ISEKI FRANCE

01-001462-1801015

Cortacésped de asiento

Manual de utilización

SLE118H110 y

SLE122H110

¡Advertencia!

Lea y entienda el presente manual en su totalidad antes de utilizar esta máquina o realizar su mantenimiento o su control.
Conserve este manual en un lugar seguro para poder consultarlo en caso de dudas sobre la utilización, el mantenimiento o el control de la máquina.

Venga a visitarnos a www.iseki.fr

ES

Manual de utilización

Cortacésped de asiento

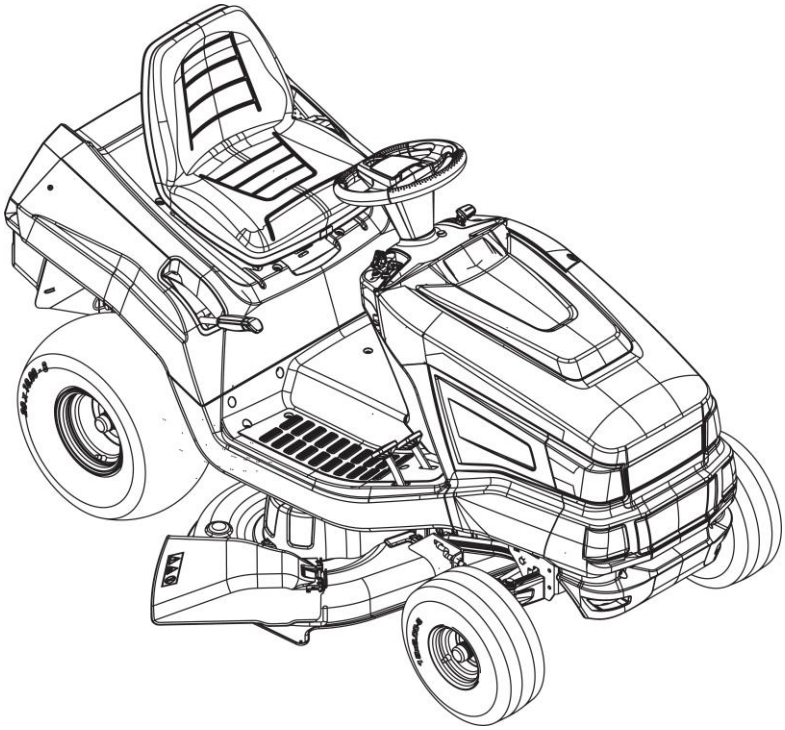

SLE118H110
SLE122H110

476952_a

02 | 2017

Inhaltsverzeichnis

Español 8
Inglés 29
Neerlandés 49

© 2017
ISEKI France S.A.S
Esta documentación, o extractos de la misma, no pueden reproducirse ni divulgarse a terceros sin el permiso expreso de ISEKI France S.A.S.

01

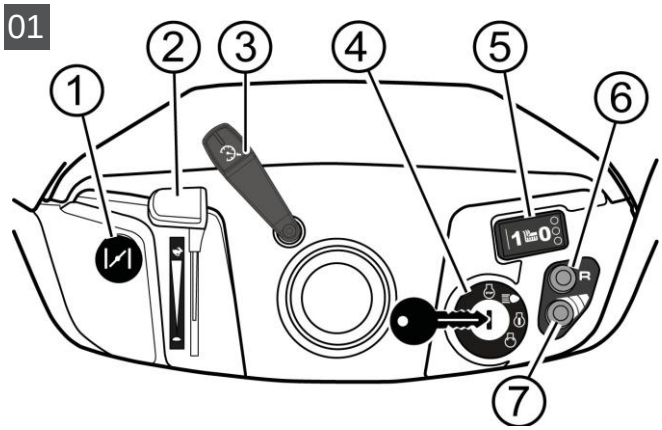

02

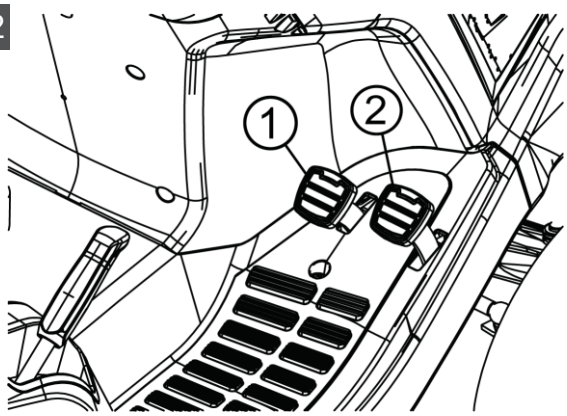

03

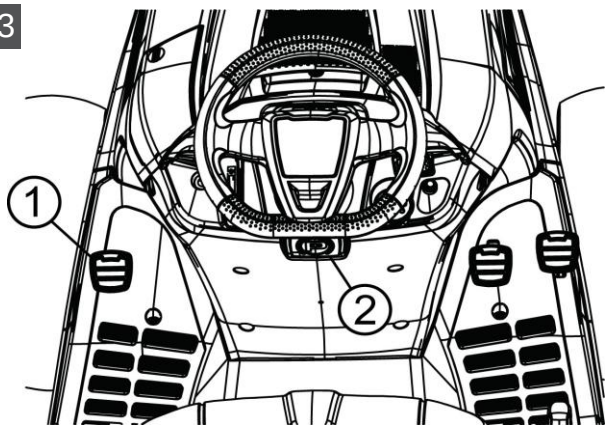

04

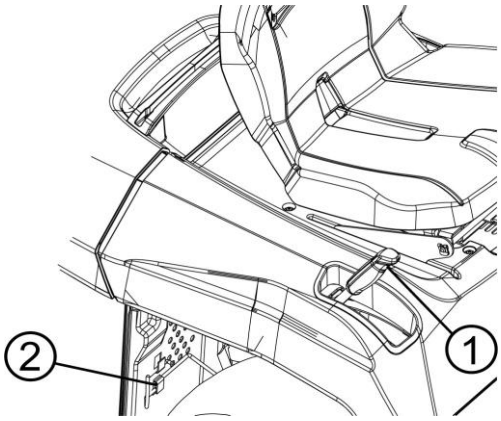

05

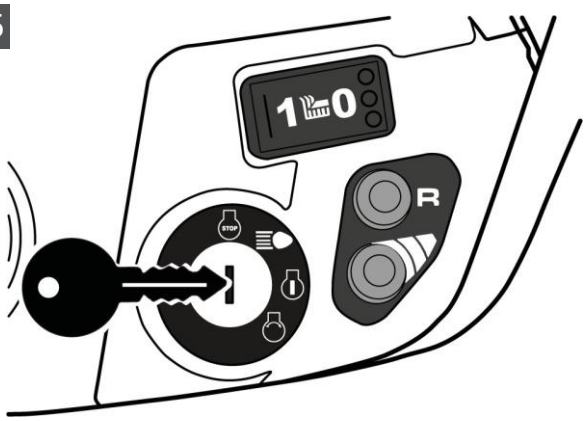

06

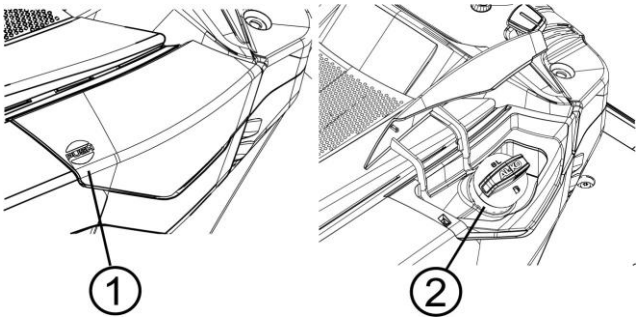

07

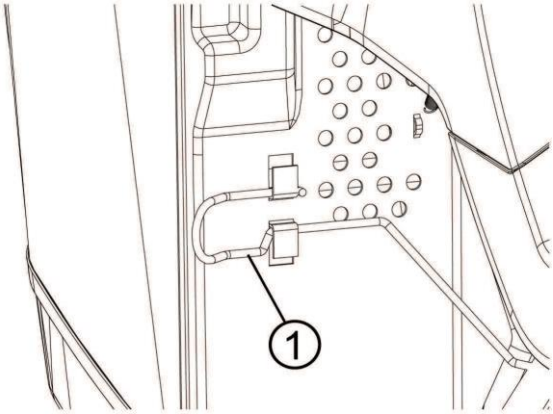

08

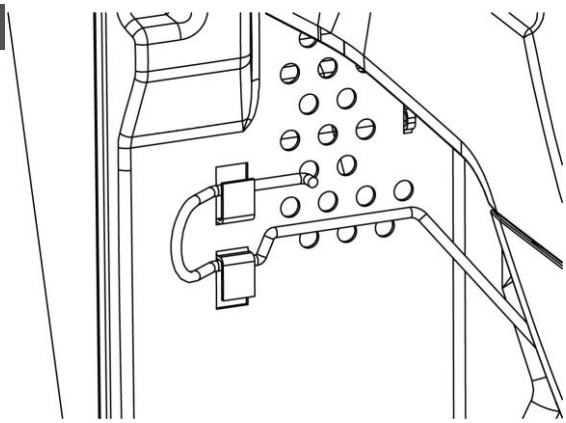

09

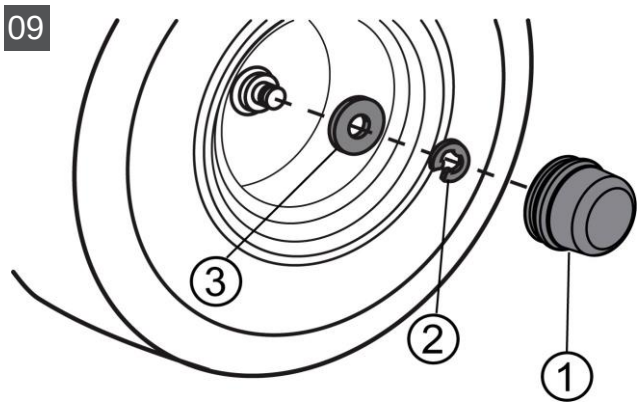

10

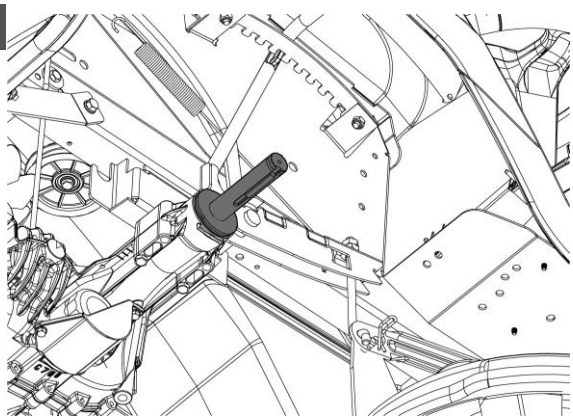

11

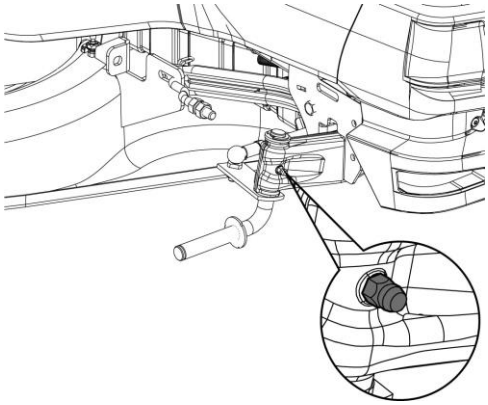

12

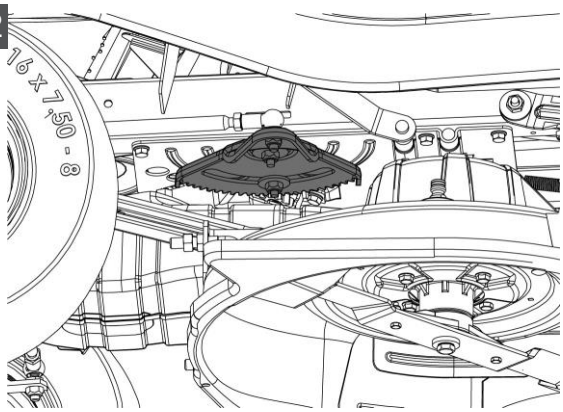

13

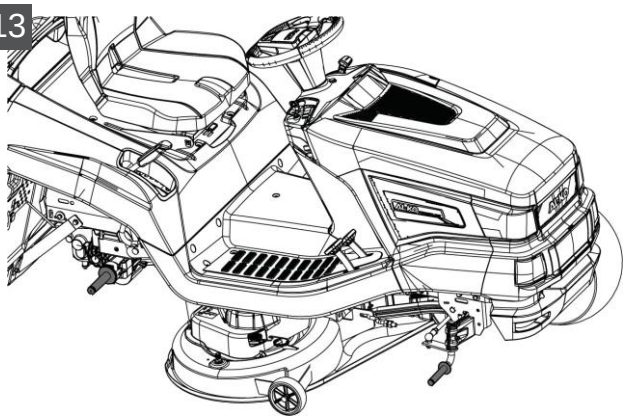

14

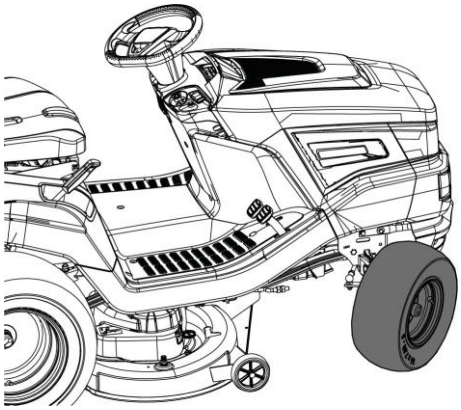

15

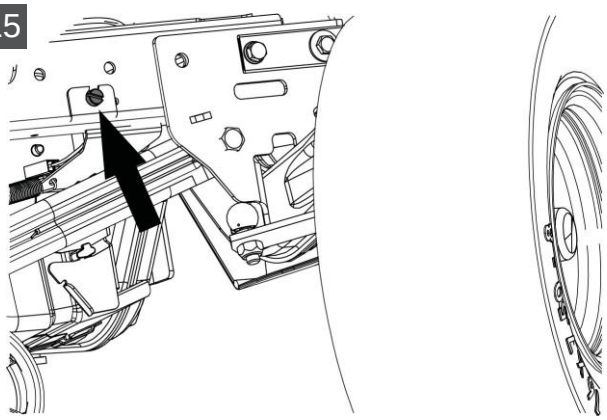

16

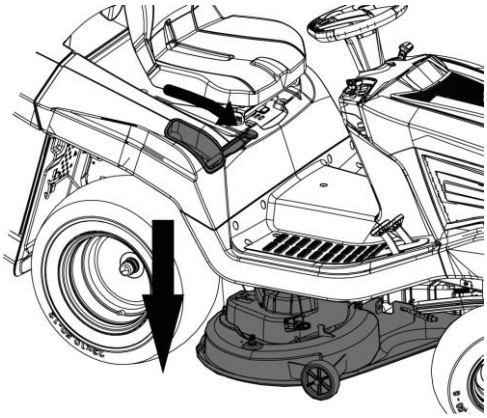

17

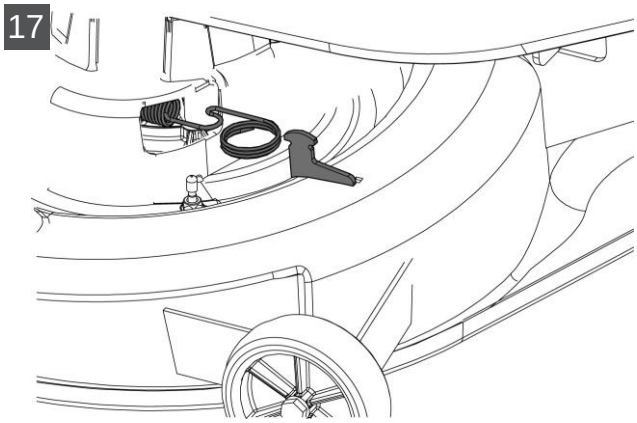

18

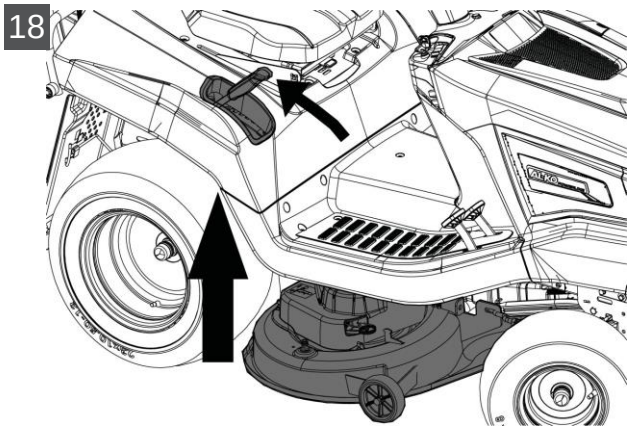

19

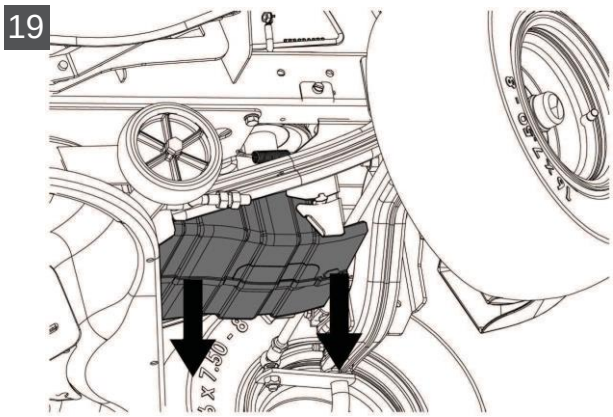

20

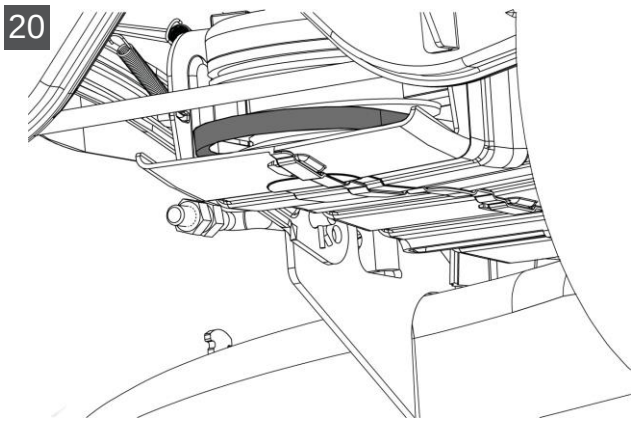

21

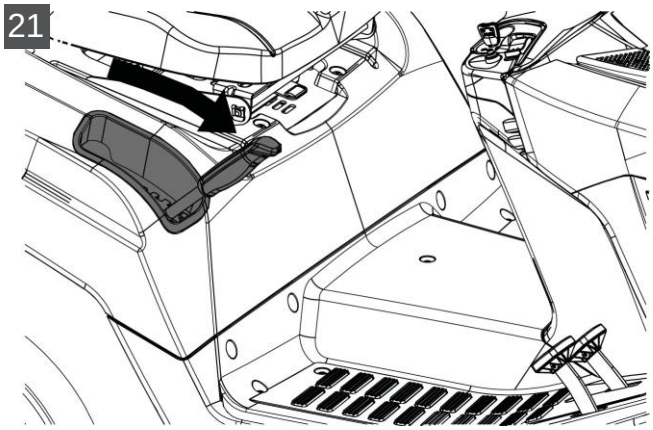

22

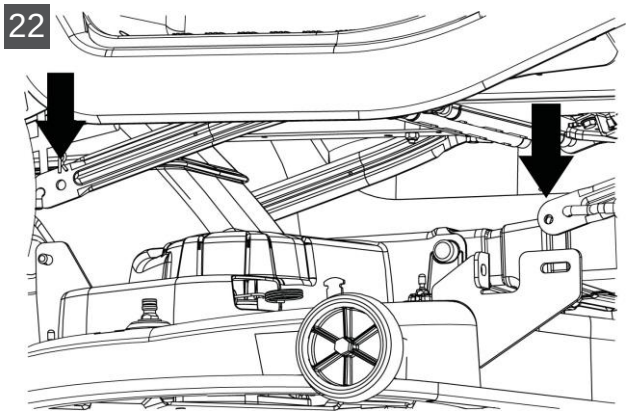

23

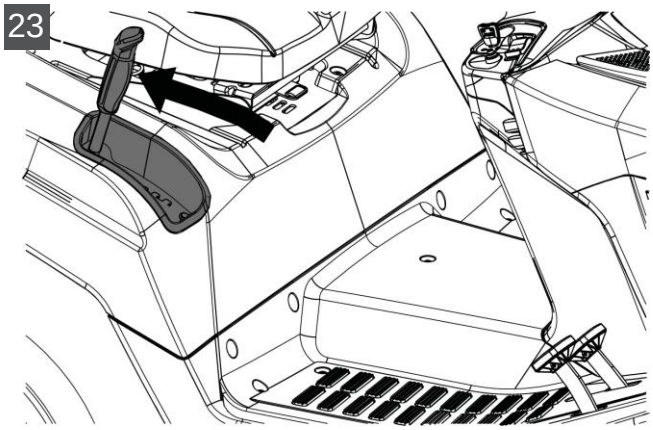

24

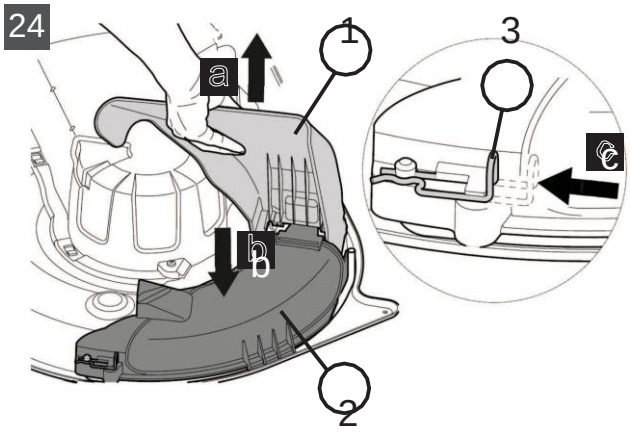

25

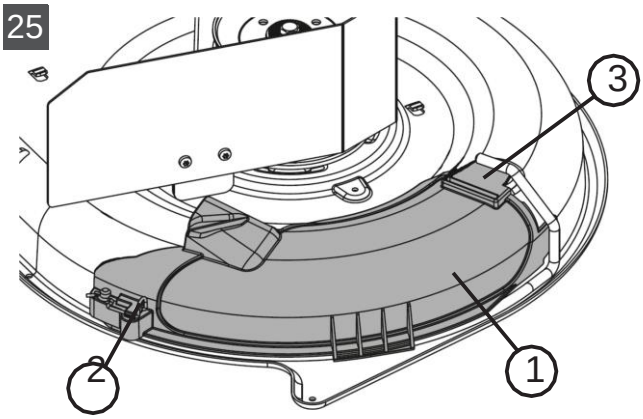

TRADUCCIÓN A PARTIR DEL MANUAL DE UTILIZACIÓN FRANCÉS, MANUAL TRADUCIDO A PARTIR DEL ORIGINAL

Índice

1 Acerca de este manual 10
1.1 Explicaciones de los símbolos y avisos 10

2 Descripción del producto 10
2.1 Utilización conforme 10
2.2 Eventuales usos erróneos 10
2.3 Símbolos en el aparato 11
2.4 Dispositivos de seguridad y de protección 11
2.5 Imagen del producto 12

3 Instrucciones de seguridad 13

4 Desembalar la cortacésped y montarla 13

5 Elementos de control 13
5.1 Cuadro de mandos estándar 13
5.2 Pedal del freno y del embrague 14
5.3 Control de la caja de cambios (velocidad de desplazamiento) 14
5.4 Reductor hidrostático de pie 14
5.5 Control del sistema de corte 14

6 Puesta en funcionamiento 15
6.1 Comprobación del sistema de corte 15
6.2 Llenado de aceite 15
6.3 Llenado de carburante 15
6.4 Comprobación de la presión de los neumáticos 15
6.5 Comprobación de los dispositivos de seguridad 15
6.5.1 Comprobación del contactor de freno 16
6.5.2 Comprobación del contactor del sistema de corte 16
6.5.3 Comprobación del contactor del asiento 16

7 Funcionamiento de la cortacésped 16
7.1 Medidas generales de preparación 16
7.2 Uso de los accesorios 16
7.3 Cómo empujar la cortacésped de asiento 17
7.4 Puesta en funcionamiento y parada del motor 17
7.5 Conducción de la cortacésped 17
7.5.1 Preparación de un desplazamiento con temperaturas inferiores a 10 °C 17
7.5.2 Conducción con reductor hidrostático de pie 18
7.5.3 Conducción con regulador de velocidad 18
7.5.4 Circular y podar en pendientes 18
7.5.5 Poda con la cortacésped de asiento 18

8 Limpieza de la cortacésped de asiento 20
8.1 Limpieza del cárter, el motor y el reductor 20

9 Mantenimiento 21
9.1 Programa de mantenimiento 21
9.2 Plan de lubricado 23
9.3 Cambio de ruedas 23
9.4 Batería de arranque 24
9.5 Desmontado del sistema de corte 25
9.6 Sustitución de la correa trapezoidal 25

10 Transporte 25

11 Almacenamiento 25

12 Ayuda en caso de averías 26

13 Garantía 28

1 ACERCA DE ESTE MANUAL

- La versión original del manual es la versión alemana. Cualquier otra versión lingüística es una traducción.
- Lea el presente manual de utilización antes de poner el aparato en funcionamiento. Es una condición imprescindible para garantizar un trabajo seguro y manejar el aparato adecuadamente.
- Conserve siempre este manual para poder consultarlo fácilmente si necesita más información sobre el aparato.
- Si entrega el aparato a una tercera persona, entréguele obligatoriamente este manual.
- Lea y respete las instrucciones de seguridad y las advertencias del presente manual.
- Las máquinas cortacésped de asientos están disponibles con distintos niveles de equipamiento. Las imágenes mostradas pueden ser un poco diferentes a las originales. Si tiene dificultades para entender las descripciones, consulte a un taller especializado o al fabricante.
- Respete las instrucciones de montaje suministradas.

1.1 Explicaciones de los símbolos y avisos

PELIGRO

Indica una situación de peligro inmediato no se evita, puede provocar la muerte o h graves.

ADVERTENCIA

Indica una situación de peligro potencial no se evita, puede provocar la muerte o h graves.

ATENCIÓN

Indica una situación de peligro potencial no se evita, puede provocar heridas leves gravedad media.

ATENCIÓN

Indica una situación que, si no se evita, p provocar daños materiales.

OBSERVACIÓN

Instrucciones especiales para com der y manejar mejor el aparato.

2 DESCRIPCIÓN DEL PRODUCTO

Las máquinas cortacésped de asientos con salida lateral están disponibles en varias versiones. Asegúrese de que las descripciones contenidas en este manual de utilización correspondan con su cortacésped de asiento.

Características de su cortacésped de asiento:

- Caja de cambios: pedal hidrostático
- Embrague de cuchilla: electromagnético
- Mecanismo de corte con salida lateral y tapón para acolchado

Diferencias entre los distintos tipos:

- Tipo de motor
- Potencia del motor
- Anchura de corte

2.1 Utilización conforme

La cortacésped de asiento está prevista para cortad la hierba de los jardines privados y de recreo con una pendiente máxima de 10º (18 %). Los usos complementarios, como el acolchado, solo están autorizados siempre que se utilicen los accesorios originales y se respeten los valores máximos de carga.

El presente aparato está destinado exclusivamente a un uso privado. Cualquier otro uso y cualquier tipo de modificación no autorizada serán considerados como una alteración del objeto inicial. Esto implicará la pérdida de la garantía y la conformidad (marcado CE) así como el rechazo de la responsabilidad del fabricante en caso de daños provocados al usuario o a un tercero.

2.2 Eventuales usos erróneos

La cortacésped de asiento no ha sido diseñada para un uso comercial en parques públicos, terrenos deportivos, agricultura o silvicultura.

ADVERTENCIA

¡Peligros relacionados con una sobrecarga de la cortacésped de asiento!

Cuando utilice el remolque, no supere les límites de cargas remolcadas ni las pendientes, subidas y bajadas autorizadas. Si supera dichos límites podría provocar una carga demasiado elevada de la potencia de frenado de la cortacésped y provocar situaciones peligrosas.

OBSERVACIÓN

Tenga en cuenta que la cortacésped de asiento no cuenta con la autorización necesaria para circular en la vía pública y, por tanto, no debe desplazarla.

2.3 Símbolos en el aparato

	Lea el presente manual de utilización antes de poner el aparato en funcionamiento.
	Durante la poda, el resto de personas, especialmente los niños y los animales, deben mantenerse alejados de la zona de trabajo.
	Antes de realizar trabajos de mantenimiento y de reparación, retira la llave de contacto.
STOP	¡Atención, peligro! Mantenga las manos y los pies alejados de la herramienta de corte.
	No trabaje en pendientes con una inclinación superior a 10º (18%).
	Peligro: no penetre en esta zona.
	Riesgo de quemaduras en contacto con las superficies muy calientes.

2.4 Dispositivos de seguridad y de protección

ADVERTENCIA

¡Peligros relacionados con los dispositivos de protección retirados o manipulados!

Está prohibido poner en funcionamiento el aparato sin los dispositivos de protección o con estos dispositivos manipulados. Los dispositivos de protección defectuosos deben repararse o sustituirse rápidamente.

Los siguientes elementos están clasificados como dispositivos de protección prioritarios:

- contactor del freno
- contactor del sistema de corte
- tapón de acolchado
- contactor del asiento
- contactor del sistema de corte
- tapón de salida lateral

2.5 Imagen del producto

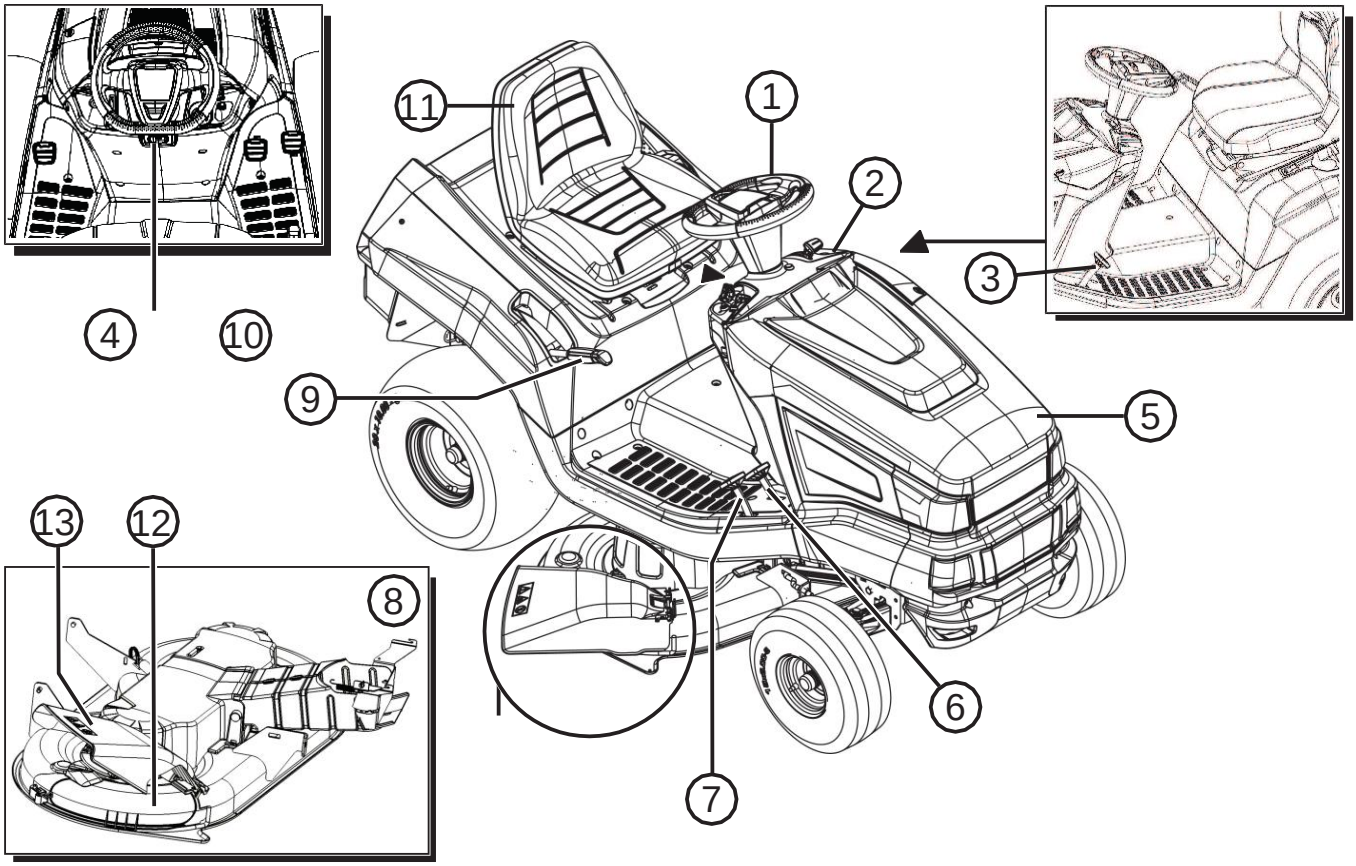

1	Volante	8	Sistema de corte
2	Cuadro de mandos	9	Ajuste de la altura de corte
3	Pedal del freno	10	Derivación del reductor
4	Palanca de bloqueo para el pedal de freno	11	Asiento del conductor
5	Capó del motor	12	Tapón de acolchado
6	Accionamiento de la caja de cambios de marcha atrás	13	Tapón de salida lateral
7	Accionamiento de la caja de cambios de marcha adelante		

3 INSTRUCCIONES DE SEGURIDAD

- Los niños o las personas que no conocen el modo de empleo, no deben utilizar el aparato.
- Repete las reglamentaciones locales relativas a la edad mínima del usuario.
- Explique a los niños y los adolescentes que no jueguen con el aparato.
- Pode exclusivamente durante el día y cuando las condiciones climáticas sean buenas.
- Mantenga alejadas a terceras personas de la zona de riesgos.
- El usuario es el responsable en caso de accidentes con terceras personas o daños de sus materiales.
- Utilice exclusivamente piezas de recambio y accesorios originales.
- Las reparaciones en el aparato deben ser realizadas por el fabricante o uno de sus servicios de posventa.
- Utilice un protector auditivo.
- La cortacésped de asiento no está autorizada para circular en carreteras y no puede circular en caminos ni carreteras públicas.
- No pode en caso de tempestades. No tiene ninguna protección contra los rayos.
- No debe transportar ningún pasajero en el aparato.
- No utilice el aparato en pendientes superiores a 10º (18 %).
- No utilice la cortacésped de asiento ni trabaje con las herramientas fijadas en la misma después de haber consumido alcohol, tomado medicamentos que afecten a la capacidad de reacción ni drogas.
- Pode siempre en el sentido perpendicular a la pendiente.
- Respete los horarios de trabajo locales autorizados por el municipio.
- La cortacésped de asiento puede provocar heridas gracias debido a su propio peso. Cuando cargue y descargue la cortacésped de asiento en un vehículo o un remolque para transportarla, debe tener un especial cuidado.
- Esta cortacésped no debe remolcarse. Utilice un vehículo adaptado para transportarla en la vía pública.
- No utilice la cortacésped de asiento en entornos mal ventilados, como un garaje, por ejemplo. El gas del escape contiene monóxido de carbono nocivo y otros contaminantes.
- Antes de cada uso:
  - Compruebe que no existen daños o desgastes en la puerta de salida lateral.
  - Compruebe que no existen daños o desgastes en el tapón de acolchado.

4 DESEMBALAR LA CORTACÉSPED Y MONTARLA

Respete el manual de montaje incluido para desembalar y montar la cortacésped.

ADVERTENCIA

¡Peligros ligados a un montaje incompleto!

La cortacésped no debe utilizarse si no está completamente montada. Realice todos los trabajos de montaje descritos en el manual de montaje. En caso de duda, antes de poner en funcionamiento el aparato, pida a un profesional que compruebe si el montaje se ha efectuado correctamente.

5 ELEMENTOS DE CONTROL

Los elementos de control de las máquinas cortacésped de asientos con salida trasera se describen a continuación.
Asegúrese de que las siguientes descripciones corresponden con su cortacésped de asiento.

5.1 Cuadro de mandos estándar

Los elementos estándares del cuadro de mandos (01) se describen más adelante.

Ajuste del régimen del motor (01/2)

OBSERVACIÓN

Tenga en cuenta que accionar el regulador de velocidad afecta a la velocidad.

En los reguladores con estárter integrado:

El régimen del motor aumenta y disminuye debido al desplazamiento del regulador (01/2) y el estárter se conecta cuando se sitúa en la posición superior máxima.

Conecte el estárter: sitúe el regulador en la posición superior máxima. Utilice esta posición solo para arrancar el motor.

Observación: algunas máquinas cortacésped disponen de un botón pulsador específico estárter (01/1) integrado en el cuadro de mandos. Este debe accionarse también para arrancar la cortacésped. Cuando el motor esté en funcionamiento, empuje lentamente el botón.

Proceso de poda: en esta posición el motor funciona al régimen máximo.

Ralentí: en esta posición el motor funciona al régimen mínimo.

Cerradura de contacto (01/4)

Posición	Función
0	Motor parado La llave de contacto se puede retirar.
I	Focos en funcionamiento. Después de arrancar el motor, en esta posición, los focos se encienden.
II	Posición de funcionamiento cuando el motor está en marcha.
III	Posición de inicio para poner el motor en funcionamiento. Cuando el motor esté en funcionamiento, suelte la llave. Pasará a la posición de funcionamiento II.

5.2 Pedal del freno y del embrague

- **Freno:** cuando pisa el pedal (03/1) a fondo, se acciona el freno en el reductor y la cortacésped se frena.
- **Freno de inmovilización:** cuando pisa el pedal de freno/embrague (03/1) a fondo y tira de la palanca del freno de inmovilización (03/2) hacia arriba, el freno se bloquea. Si vuelve a pisar el pedal a fondo, el freno se suelta.

5.3 Control de la caja de cambios (velocidad de desplazamiento)

Las máquinas cortacésped de asientos están equipadas con un reductor hidrostático de pie.

Algunos modelos disponen de un regulador de velocidad.

Para la marcha adelante y la marcha atrás, el aparato dispone de dos pedales separados en el lado derecho.

Dirección	Descripción
Hacia adelante	Accione el pedal de la derecha (02/2) para desplazarse hacia adelante.
Hacia atrás	Accione el pedal de la izquierda (02/1) para desplazarse hacia atrás. *Observación:* si el pedal de marcha atrás está accionado solo, el sistema de corte se desactiva. Uso de la función de corte en marcha atrás: consulte el *capítulo 7.5.5 "Poda con la cortacésped de asiento" en la página 18.*

5.4 Reductor hidrostático de pie

El reductor hidrostático de pie se acciona mediante dos pedales (02/1 y 02/2).

Para **comenzar**, con el motor en marcha, suelte primero el freno de inmovilización (03/1) y, a continuación, presione el pedal (02/2) para avanzar o el pedal (02/1) para retroceder. Cuanto más pise el pedal, más rápido irá en la dirección elegida.

Marcha hacia adelante: pise el pedal situado en el exterior (02/2) del lado derecho.

Marcha hacia atrás: pise el pedal situado en el interior (02/1) del lado derecho.

5.5 Control del sistema de corte

Ajuste de la altura de corte

La altura del sistema de corte de la cortacésped se puede ajustar en distintos niveles mediante una palanca (04/1) situada a la derecha del asiento del conductor.

1. Accione la palanca de ajuste (04/1) en la dirección deseada. La palanca hacia abajo implica un corte más bajo, la palanca hacia arriba implica un corte más alto.

Activación del sistema de corte

Activación eléctrica: cerca del cuadro de mandos se encuentra un conmutador (01/5). Utilícelo para activar el sistema de corte.

6 PUESTA EN FUNCIONAMIENTO

ADVERTENCIA

¡Peligros ligados a un montaje incompleto!

La cortacésped no debe utilizarse si no está completamente montada.

Realice todos los trabajos de montaje descritos en el manual de montaje. En caso de duda, antes de poner en funcionamiento el aparato, pida a un profesional que compruebe si el montaje se ha efectuado correctamente.

Compruebe que todos los dispositivos de seguridad y de protección estén disponibles y en buen estado de funcionamiento.

6.1 Comprobación del sistema de corte

Antes de utilizarlo, conviene efectuar un control visual para verificar que la herramienta de corte, los pasadores de fijación y el conjunto de la unidad de corte no estén gastados o dañados. Para evitar un posible desequilibrio, las cuchillas de corte gastadas o dañadas deben sustituirse por cuchillas nuevas.

6.2 Llenado de aceite

Antes de poner en marcha el aparato por primera vez, debe rellenar el aceite del motor. Respete las indicaciones del fabricante del motor. Tenga en cuenta que debe controlar regularmente el nivel de aceite y rellenarlo cuando sea necesario.

6.3 Llenado de carburante

ADVERTENCIA

¡Peligros ligados a la manipulación de carburante!

El carburante es muy inflamable. Rellene el depósito de carburante siempre al aire libre. No fume. No llene el depósito con el motor en marcha o muy caliente.

Utilice un embudo adecuado o un tubo de llenado para llenar el depósito para evitar derramar carburante en el motor, el cárter o el suelo.

Por razones de seguridad, los tapones de los depósitos de carburante u otros sistemas de cierre, deben sustituirse en caso de daños.

Si el carburante se derrama, no debe poner el motor en funcionamiento. La cortacésped debe mantenerse alejada de los lugares contaminados por carburante.

y este carburante derramado debe aspirarse del suelo, del motor y del cárter y, luego, limpiarse con un paño.

Se debe prohibir cualquier intento de arranque antes de la evaporación de los vapores de carburante.

Conserve el carburante en recipientes específicos.

Utilice gasolina sin plomo, mínimo ROZ 91.

Llenado del depósito

1. Si fuese necesario, detenga el motor y retire la llave de contacto.
2. Espere que el motor se enfríe un poco (riesgo de explosión debido a la ignición del carburante).
3. Presione la tapa del tapón del depósito (06/1).
4. Gire la tapa del tapón del depósito (06/1) hacia arriba. La tapa del tapón del depósito (06/1) está desbloqueada.
5. Abra el tapón del depósito (06/2) y llénelo con carburante.
   Observación: *evite que el carburante se derrame.*
6. Cierre el tapón del depósito (06/2).
7. Cierre la tapa del tapón del depósito (06/1) hasta que se quede enganchado.

6.4 Comprobación de la presión de los neumáticos

- Controle la presión de los neumáticos de forma regular.
- Compruebe la presión de aire necesaria inscrita en el neumático (recomendación: 1 bar).

OBSERVACIÓN

1 PSI = 0,07 bar.

Una bomba convencional de pie permite controlar la presión e inflar el neumático.

6.5 Comprobación de los dispositivos de seguridad

Los dispositivos de seguridad se deben comprobar siempre antes de arrancar la cortacésped.

ADVERTENCIA

¡Peligros durante la verificación de los dispositivos de seguridad!

La verificación de los dispositivos de seguridad solo debe realizarse desde el asiento del conductor y cuando no haya cerca ninguna otra persona o animal.

Haga todas las comprobaciones necesarias en una superficie plana para que la cortacésped no pueda moverse de forma involuntaria.

6.5.1 Comprobación del contactor de freno

El contactor del freno garantiza que el motor no arranque si el freno no está accionado.

1. El motor está parado.
2. Siéntese en el asiento del conductor.
3. Suelte el freno de inmovilización pisando el pedal de freno (03/1).
4. Intente arrancar el motor (llave de contacto en la posición III).

OBSERVACIÓN
¡El motor no debería arrancar!

7.1.1 Comprobación del contactor del sistema de corte

El contactor del sistema de corte garantiza que el motor no pueda arrancar si el sistema de corte está conectado.

1. El motor está parado.
2. Siéntese en el asiento del conductor.
3. Pise el pedal de freno (03/1) y accione el freno de inmovilización (03/2).
4. Conecte el sistema de corte.
5. Intente arrancar el motor (llave de contacto en la posición III).

OBSERVACIÓN
¡El motor no debería arrancar!

7.1.2 Comprobación del contactor del asiento

El contactor del asiento garantiza que el motor se detiene si no hay nadie en el asiento del conductor y el sistema de corte está conectado.

1. Siéntese en el asiento del conductor.
2. Pise el pedal de freno (03/1) y accione el freno de inmovilización (03/2).
3. Arranque el motor y acelere hasta el régimen máximo.
4. Conecte el sistema de corte.
5. Levántese del asiento (pero no se baje).

OBSERVACIÓN
¡El motor no debería arrancar!

7 FUNCIONAMIENTO DE LA CORTACÉSPED

ADVERTENCIA
¡Riesgos provocados por una falta de conocimiento de la cortacésped de asiento!
Lea atentamente el manual de utilización completo antes de arrancarla.
Preste especial atención a las instrucciones de seguridad.
Efectúe todos los trabajos de montaje y de funcionamiento de forma meticulosa. En caso de duda, consulte al fabricante.

7.2 Medidas generales de preparación

- Durante la poda, utilice siempre un calzado sólido y pantalones largos. No pode el césped sin zapatos o con sandalias.
- Compruebe el terreno donde utilizará la cortacésped de asiento y retire todas las piedras, bastones, cables, huesos u otros cuerpos extraños que puedan quedar atrapados. Preste atención a los cuerpos extraños cuando realice la poda.
- Efectúe todos los trabajos previstos para la puesta en funcionamiento. Esto afecta especialmente a la verificación de los dispositivos de seguridad.
- Para remolcar cargas, utilice solo el dispositivo de remolcado. No supere la carga vertical.
- No está permitido transportar objetos en la cortacésped.

7.3 Uso de los accesorios

ADVERTENCIA
¡Riesgos debidos al uso de accesorios inadecuados o a un mal uso del accesorio!
Utilice siempre accesorios originales del fabricante de la cortacésped.
Respete las instrucciones de uso de cada manual de utilización suministrado.

El uso de accesorios no homologados o el uso inadecuado pueden provocar peligros importantes para el operario o terceras personas. La cortacésped de asiento podría sobrecargarse. Esto podría provocar graves accidentes.

7.4 Cómo empujar la cortacésped de asiento

ATENCIÓN

¡Riesgos cuando se empuja en pendientes!

Empuje solo la cortacésped en superficies planas. En las pendientes, la cortacésped podría descender de forma incontrolada.

Con un accionamiento hidrostático de pie

La palanca de derivación (07/1) está situada en la carcasa de la rueda trasera derecha.

Desbloqueo de la derivación en un reductor T3 (tipo: T15, T16, T18):

1. Tire de la palanca de derivación (07/1) y engánchela arriba.
2. Suelte el freno.

⇨ Ahora ya puede empujar la cortacésped de asiento.

Desbloqueo de la derivación en un reductor G700 (tipo: T20, T23):

1. Tire de la palanca de derivación (07/1) y engánchela arriba.
2. Suelte el freno.

⇨ Ahora ya puede empujar la cortacésped de asiento.

7.5 Puesta en funcionamiento y parada del motor

Arranque del motor

1. Siéntese en el asiento del conductor.
2. Pise a fondo el pedal del freno (03/1) en el lado izquierdo y desbloquéelo usando la palanca de bloqueo (03/2).
3. Asegúrese de que el sistema de corte NO ESTÉ conectado. Para ello, compruebe la posición del conmutador basculante (01/5).
4. Coloque el regulador (01/2) del régimen del motor contra el tope superior. Dependiendo del tipo de equipamiento, el símbolo del estárter se sitúa ahí. Si no, tire del botón individual del estárter (01/1).
5. Introduzca la llave en el contacto (01/4).
6. Gire la llave de contacto hasta la posición III y manténgala en esta posición hasta que el motor arranque.
   Observación: *para prolongar la vida útil de la batería, la tentativa de arranque no debería durar más de 5 segundos.*
7. A continuación, suelte la llave de contacto que volverá automáticamente a la posición II.
8. Coloque el regulador (01/2) del régimen del motor en la posición de funcionamiento. En un modelo equipado con un botón de estárter, vuelva a empujar este botón (01/1).

Parada del motor

1. Detenga el sistema de corte (01/5).
2. Coloque el regulador (01/2) del régimen del motor en la posición de punto muerto.
3. Pise el pedal de freno (03/1) y bloquéelo con la palanca de inmovilización (03/2).
4. Gire la llave de contacto (01/4) hasta la posición 0.
5. Retire la llave de contacto.

ADVERTENCIA

¡Peligros relacionados con un motor demasiado caliente!

Después de detener el motor, evite que las partes que están muy calientes, como el silenciador, estén cerca de objetos o materiales, ya que podrían arder.

7.6 Conducción de la cortacésped

ADVERTENCIA

¡Peligro debido a una velocidad inadecuada!

Circule despacio, especialmente al principio, hasta que se acostumbre al comportamiento de la cortacésped mientras circula y cuando frena.

Antes de cambiar de dirección, disminuya de velocidad para mantener siempre el control de la cortacésped y que no pueda bascular.

Su cortacésped se activa mediante un reductor hidrostático de pie.

7.6.1 Preparación de un desplazamiento con temperaturas inferiores a 10 °C

1. Asegúrese de que el sistema de corte NO ESTÉ conectado. Para ello, compruebe la posición del conmutador basculante (01/5).
2. Arranque el motor y déjelo funcionar durante 30 segundos para optimizar la viscosidad del aceite del reductor. A continuación,

puede circular. El sistema de corte solo debería conectarse una vez que el motor lleve varios minutos funcionando.

7.6.2 Conducción con reductor hidrostático de pie

1. Pise el pedal de freno (03/1) y bloquéelo con la palanca de inmovilización (03/2).
2. Ajuste el sistema de corte en la posición más alta (04/1).
3. Ponga en funcionamiento el motor.
4. Accione el freno (03/1).
5. Pulse lentamente el pedal para desplazarse en la dirección deseada:
   - Hacia adelante: pedal 02/2
   - Hacia atrás: pedal 02/1
6. Cuanto más presione el pedal, más rápidamente se desplazará la cortacésped.
7. Para detenerse, suelte el pedal y pise el pedal del freno/embrague (03/1).

OBSERVACIÓN

Cuando se baje de la cortacésped, accione siempre la palanca de bloqueo (03/2) pisando el pedal del freno para que la cortacésped no pueda circular.

7.6.3 Conducción con regulador de velocidad

OBSERVACIÓN

El regulador de velocidad solo puede conectarse cuando circula hacia adelante.

Si acciona el freno, el regulador de velocidad se desconecta automáticamente.

Activar/desactivar el regulador de velocidad:

- Empuje la palanca (01/3) hacia arriba.
  El regulador de velocidad se activa.
- Empuje la palanca (01/3) hacia abajo.
  El regulador de velocidad se desactiva.

7.6.4 Circular y podar en pendientes

ADVERTENCIA

¡Peligros debidos a un error mientras circula en una pendiente!

Cuando circule en pendientes debe prestar especial atención. No existe una pendiente segura.

Respete las siguientes instrucciones de seguridad.

Desconecte el sistema de corte y los equipamientos en cuanto las ruedas patinen o el vehículo se bloquee mientras sube. A continuación, salga lentamente de la pendiente circulando todo recto hacia adelante.

- No utilice el aparato en pendientes superiores a 10º (18 %). Por ejemplo: esto representa 18 cm de diferencia de nivel en una longitud de un metro.
- No se desplace a trompicones.
- No frene bruscamente.
- Mantenga una velocidad baja.
- Pode siempre en el sentido perpendicular a la pendiente.
- No acelere bruscamente.
- No gire el volante a trompicones.

7.6.5 Poda con la cortacésped de asiento

Para obtener un resultado de corte limpio, conviene adaptar la velocidad al estado del césped. Para la poda, pise el pedal 2/3 de su recorrido para alcanzar la velocidad adecuada. La velocidad máxima de la cortacésped está reservada exclusivamente al desplazamiento, el sistema de corte debe estar desconectado.

La altura de corte normal es de 4 o 5 cm. Esto corresponde a la muesca 2 o 3 del ajuste de la altura (04/1). Cuando la hierba está húmeda y mojada, córtela con una altura superior.

Cuando la hierba está muy alta, córtela en dos pasadas. Para la primera pasada, ajuste el sistema de corte en la altura de corte máximo. Para la segunda pasada, ajústelo en la altura deseada.

7.6.5.1 Conexión del sistema de corte

OBSERVACIÓN

El sistema de corte solo debe conectarse cuando el motor ya ha funcionado durante al menos un minuto y se haya calentado.

Cuando conecte el sistema de corte, la cortacésped no debe estar situada en un lugar con hierba alta.

1. Ponga en funcionamiento el motor.
2. Coloque el regulador (01/2) del régimen del motor en la posición de funcionamiento.
3. Ajuste el sistema de corte en la posición más alta (04/1).
4. Ponga en funcionamiento el sistema de corte con ayuda del conmutador basculante (01/5) (posición I).
5. Ajuste la altura de corte deseada con la palanca (04/1).
6. Comience a podar con la cortacésped de asiento.

7.6.5.2 Uso de la función de corte marcha atrás

OBSERVACIÓN

Si el pedal del reductor está accionado solo, para la marcha atrás, el sistema de corte se desactiva.

1. Accione la tecla "Podar marcha atrás" (01/6) y, 5 segundos después, pise el pedal (02/1) para comenzar la marcha atrás.

ADVERTENCIA

¡Riesgos de accidentes podando marcha atrás!

Controle la parte trasera cuando pode marcha atrás.

Pode marcha atrás solo cuando sea necesario.

7.5.5.3 Parada del sistema de corte

ADVERTENCIA

¡Peligro debido a que la cuchilla sigue funcionando!

¡Una cuchilla de corte en rotación o funcionando por su propio impulso podría cortarle las manos y los pies! Por ello, debe alejar sus manos y sus pies de la herramienta de corte.

1. Desconecte el sistema de corte con el conmutador basculante (01/5) (posición 0).

El sistema de corte se puede desconectar con la cortacésped parada o en movimiento.

Desconecte siempre el sistema de corte cuando pase sobre superficies que no sean hierba.

7.5.5.4 Acolchado

Para un acolchado perfecto, el césped debe podarse regularmente (1 o 2 veces por semana). Durante la poda, corte aproximadamente 1/3 del césped (para un césped de 6 cm de alto, pode aproximadamente 2 cm). Así, los residuos del corte se mezclarán mejor con el césped restante.

Configuración de la Salida lateral para cambiar al modo Acolchado

El kit de acolchado está incluido con el producto. El tapón de acolchado está situado en el lado izquierdo del sistema de corte.

ADVERTENCIA

¡Peligros provocados por una protección incompleta o dañada del sistema de corte!

La cortacésped de asiento debe utilizarse exclusivamente cuando el canal de salida (para el modo Salida lateral) o el tapón de acolchado (para el modo Acolchado) están montados correctamente. Si uno de los dos dispositivos de protección está montado de forma incorrecta, el aparato no se puede poner en funcionamiento, ya que podría resultar dañador por las cuchillas del sistema de corte. Un dispositivo de protección dañado debe sustituirse lo antes posible por una pieza de recambio original.

ADVERTENCIA

¡Peligros debido a la reconfiguración de la protección del sistema de corte!

La cortacésped debe reconfigurarse únicamente cuando el motor se haya parado y la llave de contacto se haya retirado.

Para cambiar la configuración del modo Salida lateral al modo Acolchado, realice lo siguiente:

1. Detenga el motor.
2. Retire la llave de contacto y manténgala alejada de cualquier otra persona.
3. Levante el canal (24/1) para la salida lateral (24/a).
4. Ponga en su lugar el tapón de acolchado (24/2) en el sistema de corte (24/b).

5. Bloquee el tapón de acolchado con el estribo de retención (24/3, 24/c).
6. Asegúrese de colocar correctamente el tapón de acolchado (24/2).

OBSERVACIÓN

Retire el tapón de acolchado (25/1) quitando el estribo (25/2) y retirando el tapón de acolchado del bloqueo (25/3).

7.5.5.5 Intervalo entre las podas

Tenga en cuenta que el césped no crece a la misma velocidad en todos los periodos. Le recomendamos acortar los intervalos de poda al principio de la primavera. Aumente los intervalos cuando el césped crezca más lento.

Si el césped no se ha podado durante un largo periodo de tiempo, hay que ajustar una altura de corte mayor en primer lugar y, luego, podar de nuevo con una altura de corte más baja.

7.5.5.6 Poda de hierbas altas

Cuando el césped está más alto de lo normal o está demasiado húmedo, pódelo con una altura de corte mayor. A continuación, vuelva a podarlo con un ajuste clásico, más bajo.

7.5.5.7 Mantenimiento de la cuchilla de poda

Procure que la cuchilla de poda esté bien afilada a lo largo de la temporada de poda para no romper ni dañar la hierba. La hierba dañada tiene la punta marrón. Esto ralentiza el crecimiento y aumenta la fragilidad del césped frente a las enfermedades.

- Después de utilizar la cortacésped, compruebe que la cuchilla de corte esté bien afilada y que no está gastada ni dañada. En caso contrario, llévela al taller del servicio posventa.
- Si debe sustituir una cuchilla, utilice solo cuchillas de recambio originales.

8 LIMPIEZA DE LA CORTACÉSPED DE ASIENTO

Para garantizar un funcionamiento óptimo y aumentar la vida útil, debe limpiar la cortacésped regularmente.

Limpie la cortacésped de asiento y la bandeja de recogida después de cada uso para retirar la suciedad que ha quedado pegada.

No utilice un limpiador de alta presión. El chorro de agua de un limpiador de alta presión o de una manguera podría dañar la parte eléctrica o los rodamientos.

Procure que el motor, el reductor, los rodamientos de guiado y la parte eléctrica no entren en contacto con el agua.

ADVERTENCIA

¡Peligros debidos a la limpieza!

A tener en cuenta en los trabajos de limpieza:

- Detenga el motor y retire la llave de contacto.
- Retire el tapón o los tapones de las bujías.
- Los dispositivos de protección que se han retirado para realizar la limpieza, deben volver a colocarse una vez finalizada.
- RIESGO DE QUEMADURAS: limpie la cortacésped de asiento cuando se haya enfriado. El motor, el reductor y el escape están muy calientes.
- RIESGO DE CORTES: cuando realice cualquier tipo de trabajo, preste atención a las herramientas de corte, las cuchillas están muy afiladas. Con las herramientas de corte múltiples, el movimiento de una de las cuchillas podría provocar el movimiento de las otras.

8.1 Limpieza del cárter, el motor y el reductor.

No rocíe el motor ni las cámaras de los rodamientos (ruedas, reductor, rodamientos de las cuchillas) con agua ni con un limpiador a alta presión.

El agua filtrada en el dispositivo de encendido, el carburador y el filtro de aire podría generar fallos. El agua en las cámaras de los rodamientos podría provocar una pérdida del lubricado y destruir los rodamientos.

Para retirar la suciedad y los restos de hierba, utilice un paño, un cepillo, un pincel largo o similar.

ATENCIÓN

¡Daños en la instalación eléctrica debido a la infiltración de agua!

Procure que el agua no penetre en el circuito eléctrico cuando limpia la cortacésped.

9 MANTENIMIENTO

ADVERTENCIA

¡Peligros debidos a la reparación!

A tener en cuenta en todos los trabajos de reparación:

- Detenga el motor y retire la llave de contacto.
- Retire el tapón o los tapones de las bujías.
- Los dispositivos de protección que se han retirado para realizar las reparaciones, deben volver a colocarse una vez finalizadas.
- RIESGO DE QUEMADURAS: trabaje con la cortacésped de asiento cuando se haya enfriado. El motor, el reductor y el escape están muy calientes.
- RIESGO DE CORTES: cuando realice cualquier tipo de trabajo, preste atención a las herramientas de corte, las cuchillas están muy afiladas. Con las herramientas de corte múltiples, el movimiento de una de las cuchillas podría provocar el movimiento de las otras.
- Cuando sustituya las piezas, utilice solo piezas de recambio original.
- En caso de duda, busque siempre un taller especializado o contacte al fabricante.

9.1 Programa de mantenimiento

El usuario puede realizar los siguientes trabajos él mismo. Todos los trabajos de mantenimiento, servicio y reparación deben realizarse en talleres especializados homologados.

Respete los lubricados anuales recomendados conforme al plan de lubricado.

Operaciones a efectuar	Antes de cada utilización	Antes de cada utilización	Cada 5 horas de funcionamiento	Cada 25 horas de funcionamiento	Cada 50 horas de funcionamiento	Antes de guardar el aparato
Comprobar el nivel de aceite del motor)*	X					
Vaciar el aceite)*			X			X
Limpiar el filtro de aire)*				X		
Sustituir el filtro de aire)*					X	
Comprobar la bujía de encendido)*					X	
Comprobar el freno (ensayo de frenada en una vía recta)	X					
Comprobar la presión de los neumáticos	X					
Comprobar la cuchilla de corte	X					
Comprobar si las piezas se han aflojado	X					X
Comprobar la correa trapezoidal (control visual)				X		

Operaciones a efectuar	Antes de cada utiliza-ción	Antes de cada utiliza-ción	Cada 5 horas de funciona-miento	Cada 25 horas de funcio-na-miento	Cada 50 horas de funcio-na-miento	Antes de guardar el apa-rato
Limpiar la cortacésped de asiento		X				
Limpiar la rejilla de aspiración de aire del motor)*	X					
Limpiar los restos de hierbas y otros residuos en la caja de cambios				X		

)* consulte el manual de utilización del fabricante del motor

OBSERVACIÓN

Si el aparato se somete a cargas elevadas y se utiliza con temperaturas elevadas, puede que sea necesario realizar mantenimientos más frecuentes que los indicados en la tabla anterior.

9.2 Plan de lubricado

Recomendamos lubricar los siguientes elementos una vez al año, para facilitar el movimiento de las piezas móviles.

Limpie con un paño las piezas antes lubricarlas o vaporizarlas. No utilice agua para evitar una posible corrosión.

Puntos de lubricado:

- El engrasador en la mangueta derecha e izquierda (11) utilizando grasa universal.
- Vaporice aceite en el cojinete del eje delantero a la altura del marco (10).
- Utilice grasa universal para lubricar la cremallera y el piñón de dirección en la caja de dirección (12).
- El rodamiento de agujas y el buje de los ejes delantero y trasero (13) utilizando grasa universal.

OBSERVACIÓN
Las ruedas delanteras y traseras deben desmontarse para lubricar los ejes y los rodamientos.

- Superficies de rotación y de apoyo: lubrique todas las superficies móviles de rotación de apoyo.

9.3 Cambio de ruedas

El cambio de ruedas debe realizarse sobre un suelo estable y plano.

1. Detenga la cortacésped de asiento y retire la llave de contacto.
2. Pise a fondo el pedal del freno (03/1) y bloquéelo usando la palanca de bloqueo (03/2).
3. Asegure la cortacésped de asiento utilizando cuñas de bloqueo para evitar que ruede. Coloque las cuñas en el lado que no se levantará.
4. Levante la cortacésped con ayuda de un dispositivo de elevación adecuado (por ejemplo, un gato hidráulico) por el lado donde se encuentre la rueda que se quiere cambiar. Levante la cortacésped hasta que la rueda que se va a cambiar gire libremente.
   Atención
   ¡Riesgo de dañar el aparato!
   Cuando la levanta, procure no deformar los elementos de la cortacésped. Coloque el dispositivo de elevación en lugares metálicos estables.
5. Asegure la cortacésped en un elemento portante del chasis con un soporte estable (por ejemplo, un palé) de forma que la cortacésped no pueda hundirse, incluso si el dispositivo de elevación se resbala o bascula.
6. Retire el tapón de protección (09/1).
7. Extraiga el circlip (09/2) con un destornillador. Procure no perderlo.
8. Retire la arandela (09/3).
9. Retire la rueda del eje.
   Observación: *cuando retire la rueda del eje trasero, no pierda la clavija.*
10. Antes de volver a montar la rueda, limpie el eje y el diámetro interior de la rueda y, luego, lubrique ambas piezas con grasa universal.
11. Coloque la nueva rueda en el eje.
    Observación: *si sustituye la rueda trasera, procure que las ranuras de la clavija y de la rueda estén situadas de frente de forma que pueda introducir la clavija sin forzar.*
12. Coloque la arandela en el eje.
13. Empuje el circlip en la ranura del eje. Si utiliza un alicate para ello, procure no dañar el eje con el alicate.
14. Vuelva a colocar el tapón de protección en el eje.
15. Retire el soporte de apoyo y deje que la cortacésped y el dispositivo de elevación desciendan lentamente hasta el suelo.

9.4 Batería de arranque

No se incluye ningún cargador de batería con la cortacésped de asiento.

Denominación exacta de la batería: consulte compartimento de baterías. La batería de arranque está situada bajo el capó del motor.

Generalmente, la batería viene cargada de fábrica.

Instrucciones de seguridad

ADVERTENCIA

¡Peligro debido a una manipulación incorrecta de la batería de arranque!

Para evitar los riesgos debidos a una manipulación incorrecta de la batería, respete los siguientes puntos.

- La batería no debe guardarse cerca de una chimenea ni un radiador y no debe quemarse. Podría explotar.
- Durante el invierno, guarde la batería de arranque en un local fresco y seco (10 ºC - 15 ºC). Las temperaturas inferiores a 0 ºC deben evitarse.
- No deje la batería descargada durante un largo periodo. Cuando la batería de arranque no se haya utilizado durante un largo periodo de tiempo, debe recargarla con un cargador adecuado.
- No destruya la batería de arranque. El electrolito (ácido sulfúrico) provoca quemaduras en la piel y las prendas. Enjuáguese inmediatamente con abundante agua si han entrado en contacto con el electrolito.
- Mantenga la batería limpia. Límpiela únicamente con un paño seco. No utilice agua, gasolina, diluyente ni ningún producto similar.
- Los polos de conexión deben mantenerse limpios y lubricados con grasa para contactos.
- Los polos de conexión no deben estar cortocircuitados.

Recarga de la batería de arranque

Es necesario cargarla:

- antes de guardarla durante el invierno.
- en caso de largo periodo de inactividad del aparato (más de 3 meses).

ADVERTENCIA

¡Riesgo de carga inadecuada de la batería de arranque!

La corriente de carga no debe ser superior a 5 A y la tensión de carga no debe superar los 14,4 V. Si la tensión de carga es superior, la batería podría explotar.

Cuando manipule la batería, retire siempre la llave de contacto.

Le recomendamos cargar esta batería, que no necesita mantenimiento y es estanca al gas, con un cargador adecuado (que puede comprar en su tienda autorizada).

Antes de cargar la batería, respete las recomendaciones del manual de utilización del fabricante de cargadores.

ATENCIÓN

¡Riesgo de cortocircuito!

Para evitar un cortocircuito, desconecte siempre el cable negativo (-) de la batería en primer lugar y conéctelo en último lugar.

Cuando manipule la batería, retire siempre la llave de contacto.

1. Retire la llave de contacto (01/4).
2. Abra el capó del motor.
3. Conecte las pizas del cargador en los bornes de la batería.

OBSERVACIÓN

Preste atención a la polaridad:

- Borne rojo = polo positivo (+)
- Borne negro = polo negativo (-)

4. Conecte el cargador a la red eléctrica y enciéndalo.

9.5 Desmontado del sistema de corte

El sistema de corte debe desmontarse para utilizar la cortacésped para el mantenimiento invernal y para sustituir la correa trapezoidal.

1. Gire el volante completamente hacia la izquierda (14).
2. Afloje con 5 o 6 vueltas el tornillo cilíndrico (15) del soporte de conducción.
3. Baje el sistema de corte hasta la posición más baja (16).
4. Desenganche el muelle de tracción de sistema de corte (17).
5. Levante el sistema de corte hasta la posición más alta (18).
6. Desenganche el canal de la correa trapezoidal (19).
7. Desenganche la correa trapezoidal del disco de sujeción de la correa situado en el motor (20).
8. Baje de nuevo el sistema de corte hasta la posición más baja (21).
9. Retire los 4 pasadores de seguridad de los estribos de fijación del sistema de corte (22).
10. Retire los estribos por encima de los pernos (22).

9.6 Sustitución de la correa trapezoidal

Para sustituir la correa trapezoidal, acuda a un taller especializado.

10 TRANSPORTE

Durante el transporte de la cortacésped de asiento con dispositivos de transporte (un remolque, por ejemplo), se debe apoyar el sistema de corte para aligerar el dispositivo de suspensión del sistema de corte.

Tenga cuidado durante el transporte y compruebe que el dispositivo de transporte tenga una capacidad suficiente y que la cortacésped esté correctamente estibada.

11 ALMACENADO

La cortacésped de asiento se debe proteger de las intemperies, especialmente de la humedad, la lluvia y las radiaciones solares directas.

No guarde nunca la cortacésped de asiento con carburante en el depósito en el interior de un edificio donde los vapores de la gasolina pudieran entrar en contacto con llamas abiertas o chispas. Guarde la cortacésped de asiento solo en locales adaptados para almacenar vehículos con motor.

Para guardarla durante un largo periodo de tiempo, durante el invierno, por ejemplo, procure retirar el carburante del depósito. El carburante puede evaporarse.

Antes de guardarla por un largo periodo de tiempo, conviene vaciar el carburante del depósito y purgar el carburador para evitar los residuos y no tener problemas a la hora de volver a arrancarla. Solicite consejo a su taller especializado.

12 AYUDA EN CASO DE AVERÍAS

ATENCIÓN

Riesgo de heridas

Las partes del aparato con aristas vivas y móviles pueden provocar heridas.

- Para realizar los trabajos de mantenimiento, entretenimiento y limpieza, utilice siempre guantes de protección.

Avería	Causa	Solución
El motor no arranca.	Falta carburante.	Rellene el depósito, compruebe la purga del depósito y compruebe el filtro de carburante.
	Carburante de mala calidad, sucio o viejo en el depósito.	Utilice sistemáticamente carburante nuevo procedente de recipientes limpios y limpie el carburador (taller del servicio posventa).
	Filtro de aire sucio.	Limpie el filtro de aire (consulte el modo de utilización del fabricante del motor).
	No hay chispa de encendido.	Limpie la bujía, coloque una nueva si fuese necesario, controle el cable de encendido y controle el sistema de encendido (taller del servicio posventa).
	Demasiado carburante en la cámara de combustión debido a numerosas tentativas de arranque.	Afloje la bujía y séquela.
El motor de arranque no funciona.	Batería de arranque descargada o baja.	Cargue la batería de arranque.
	El conmutador de seguridad del asiento del conductor no funciona.	Siéntese correctamente en el asiento del conductor; conmutador defectuoso.
	El conmutador de seguridad del pedal de freno no funciona.	Pise a fondo el pedal del freno.
	Sistema de corte conmutado.	Desconecte el sistema de corte.
	Fusible en el cable (+) de la batería de arranque.	Compruebe el fusible y sustitúyalo si fuese necesario.

Avería	Causa	Solución
La potencia del motor es baja.	Césped demasiado alto o demasiado húmedo.	Corrija la altura de corte, procure dejar espacio para el sistema de corte retrocediendo un poco.
	Filtro de aire sucio.	Limpie el filtro de aire (consulte el modo de utilización del fabricante del motor).
	El ajuste del carburante es incorrecto	Compruebe el ajuste (taller del servicio posventa).
	Cuchilla muy gastada.	Sustituya la cuchilla (taller del servicio posventa).
	Velocidad de desplazamiento demasiado elevada.	Disminuya la velocidad de desplazamiento.
La cortacésped vibra demasiado.	El sistema de corte está deteriorado.	Controle el sistema de corte (taller del servicio posventa).
La cortacésped de asiento no avanza.	Con accionamiento hidrostático: no hay accionamiento.	Ajuste la palanca de derivación hasta la posición de funcionamiento (consulte el *capítulo 7.3 "Cómo empujar la cortacésped de asiento", página 17*).
Corte impreciso.	Cuchilla gastada, no afilada.	Sustituya la cuchilla o afílela. Equilibre las cuchillas afiladas (taller del servicio posventa).
	Altura de corte inadecuada.	Corrija la altura de corte.
	Régimen del motor demasiado bajo.	Ajuste el régimen del motor al máximo.
	Velocidad de desplazamiento demasiado elevada.	Disminuya la velocidad de desplazamiento.
	Presión de los neumáticos diferente en las ruedas.	Infle los neumáticos con la presión correcta. Consulte la presión de los neumáticos adecuada.
Accionamiento, frenos, embrague y sistema de corte.		Compruébelos exclusivamente en un taller del servicio posventa.

OBSERVACIÓN

Si la avería observada no figura en la tabla anterior o no puede repararla usted mismo, consulte con nuestro servicio de posventa.

13 GARANTÍA

Durante el periodo legal de garantía contra los vicios de fabricación, reparamos o sustituimos, según consideremos oportuno, cualquier fallo de material o de fabricación del aparato. La duración de la prescripción depende de la legislación respectiva vigente en el país donde se haya comprado el aparato.

Nuestra garantía es válida siempre que:

- se respete este modo de empleo.
- se utilice el aparato de forma correcta.
- se utilicen piezas de recambio originales.

La garantía no es válida en caso de:

- tentativas de reparación por parte del usuario.
- modificaciones técnicas realizadas por el usuario.
- un uso no conforme.

La garantía no cubre:

- los daños de la pintura debidos a un desgaste normal.
- las piezas de recambio marcadas con un cuadro en el documento de piezas de recambio xxxxxx (x)
- los motores de combustión interna. Estos motores están garantizados por las reglamentaciones de garantía de los fabricantes respectivos de los mismos.

El periodo de garantía comienza a contar a partir de la compra por el primer usuario. La fecha de compra que figura en el tique de compra es la fecha válida. Acuda a su tienda o al punto de servicio posventa autorizado más cercano y presente esta declaración de garantía y la prueba de compra. Los derechos legales del comprador frente al vendedor en caso de fallos no se ven afectados por esta declaración.

ISEKI France S.A.S - ZAC des Ribes
27, avenue des frères Montgolfier - CS 20024
63178 Aubière Cedex (Francia)
Tel. +33 (0)4 73 91 93 51 - Fax. +33 (0)4 73 90 23 11
Correo electrónico: info@iseki.fr - www.iseki.fr