ISEKI FRANCE

01-001520-210520

Tondeuse Frontale

Manuel d'Utilisation

SF225 - SF237

Avertissement !

Lire et comprendre le présent manuel dans son intégralité avant d'utiliser cette machine ou de procéder à son entretien et à son contrôle.
Conserver ce manuel avec soin afin de pouvoir le consulter pour l'utilisation, l'entretien, ou le contrôle de cette machine.

SF225
SF237
SCMA54
SCMB60
SSM54
SBC950

ISEKI & CO., LTD.
Overseas Business Division
5-3-14, Nishi-Nippori, Arakawa-ku,
Tokyo 116-8541, Japan
Phone: +81-(0)3-5604-7658
Fax: +81-(0)3-5604-7703

FSC
www.fsc.org
MIX
Papier van verantwoorde herkomst
Paper from responsible sources
FSC® C105389

Code de la pièce / Teilenummer / Onderdeelcode: 1832-912-102-0-FR/GE/DU
Date de publication / Ausgabedatum / Publicatiedatum: 25/02/2021
Imprimé en Belgique / Gedruckt in Belgien / Afgedrukt in België

SF225 / SF237 / SCMA54 / SCMB60 / SSM54 / SBC950

1832-912-102-0-FR/GE/DU

TONDEUSE À COUPE FRONTALE ISEKI
ISEKI FRONTMÄHER
ISEKI FRONTMAAIER

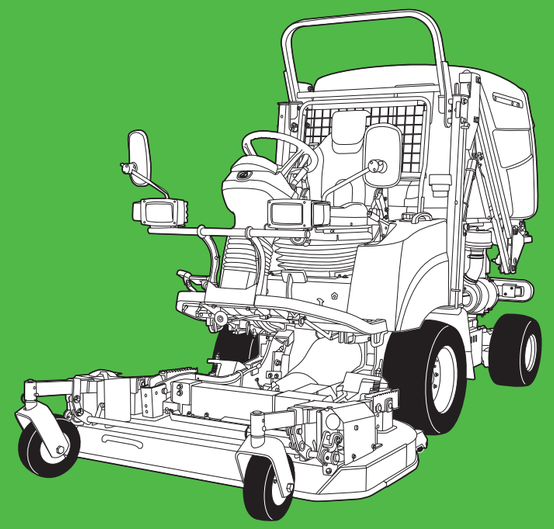

Manuel de l'utilisateur
Bedienungsanleitung
Gebruikershandleiding

FRANÇAIS
DEUTSCH
NEDERLANDS

TONDEUSE À COUPE FRONTALE / FRONTMÄHER / FRONTMAAIER:
SF225 & SF237
PLATEAUX DE COUPE / MÄHWERKE / MAAIERS:
SCMA54 & SCMB60 & SSM54
BAC DE RAMASSAGE / SAMMELBEHÄLTER / OPVANGBAK:
SBC950

ISEKI

TABLE DES MATIÈRES

TABLE DES MATIÈRES 2

CHAPITRE 1. CONSIGNES DE SÉCURITÉ 5
1. À NOTRE CLIENT 5
2. COMMENT UTILISER LA MACHINE EN TOUTE SÉCURITÉ 5
3. AVANT DE DÉMARRER LA TONDEUSE À COUPE FRONTALE 6
4. UTILISATION DE LA TONDEUSE À COUPE FRONTALE 7
5. UTILISATION SUR UN TERRAIN EN PENTE ... 9
6. CIRCULATION SUR LA VOIE PUBLIQUE..... 10
7. CHARGEMENT ET DÉCHARGEMENT DE LA MACHINE D'UN CAMION..... 10
8. RAVITAILLEMENT EN CARBURANT 11
9. DÉPOSE ET REPOSE DE L'ARBRE D'ENTRAÎNEMENT DU PLATEAU DE COUPE..... 12
10. INSPECTION ET MAINTENANCE..... 12
11. MAINTENANCE DU CIRCUIT ÉLECTRIQUE... 14
11.1. MAINTENANCE DU CÂBLAGE ÉLECTRIQUE..... 14
11.2. MANUTENTION DE LA BATTERIE..... 14
11.3. UTILISATION DE CÂBLES DE DÉMARRAGE 15
12. PNEUS ET ROUES..... 15
13. AVANT DE REMISER LA TONDEUSE À COUPE FRONTALE 15
14. REMISAGE PROLONGÉ DE LA TONDEUSE 15
15. EMPLACEMENT DES ÉTIQUETTES D'AVERTISSEMENT 17
Sur la tondeuse à coupe frontale 17
Sur le plateau de coupe 21
Sur le bac 24

CHAPITRE 2. GARANTIE ET SERVICE APRÈS-VENTE..... 26
1. GARANTIE 26
2. SERVICE APRÈS-VENTE..... 26
3. PLAQUE D'IDENTIFICATION 26
Tondeuse à coupe frontale (SF225 et SF237) 26
Plateau de coupe (SCMA54, SCMB60, SCMB60-H et SSM54) 26
Bac (SBC950) 26

CHAPITRE 3. CARACTÉRISTIQUES 27
TONDEUSES À COUPE FRONTALE 27
PLATEAUX DE COUPE 28
BAC DE RAMASSAGE 28

SECTION TONDEUSE À COUPE FRONTALE

CHAPITRE 4. DÉSIGNATION DES PRINCIPAUX COMPOSANTS 31

CHAPITRE 5. COMMANDES ET INSTRUMENTS... 32
1. TABLEAU DE BORD (SF237)..... 32
1.1. CLÉ DE CONTACT 33
1.2. INTERRUPTEUR COMBINÉ 33
1.3. INTERRUPTEUR DU GYROPHARE..... 33
1.4. INTERRUPTEUR DES FEUX DE DÉTRESSE..... 33
1.5. INTERRUPTEUR DE LA PDF (6) 34
1.6. INTERRUPTEUR DE SÉLECTION DU MODE (5)..... 34
1.7. INTERRUPTEUR DE RÉGLAGE DE LA HAUTEUR (SCMB60-H) 34
1.8. TABLEAU DES LAMPES TÉMOINS (SF237) 35
1.9. JAUGE DE CARBURANT (SF237)..... 37
1.10. COMPTEUR HORAIRE (SF237) 37
1.11. JAUGE DE TEMPÉRATURE DU LIQUIDE DE REFROIDISSEMENT (SF237)..... 37
1.12. AFFICHAGE DE L'ACCUMULATION DE SUIE / DU CODE D'ERREUR (SF237)... 37
1.13. INTERRUPTEUR DE RÉGÉNÉRATION DU FAP (SF237) (témoin de demande de régénération) 37
1.14. Interrupteur d'inhibition de régénération du FAP (Témoin d'inhibition de régénération) (SF237) 38
1.15. INTERRUPTEUR DU MODE ECO (SF237)..... 38
1.16. SYSTÈME D'AVERTISSEMENT DE LA TEMPÉRATURE DU LIQUIDE DE REFROIDISSEMENT (LUMINEUX ET SONORE) 38
2. TABLEAU DE BORD (SF225)..... 39
2.1. CLÉ DE CONTACT (SF225) 40
2.2. INTERRUPTEUR COMBINÉ 40
2.3. INTERRUPTEUR DU GYROPHARE (SF225) 41
2.4. INTERRUPTEUR DE FEUX DE DÉTRESSE (SF225)..... 41
2.5. INTERRUPTEUR DE LA PDF (6) 41
2.6. INTERRUPTEUR DE SÉLECTION DU MODE (5)..... 41
2.7. TABLEAU DES LAMPES TÉMOINS (SF225) 42

2.8. JAUGE DE CARBURANT (SF225) 43
2.9. COMPTEUR HORAIRE (SF225) 43
2.10. SYSTÈME D'AVERTISSEMENT DE LA TEMPÉRATURE DU LIQUIDE DE REFROIDISSEMENT (LUMINEUX ET SONORE) 43
3. LEVIERS ET PÉDALES DE COMMANDE..... 44
3.1. PÉDALE DE FREIN (1)..... 44
3.2. PÉDALE DE MARCHE-AVANT HST (2).... 44
3.3. PÉDALE DE MARCHE-ARRIÈRE HST (3)..... 44
3.4. PÉDALE DE BLOCAGE DE DIFFÉRENTIEL (4) 44
3.5. LEVIER DE FREIN DE STATIONNEMENT (5)..... 45
3.6. LEVIER D'INCLINAISON (6)..... 45
4. PANNEAU D'AILE 45
4.1. LEVIER DE LEVAGE DU PLATEAU DE COUPE (1) 45
4.2. LEVIER DE LEVAGE DU BAC (2) 45
4.3. LEVIER DE DÉVERSEMENT DU BAC (3)... 45
4.4. LEVIER D'ACCÉLÉRATEUR (4)..... 45
5. AUTRES COMMANDES 45
5.1. INTERRUPTEURS DE SÉCURITÉ..... 45
5.2. INTERRUPTEUR DE DÉCHARGEMENT HST..... 46

CHAPITRE 6. INSPECTION AVANT UTILISATION ... 47
1. POINTS D'INSPECTION..... 47
2. INSPECTION ET MAINTENANCE..... 47

CHAPITRE 7. UTILISATION 48
1. AVANT DE DÉMARRER LE MOTEUR..... 48
2. DÉMARRAGE DU MOTEUR 48
3. DÉPLACEMENT..... 49
4. LEVIER 4RM 50
5. ARRÊT 50
6. ARRÊT DU MOTEUR..... 51
7. RÉGÉNÉRATION DU FAP (SF237)..... 51
8. DÉTAILS DE L'ÉTAT DE RÉGÉNÉRATION DU FAP ... 53
9. PROCESSUS DE RÉGÉNÉRATION MANUELLE DU FAP ET ÉTAT DU DISPOSITIF D'AVERTISSEMENT 53

CHAPITRE 8. MAINTENANCE..... 54
1. MAINTENANCE ET REMPLISSAGE DE LUBRIFIANT 54
1.1. SCHÉMA DE GRAISSAGE 54
1.2. INTERVALLES D'INSPECTION 55
2. ACCÈS AUX POINTS D'ENTRETIEN..... 56
2.1. Levage du bac..... 56
2.2. Ouverture du capot moteur..... 56
3. CONTRÔLE DU NIVEAU D'HUILE MOTEUR... 56
4. REMPLACEMENT DE L'HUILE MOTEUR..... 57
5. FILTRE À HUILE MOTEUR..... 58
6. CONTRÔLE DES AUTRES NIVEAUX D'HUILE 58
6.1. Huile de transmission 58
6.2. Huile 4RM 59
6.3. Huile du carter de chaîne 59
6.4. Huile de l'essieu arrière..... 59
7. VIDANGE DE L'HUILE DE TRANSMISSION ... 59
8. FILTRES D'ASPIRATION 59
9. CONTRÔLE DU NIVEAU DE LIQUIDE DE REFROIDISSEMENT..... 60
10. RADIATEUR..... 60
11. VIDANGE DU CIRCUIT DE REFROIDISSEMENT 61
12. NIVEAU DE CARBURANT / APPOINT 62
13. FILTRE À CARBURANT..... 62
14. TUYAUX D'ALIMENTATION EN CARBURANT 63
15. FILTRE À AIR 63
16. RENIFLARD DE CARTER (SF237) 64
17. COURROIE DU VENTILATEUR 64
18. JEU DE LA PÉDALE DE FREIN 65
19. POSITION NEUTRE DU MODULE HST..... 65
20. FUSIBLES ET CIRCUIT ÉLECTRIQUE 66
20.1. Fusibles principaux..... 66
20.2. Fusibles à action retardée et fusibles moteur...67
20.3. Câblage 67
21. BATTERIE 67
22. BOULONS ET ÉCROUS DE SERRAGE DES ROUES 68
23. PRESSION DES PNEUS (GONFLAGE)..... 68
24. VOLANT / PINCEMENT 69
25. REFROIDISSEUR D'HUILE / ORGANES DU CIRCUIT HYDRAULIQUE..... 69
26. INTERRUPTEURS DE SÉCURITÉ..... 69
27. NETTOYAGE DE LA MACHINE..... 70

CHAPITRE 9. REMISAGE 71
1. REMISAGE QUOTIDIEN ET DE COURTE DURÉE..... 71
2. REMISAGE PROLONGÉ DE LA TONDEUSE 71
3. REMISE EN ROUTE APRÈS UN REMISAGE PROLONGÉ 71

CHAPITRE 10. DÉPANNAGE 72
1. MOTEUR..... 72
2. CIRCUIT ET ORGANES DE FREINAGE 74
3. SYSTÈME DE LEVAGE 74
4. DIRECTION..... 75
5. TRH 75
6. ÉQUIPEMENT ÉLECTRIQUE..... 76
7. CODE D'ERREUR DU MOTEUR (SF237)..... 77

SECTION DU PLATEAU DE COUPE

CHAPITRE 1. DÉSIGNATION DES PRINCIPAUX COMPOSANTS 84
1. SCMA54 84
2. SCMB60 85
3. SCMB60-H 86
4. SSM54 87

CHAPITRE 2. FIXATION ET SÉPARATION DU PLATEAU DE COUPE 88
1. FIXATION ET SÉPARATION 88
2. RÉGLAGE DE LA HAUTEUR DE LEVAGE MAXIMALE 88
3. FIXATION DU PLATEAU DE COUPE 88
4. FIXATION DU JOINT DE CARDAN 89
5. SÉPARATION DU PLATEAU DE COUPE 89

CHAPITRE 3. UTILISATION DU PLATEAU DE COUPE 90
1. AVANT UTILISATION 90
2. RÉGLAGE DE LA HAUTEUR DE COUPE (SCMA54) 90
3. DÉBUT DE LA TONTE 91
4. NETTOYAGE DU PLATEAU DE COUPE OBSTRUÉ PAR L'HERBE 93
5. NETTOYAGE DU PLATEAU DE COUPE ET DU TUNNEL D'ÉJECTION OBSTRUÉS PAR L'HERBE 93
6. ARRÊT D'URGENCE 93
7. ARRÊT DE LA TONTE 93
8. EFFICACITÉ DE LA TONTE 94
9. RETOURNEMENT DU PLATEAU DE COUPE 94
10. INSTALLATION DU GUIDE DE MULCHING (SCMA54, SCMB60) 95
11. SYSTÈME DE VERROUILLAGE DE L'ÉJECTION LATÉRALE (SSM54) 95

CHAPITRE 4. INSPECTION ET MAINTENANCE DES COMPOSANTS PRINCIPAUX 96
1. HUILE DU CARTER D'ENGRENAGE CONIQUE (SCMA54/SCMB60) 96
2. HUILE DU CARTER D'ENGRENAGE CONIQUE (SSM54) 97
3. INSPECTION ET REMPLACEMENT DES LAMES 97
   3.1. Retournement du plateau de coupe 97
   3.2. Inspection et remplacement des lames / Position G et D (SCMA54/SCMB60) 98
   3.3. Inspection et remplacement des lames (SSM54) 99
   3.4. Qualité des lames 100
4. INSPECTION DES ROUES DE JAUGE / ROULEAUX 100
   4.1. INSPECTION DES ROUES DE JAUGE 101
   4.2. INSPECTION DES ROULEAUX 101
5. NETTOYAGE DU PLATEAU DE COUPE 101
6. INSPECTION ET REMPLACEMENT DE LA COURROIE DE TRANSMISSION POUR SSM54 101
7. SCHÉMA DE GRAISSAGE 102
   SCMA54 102
   SCMB60 103
   SCMB60-H 104
   SSM54 105
8. TABLEAU D'INSPECTION PÉRIODIQUE 106

CHAPITRE 5. REMISAGE DE LA TONDEUSE 107

CHAPITRE 6. DÉPANNAGE 108

SECTION DU BAC

CHAPITRE 1. DÉSIGNATION DES PRINCIPAUX COMPOSANTS 112
1. SBC950F-HE4 112

CHAPITRE 2. UTILISATION DU BAC 114
1. AVANT UTILISATION 114
2. RÉGLAGE DU CAPTEUR DE REMPLISSAGE 114
3. INTERRUPTEUR DE SÉCURITÉ D'ARRÊT DE LA PDF 114
4. NETTOYAGE DU BAC 114
5. EFFICACITÉ DU RAMASSAGE 115
6. PLIAGE DU HAUT DE L'ARCEAU DE SÉCURITÉ 115
7. SIGNAL SONORE INDIQUANT UN BAC PLEIN 115
8. RÉGLAGE DE LA TIGE PIVOT 115
9. DÉVERSEMENT DE L'HERBE 116

CHAPITRE 3. INSPECTION ET MAINTENANCE DES COMPOSANTS PRINCIPAUX 117
1. INSPECTION DES FLEXIBLES HYDRAULIQUES 117
2. POINTS DE GRAISSAGE 117

CHAPITRE 4. REMISAGE DU BAC 119

CHAPITRE 5. DÉPANNAGE 120

BRUIT ET VIBRATIONS 121

CHAPITRE 1. CONSIGNES DE SÉCURITÉ

1. À NOTRE CLIENT

Avant d'utiliser la tondeuse à coupe frontale pour la première fois, vous devez lire ce manuel de l'utilisateur attentivement et dans son intégralité afin de bien en connaître le fonctionnement et d'exécuter votre travail correctement et en toute sécurité.
Nous vous conseillons de le relire de temps à autre afin de rafraîchir vos connaissances quant au fonctionnement de la tondeuse à coupe frontale.

Conservez le manuel dans un endroit pratique pour pouvoir le consulter quand cela s'avère nécessaire.

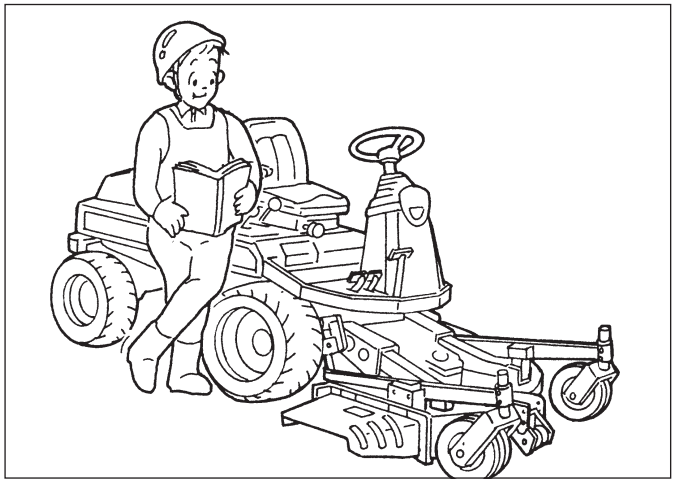

FIG. 1-1

La tondeuse à coupe frontale est prévue pour tondre des pelouses bien entretenues. Il n'est pas recommandé de l'utiliser dans d'autres endroits. En outre, le fabricant décline toute responsabilité pour des dégâts résultant d'une utilisation non autorisée, celle-ci se faisant aux risques et périls de l'utilisateur. Une utilisation correcte de la tondeuse à coupe frontale implique également que l'utilisateur respecte les instructions d'utilisation, de réglage et d'entretien de ce manuel de l'utilisateur.

Pour toute question concernant votre tondeuse à coupe frontale, n'hésitez pas à contacter votre agent ISEKI.

Chaque fois que vous voyez les mots et symboles figurant ci-dessous dans le manuel et sur les décalcomanies de sécurité, vous devez prendre connaissance des instructions et des avertissements correspondants.

DANGER : ce symbole, accompagné du mot DANGER, indique une situation de danger immédiat qui, si elle n'est pas évitée, peut entraîner des BLESSURES TRÈS GRAVES, VOIRE LA MORT.

AVERTISSEMENT : ce symbole, accompagné du mot AVERTISSEMENT, indique une situation potentiellement dangereuse qui, si elle n'est pas évitée, peut entraîner des BLESSURES GRAVES, VOIRE LA MORT.

ATTENTION : ce symbole, accompagné du mot ATTENTION indique une situation potentiellement dangereuse, qui, si elle n'est pas évitée, peut entraîner des BLESSURES LÉGÈRES.

IMPORTANT : Le mot IMPORTANT est utilisé pour fournir des instructions ou des conseils permettant d'optimiser les performances de la tondeuse à coupe frontale.

REMARQUE : Le mot REMARQUE est utilisé pour signaler des points d'un intérêt particulier pour une utilisation ou une réparation plus efficace et aisée.

2. COMMENT UTILISER LA MACHINE EN TOUTE SÉCURITÉ

Le non-respect des consignes de sécurité suivantes peut entraîner des blessures graves ou la mort. En tant que propriétaire ou utilisateur de la tondeuse à coupe frontale, vous êtes responsable de la prévention des accidents ou des blessures.

2.1. Avant de démarrer la tondeuse à coupe frontale, respectez toutes les mentions de sécurité figurant sur la machine et conformez-vous à l'ensemble des instructions du fabricant. Faute de quoi, vous risqueriez de vous blesser.

2.2. Lisez attentivement les étiquettes d'avertissement de la tondeuse à coupe frontale, du plateau de coupe et du bac de ramassage, et respectez les instructions données pour éviter de vous blesser.

2.3. Assurez-vous que tous les utilisateurs sont des individus responsables ayant lu les instructions ou ayant été parfaitement formés à l'utilisation sécurisée de la tondeuse à coupe frontale.

2.4. Tous les utilisateurs doivent évaluer leur état de santé et leur capacité à faire fonctionner la tondeuse à coupe frontale, afin d'être en mesure de se protéger et de protéger les tiers contre toute blessure grave. N'utilisez jamais la tondeuse à coupe frontale si vous êtes sous l'influence de l'alcool ou de médicaments.

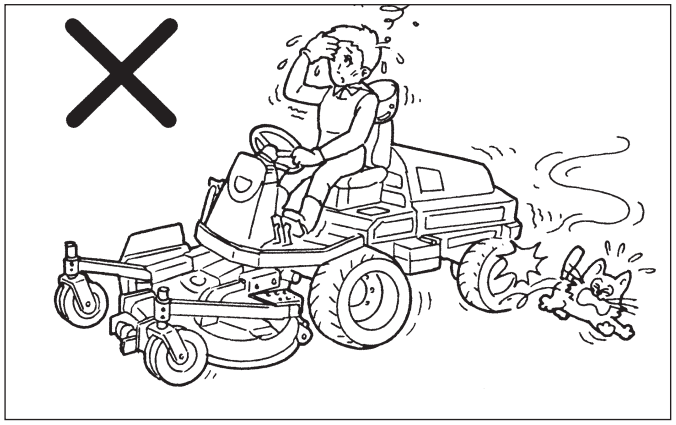

FIG. 1-2

2.5. Veillez à bien comprendre comment utiliser et entretenir la tondeuse à coupe frontale correctement et en toute sécurité. Recherchez et obtenez les instructions pratiques concernant une utilisation et un entretien corrects de la tondeuse à coupe frontale.

2.6. Veillez à porter les équipements de sécurité nécessaires, comme un casque de protection, des lunettes de sécurité, des chaussures de sécurité, des bouchons d'oreilles, des gants, etc.

2.7. Portez des vêtements et un équipement de sécurité lorsque vous utilisez, réglez ou procédez à l'entretien de la tondeuse à coupe frontale, comme des lunettes de sécurité, des pantalons longs, des chaussures résistantes et des protections auditives. Les cheveux longs, les vêtements amples ou les bijoux peuvent être happés dans les pièces en mouvement.

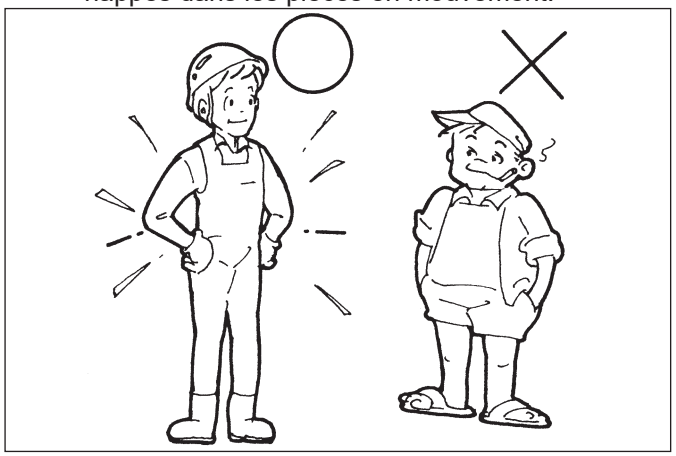

FIG. 1-3

2.8. Ne laissez jamais les personnes suivantes utiliser la tondeuse à coupe frontale :
- Les personnes insuffisamment formées à l'utilisation de la tondeuse à coupe frontale ;
- Les personnes susceptibles de ne pas comprendre les instructions de cette notice et les étiquettes de sécurité ;
- Les femmes enceintes ;
- Les enfants : les réglementations locales peuvent imposer des limites d'âge pour le conducteur.

2.9. Inspectez régulièrement la tondeuse à coupe frontale. Si vous ne le faites pas, cela peut réduire la durée de vie de la tondeuse à coupe frontale, mais également ne pas en permettre une utilisation sécurisée et efficace.

2.10. N'utilisez jamais la tondeuse à coupe frontale pour un usage autre que celui prévu par le fabricant, même si cela n'est pas mentionné dans cette notice d'emploi.

3. AVANT DE DÉMARRER LA TONDEUSE À COUPE FRONTALE

3.1. Prévoyez suffisamment de temps pour effectuer le travail prévu. Travailler dans la précipitation peut entraîner des accidents. Lorsqu'il fait très chaud, très froid ou humide, prévoyez un plan ou une méthode de travail garantissant une utilisation sûre de la tondeuse à coupe frontale.

3.2. Tondez uniquement en plein jour ou sous un éclairage artificiel satisfaisant. Tondre la nuit peut provoquer des accidents.

3.3. Inspectez soigneusement la zone de travail et enlevez les pierres, jouets, branches, fils et autres objets étrangers. Faute de quoi, ils pourraient être projetés par les lames de la tondeuse à coupe frontale et provoquer des accidents graves.

3.4. Assurez-vous qu'aucune personne ni aucun animal ne sont présents dans la zone de tonte. Éloignez les enfants de la zone de tonte et placez-les sous la surveillance vigilante d'un adulte responsable.

3.5. N'utilisez la tondeuse à coupe frontale que lorsque les contrôles de présence de l'utilisateur, les interrupteurs de sécurité et les protections sont en place et fonctionnent correctement.

3.6. Démarrez le moteur en étant assis sur le siège du conducteur.

3.7. Avant de démarrer le moteur, assurez-vous qu'il n'y a pas d'obstacles devant la tondeuse à coupe frontale, que le levier de transmission est en position Neutre, que le frein de stationnement est serré et débrayez l'unité (les unités) de coupe. Dans le cas contraire, cela pourrait provoquer des accidents.

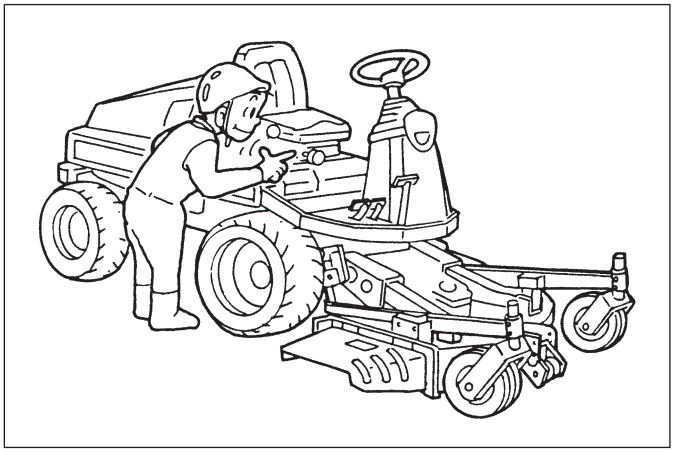

FIG. 1-4

3.8. Démarrez le moteur uniquement à l'aide de la clé de contact. N'essayez jamais de démarrer le moteur en court-circuitant les bornes ; la tondeuse à coupe frontale risquerait de se déplacer brusquement et de provoquer des accidents.

3.9. Ne démarrez jamais le moteur dans un local clos. Les vapeurs de monoxyde de carbone risquent de s'y accumuler. Si vous démarrez le moteur à l'intérieur, prévoyez une ventilation suffisante.

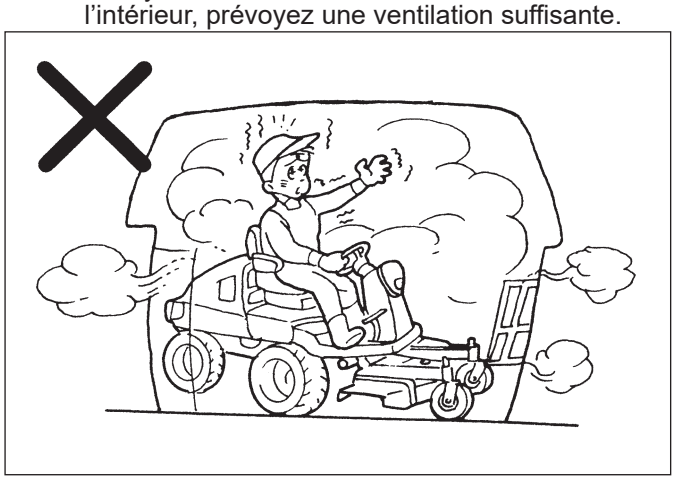

FIG. 1-5

3.10. Assurez-vous que les conditions de sécurité sont respectées autour de la tondeuse à coupe frontale et déplacez-vous lentement au démarrage. Un démarrage brutal peut provoquer des accidents.

3.11. Familiarisez-vous à l'utilisation de la tondeuse à coupe frontale ; apprenez en particulier à vous arrêter. Vous devez être capable d'arrêter la tondeuse à coupe frontale lorsque vous le souhaitez.

3.12. Utilisez exclusivement les équipements et accessoires homologués par le fabricant ; installez-les et utilisez-les en vous conformant aux instructions.

3.13. Lorsqu'un équipement autre qu'un plateau de coupe standard, tel qu'un bac ou une cabine, est installé sur votre tondeuse à coupe frontale, interrogez toujours votre agent ISEKI à propos de l'équilibre de la machine. Suivez toujours ses conseils.

3.14. Gardez à l'esprit que l'utilisateur de la tondeuse à coupe frontale est responsable des accidents provoqués par la tondeuse à des tiers et à leurs biens.

3.15. Vérifiez l'état d'usure et les dommages éventuels de la tondeuse à coupe frontale. Remplacez toute pièce usée ou endommagée.

3.16. Plus particulièrement avant de démarrer la tondeuse, veillez à effectuer les opérations d'inspection qui s'imposent avant toute utilisation, notamment les freins, et vérifiez visuellement que les lames et leurs écrous de serrage ne sont pas usés, endommagés ou desserrés. Remplacez les lames et les écrous usés ou endommagés en même temps pour garantir l'équilibrage des lames. Dans le cas contraire, le freinage risque d'être insuffisant et les lames pourraient se briser et être éjectées, ce qui est très dangereux.

4. UTILISATION DE LA TONDEUSE À COUPE FRONTALE

4.1. Lorsque la tondeuse à coupe frontale fonctionne, éloignez-vous du tunnel d'éjection, de l'unité (des unités) de coupe et des pièces en mouvement.

4.2. En cours de travail, ne laissez pas d'autres personnes, en particulier des enfants, ou des animaux, évoluer à proximité de la tondeuse à coupe frontale. Ne dirigez pas le tunnel d'éjection vers quelqu'un.

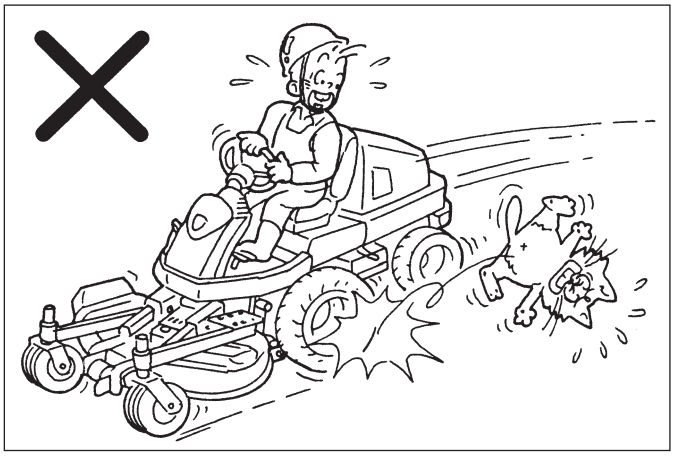

FIG. 1-6

4.3. Quand vous travaillez à plusieurs, veillez à bien avertir les personnes présentes des mouvements que vous comptez effectuer.

4.4. Pour utiliser la tondeuse à coupe frontale, veillez à vous asseoir correctement sur le siège du conducteur, tenez le volant à deux mains et regardez dans la direction dans laquelle la tondeuse avance. Évitez de regarder sur le côté ou de tenir le volant d'une seule main.

4.5. N'essayez jamais d'utiliser la tondeuse à coupe frontale sans être assis sur le siège du conducteur avec la ceinture de sécurité bouclée. N'essayez jamais de descendre ou de monter quand la tondeuse à coupe frontale est en mouvement.

4.6. Quand vous prenez un virage, ralentissez suffisamment. Un virage pris à vive allure risque de faire basculer la tondeuse à coupe frontale.

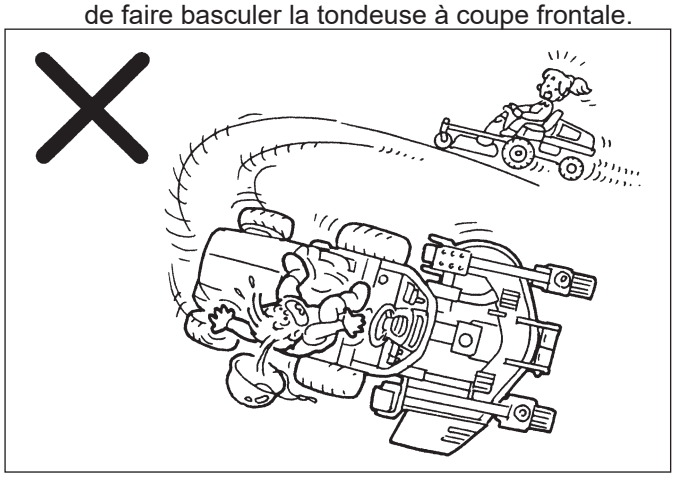

FIG. 1-7

4.7. Ne tondez pas sur une herbe humide. La tondeuse à coupe frontale risque de glisser.

4.8. N'essayez jamais d'enfoncer la pédale de blocage de différentiel de la tondeuse à coupe frontale dans un virage. Prendre un virage avec le blocage de différentiel engagé risque de faire basculer la tondeuse.

4.9. Lorsque vous effectuez une marche-arrière, assurez-vous que la voie est dégagée au sol et derrière vous.

4.10. Ne tondez pas en marche-arrière à moins que cela ne soit absolument nécessaire.

4.11. N'utilisez jamais la tondeuse à coupe frontale sur un terrain accidenté (fossés, trous ou gradins). La tondeuse risquerait de basculer ou de tomber.

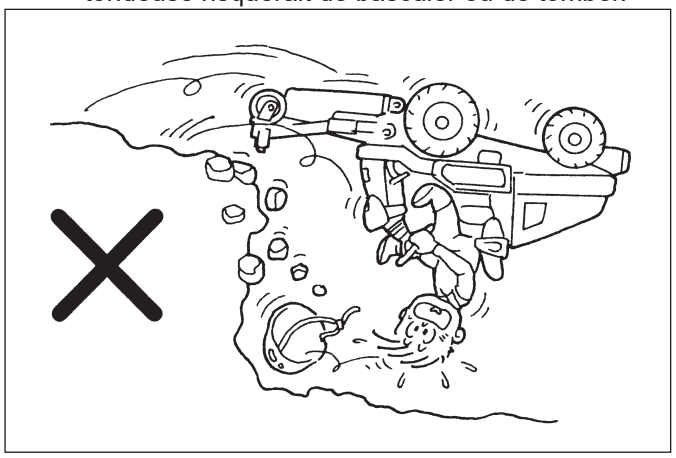

FIG. 1-8

4.12. Avant d'accéder à des pièces mobiles, arrêtez le moteur et veillez à éloigner vos mains, vos pieds, vos vêtements ou vos accessoires de façon à ce qu'ils ne soient pas pris dans les pièces en mouvement de la tondeuse à coupe frontale.

4.13. Soyez vigilant lorsque vous tournez sans aucune visibilité ou abordez des objets risquant de vous obstruer la vue. Faites attention aux trous, aux ornières ou aux bosses. Les herbes hautes peuvent masquer des obstacles.

4.14. Ne laissez jamais un pied au repos sur la pédale de frein. En effet, vous risquez d'user prématurément les disques de frein, ce qui peut provoquer des accidents graves.

4.15. L'utilisation de la pédale du régulateur de vitesse pour les déplacements doit se limiter aux opérations sur des terrains plats et dégagés, avec le levier de sélection de plage de vitesse toujours en position de bas régime.

4.16. N'essayez jamais de tondre en l'absence du capot d'éjection ou avec le capot ouvert.

4.17. N'essayez jamais d'utiliser la machine en l'absence du capot de l'arbre d'entraînement.

4.18. N'essayez pas de régler la hauteur de coupe lorsque le moteur est en marche.

4.19. Réglez la hauteur de coupe avec les roues de réglage de hauteur en fonction de l'état de la surface à tondre. Si vous tondez sur un terrain accidenté avec une faible hauteur de coupe, les lames risquent de heurter le sol ou des pierres, ce qui est très dangereux.

4.20. Si vous heurtez un corps étranger ou si la tondeuse à coupe frontale se met à vibrer anormalement, arrêtez-la immédiatement, attendez l'arrêt de toutes les pièces en mouvement et inspectez l'unité (les unités) de coupe. Procédez à toutes les réparations avant de reprendre le travail.

4.21. Veillez à maintenir propre le tunnel d'éjection de l'herbe. En cas d'obstruction, le capot d'éjection risque de s'ouvrir et de laisser s'échapper l'herbe et les cailloux, ce qui est très dangereux.

4.22. Ne laissez jamais de l'herbe ou des feuilles s'accumuler autour des pièces chaudes comme le moteur ou l'échappement, cela risquerait de déclencher un incendie.

4.23. Avant de déplacer la tondeuse à coupe frontale, veillez à arrêter les lames de coupe et à relever le plateau de coupe. Sinon, elles risquent de heurter et de projeter des cailloux, ce qui est très dangereux.

4.24. Lorsque vous roulez sur un talus ou un gradin, arrêtez les lames de coupe et relevez le plateau de coupe, puis franchissez lentement l'obstacle de face. Évitez de franchir un obstacle trop important, la tondeuse à coupe frontale risquerait de basculer ou de se renverser.

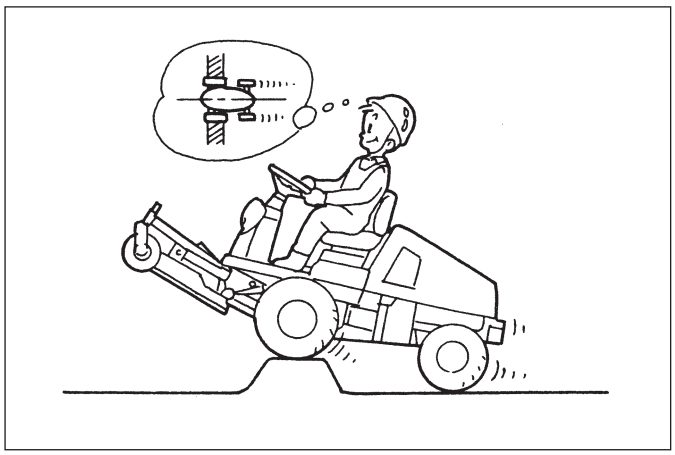

FIG. 1-9

4.25. Arrêtez l'unité (les unités) de coupe lorsque vous traversez des zones de gravier.

4.26. Faites attention à la circulation lorsque vous utilisez la tondeuse à coupe frontale près d'une voie de circulation ou lorsque vous traversez une route.

4.27. N'essayez jamais d'utiliser la tondeuse à coupe frontale pour tracter un outil ou une remorque. Elle n'est pas conçue pour tirer une charge.

4.28. Restez vigilant et arrêtez la tondeuse à coupe frontale si des personnes ou des animaux entrent dans la zone de travail.

4.29. Ne transportez aucun passager.

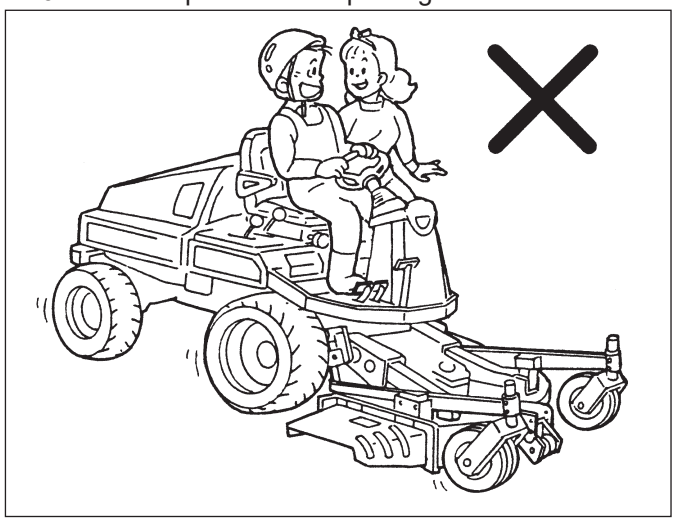

FIG. 1-10

4.30. Ne transportez jamais d'enfants, même lorsque les lames ne tournent pas. Les enfants sont susceptibles de tomber de la tondeuse à coupe frontale et d'être grièvement blessés ou de vous empêcher de l'utiliser en toute sécurité. Les enfants ayant été précédemment transportés peuvent surgir dans la zone de tonte pour monter à nouveau sur la tondeuse et être écrasés ou renversés par celle-ci.

4.31. Si vous utilisez la tondeuse pendant une longue période, reposez-vous toutes les deux à trois heures.

4.32. Dès que vous entendez un grondement de tonnerre, arrêtez la tondeuse et abritez-vous immédiatement à l'intérieur. Si vous ne pouvez pas vous abriter à l'intérieur, accroupissez-vous. Dans le cas contraire, vous pourriez être frappé par la foudre.

4.33. Avant d'arrêter le moteur, veillez à abaisser le plateau de coupe au maximum, à serrer le frein de stationnement et à placer le levier de prise de force (PDF) en position d'arrêt.

4.34. Avant de quitter la tondeuse à coupe frontale sur la zone de travail, quelle qu'en soit la raison, procédez toujours comme suit :
- Arrêtez la tondeuse à coupe frontale sur un terrain plat.
- Arrêtez les unités de coupe, débrayez la PDF et abaissez les équipements.
- Débrayez les entraînements.
- Serrez le frein de stationnement. Afin d'optimiser les performances du frein de stationnement, enfoncez la pédale de frein et serrez le frein de stationnement.
- Arrêtez le moteur et attendez que toutes les pièces en mouvement s'arrêtent.

5. UTILISATION SUR UN TERRAIN EN PENTE

DANGER : les pentes constituent un facteur majeur d'accident pour les tondeuses à coupe frontale et elles peuvent entraîner des blessures graves.

Nous vous déconseillons d'utiliser la tondeuse à coupe frontale équipée d'un plateau de coupe sur un terrain

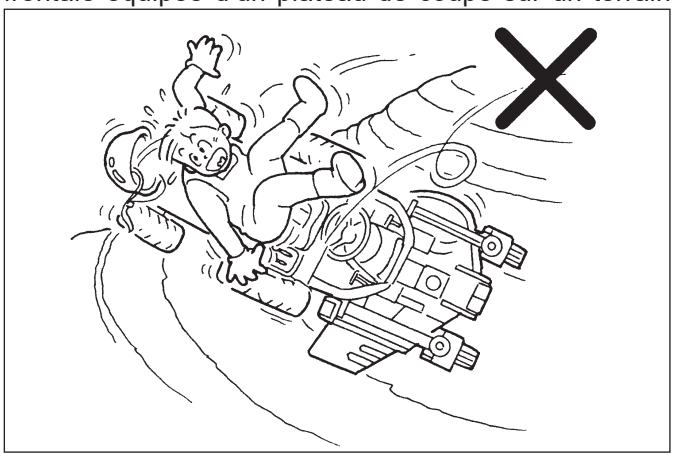

FIG. 1-11

en pente. Tous les terrains en pente sont dangereux et nécessitent de redoubler de prudence.

Vous pouvez perdre le contrôle de la tondeuse à coupe frontale sur un terrain en pente pour l'une des raisons suivantes :
- Les roues n'adhèrent pas suffisamment ; vous conduisez trop vite ;
- Vous ne freinez pas correctement ; le type de tondeuse à coupe frontale n'est pas adapté à la tâche ;
- Vous ne connaissez pas les conditions du terrain (les pentes, plus particulièrement) ;
- Vous n'avez pas correctement fixé un équipement ou distribué une charge.

Si vous devez utiliser la tondeuse à coupe frontale sur une pente, la déclivité NE DOIT JAMAIS dépasser plus de « 12° ». Même si vous utilisez la tondeuse sur une pente de moins de « 12° », veillez à respecter les instructions suivantes :

Une déclivité de « 12° » est spécifiée pour les tondeuses à coupe frontale équipées des accessoires mentionnés ci-dessous :
- La tondeuse à coupe frontale n'est équipée d'aucun accessoire ni d'aucune cabine autre qu'un plateau de coupe et un bac de ramassage standard.
- La tondeuse à coupe frontale est équipée d'un plateau de coupe et d'un bac de ramassage standard.

  Les bacs de ramassage et autres accessoires peuvent modifier la stabilité de la tondeuse à coupe frontale. Suivez les instructions relatives à l'ajout de poids afin d'améliorer la stabilité de la tondeuse à coupe frontale. Quand la tondeuse à coupe frontale est dotée d'un équipement supplémentaire, tel qu'une cabine, etc., demandez à votre agent ISEKI en quoi il peut modifier son équilibre. Suivez toujours ses conseils.

L'arceau de sécurité est un dispositif de sécurité.

	Référence des poids	Quantité	Remarque
ENSEMBLE poids (arrière)	1832-923-600-00	1	
ENSEMBLE pare-chocs	1728-410-360-00	1	Équipement configuré
ENSEMBLE poids (15)	1614-922-200-20	5 (Max)	

- Maintenez l'arceau de sécurité en position verticale et verrouillée. Bouclez toujours la ceinture de sécurité lorsque vous utilisez la tondeuse. Assurez-vous que la ceinture peut être détachée rapidement en cas d'urgence.
- L'arceau de sécurité peut seulement être replié en cas d'absolue nécessité pour le remisage. N'utilisez pas la tondeuse si l'arceau de sécurité est replié. Si l'arceau de sécurité est replié, vous n'avez aucun dispositif de protection en cas de renversement.
- N'utilisez pas la ceinture de sécurité si l'arceau de sécurité est replié.
- Ne retirez pas l'arceau de sécurité de la tondeuse.

(siège d'origine ISEKI : 1832-611-210-10)

5.1. Veillez à porter un casque lorsque vous utilisez la machine.

5.2. Si vous ne vous sentez pas à l'aise lorsque vous utilisez la tondeuse à coupe frontale sur une pente, ne procédez pas à la tonte.

5.3. Évaluez le terrain afin de déterminer quels seront les accessoires et équipements nécessaires pour travailler en toute sécurité.

5.4. Ne tondez pas à proximité d'un dénivelé, de fossés ou de remblais. Vous pouvez renverser la tondeuse à coupe frontale si une roue se trouve en bordure d'un dénivelé ou si une bordure s'effondre. Un terrain irrégulier peut provoquer le retournement de la tondeuse à coupe frontale.

5.5. Ne tondez jamais une herbe très humide.

5.6. N'utilisez jamais le régulateur de vitesse pendant la tonte.

5.7. Évitez les démarrages et les arrêts brusques.

5.8. Tondez en montant et en descendant une pente ; ne tondez pas parallèlement à la pente.

5.9. Sur une pente, utilisez la machine à vitesse réduite. Ne changez pas brusquement de vitesse ou de direction.

5.10. Ne changez pas de direction sur une pente, à moins que cela ne soit nécessaire. Tournez lentement pour descendre la pente, si c'est possible.

5.11. Si les pneus perdent de leur adhérence, débrayez l'unité (les unités) de coupe et avancez lentement, en descendant directement la pente. Ne serrez pas le frein de la tondeuse à coupe frontale lorsqu'elle descend une pente. Embrayez doucement et ayez toujours une vitesse embrayée, particulièrement en descente.

5.12. N'utilisez pas le bac de ramassage lorsque vous tondez sur une pente raide.

5.13. N'essayez pas de stabiliser la tondeuse à coupe frontale en mettant un pied à terre.

5.14. Ne laissez jamais la tondeuse à coupe frontale à l'arrêt dans une pente.

6. CIRCULATION SUR LA VOIE PUBLIQUE

6.1. Cette tondeuse à coupe frontale ne peut pas être conduite sur la voie publique sans l'autorisation d'une autorité locale, etc. Par conséquent, il peut être illégal de circuler sur la voie publique, mais également de la traverser.

6.2. Lorsque vous transportez la tondeuse à coupe frontale sur la voie publique, chargez-la sur un camion ou une remorque.

7. CHARGEMENT ET DÉCHARGEMENT DE LA MACHINE D'UN CAMION

7.1. Lorsque vous chargez la tondeuse à coupe frontale sur un camion, coupez le moteur du camion, serrez son frein de stationnement et calez les roues pour éviter tout mouvement intempestif du camion ou de la remorque.

7.2. Faites particulièrement attention à la sécurité aux alentours de la tondeuse à coupe frontale et demandez à une autre personne de guider le conducteur. Ne laissez personne s'approcher de la tondeuse à coupe frontale, en particulier à l'avant ou à l'arrière de celle-ci.

7.3. Lorsque vous chargez la tondeuse à coupe frontale sur un camion, relevez complètement le plateau de coupe, puis montez lentement en marche-avant, en ligne droite. Déchargez-la en marche-arrière du camion ou de la remorque.

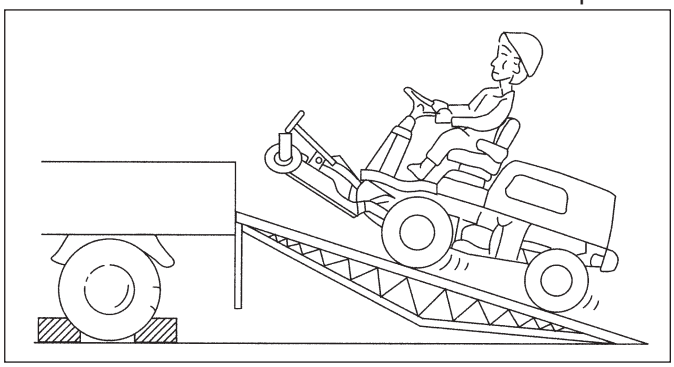

FIG. 1-12

7.4. Si le moteur de la tondeuse à coupe frontale cale sur les rampes, freinez immédiatement et laissez la machine rouler lentement en bas des rampes en relâchant progressivement les freins. Redémarrez le moteur et réessayez.

7.5. Utilisez des rampes ayant des caractéristiques identiques ou supérieures à celles données ci-dessous. Si la tondeuse à coupe frontale est équipée d'accessoires autres que ceux mentionnés dans les spécifications suivantes, demandez conseil à votre agent ISEKI.

Caractéristiques des rampes

- Longueur : plus de 4 fois la hauteur de la plate-forme du camion
- Largeur (largeur réelle) plus de 30 cm
- Quantité nécessaire 2 rampes
- Capacité (une rampe) plus de 750 kg
- Les rampes doivent comporter des surfaces antidérapantes.
- Les caractéristiques précédentes s'appliquent à la tondeuse à coupe frontale avec les configurations suivantes :

- La tondeuse à coupe frontale n'est équipée d'aucun accessoire ni d'aucune cabine autre qu'un plateau de coupe et qu'un bac de ramassage standard.
- La tondeuse à coupe frontale est équipée d'un plateau de coupe et d'un bac de ramassage standard.

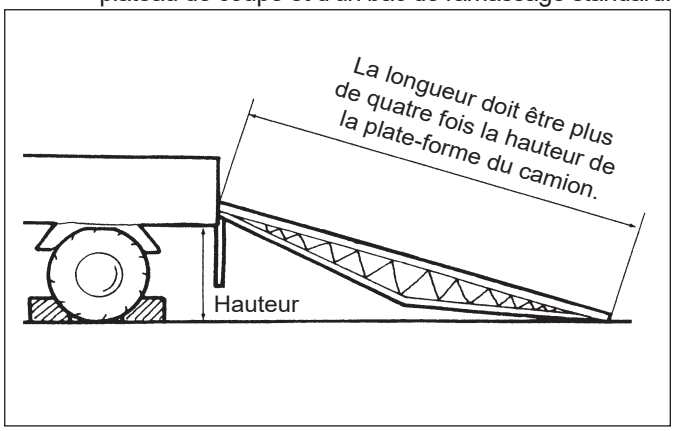

FIG. 1-13

7.6. Garez le camion sur un sol plat et dur. Fixez solidement les rampes sur la plate-forme du camion en élevant le haut de la rampe au niveau de la plate-forme.

7.7. Conduisez la tondeuse à coupe frontale avec prudence au moment où elle passe des rampes à la plate-forme, car elle change d'angle brutalement.

7.8. Quand la tondeuse à coupe frontale est chargée sur le camion, abaissez le plateau de coupe sur la plate-forme du camion, arrêtez le moteur, serrez le frein de stationnement et retirez la clé de contact, calez les roues et arrimez la tondeuse au camion à l'aide de cordages. Évitez les démarrages, arrêts et virages brusques et inutiles lors du transport, car la tondeuse à coupe frontale risquerait de changer de position sur le camion, ce qui est très dangereux.

8. RAVITAILLEMENT EN CARBURANT

DANGER : le carburant est hautement inflammable et explosif. Prenez les précautions suivantes.

8.1. Évitez de faire le plein ou de vidanger le carburant lorsque vous fumez ou êtes à proximité d'une flamme.

8.2. N'enlevez jamais le bouchon du réservoir de carburant ou ne faites jamais l'appoint en carburant quand le moteur tourne ou qu'il est encore très chaud. Attendez qu'il soit suffisamment refroidi.

8.3. Veillez à ne pas remplir complètement le réservoir. Faites l'appoint jusqu'à ce que le niveau intérieur du réservoir atteigne la base du goulot de remplissage. L'espace vide permet au carburant de se dilater.

8.4. Si vous renversez du carburant, nettoyez-le et n'essayez pas de démarrer le moteur tant que les vapeurs ne se sont pas dissipées.

8.5. Lorsque le plein est fait dans certaines circonstances, une charge statique peut être générée et enflammer le carburant.

8.6. Utilisez uniquement un réservoir de stockage de carburant homologué.

8.7. Ne stockez pas la tondeuse à coupe frontale ou le réservoir de stockage de carburant à proximité d'une source de flamme nue, comme un chauffe-eau.

8.8. Veillez à bien refermer les bouchons du réservoir et du réservoir de stockage de carburant.

8.9. Pour prévenir toute blessure et tout dommage, procédez comme suit :

- Placez toujours les réservoirs de stockage de carburant sur le sol et à distance du véhicule avant de faire le plein.
- Ne faites pas le plein de carburant à l'intérieur d'un véhicule, d'un camion ou d'une remorque.
- Lorsque cela est possible, déchargez la tondeuse à coupe frontale du camion ou de la remorque et refaites le plein de carburant lorsqu'elle est au sol.
- S'il n'est pas possible de procéder ainsi, faites le plein de la tondeuse à coupe frontale dans le camion ou la remorque grâce à un jerrycan, et non à partir d'un pistolet de distributeur de carburant.
- Si vous devez utiliser un pistolet de distributeur de carburant, maintenez le pistolet en contact avec le bord du réservoir ou du réservoir de stockage de carburant jusqu'à ce que le plein soit fait.

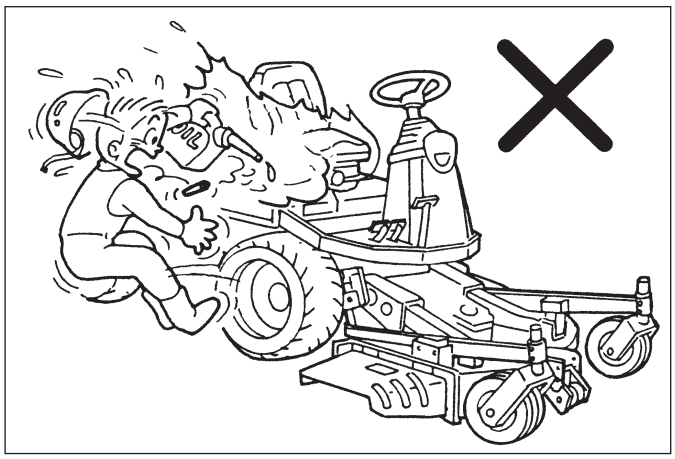

FIG. 1-14

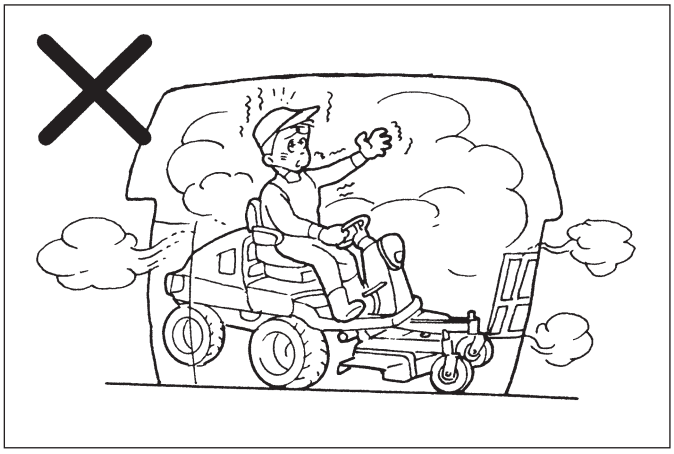

FIG. 1-15

9. DÉPOSE ET REPOSE DE L'ARBRE D'ENTRAÎNEMENT DU PLATEAU DE COUPE

Le carter de transmission du plateau de coupe est entraîné par l'arbre d'entraînement à cardans universels de la tondeuse à coupe frontale. Lorsque vous connectez ou déconnectez l'arbre, respectez les instructions suivantes.

9.1. Abaissez le plateau de coupe, arrêtez le moteur, retirez la clé de contact et serrez le frein de stationnement avant de monter ou de démonter l'arbre d'entraînement.

9.2. Poussez le levier de la PDF vers la position d'arrêt.

9.3. Vérifiez que l'arbre de PDF et les lames de coupe sont totalement à l'arrêt.

9.4. L'arbre d'entraînement doit être monté ou démonté à l'avant du plateau de coupe. Ne laissez jamais l'arbre connecté uniquement du côté du plateau de coupe. Si l'arbre de PDF venait à être entraîné par inadvertance, il risquerait de bouger et d'endommager la tondeuse à coupe frontale ou de provoquer des accidents graves.

10. INSPECTION ET MAINTENANCE

10.1. Ne démarrez jamais le moteur dans un local clos. Les gaz d'échappement contiennent du monoxyde de carbone, un gaz toxique. Si vous démarrez le moteur à l'intérieur, prévoyez une ventilation suffisante.

10.2. Veillez à porter des lunettes de sécurité et des gants quand vous effectuez l'entretien de la tondeuse à coupe frontale.

10.3. Pour procéder à l'entretien de la tondeuse à coupe frontale ou monter ou démonter le plateau de coupe, amenez la tondeuse sur un terrain plat et stable.

10.4. Effectuez l'entretien dans un endroit suffisamment éclairé, l'obscurité pouvant être à l'origine d'accidents.

10.5. Ne procédez pas au réglage ou à la réparation de la tondeuse à coupe frontale lorsque le moteur tourne.

10.6. Lorsque vous procédez à l'entretien de la tondeuse à coupe frontale ou que vous montez ou déposez le plateau de coupe, arrêtez le moteur, retirez la clé de contact afin d'empêcher que quelqu'un ne démarre le moteur accidentellement, puis serrez le frein de stationnement.

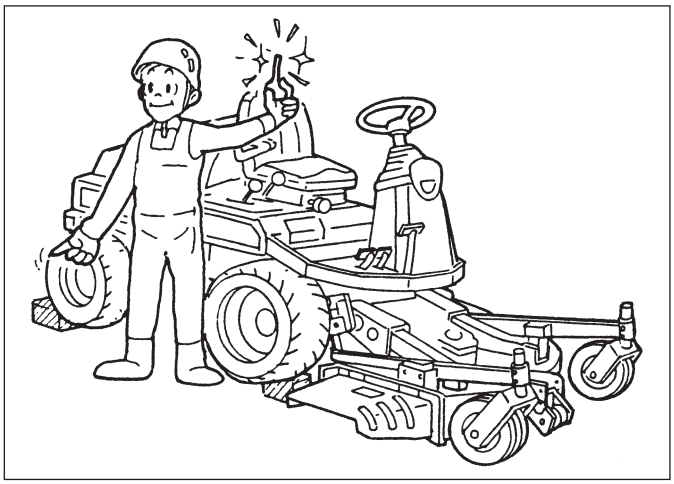

FIG. 1-16

10.7. Le moteur, le pot d'échappement, le radiateur, etc., sont toujours très chauds après une utilisation ; attendez donc qu'ils soient suffisamment refroidis pour éviter de vous brûler.

10.8. Ne dévissez jamais le bouchon du radiateur lorsque le moteur tourne ou qu'il est encore chaud. Attendez que le moteur soit refroidi, puis déchargez la pression du radiateur en dévissant le bouchon du radiateur. Le remplissage inconsidéré du radiateur chaud avec de l'eau de refroidissement risque d'endommager sérieusement le radiateur et

le moteur. L'enlèvement inconsidéré du bouchon du radiateur peut provoquer de graves brûlures dues à la vapeur d'eau brûlante.

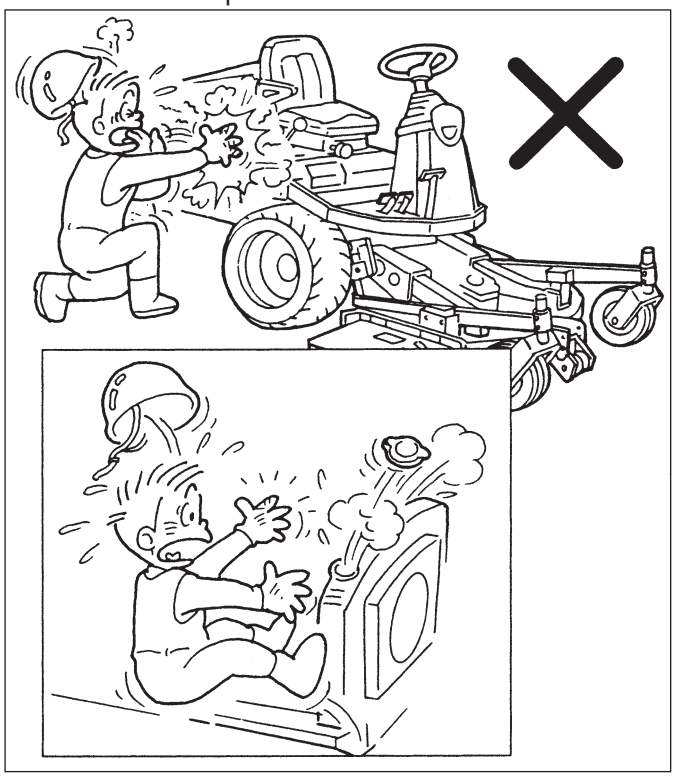

FIG. 1-17

10.9. Avant d'effectuer l'entretien de la tondeuse à coupe frontale, veillez à placer le levier de la PDF en position d'arrêt et vérifiez que les lames de coupe sont totalement à l'arrêt. La rotation des lames peut provoquer des accidents graves.

10.10. Lorsque vous procédez au réglage de la tondeuse à coupe frontale, veillez à éloigner vos doigts de tous les points de pincement.

10.11. Lorsque vous effectuez un entretien sur la tondeuse à coupe frontale, utilisez les outils adéquats. En utilisant des outils inappropriés, vous risquez de vous blesser ou d'effectuer un entretien incorrect, ce qui peut être à l'origine d'accidents lors d'une utilisation ultérieure.

10.12. Lorsque vous changez une roue, calez les autres roues et stabilisez la tondeuse à coupe frontale en toute sécurité. Lorsque vous montez un pneu, assurez-vous de serrer les écrous au couple spécifié. Un mauvais serrage des écrous peut provoquer des accidents graves.

10.13. Lorsque vous relevez le plateau de coupe pour l'entretien, relevez-le complètement et enclenchez le dispositif de blocage du vérin hydraulique pour éviter tout abaissement.

10.14. Les lames de coupe sont aiguisées et peuvent vous couper. Enveloppez les lames de coupe ou portez des gants en cuir lorsque vous procédez à leur entretien. Les deux lames (ou plus) étant entraînées par une courroie, le fait de tourner une lame fait tourner aussi l'autre lame.

10.15. Ne marchez jamais sur le plateau de coupe, vous risqueriez de l'endommager ou de le déformer, ce qui pourrait provoquer une panne ou des accidents.

10.16. Gardez une trousse de secours et un extincteur dans un endroit toujours rapidement accessible.

10.17. Sur les tondeuses à coupe frontale équipées de dispositifs hydrauliques, un fluide hydraulique s'échappant sous pression peut pénétrer sous la peau et l'endommager sérieusement, nécessitant des soins médicaux immédiats. Évitez donc de vérifier les fuites à la main ; utilisez un morceau de carton. Consultez votre agent ISEKI pour tout problème relatif aux systèmes hydraulique ou d'injection de carburant.

10.18. Si un fluide pénètre accidentellement sous la peau, il doit être éliminé dans les heures qui suivent par un médecin connaissant ce type de blessure.

10.19. Ne laissez jamais des herbes ou des feuilles s'accumuler autour des pièces chaudes, telles que l'échappement, le moteur et les freins, ni autour des cosses de la batterie, susceptibles de connaître une fuite de courant à cause de l'eau. Dans le cas contraire, vous risqueriez de provoquer un incendie.

10.20. Veillez à replacer correctement les pièces démontées. N'essayez jamais de démarrer le moteur lorsque des pièces sont démontées.

10.21. Remplacez toutes les pièces usées ou endommagées par des pièces recommandées par le fabricant.

10.22. Afin de réduire les risques d'incendie, débarrassez le moteur, l'échappement (silencieux), la batterie et ce qui l'entoure ainsi que la zone de stockage du carburant de tous les débris.

10.23. Si le carburant doit être vidangé, il convient de le faire en extérieur.

10.24. Vérifiez fréquemment les freins de la tondeuse à coupe frontale, réglez-les et entretenez-les si nécessaire.

10.25. Remplacez les échappements (silencieux) défectueux.

10.26. Ne modifiez pas les réglages du moteur et ne le mettez pas en survitesse. Faire fonctionner le moteur à une vitesse excessive peut augmenter les risques de blessures.

10.27. Les pièces du bac de ramassage sont susceptibles de s'user ou d'être endommagées, vous exposant aux pièces en mouvement ou aux objets projetés. Vérifiez-les et remplacez-les régulièrement par les pièces recommandées par le fabricant lorsque cela s'avère nécessaire.

10.28. N'apportez jamais aucune modification non autorisée à la tondeuse, cela pourrait être très dangereux. Les pièces usées ou endommagées doivent être impérativement remplacées par

des pièces d'origine ISEKI. Toute pièce non homologuée risquerait d'être à l'origine d'une panne de la tondeuse à coupe frontale, de provoquer des accidents et d'annuler la garantie ISEKI.

	Référence des lames	Marquage
SCMA54	8668-306-051-00 8668-306-052-00	8668E 8668F
SCMB60	8680-306-001-00 8680-306-002-00	8680C 8680D
SSM54	8657-306-005-00	8657D

10.29. Assurez-vous que tous les boulons et écrous de fixation sont bien serrés, surtout ceux qui maintiennent les lames de coupe en place.

10.30. Assurez-vous que tous les dispositifs de sécurité sont en place et qu'ils fonctionnent correctement.

11. MAINTENANCE DU CIRCUIT ÉLECTRIQUE

11.1. MAINTENANCE DU CÂBLAGE ÉLECTRIQUE

(1) Lors de l'entretien du câblage électrique, n'oubliez pas d'arrêter systématiquement le moteur. Faute de quoi, vos mains ou vos vêtements pourraient être happés ou coincés par les pièces en rotation.

(2) Avant de manipuler des pièces électriques, veillez à débrancher le câble de masse de la batterie (-) pour prévenir une décharge électrique ou des brûlures dues aux étincelles.

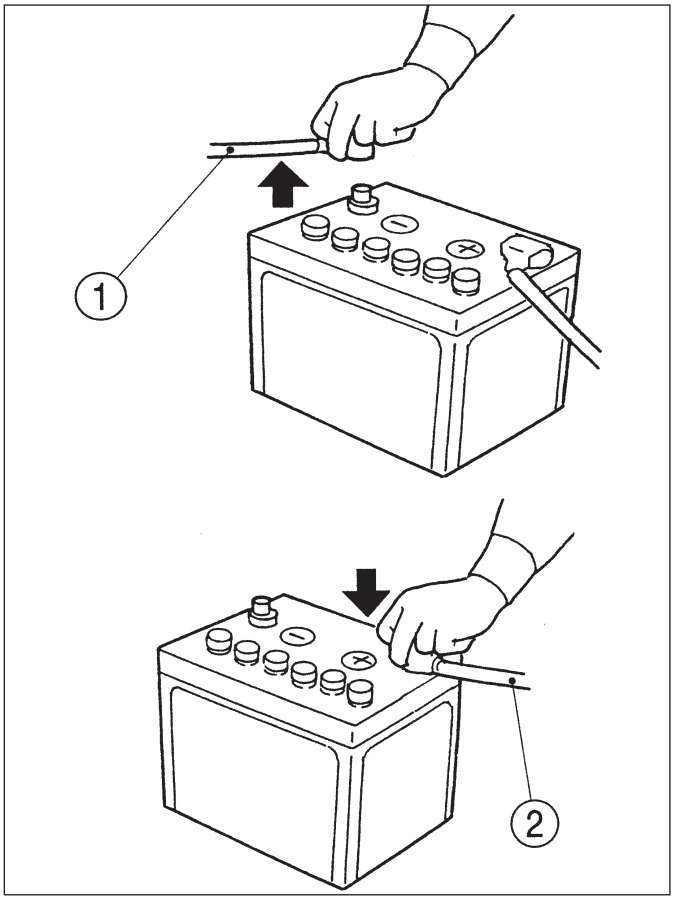

FIG. 1-18

(1) Câble négatif (2) Câble positif

(3) Les bornes et connecteurs électriques desserrés réduisent non seulement les performances électriques, mais peuvent aussi provoquer un court-circuit ou une fuite de courant susceptible de provoquer un incendie. Réparez ou remplacez sans délai tout câblage endommagé.

(4) Éliminez la paille et la poussière de la batterie, du câblage, de l'échappement et du moteur. Dans le cas contraire, vous risqueriez de provoquer un incendie.

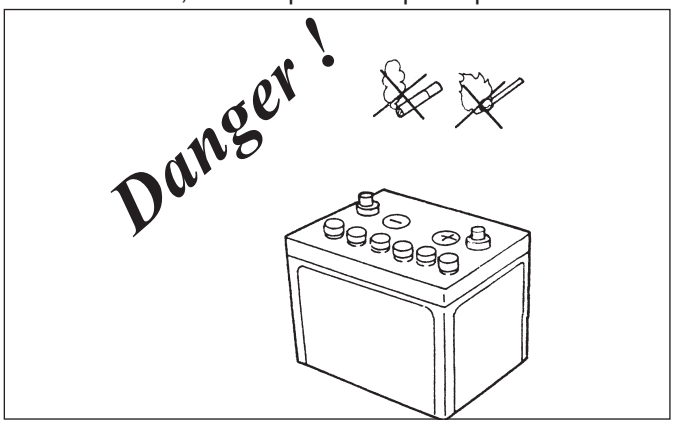

FIG. 1-19

11.2. MANUTENTION DE LA BATTERIE

(1) Évitez de fumer lorsque vous travaillez à proximité de la batterie. La batterie génère des gaz explosifs (hydrogène et oxygène) pendant la charge. Éloignez la batterie des étincelles et des flammes nues.

(2) Inspectez la batterie avant de démarrer le moteur. Si l'électrolyte de la batterie entre en contact avec la peau ou les vêtements, rincez immédiatement à l'eau et consultez un médecin.

(3) Pour remplacer ou inspecter la batterie, arrêtez le moteur et coupez le contact afin d'éviter d'endommager des composants électriques ou de provoquer un accident.

(4) Lorsque vous débranchez les câbles de la batterie, débranchez systématiquement le câble de masse (-) en premier lieu. Lorsque vous branchez les câbles de la batterie, raccordez d'abord le câble positif (+). Un débranchement ou un branchement dans le mauvais ordre risque de provoquer un court-circuit ou des étincelles.

11.3. UTILISATION DE CÂBLES DE DÉMARRAGE

Lorsque vous utilisez des câbles de démarrage, faites attention aux points de sécurité suivants :

(1) Avant de brancher les câbles, enlevez les bouchons de ventilation. La pression sera moins forte en cas d'explosion.

(2) Avant de raccorder les câbles, veillez à arrêter le moteur. Dans le cas contraire, cela pourrait provoquer des accidents.

(3) Utilisez des câbles de démarrage de capacité électrique suffisante. Un câble de capacité insuffisante peut surchauffer et provoquer un incendie.

12. PNEUS ET ROUES

12.1. Veillez à maintenir la pression des pneus aux niveaux recommandés dans le présent manuel. Une pression des pneus trop élevée peut entraîner leur explosion, ce qui peut être la cause de blessures.

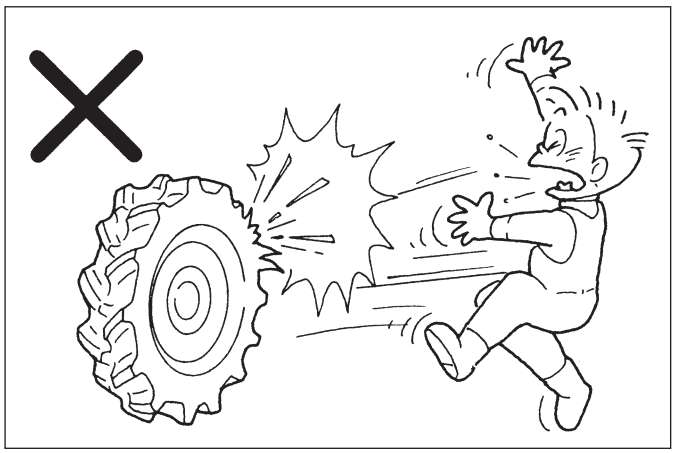

FIG. 1-20

12.2. Si un pneu est entaillé jusqu'aux nappes de fils, ne l'utilisez pas. Ce pneu risque d'exploser.

12.3. Avant de remplacer ou de réparer un pneu, une chambre à air ou une jante, consultez votre agent ISEKI. Cette opération doit être confiée à un mécanicien expérimenté.

13. AVANT DE REMISER LA TONDEUSE À COUPE FRONTALE

13.1. Après utilisation, veillez à couper l'arrivée de carburant pour prévenir une fuite, le carburant renversé risquant de s'enflammer.

13.2. Ne laissez jamais de l'herbe ou des feuilles s'accumuler autour des pièces chaudes comme le moteur ou l'échappement, cela risquerait de déclencher un incendie.

13.3. Veillez à retirer la clé de contact afin d'éviter les accidents suite à un démarrage intempestif du moteur par des personnes non qualifiées ou des enfants.

13.4. Lorsque vous remisez la tondeuse à coupe frontale avec le plateau de coupe fixé sur celle-ci, veillez à ce qu'il soit complètement abaissé. Une manipulation du levier de levage par des personnes non qualifiées ou des enfants risquerait de provoquer des accidents.

13.5. Remisez la tondeuse à coupe frontale dans un endroit suffisamment éclairé. La vérification et le déplacement de la tondeuse à coupe frontale dans un endroit sombre risqueraient de provoquer des accidents.

13.6. Lorsque vous remisez la tondeuse à coupe frontale dans un local clos, comme un garage ou une grange, veillez à assurer une ventilation suffisante pour les gaz d'échappement. Les gaz d'échappement peuvent être mortels.

13.7. Pour prévenir tout risque d'incendie, veillez à débarrasser le moteur, l'échappement, la batterie et la zone de stockage de carburant de l'herbe, des feuilles ou de la graisse en excès.

13.8. Après l'avoir utilisée, ne recouvrez jamais une tondeuse à coupe frontale chaude d'une bâche goudronnée ou de type similaire, le moteur chaud et les pièces associées étant susceptibles de provoquer un incendie.

14. REMISAGE PROLONGÉ DE LA TONDEUSE

14.1. Ne remisez jamais la tondeuse dans un bâtiment si du carburant est contenu dans le réservoir, les vapeurs étant susceptibles d'entrer en contact avec une flamme nue ou une étincelle.

14.2. Abaissez ou verrouillez la position de l'unité (des unités) de coupe lorsque vous remisez la tondeuse à coupe frontale.

14.3. Laissez le moteur refroidir avant de remiser la tondeuse à coupe frontale à l'intérieur.

14.4. Avant de remiser la tondeuse à coupe frontale pour une période prolongée, débranchez les câbles de la batterie pour éviter les courts-circuits au cas où ils seraient grignotés par les rats, et donc les risques d'incendie. Lorsque vous débranchez la batterie, déconnectez d'abord le câble négatif (-) et connectez d'abord le câble positif (+) lorsque vous la branchez. Une connexion ou une déconnexion dans le mauvais ordre risque de provoquer des étincelles, ce qui est très dangereux.

15. EMPLACEMENT DES ÉTIQUETTES D'AVERTISSEMENT

Les étiquettes suivantes sont collées sur la tondeuse à coupe frontale et le plateau de coupe. Il convient bien sûr de lire les consignes de sécurité de ce manuel. Mais n'oubliez pas de lire également les étiquettes d'avertissement sur la tondeuse à coupe frontale. Leurs numéros de code respectifs sont également repris ci-dessous, vous pouvez donc les commander chez votre agent ISEKI si elles sont endommagées ou illisibles.

Sur la tondeuse à coupe frontale

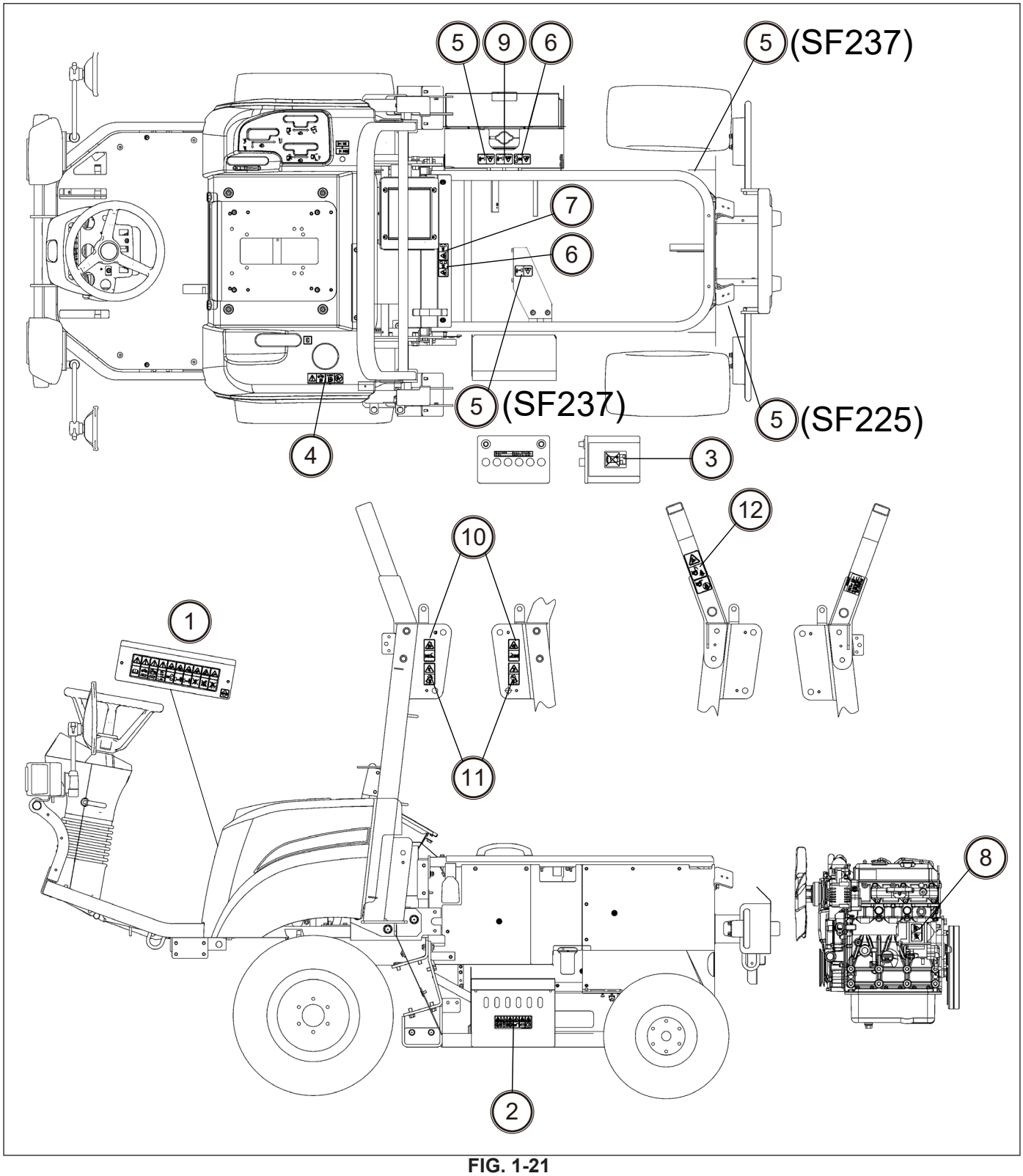

FIG. 1-21

(1) Étiquette d'avertissement
(nº de code 1705-904-004-0)

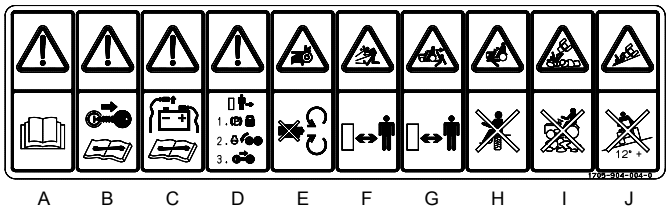

A. AVERTISSEMENT : AVANT UTILISATION
Lisez les consignes de sécurité et la notice d'emploi avant d'utiliser la tondeuse à coupe frontale.

B. AVERTISSEMENT : AVANT ENTRETIEN
Lisez les instructions techniques de la notice d'emploi avant de procéder à l'entretien de la tondeuse à coupe frontale. Retirez la clé de contact avant d'effectuer l'entretien.

C. AVERTISSEMENT : RISQUE DE DÉCHARGE ÉLECTRIQUE
Lorsque vous débranchez la batterie, débranchez d'abord le câble négatif et raccordez d'abord le câble positif lorsque vous rebranchez la batterie.

D. AVERTISSEMENT : RISQUE DE MOUVEMENT BRUSQUE
Avant de laisser la tondeuse à coupe frontale sans surveillance, serrez le frein de stationnement, abaissez l'équipement, arrêtez le moteur et retirez la clé de contact pour éviter tout déplacement inopiné de la tondeuse à coupe frontale.

E. AVERTISSEMENT : RISQUE D'ENTRAÎNEMENT
Éloignez-vous de la courroie quand le moteur tourne.

F. AVERTISSEMENT : RISQUE DE BLESSURE
Éloignez-vous de l'ouverture d'éjection du plateau de coupe, car des cailloux ou d'autres objets durs éjectés par les lames risquent de vous atteindre.

G. AVERTISSEMENT : RISQUE DE RENVERSER UNE PERSONNE
Regardez derrière vous avant de faire marche-arrière avec la tondeuse à coupe frontale et éloignez les personnes de la machine avant de la démarrer.

H. AVERTISSEMENT : RISQUE DE RENVERSER UNE PERSONNE
Ne laissez personne d'autre s'asseoir sur une aile ou à tout autre endroit.

I. AVERTISSEMENT : RISQUE DE RETOURNEMENT OU D'ÉCRASEMENT
N'utilisez pas la tondeuse à coupe frontale dans les endroits où elle pourrait glisser ou basculer.

J. AVERTISSEMENT : RISQUE DE RETOURNEMENT OU D'ÉCRASEMENT
Évitez d'utiliser la tondeuse à coupe frontale sur une pente de 12 ° ou plus.

(2) Étiquette de batterie
(nº de code 1705-904-002-1)

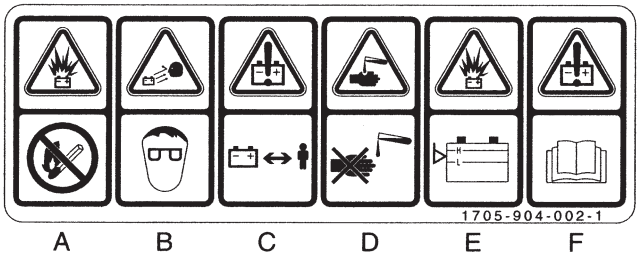

A. AVERTISSEMENT : RISQUE D'EXPLOSION
Éloignez la batterie des étincelles et des flammes qui peuvent provoquer une explosion.

B. AVERTISSEMENT : PORTEZ DES LUNETTES DE PROTECTION
L'électrolyte de la batterie (acide sulfurique) peut entraîner la cécité. Portez des lunettes de protection pour prévenir tout contact avec les yeux.

C. AVERTISSEMENT : CONSERVEZ HORS DE PORTÉE DES ENFANTS

D. AVERTISSEMENT : RISQUES DE BRÛLURES
L'électrolyte de la batterie (acide sulfurique) peut provoquer des brûlures. Évitez tout contact avec la peau et les vêtements. En cas de contact accidentel, rincez immédiatement à l'eau claire.

E. AVERTISSEMENT : RISQUE D'EXPLOSION
N'utilisez jamais la batterie avec un niveau d'électrolyte inférieur au repère « LOWER » (inférieur), car elle risque d'exploser. Ne faites jamais l'appoint au-delà du repère « UPPER » (supérieur) pour éviter un débordement de l'électrolyte.

F. AVERTISSEMENT : LIRE LA NOTICE D'EMPLOI
Lisez les consignes de sécurité et la notice d'emploi avant d'utiliser la tondeuse à coupe frontale.

Manipulez la batterie avec précaution.
Une manipulation inadéquate peut provoquer une explosion.
Ne court-circuitez jamais les bornes.
Chargez la batterie dans un local bien ventilé.

(3) Étiquette de mise au rebut de la batterie
(n° de code 1817-904-004-0)

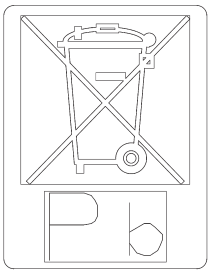

ATTENTION : RISQUE POUR L'ENVIRONNEMENT
Mettez la batterie au rebut de manière adéquate, car elle contient du plomb. (ne jetez pas la batterie avec les déchets ménagers).

(4) Étiquette du carburant
(n° de code 1739-904-004-0)

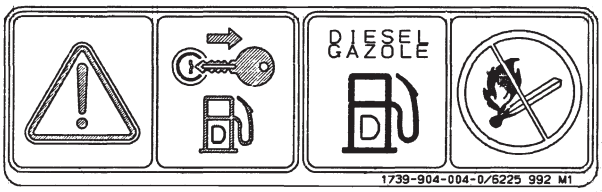

Évitez à tout prix les étincelles, flammes nues, etc. à proximité du réservoir de carburant. Interdiction de fumer !

DANGER : RISQUE D'EXPLOSION ET DE BRÛLURES
Utilisez du diesel uniquement.

Avant tout ravitaillement en carburant, veillez à couper le moteur et attendez que les pièces chaudes soient suffisamment refroidies. Évitez à tout prix les étincelles, flammes nues, etc. à proximité du réservoir de carburant. Interdiction de fumer !

(5) Étiquette d'avertissement des pièces chaudes
(N° de code 1848-904-001-1)

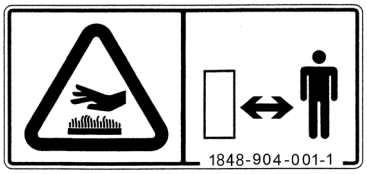

AVERTISSEMENT : SURFACES CHAUDES, RISQUE DE BRÛLURES AUX MAINS ET DOIGTS
Éloignez-vous des pièces chaudes jusqu'à ce qu'elles soient suffisamment refroidies.

(6) Étiquette d'avertissement du ventilateur
(nº de code 1705-902-006-0)

AVERTISSEMENT : RISQUE D'ENTRAÎNEMENT
Éloignez-vous du ventilateur quand il tourne.

(7) Étiquette d'avertissement de la courroie
(nº de code 1674-904-008-0)

AVERTISSEMENT : RISQUE D'ENTRAÎNEMENT
Éloignez-vous de la courroie quand le moteur tourne.

(8) Étiquette d'avertissement du démarreur
(nº de code 1705-902-007-0)

DANGER : RISQUE DE DÉCHARGE ÉLECTRIQUE
Démarrez le moteur uniquement depuis le siège du conducteur en utilisant la clé.

(9) Étiquette d'avertissement du radiateur
(nº de code 1705-902-008-0)

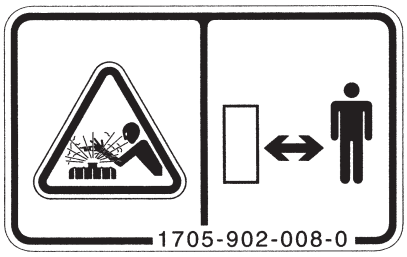

AVERTISSEMENT : HAUTE PRESSION ET EAU TRÈS CHAUDE
N'enlevez jamais le bouchon du radiateur pendant ou juste après l'utilisation de la machine. L'eau contenue dans le radiateur est très chaude et sous haute pression ; vous risqueriez de vous brûler.

(10) Étiquette d'avertissement de risque de pincement
(nº de code 8664-905-003-00)

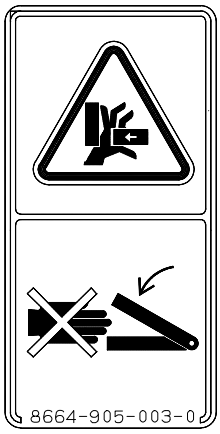

Éloignez-vous du châssis du bac pendant le déversement.

(11) Étiquette du bac de ramassage
(nº de code 8664-955-002-00)

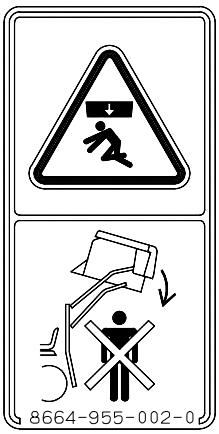

(12) Étiquette d'avertissement de l'arceau de sécurité
(nº de code 1674-904-005-1)

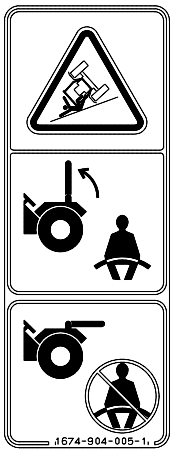

AVERTISSEMENT : RISQUE DE BLESSURE
- Maintenez l'arceau de sécurité en position verticale et verrouillée et bouclez toujours la ceinture de sécurité lorsque vous utilisez la tondeuse.

- L'arceau de sécurité peut seulement être replié en cas d'absolue nécessité pour le remisage. N'utilisez pas la ceinture de sécurité si l'arceau de sécurité est replié. N'utilisez pas la tondeuse si l'arceau de sécurité est replié. Si l'arceau de sécurité est replié, vous n'avez aucun dispositif de protection en cas de renversement.

Sur le plateau de coupe

SCMA54

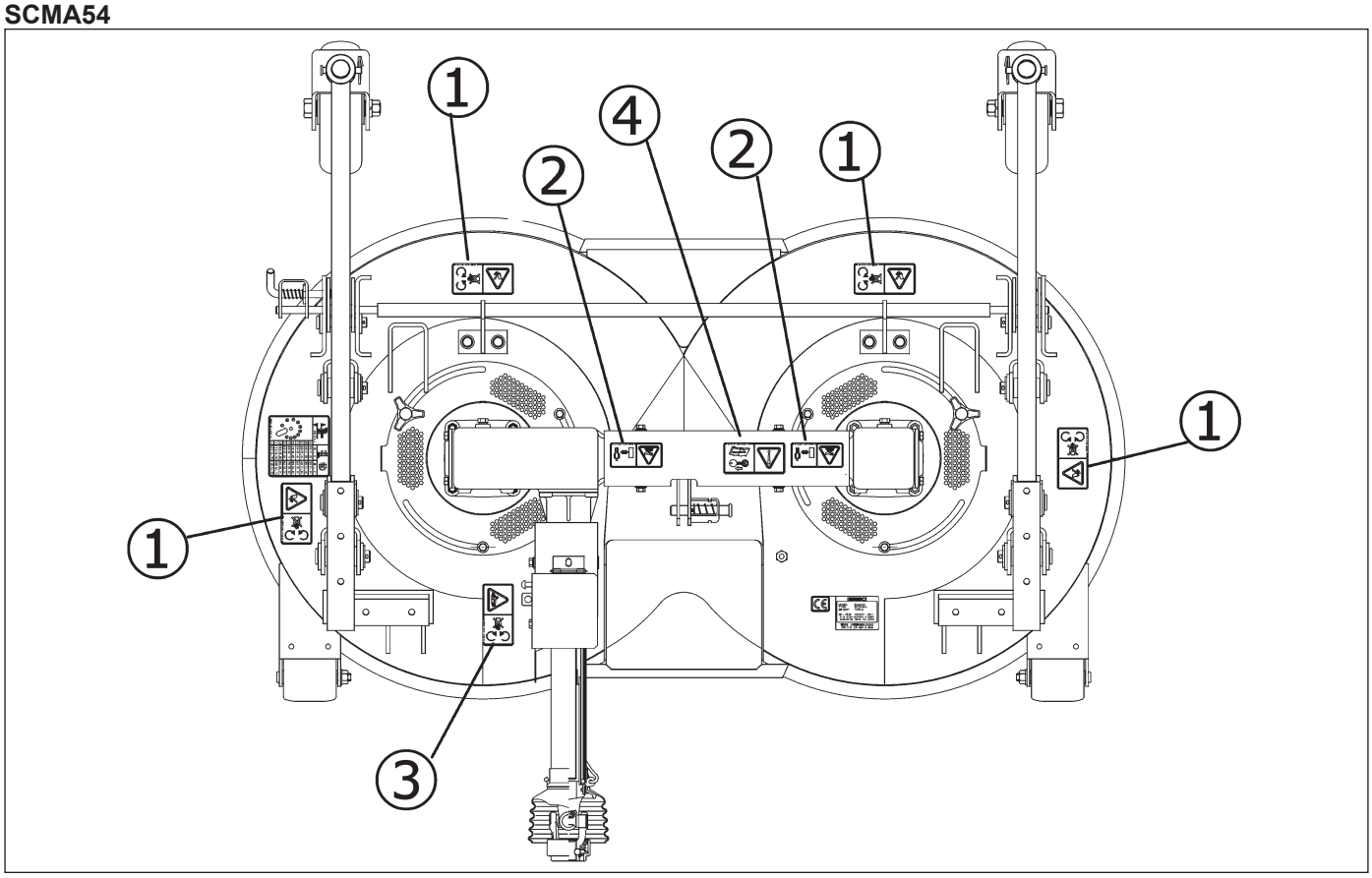

FIG. 1-22

SCMB60

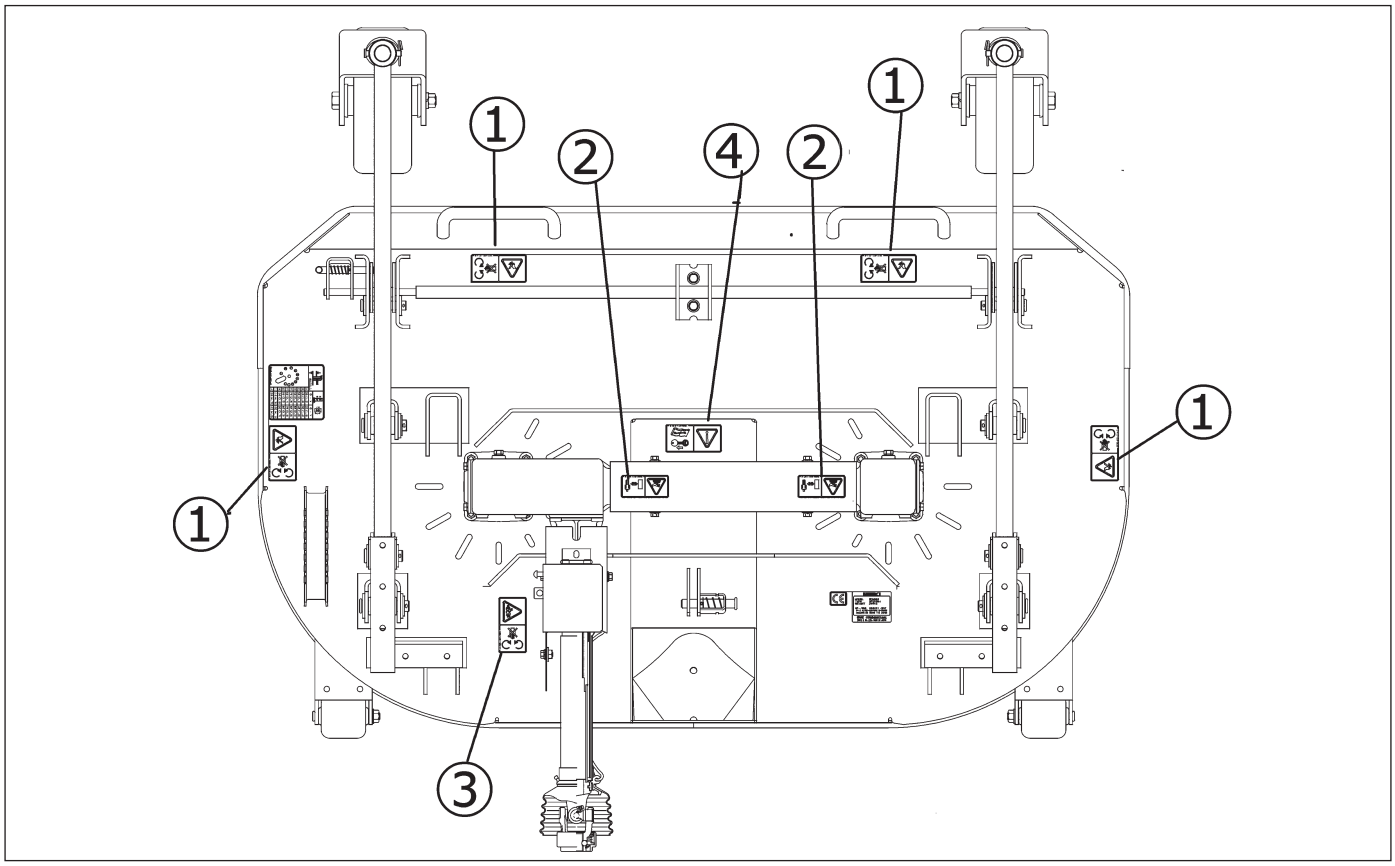

FIG. 1-23

SCMB60-H

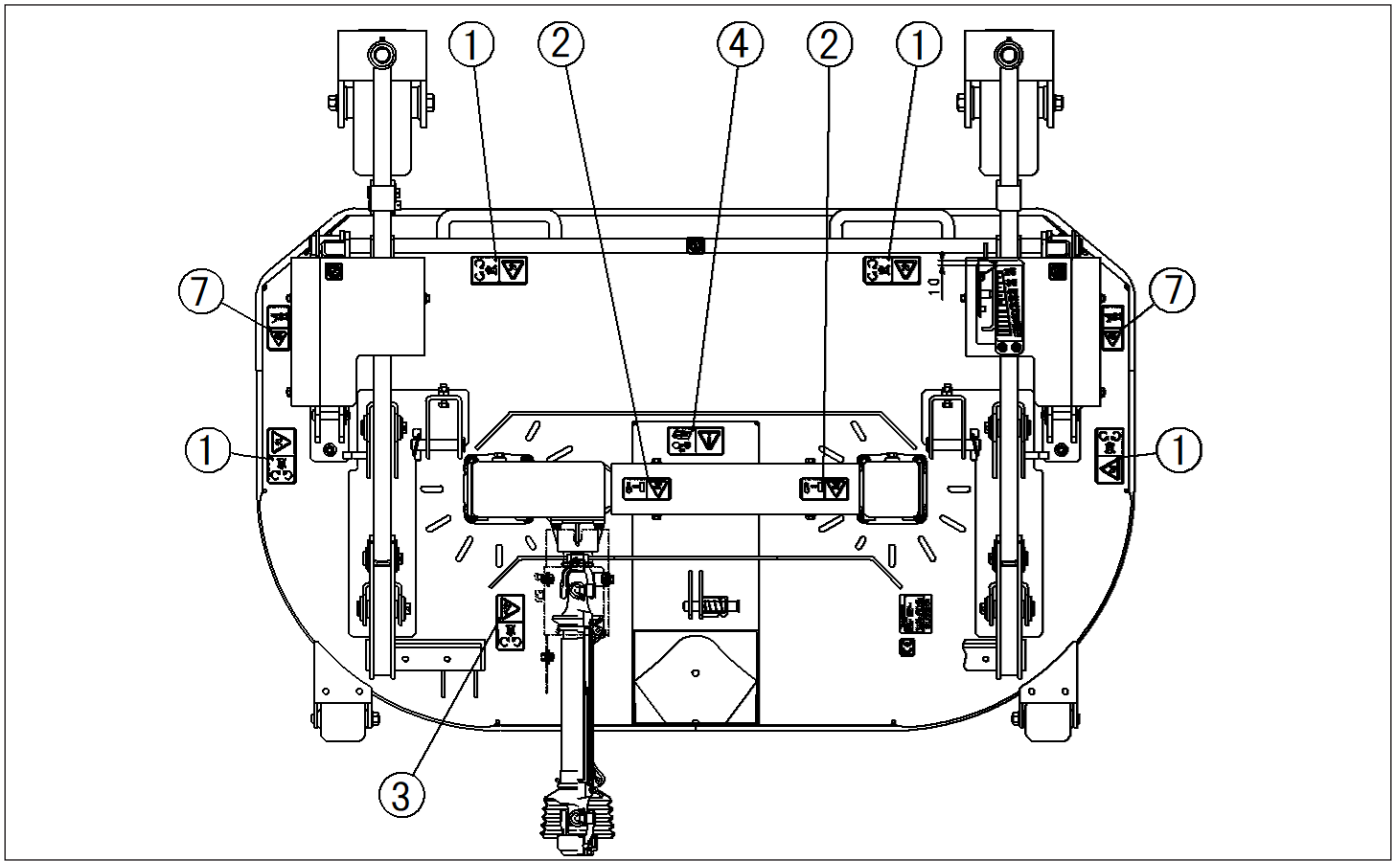

FIG. 1-24

SSM54

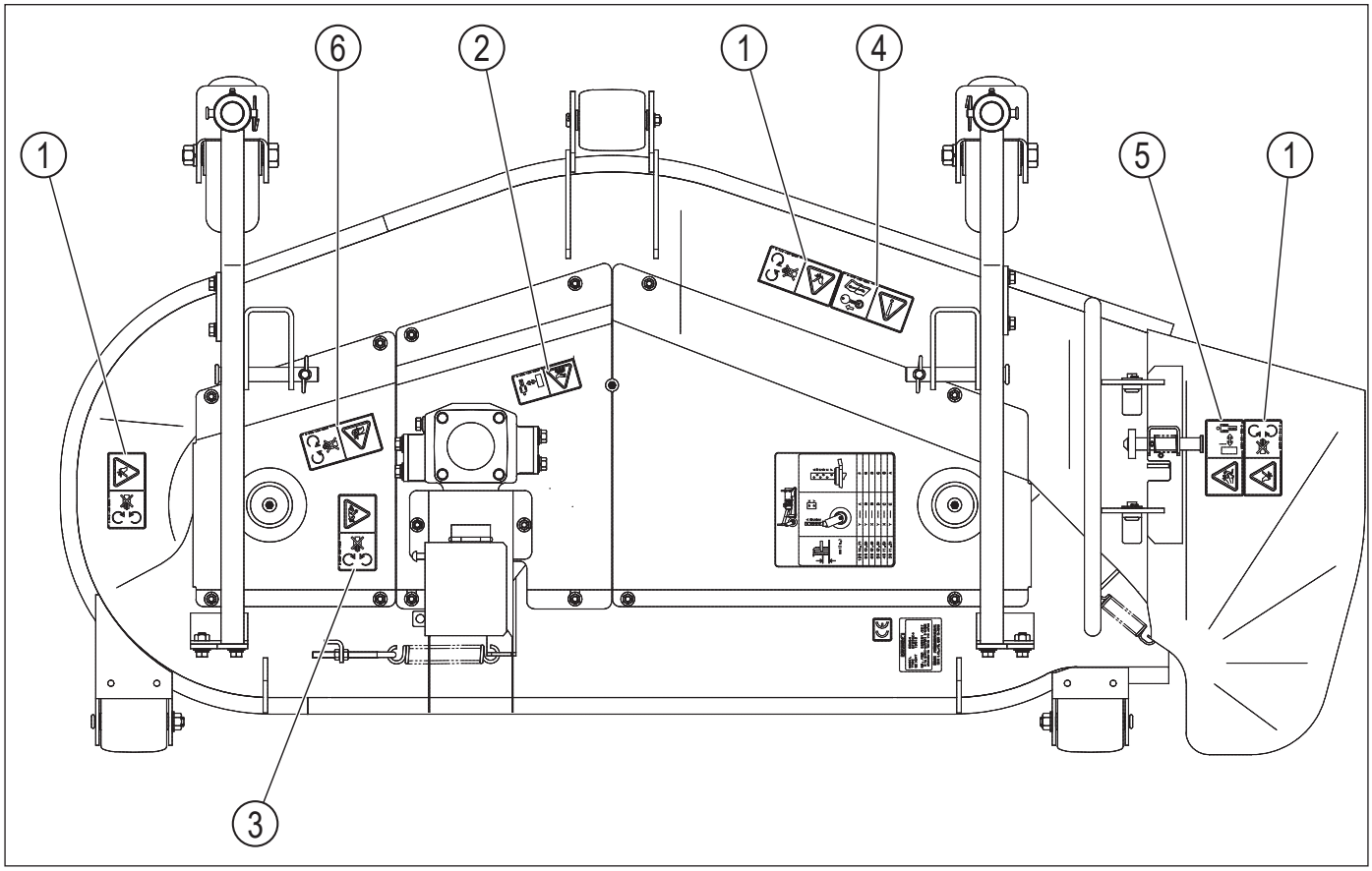

FIG. 1-25

(1) Étiquette de danger
(n° de code 2500-901-014-3)

AVERTISSEMENT : RISQUE DE BLESSURE
Éloignez-vous des lames de coupe quand le moteur tourne.

(2) Étiquette d'avertissement des pièces chaudes
(nº de code 8595-901-007-0)

AVERTISSEMENT : SURFACES CHAUDES, RISQUE DE BRÛLURES AUX MAINS ET DOIGTS
Éloignez-vous des pièces chaudes jusqu'à ce qu'elles soient suffisamment refroidies.

(3) Étiquette de prise de force (PDF)
(nº de code 8654-901-002-0)

AVERTISSEMENT : RISQUE D'ENTRAÎNEMENT
Éloignez-vous de l'arbre de PDF quand le moteur tourne.

(4) Étiquette de maintenance
(nº de code 1593-901-015-0)

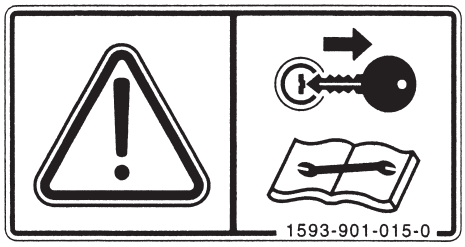

AVERTISSEMENT : AVANT ENTRETIEN
Arrêtez le moteur et retirez la clé de contact avant de procéder à la maintenance ou à la réparation de la machine.

(5) Étiquette d'avertissement de l'éjection
(nº de code 8595-901-005-0)

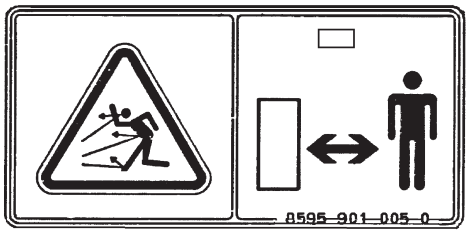

AVERTISSEMENT : RISQUE DE BLESSURE
Éloignez-vous de l'ouverture d'éjection du plateau de coupe, car des cailloux ou d'autres objets durs éjectés par les lames risquent de vous atteindre.

(6) Étiquette d'avertissement de la courroie
(nº de code 8595-901-006-0)

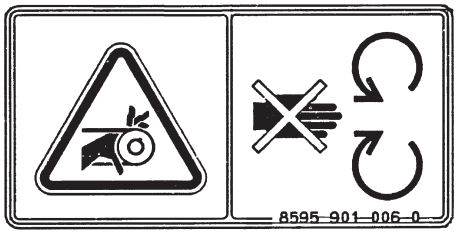

AVERTISSEMENT : RISQUE D'ENTRAÎNEMENT
Éloignez-vous de la courroie quand le moteur tourne.

(7) Étiquette d'avertissement de risque de pincement
(nº de code 8664-905-003-1)

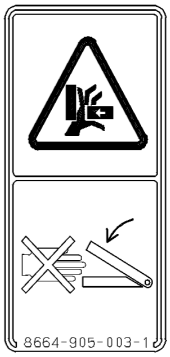

Restez à l'écart du plateau de coupe lors du réglage de la hauteur de coupe.

Sur le bac

SBC950

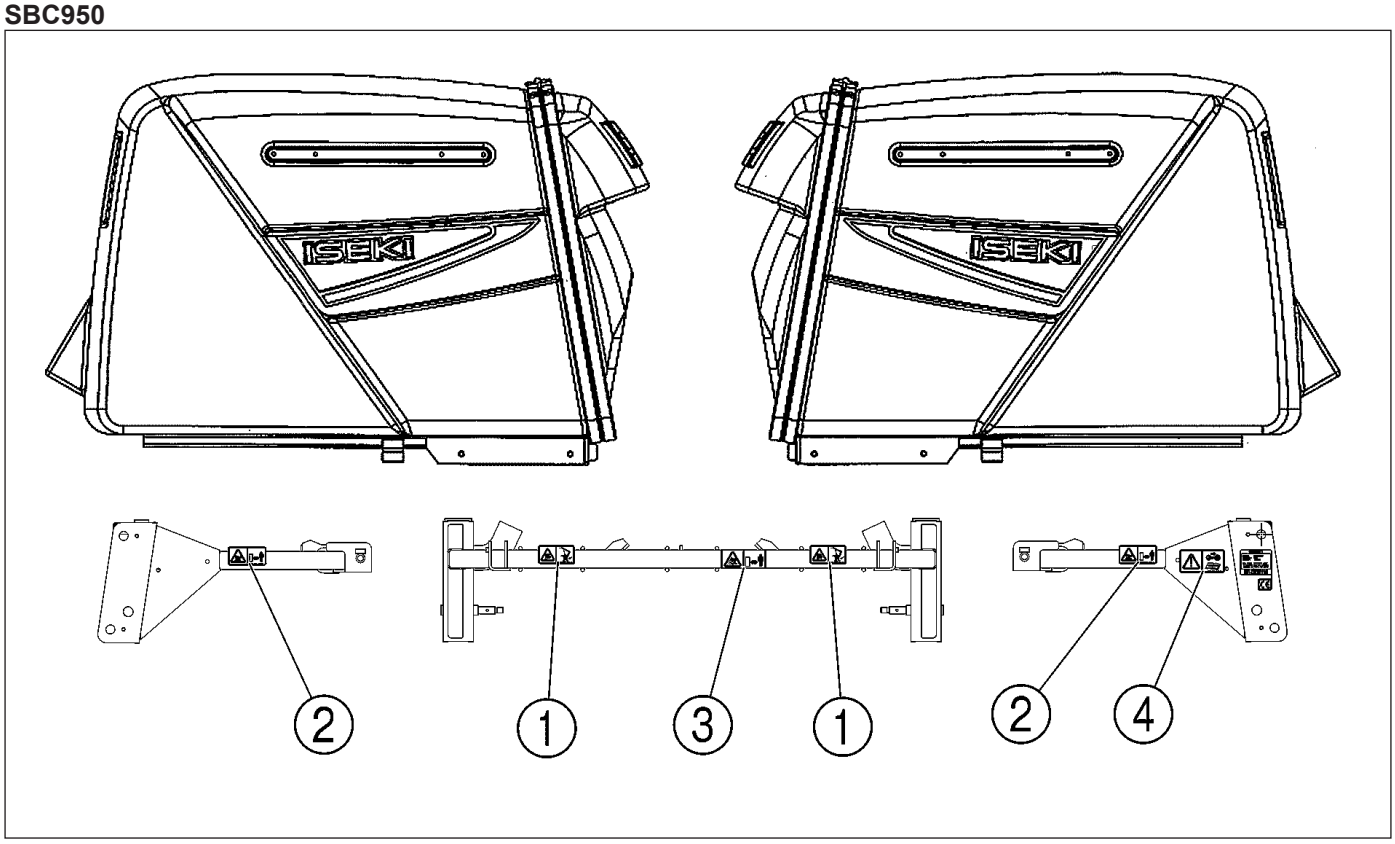

FIG. 1-26

(1) Étiquette d'avertissement du bac de ramassage
(nº de code 8664-955-002-0)

AVERTISSEMENT : RISQUE D'ÉCRASEMENT
Éloignez-vous du bac relevé.

(2) Étiquette d'avertissement des pièces chaudes
(nº de code 8595-901-007-0)

AVERTISSEMENT : SURFACES CHAUDES, RISQUE DE BRÛLURES AUX MAINS ET DOIGTS
Éloignez-vous des pièces chaudes jusqu'à ce qu'elles soient suffisamment refroidies.

(3) Étiquette d'avertissement de l'éjection
(nº de code 8595-901-005-0)

AVERTISSEMENT : RISQUE DE BLESSURE
Éloignez-vous de l'ouverture de la trappe car des cailloux ou d'autres objets durs éjectés par la turbine risquent de vous atteindre.

(4) Étiquette de maintenance
(nº de code 1593-901-015-0)

AVERTISSEMENT : AVANT ENTRETIEN
Arrêtez le moteur et retirez la clé de contact avant de procéder à la maintenance ou à la réparation de la machine.

・Maintenance des étiquettes d'avertissement

- Les étiquettes doivent toujours rester bien visibles, rien ne doit les masquer.
- Si elles ont été salies, nettoyez-les à l'eau savonneuse et séchez-les avec un chiffon doux.
- Si certaines d'entre elles sont déchirées ou ont été perdues, commandez de nouvelles étiquettes auprès de votre agent ISEKI.
- Placez la nouvelle étiquette à l'emplacement de l'ancienne.
- Pour coller une nouvelle étiquette, nettoyez l'emplacement pour qu'elle y adhère bien et éliminez les bulles d'air éventuelles.
- Lorsque vous remplacez une pièce sur laquelle est apposée une étiquette d'avertissement, une nouvelle étiquette doit également être commandée et collée.

CHAPITRE 2. GARANTIE ET SERVICE APRÈS-VENTE

1. GARANTIE

Pour la garantie de cette tondeuse à coupe frontale, du plateau de coupe et du bac de ramassage, veuillez contacter votre agent ISEKI.

2. SERVICE APRÈS-VENTE

En cas de panne ou pour toute question concernant la tondeuse à coupe frontale, le plateau de coupe et le bac de ramassage, consultez votre agent ISEKI en indiquant le modèle et le numéro de série de votre machine.

3. PLAQUE D'IDENTIFICATION

Tondeuse à coupe frontale (SF225 et SF237)

Le nom de modèle et le numéro de série de la machine et du moteur se trouvent sur les plaques d'identification sur le châssis gauche à côté du pneu arrière.

(1) Nom de modèle et numéro de série de la machine
(2) Nom du modèle et numéro de série du moteur

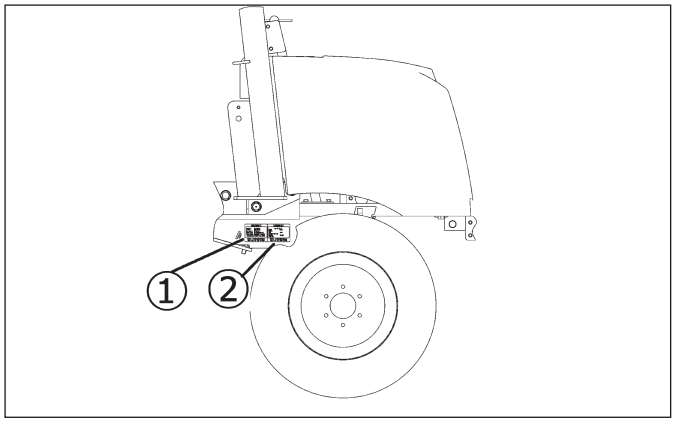

FIG. 2-1

Plateau de coupe (SCMA54, SCMB60, SCMB60-H et SSM54)

(3) Nom et numéro de série du modèle

SCMA54 **SCMB60**

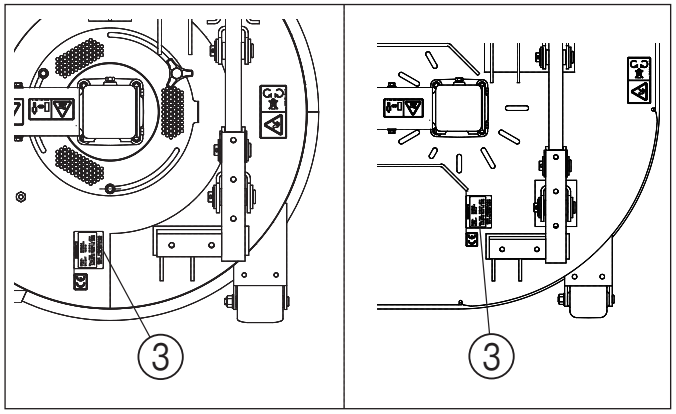

FIG. 2-2

SCMB60-H **SSM54**

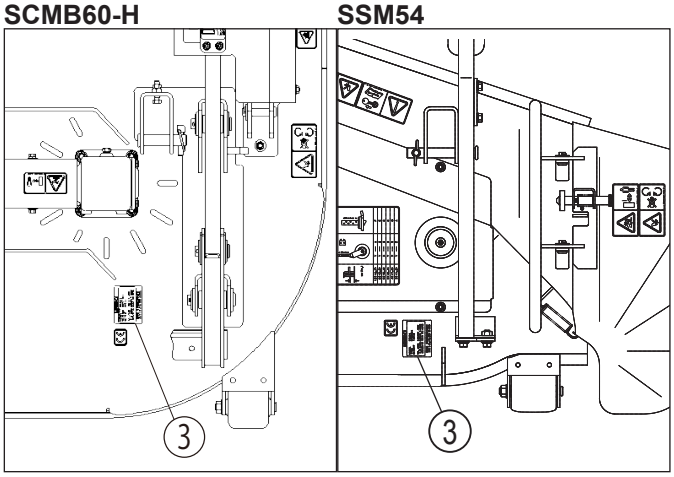

FIG. 2-3

Bac (SBC950)

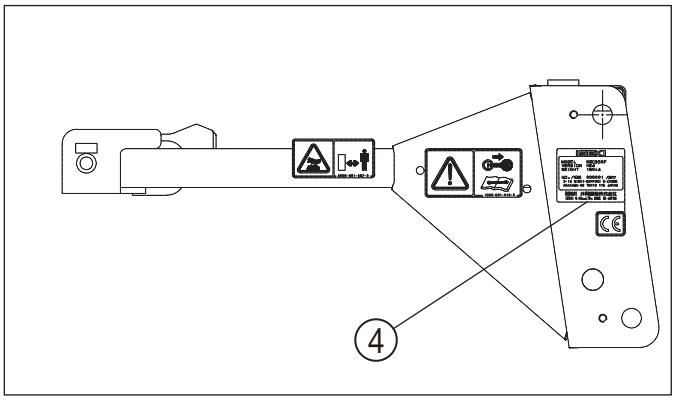

FIG. 2-4

(4) Nom et numéro de série du modèle

CHAPITRE 3. CARACTÉRISTIQUES

TONDEUSES À COUPE FRONTALE

Modèle			SF225	SF237
Dimensions	Longueur hors tout		2 725 mm	2 790 mm
	Largeur hors tout		1 245 mm	
	Hauteur hors tout		2 120 mm	
	Voies	Avant	1 005 mm	
		Arrière	980 mm	
	Empattement		1 275 mm	1 375 mm
	Poids (modèle : BGZRE)		910 kg	1 060 kg
Moteur	Modèle		ISEKI E3112-XG02	ISEKI E3FH-TDEG
	Nb de cylindres		3	3
	Cylindrée totale		1,123 litres	1,826 litres
	Sortie : Puissance nominale nette déclarée (kW)		16,3 kW (22,2 PS)	25,7 kW (34,9 PS)
	Régime moteur nominal		2 600 TpM	
	Capacité du réservoir de carburant		40 litres	
	Ventilateur radiateur réversible		De série	
Transmission	Embrayage principal		Aucun	
	Système de changement de vitesse	Changement de vitesse principal	HST (transmission hydrostatique)	
		Régulateur de vitesse	–	
		Pédale HST	2 pédales	
PDF	Tondeuse		À disques immergés	
			2 000 - 2 600 TpM	
	Turbine	Embrayage	À disques immergés	
		Régime	1 975 - 2 600 TpM	2 530 - 2 600 TpM
Essieu avant	Blocage de différentiel		De série	
	Frein	Type	Tambour sec	
		Position	Latéral	
	Frein de stationnement		Levier	
	Vitesses de déplacement	Marche-avant	0 - 15,0 km/h	0 - 15,0 km/h
		Marche-arrière	0 à 10,0 km/h	0 à 10,0 km/h
Taille des pneus	Gazon	Avant	23x10.5-12	
		Arrière	18x8.50-8	
Direction	Système d'entraînement		4RM	
	Direction		Direction assistée	
	Volant inclinable		De série	
	Témoin		De série	
Circuit électrique	Compteur de batterie	Taux V-A 5 h	12 V - 55 Ah	12 V - 80 Ah
		Indicateur de niveau de carburant	De série	
		Compteur horaire	De série	
	Gyrophare		–	
Extérieur	Capot moteur		Relevable	
	Arceau de sécurité		De série	

PLATEAUX DE COUPE

Modèle		SCMA54	SCMB60	SCMB60-H	SSM54
Type		Tondeuse rotative			
Largeur de coupe		1 372 mm	1 524 mm		1 372 mm
Nb de lames		2	2 x 2		3
Dimensions	Longueur hors tout	960 mm	1 290 mm	1 280 mm	955 mm
	Largeur hors tout	1 440 mm	1 570 mm	1 570 mm	1 710 mm
	Hauteur hors tout	445 mm	420 mm	445 mm	450 mm
Poids	Plateau de coupe	105 kg	179 kg	200 kg	130 kg
	Tringlerie	18 kg			
	Tunnel d'éjection	3 kg			
	Guide de mulching	–	4 kg	4 kg	
Hauteur de coupe	À hauteur de la roue avec filetage	Réglage 6 positions par ajustement de la goupille	Réglage 2 positions par ajustement de la goupille		Réglage 6 positions par ajustement de la goupille
	À hauteur du plateau de coupe	Aucun	Réglage 10 positions par ajustement de la goupille	Vérin hydraulique électrique	Aucun
Hauteurs de coupe		25 - 115 mm	25 - 120 mm	25 - 125 mm	30 - 120 mm

BAC DE RAMASSAGE

Modèle		SBC950
Type		–
Dimensions	Longueur hors tout	1 400 mm
	Largeur hors tout	1 100 mm
	Hauteur hors tout	1 750 mm
Poids		160 kg
Capacité du bac de ramassage		950 litres
Hauteur de levage		2 130 mm (SF225) 2 250 mm (SF237)
Hauteur de déversement		1 967 mm (SF225) 2 090 mm (SF237)
Système de levage		Hydraulique
Système de déversement		Hydraulique
Nb de vérins de levage		2
Nb de vérins de déversement		2
Piston & cylindre Diam. x course	Levage	25 x 45 x 261 mm
	Déversement	20 x 40 x 206 mm
Détection bac plein		–

TONDEUSES À COUPE FRONTALE ISEKI

SECTION TONDEUSE À COUPE FRONTALE

CHAPITRE 4. DÉSIGNATION DES PRINCIPAUX COMPOSANTS

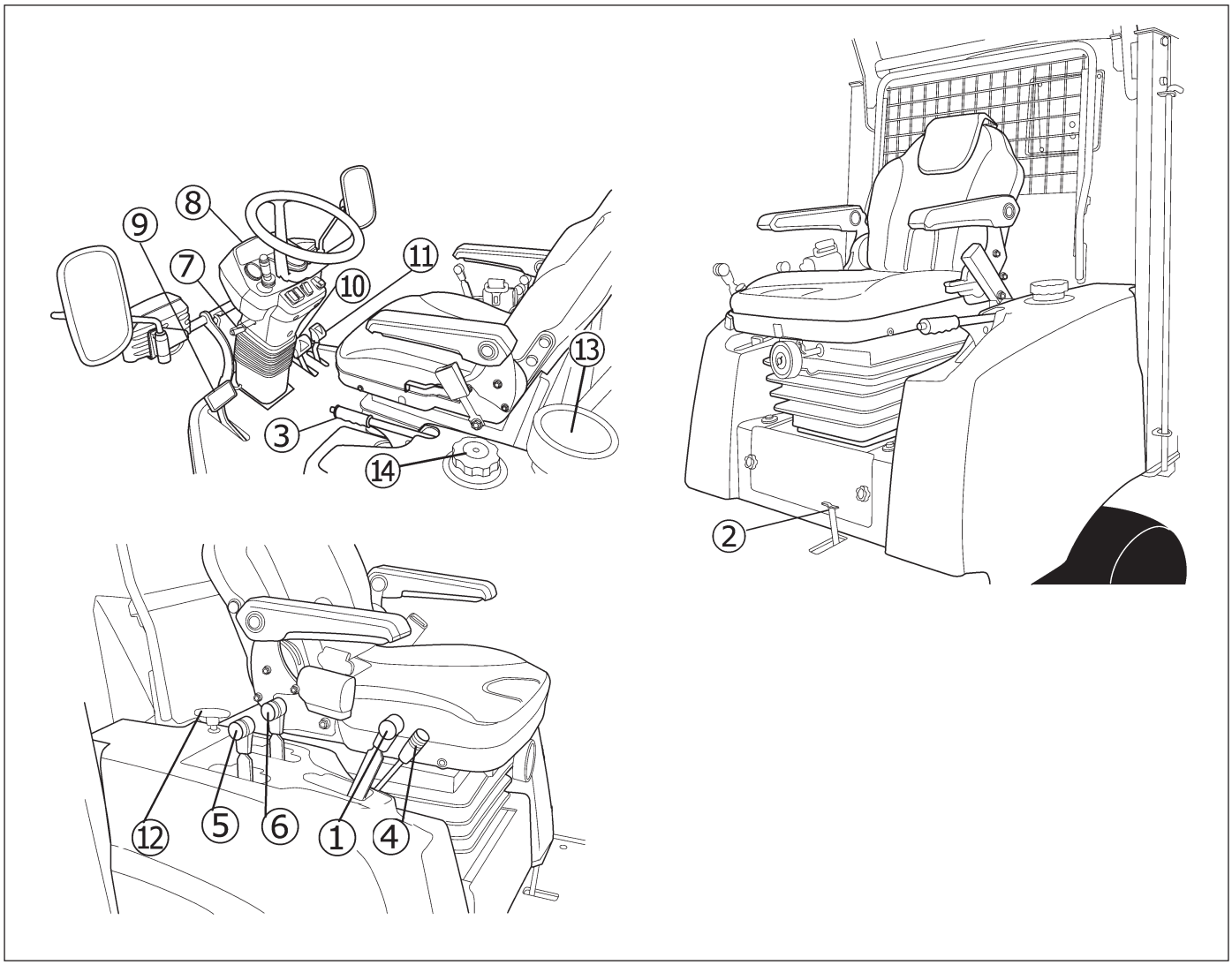

FIG. 4-1

(1) Levier de levage du plateau de coupe
(2) Pédale de blocage de différentiel
(3) Levier de frein de stationnement
(4) Levier d'accélérateur
(5) Levier de déversement du bac
(6) Levier de levage du bac
(7) Levier d'inclinaison
(8) Tableau de bord
(9) Pédale de frein
(10) Pédale de marche-avant HST
(11) Pédale de marche-arrière HST
(12) Levier 4RM
(13) Porte-gobelet
(14) Bouchon de réservoir

CHAPITRE 5. COMMANDES ET INSTRUMENTS

1. TABLEAU DE BORD (SF237)

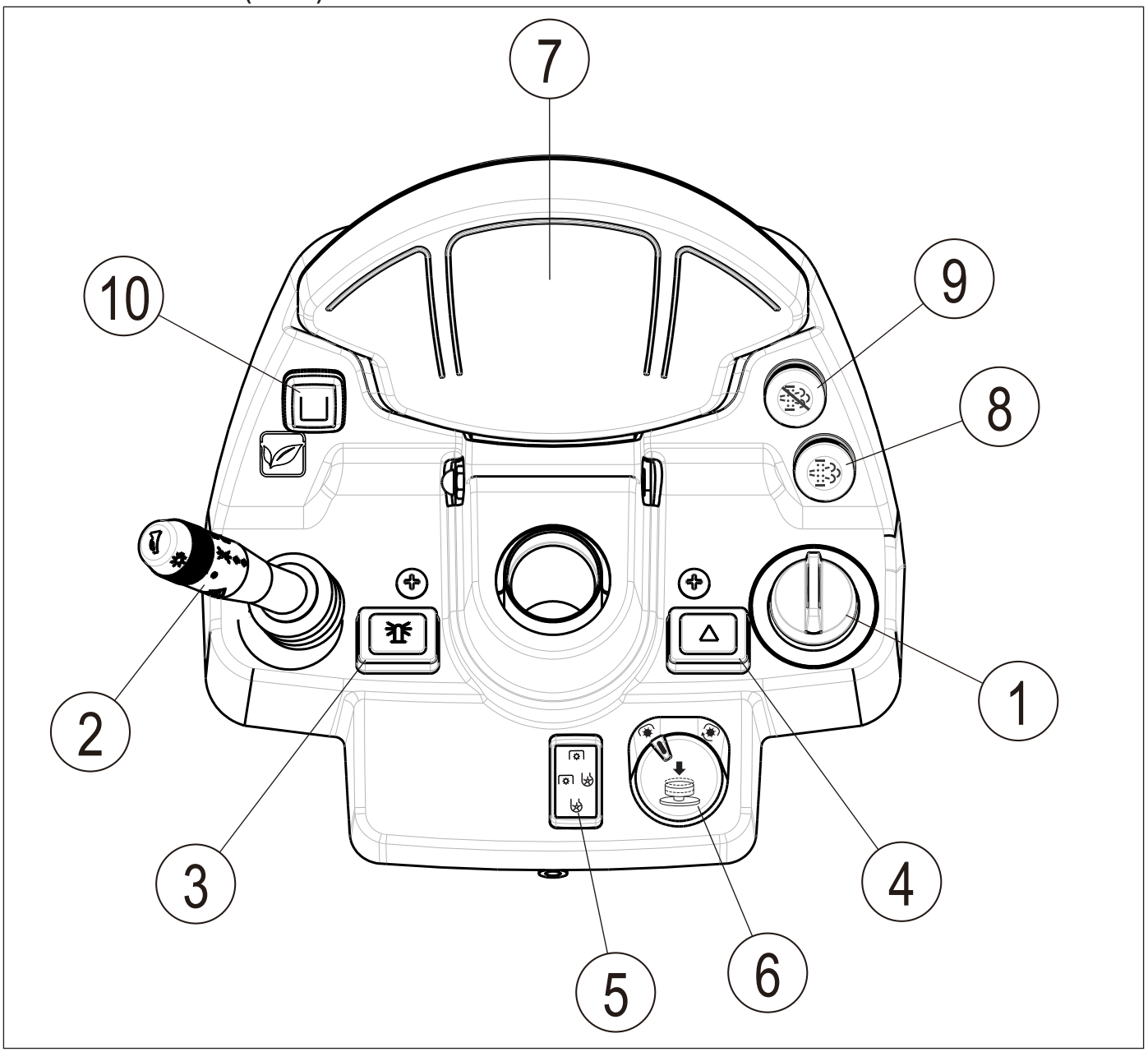

FIG. 5-1

(1) Clé de contact
(2) Interrupteur combiné
(3) Interrupteur du gyrophare
(4) Interrupteur des feux de détresse
(5) Interrupteur de sélection du mode
(6) Interrupteur de la PDF
(7) Tableau des lampes témoins
(8) Interrupteur de régénération manuelle du FAP
(9) Interrupteur d'inhibition de régénération du FAP
(10) Interrupteur du mode ECO

1.1. CLÉ DE CONTACT

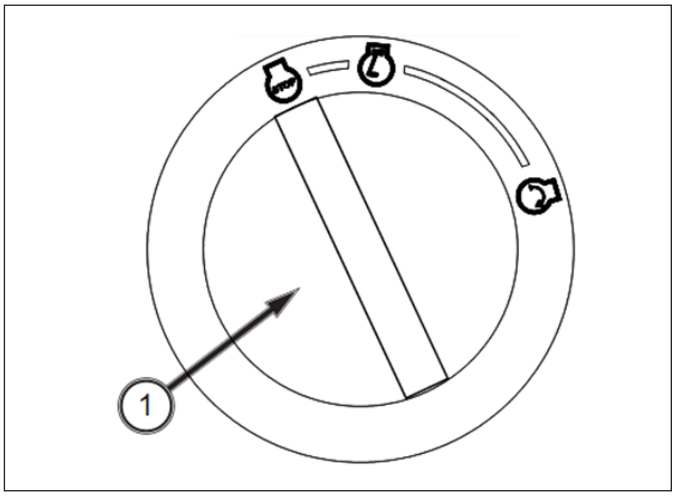

FIG. 5-2

(1) Clé de contact

:Position d'arrêt : le moteur s'arrête et tous les circuits électriques sont coupés.

:Position de marche : la clé de contact revient sur cette position après le démarrage du moteur et y reste pendant l'utilisation.

:Position de démarrage : le démarreur est activé.

1.2. INTERRUPTEUR COMBINÉ

Cet interrupteur intègre la commande des phares, la commande des clignotants et le bouton du klaxon.

(A) Interrupteur des phares

Position d'arrêt : arrêt

1re position : feux de position (allume le tableau d'instruments)

2e position : feux de position et phares (les feux de croisement ou les feux de route peuvent être sélectionnés par la position de l'interrupteur combiné)

(B) Interrupteur des clignotants

⬆: Clignotant droit

: Arrêt

⬇: Clignotant gauche

REMARQUE :
- *L'interrupteur des clignotants fonctionne lorsque la clé de contact se trouve en position de marche.*
- *La commande des clignotants est dépourvue de rappel. Ramenez la commande des clignotants en position centrale une fois votre virage effectué.*

(C) Bouton du klaxon

Pour activer le klaxon, il suffit d'appuyer sur le symbole du klaxon.

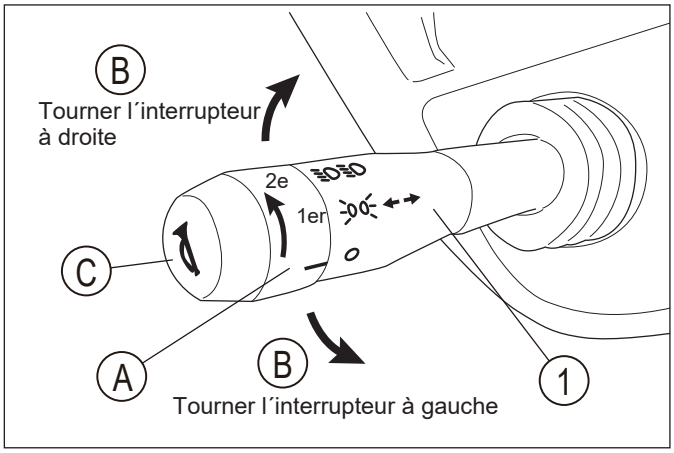

FIG. 5-3

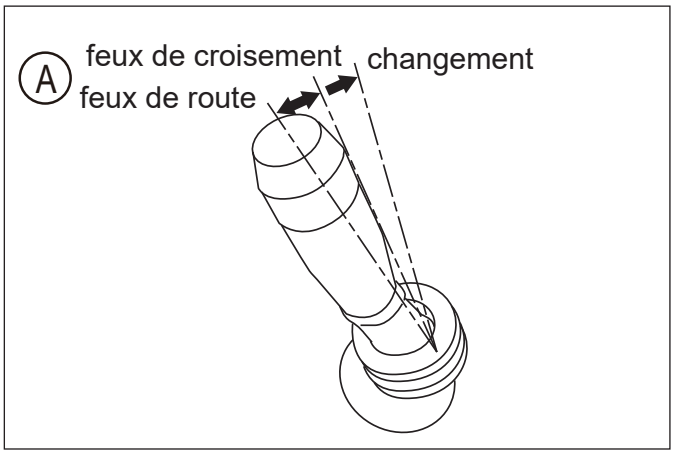

FIG. 5-4

1.3. INTERRUPTEUR DU GYROPHARE

Le gyrophare (en option) s'allume lorsque l'interrupteur du gyrophare est en position de marche.

1.4. INTERRUPTEUR DES FEUX DE DÉTRESSE

Les clignotants s'activent lorsque l'interrupteur des feux de détresse est en position de marche.

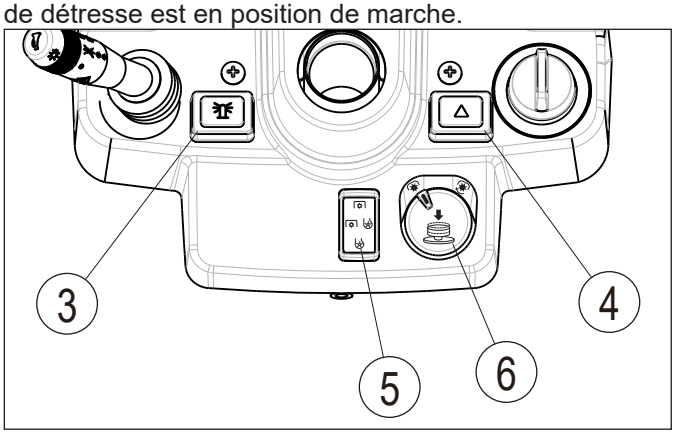

FIG. 5-5

(3) Interrupteur du gyrophare
(4) Interrupteur des feux de détresse
(5) Interrupteur de sélection du mode
(6) Interrupteur de la PDF
(7) Interrupteur de réglage de la hauteur de coupe

1.5. INTERRUPTEUR DE LA PDF (6)

L'interrupteur de la PDF (6) embraye et débraye la PDF du plateau de coupe et de la turbine.

Pour embrayer la PDF, tournez l'interrupteur de la PDF (6) vers la droite et levez-le.

Pour débrayer la PDF, enfoncez l'interrupteur de la PDF (6). Cet interrupteur est à ressort et revient automatiquement en position d'arrêt.

REMARQUE : Lorsque le bac ou le plateau de coupe est relevé, la PDF de la turbine ne peut pas être utilisée.

1.6. INTERRUPTEUR DE SÉLECTION DU MODE (5)

L'interrupteur de sélection du mode (5) sélectionne la fonction, Turbine ou Plateau de coupe, à utiliser. Cet interrupteur est de type va-et-vient et présente trois positions.

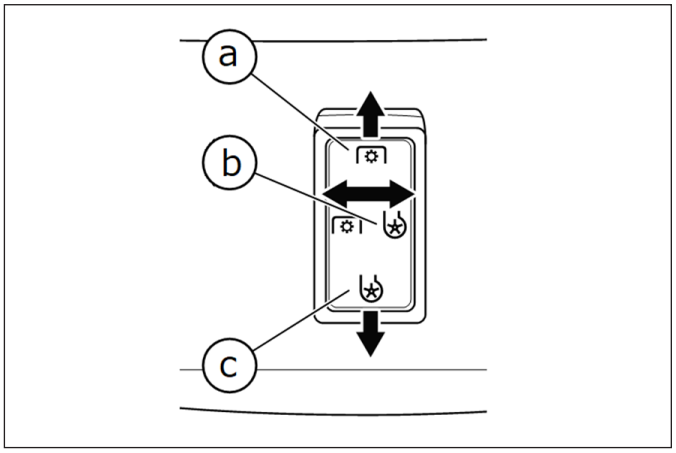

FIG. 5-6

(a) Position avant : mode de fonctionnement du plateau de coupe.
(b) Position centrale : mode de fonctionnement du plateau de coupe/de la turbine.
(c) Position arrière : mode de fonctionnement de la turbine.

1.7. INTERRUPTEUR DE RÉGLAGE DE LA HAUTEUR (SCMB60-H)

REMARQUE : L'interrupteur de réglage de la hauteur de coupe (1) est prévu pour le modèle SCMB60-H. Dès lors, cet interrupteur sera uniquement installé sur le modèle SF237 lorsque le client choisira le modèle SCMB60-H.

Avant de commencer à tondre, réglez la hauteur de coupe à l'aide de l'interrupteur de réglage de la hauteur de coupe (1). La hauteur de coupe peut être réglée entre 25 et 125 mm et confirmée par la jauge (G).

(a) : Augmentez la hauteur de coupe.
(b) : Diminuez la hauteur de coupe.

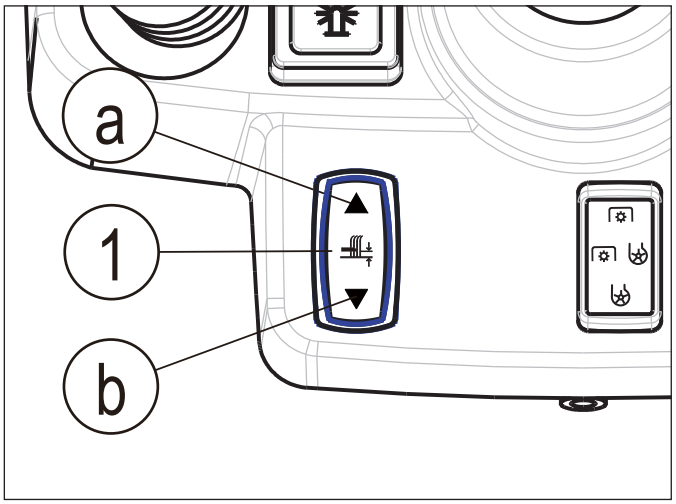

FIG. 5-7

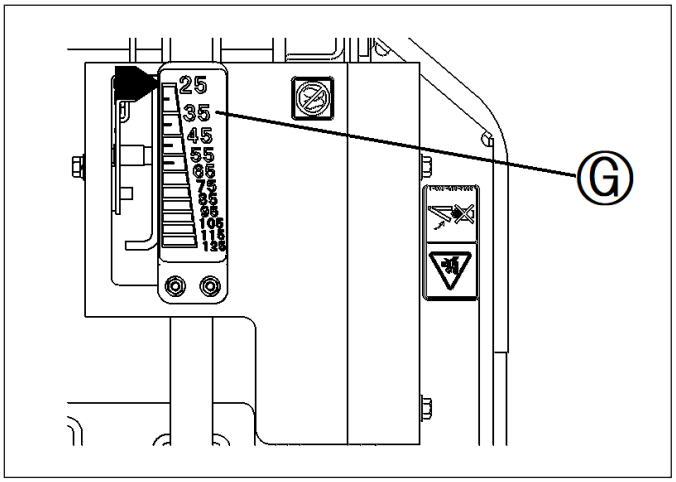

FIG. 5-8

1.8. TABLEAU DES LAMPES TÉMOINS (SF237)

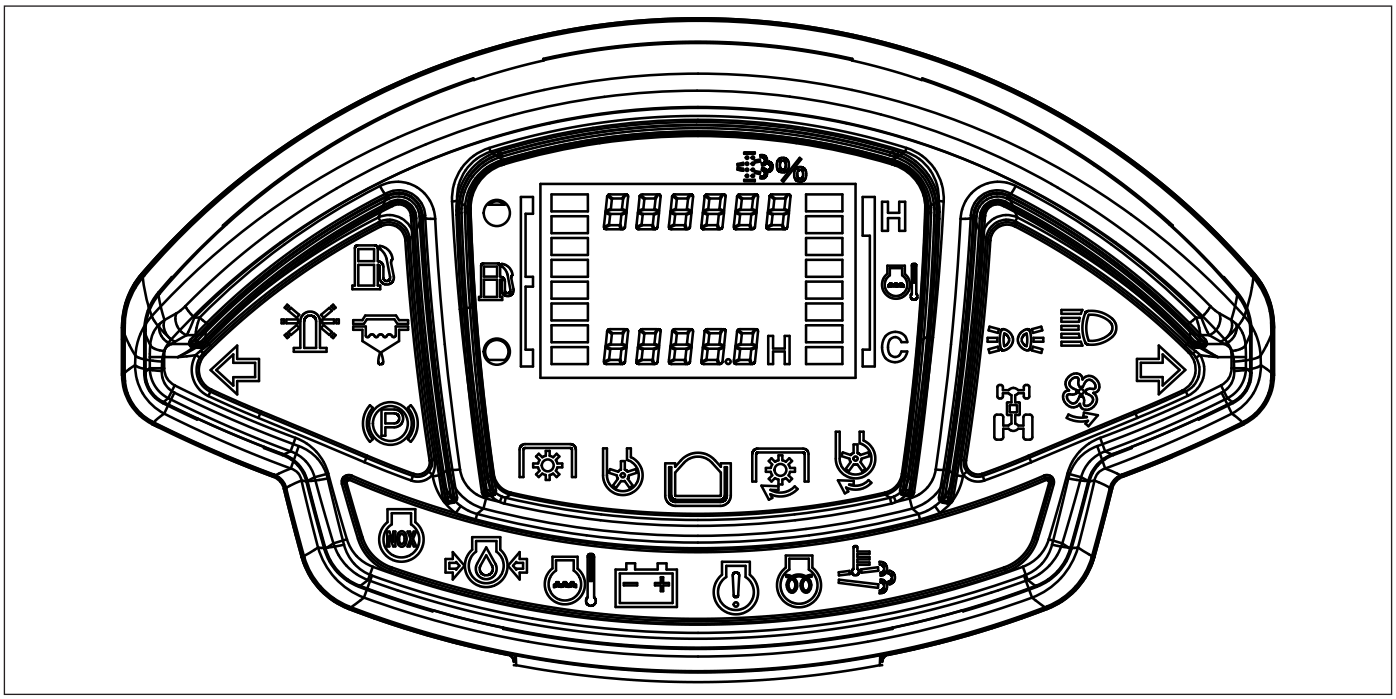

FIG. 5-9

:Témoin des clignotants (gauche) :
Le témoin s'allume lorsque l'interrupteur des clignotants est en position de virage à gauche ou que l'interrupteur des feux de détresse est en position de marche.

:Témoin du gyrophare :
Le témoin s'allume lorsque le gyrophare est utilisé. Le gyrophare est en option.

:Témoin de réservoir vide :
Le témoin s'allume lorsque le réservoir est vide.

:Témoin du filtre à carburant à sédiments :
Le témoin s'allume lorsque de l'eau s'accumule dans le filtre.

IMPORTANT : Lorsque ce témoin est allumé, cela signifie que de l'eau s'est accumulée dans le filtre. Par conséquent, évacuez l'eau à partir du bouchon de vidange du filtre à carburant.

:Témoin de frein de stationnement :
Le témoin s'allume lorsque la clé de contact est en position de marche et que le frein de stationnement est serré.

IMPORTANT : Desserrez toujours le frein de stationnement et assurez-vous que le témoin est éteint avant de conduire la tondeuse à coupe frontale afin de prévenir une usure anormale du frein.

:Témoin du mode Plateau de coupe :
Le témoin s'allume lorsque l'interrupteur de sélection du mode est réglé sur « Mode de fonctionnement du plateau de coupe » ou sur « Mode de fonctionnement du plateau de coupe/de la turbine ».

:Témoin du mode Turbine :
Le témoin s'allume lorsque l'interrupteur de sélection du mode est réglé sur « Mode de fonctionnement de la turbine » ou sur « Mode de fonctionnement du plateau de coupe/de la turbine ».

:Témoin de remplissage du bac :
Le témoin ne fonctionne que lorsque la machine est équipée du bac de ramassage. Il s'allume et le signal sonore retentit lorsque le bac est rempli d'herbe avec le levier de PDF en position de marche. Le signal sonore s'arrête lorsque la PDF du plateau de coupe et de la turbine est en position d'arrêt. Le témoin s'éteint lorsque le bac est vidé.

:Témoin de la PDF du plateau de coupe :
Le témoin s'allume lorsque la PDF du plateau de coupe est utilisée.

:Témoin de la PDF de la turbine :
Le témoin s'allume lorsque la PDF de la turbine est utilisée.

:Témoin des feux de position :
Le témoin s'allume lorsque les feux de position de l'interrupteur combiné sont en position de marche.

:Témoin des feux de route :
Le témoin s'allume lorsque le sélecteur des feux de route de l'interrupteur combiné est en position de marche.

:Témoin de ventilateur en sens inverse :
Le témoin s'allume lorsque le ventilateur du radiateur tourne en sens inverse.

:Témoin 4RM :
Le témoin s'allume lorsque le levier 4RM est en position de verrouillage LOCK (PERM) et s'éteint lorsqu'il est en position AUTO (AUT.).

:Témoin des clignotants (droite) :
Le témoin s'allume lorsque l'interrupteur des clignotants est en position de virage à droite ou que l'interrupteur des feux de détresse est en position de marche.

:Témoin de NOx :
Le témoin s'allume en même temps que le « Témoin de diagnostic » lorsque le dispositif de RGE, qui réduit les émissions de NOx dans les gaz d'échappement, ne fonctionne pas.

IMPORTANT : Lorsque ce témoin est allumé, cessez immédiatement l'utilisation et contactez votre agent ISEKI.

:Témoin de pression d'huile :
Le témoin s'allume lorsque l'huile du moteur ne circule pas normalement. Il s'allume également lorsque la clé de contact est en position de marche ou de démarrage lorsque le moteur est à l'arrêt, mais il s'éteint dès que le moteur démarre.

:Témoin de température de liquide de refroidissement :
Le témoin s'allume en cas de surchauffe du liquide de refroidissement.

IMPORTANT : Lorsque le liquide de refroidissement du moteur surchauffe, le témoin de contrôle s'allume et la PDF s'arrête. Un signal sonore retentit en même temps pendant 2 secondes. Lorsque le témoin de contrôle est allumé, laissez tourner le moteur au ralenti et attendez que le témoin s'éteigne. Quand le témoin est éteint, coupez le moteur, recherchez la cause de la surchauffe (herbe obstruant l'aération du radiateur ou poussière autour du moteur, etc.). Puis reprenez le travail.

AVERTISSEMENT : lorsque vous inspectez le radiateur, veillez à laisser refroidir suffisamment le moteur. Ne desserrez jamais le bouchon du radiateur lorsque le liquide de refroidissement est brûlant, faute de quoi de l'eau bouillante s'en échappera.

:Témoin de charge de la batterie :
Le témoin s'allume lorsque la batterie n'est pas chargée. Il s'allume également quand la clé de contact est en position de marche ou en position de démarrage lorsque le moteur est arrêté, mais il doit s'éteindre dès le démarrage du moteur.

:Témoin de diagnostic :
Le témoin s'allume lorsque le moteur présente une anomalie.

IMPORTANT : Lorsque ce témoin est allumé, cessez immédiatement l'utilisation et contactez votre agent ISEKI.

:Témoin de préchauffage :
Le témoin s'allume lorsque la clé de contact est en position de préchauffage. (Le témoin ne s'éteint pas si le préchauffage a été effectué.)

:Témoin d'avertissement du système de traitement des gaz d'échappement diesel et de haute température des gaz d'échappement :
Le témoin s'allume lorsque les gaz d'échappement deviennent chauds. (Lors de la régénération du FAP, les gaz d'échappement deviennent chauds et le témoin s'allume.) En outre, le témoin s'allume avec le « témoin de diagnostic » lorsque le dispositif FAP de réduction des émissions des particules dans les gaz d'échappement ne fonctionne pas.

IMPORTANT : Lorsque le témoin est allumé, signifiant que les gaz d'échappement sont chauds, vous pouvez continuer à utiliser la tondeuse, mais ne l'utilisez pas à proximité des herbes hautes et de matériaux combustibles. Lorsque le témoin est allumé avec le « témoin de diagnostic », signifiant que le dispositif FAP ne fonctionne pas, cessez immédiatement d'utiliser la tondeuse et contactez votre agent ISEKI.

1.9. JAUGE DE CARBURANT (SF237)

La jauge de carburant (1) indique le niveau de carburant dans le réservoir lorsque la clé de contact est en position de marche.

REMARQUE : La jauge ne peut pas indiquer précisément le niveau de carburant lorsque la tondeuse à coupe frontale se trouve sur une pente. Un certain temps est nécessaire pour indiquer le niveau de manière précise après que la tondeuse a retrouvé sa position horizontale.

1.10. COMPTEUR HORAIRE (SF237)

Le compteur horaire (2) comptabilise les heures d'utilisation de la tondeuse à coupe frontale et les affiche (5 chiffres). Le dernier chiffre indique les dixièmes d'heure.

1.11. JAUGE DE TEMPÉRATURE DU LIQUIDE DE REFROIDISSEMENT (SF237)

La jauge de température du liquide de refroidissement (3) indique la température du liquide de refroidissement du moteur lorsque la clé de contact est en position de marche.

C : - Indique que la température est trop basse pour un travail intensif. Patientez jusqu'à ce que vous puissiez appliquer une lourde charge.

H : - Indique une surchauffe. Laissez tourner le moteur au ralenti en débrayant toutes les charges pendant plusieurs minutes et cherchez la cause (consultez le chapitre « Dépannage »).

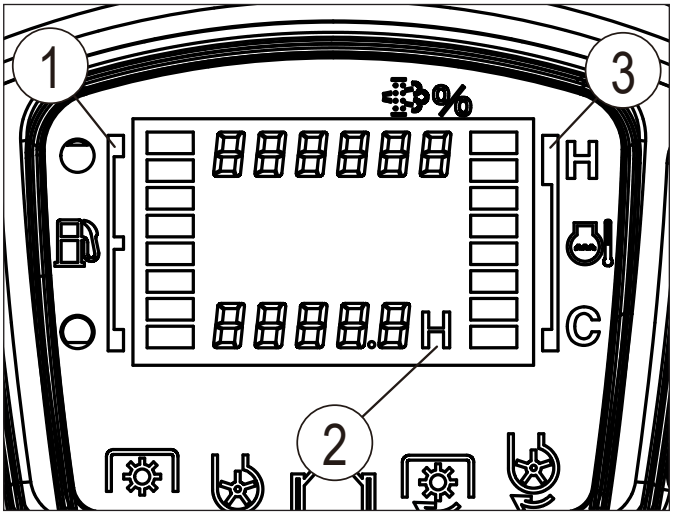

FIG. 5-10

(1) Jauge de carburant (2) Compteur horaire
(3) Jauge de température du liquide de refroidissement

IMPORTANT : Lorsque le liquide de refroidissement surchauffe, le signal sonore retentit pendant 2 secondes. La rotation du ventilateur est inversée pendant quelques secondes, puis la PDF est automatiquement arrêtée. Lorsque le signal sonore retentit, laissez tourner le moteur au ralenti jusqu'à ce que le signal sonore s'éteigne. Coupez alors le moteur et recherchez la cause de la surchauffe (herbe obstruant l'aération du radiateur ou poussière autour du moteur, etc.) Remettez ensuite le moteur en marche.

1.12. AFFICHAGE DE L'ACCUMULATION DE SUIE / DU CODE D'ERREUR (SF237)

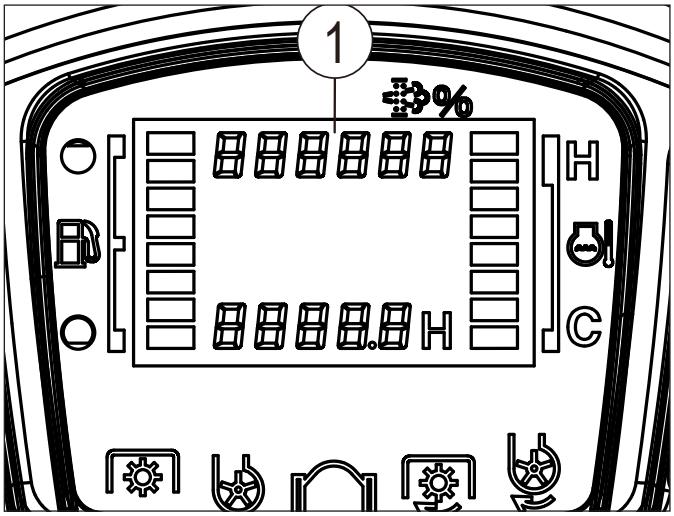

FIG. 5-11

L'écran affiche une surcharge d'accumulation de suie (1). Lorsque l'ECU détecte une anomalie, le code d'erreur s'affiche au même endroit. Consultez votre agent ISEKI.

REMARQUE : Le code d'erreur est répertorié dans le « CHAPITRE 10. DÉPANNAGE, point 7. Code d'erreur ».

1.13. INTERRUPTEUR DE RÉGÉNÉRATION DU FAP (SF237) (témoin de demande de régénération)

L'interrupteur de régénération du FAP permet d'effectuer la « régénération manuelle du FAP ».

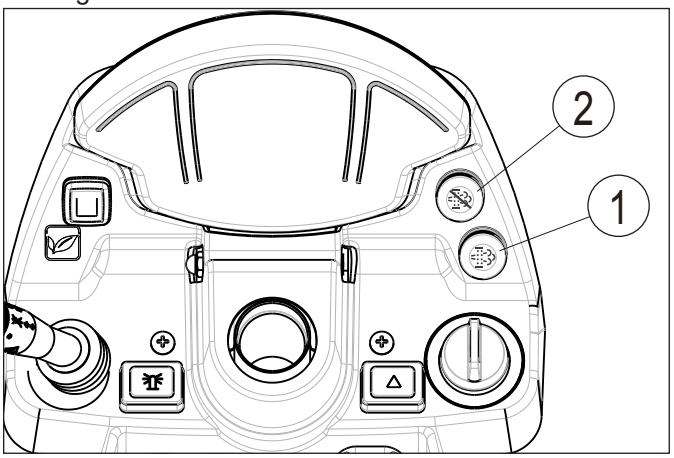

FIG. 5-12

(1) Témoin / interrupteur de demande de régénération du FAP
(2) Témoin / interrupteur d'inhibition de régénération du FAP

1. Lorsqu'une régénération manuelle est requise :
   - Le signal sonore retentit
   - Le témoin de demande de régénération (1) clignote
2. Arrêtez de travailler et garez votre véhicule à un emplacement sûr.

REMARQUE : Assurez-vous qu'aucun matériau inflammable ne se trouve à proximité du tuyau d'échappement ou dans les environs immédiats.

3. Placez la pédale HST en position Neutre, arrêtez la PDF, placez le levier d'accélérateur sur ralenti et serrez bien le frein de stationnement.

4. Appuyez sur l'interrupteur de régénération du FAP (1) pendant 3 secondes.

5. Le régime moteur augmente automatiquement et la régénération du FAP démarre.

IMPORTANT : N'appuyez PAS sur la pédale HST et NE relâchez PAS le frein de stationnement sauf en cas d'urgence. Le cas échéant, la régénération du FAP s'arrête.

6. La régénération du FAP dure 30 minutes. Une fois la régénération du FAP terminée, le régime moteur baisse.

1.14. Interrupteur d'inhibition de régénération du FAP (Témoin d'inhibition de régénération) (SF237)

Pendant la régénération du FAP, les gaz d'échappement deviennent chauds. Si vous souhaitez inhiber la régénération du FAP, en cas d'utilisation de la tondeuse à proximité de matériaux inflammables ou pour tout autre motif valable :

- Appuyez sur l'interrupteur d'inhibition de la régénération du FAP (2) pendant 3 secondes.
- Lorsque la régénération du FAP est inhibée, le témoin d'inhibition de la régénération (2) s'allume.
- Il est possible d'annuler l'inhibition de la régénération du FAP en coupant le contact ou en appuyant de nouveau sur l'interrupteur d'inhibition de régénération du FAP (2) pendant 3 secondes.

1.15. INTERRUPTEUR DU MODE ECO (SF237)

L'interrupteur du mode ECO (1) permet de réduire le régime moteur maximal. Lorsque le mode ECO est activé, le régime moteur maximal est de 2 550 min^{-1}, soit 300 TpM de moins que le régime moteur standard, qui est de 2 860 min^{-1}.

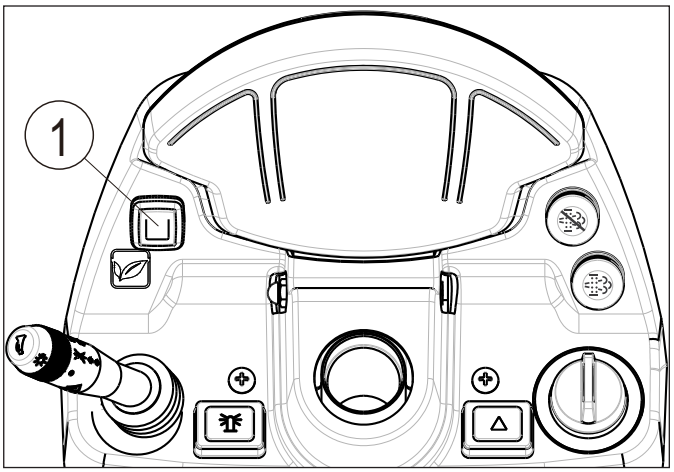

FIG. 5-13

1.16. SYSTÈME D'AVERTISSEMENT DE LA TEMPÉRATURE DU LIQUIDE DE REFROIDISSEMENT (LUMINEUX ET SONORE)

Lorsque le liquide de refroidissement surchauffe, le signal sonore retentit pendant 2 secondes et le témoin d'avertissement du liquide de refroidissement du moteur s'allume. La rotation du ventilateur est inversée pendant quelques secondes, puis la PDF s'arrête automatiquement.

Lorsque le signal sonore retentit, laissez tourner le moteur au ralenti jusqu'à ce que le signal sonore s'éteigne.

Quand le signal sonore s'éteint, coupez le moteur et recherchez la cause de la surchauffe (herbe obstruant l'aération du radiateur ou poussière autour du moteur, etc.). Remettez ensuite le moteur en marche.

AVERTISSEMENT : lorsque vous inspectez le radiateur, veillez à laisser refroidir suffisamment le moteur. Ne desserrez jamais le bouchon du radiateur lorsque le liquide de refroidissement est brûlant, faute de quoi de l'eau bouillante s'en échappera.

2. TABLEAU DE BORD (SF225)

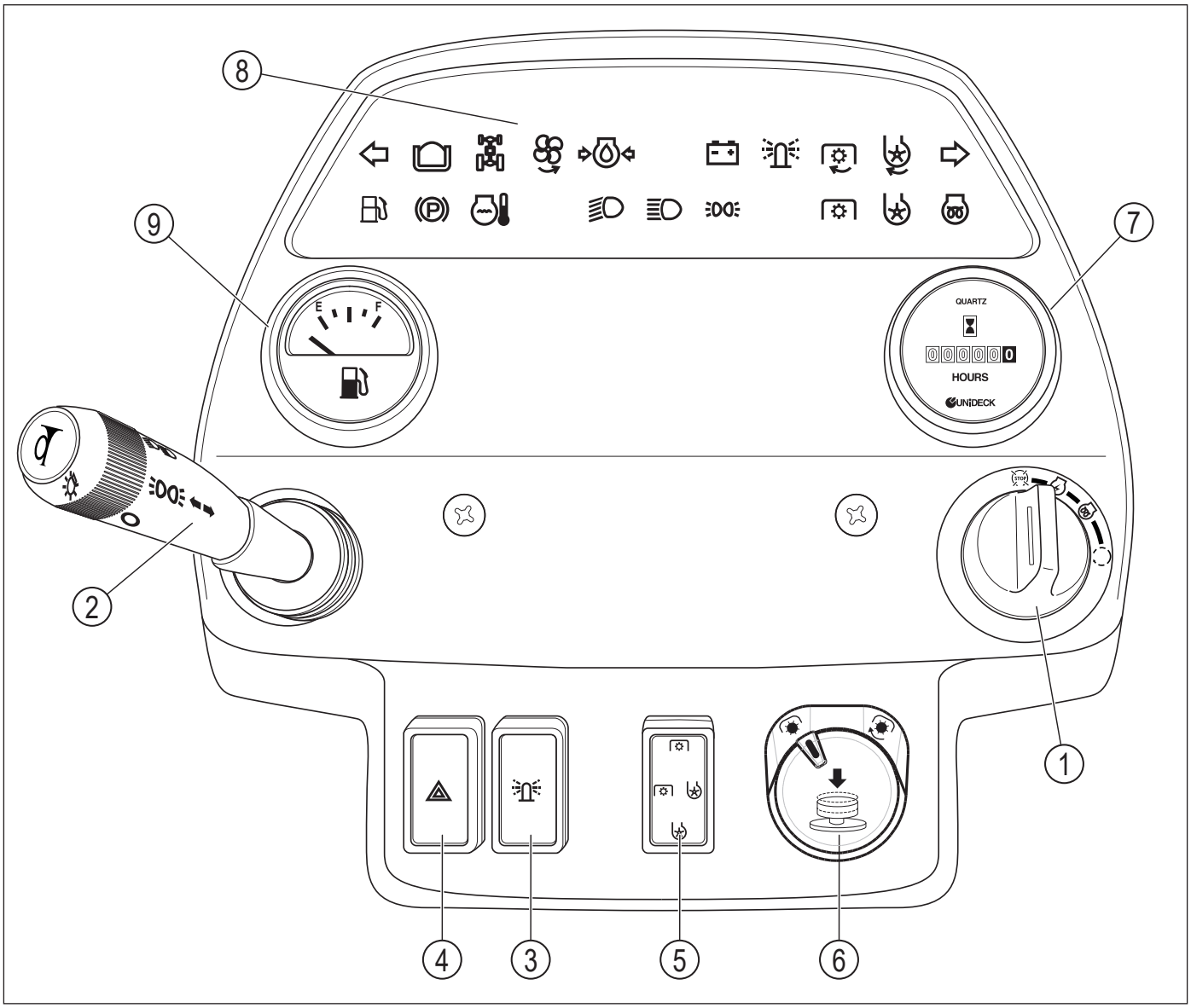

FIG. 5-14

(1) Clé de contact
(2) Interrupteur combiné
(3) Interrupteur du gyrophare
(4) Interrupteur des feux de détresse
(5) Interrupteur de sélection du mode
(6) Interrupteur de la PDF
(7) Compteur horaire
(8) Tableau de lampes témoins
(9) Jauge de carburant

2.1. CLÉ DE CONTACT (SF225)

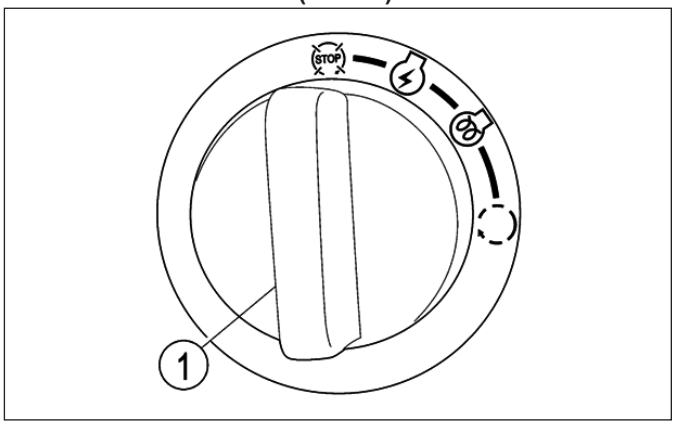

FIG. 5-15

(1) Clé de contact

:Position d'arrêt :
le moteur s'arrête et tous les circuits électriques sont coupés.

:Position de marche :
la clé de contact revient sur cette position après le démarrage du moteur et y reste pendant l'utilisation.

:Position de préchauffage :
le moteur est préchauffé.

:Position de démarrage :
le démarreur est activé.

2.2. INTERRUPTEUR COMBINÉ

Cet interrupteur intègre la commande des phares, la commande des clignotants et le bouton du klaxon.

(A) Interrupteur des phares

Position d'arrêt : arrêt

1re position : feux de position (allume le tableau d'instruments)

2e position : feux de position et phares (les feux de croisement ou les feux de route peuvent être sélectionnés par la position de l'interrupteur combiné)

(B) Interrupteur des clignotants

↑: Clignotant droit

: Arrêt

↓: Clignotant gauche

REMARQUE :
- *L'interrupteur des clignotants fonctionne lorsque la clé de contact se trouve en position de marche.*
- *La commande des clignotants est dépourvue de rappel. Ramenez la commande des clignotants en position centrale une fois votre virage effectué.*

(C) Bouton du klaxon

Pour activer le klaxon, il suffit d'appuyer sur le symbole du klaxon.

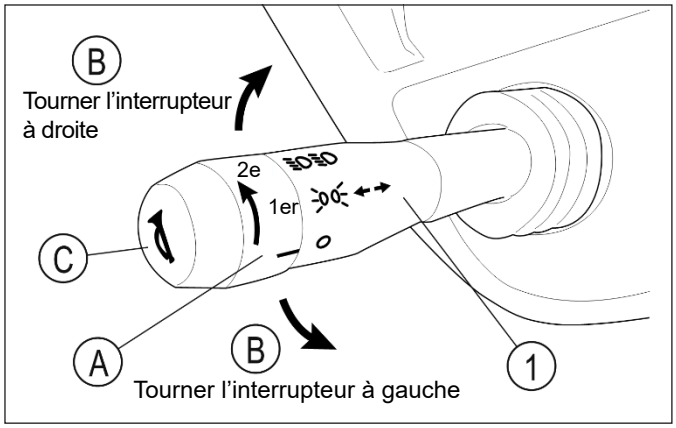

FIG. 5-16

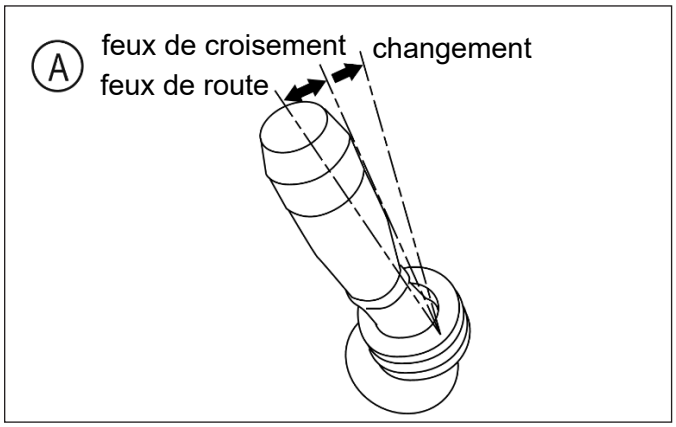

FIG. 5-17

2.3. INTERRUPTEUR DU GYROPHARE (SF225)

Le gyrophare (en option) s'allume lorsque l'interrupteur du gyrophare est en position de marche.

2.4. INTERRUPTEUR DE FEUX DE DÉTRESSE (SF225)

Les clignotants s'activent lorsque l'interrupteur des feux de détresse est en position de marche.

2.5. INTERRUPTEUR DE LA PDF (6)

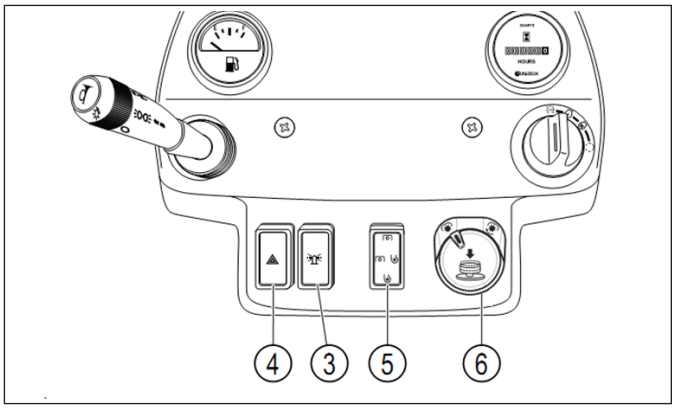

FIG. 5-18

(3) Interrupteur du gyrophare
(4) Interrupteur des feux de détresse
(5) Interrupteur de sélection du mode
(6) Interrupteur de la PDF
(7) Interrupteur de réglage de la hauteur de coupe

L'interrupteur de la PDF (6) embraye et débraye la PDF du plateau de coupe et de la turbine.

Pour embrayer la PDF, tournez l'interrupteur de la PDF (6) vers la droite et levez-le.

Pour débrayer la PDF, enfoncez l'interrupteur de la PDF (6). Cet interrupteur est à ressort et revient automatiquement en position d'arrêt.

REMARQUE : Lorsque le bac ou le plateau de coupe est relevé, la PDF de la turbine ne peut pas être utilisée.

2.6. INTERRUPTEUR DE SÉLECTION DU MODE (5)

L'interrupteur de sélection du mode (5) sélectionne la fonction, Turbine ou Plateau de coupe, à utiliser. Cet interrupteur est de type va-et-vient et présente trois positions.

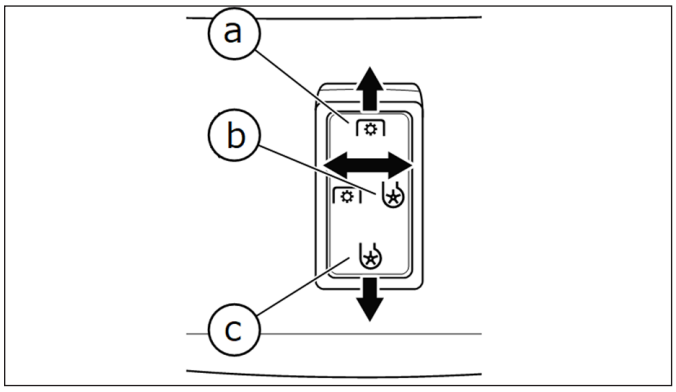

FIG. 5-19

(a) Position avant : mode de fonctionnement du plateau de coupe.
(b) Position centrale : mode de fonctionnement du plateau de coupe/de la turbine.
(c) Position arrière : mode de fonctionnement de la turbine.

2.7. TABLEAU DES LAMPES TÉMOINS (SF225)

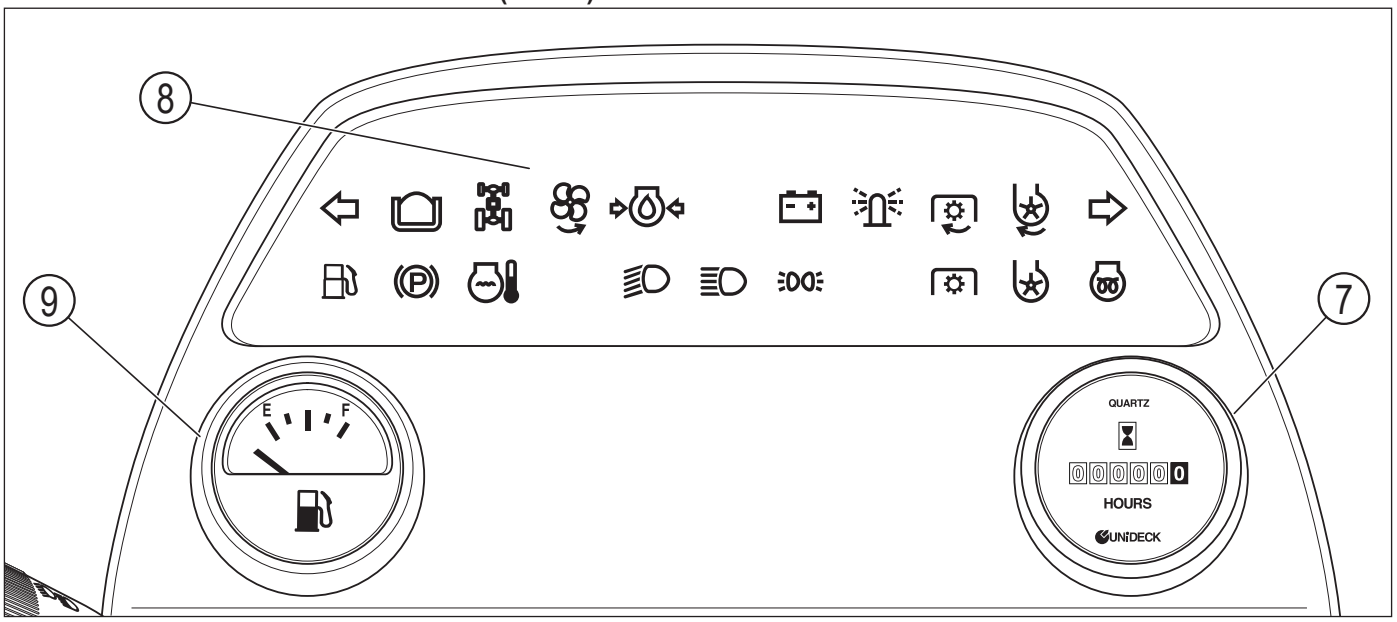

FIG. 5-20

:Témoin des clignotants (gauche) :
Le témoin s'allume lorsque l'interrupteur des clignotants est en position de virage à gauche ou que l'interrupteur des feux de détresse est en position de marche.

:Témoin de remplissage du bac :
Le témoin ne fonctionne que lorsque la machine est équipée du bac de ramassage. Il s'allume et le signal sonore retentit lorsque le bac est rempli d'herbe avec le levier de PDF en position de marche. Le signal sonore s'arrête lorsque la PDF du plateau de coupe et de la turbine est en position d'arrêt. Le témoin s'éteint lorsque le bac est vidé.

:Témoin 4RM :
Le témoin s'allume lorsque le levier 4RM est en position de verrouillage LOCK (PERM) et s'éteint lorsqu'il est en position AUTO (AUT.).

:Témoin de ventilateur en sens inverse :
Le témoin s'allume lorsque le ventilateur du radiateur tourne en sens inverse.

:Témoin de pression d'huile :
Le témoin s'allume lorsque l'huile du moteur ne circule pas normalement. Il s'allume également lorsque la clé de contact est en position de marche ou de démarrage lorsque le moteur est à l'arrêt, mais il s'éteint dès que le moteur démarre.

:Témoin de charge de la batterie :
Le témoin s'allume lorsque la batterie n'est pas chargée. Il s'allume également quand la clé de contact est en position de marche ou en position de démarrage lorsque le moteur est arrêté, mais il doit s'éteindre dès le démarrage du moteur.

:Témoin du gyrophare :
Le témoin s'allume lorsque le gyrophare est utilisé. Le gyrophare est en option.

:Témoin de la PDF du plateau de coupe :
Le témoin s'allume lorsque la PDF du plateau de coupe est utilisée.

:Témoin de la PDF de la turbine :
Le témoin s'allume lorsque la PDF de la turbine est utilisée.

:Témoin des clignotants (droite) :
Le témoin s'allume lorsque l'interrupteur des clignotants est en position de virage à droite ou que l'interrupteur des feux de détresse est en position de marche.

:Témoin de réservoir vide :
Le témoin s'allume lorsque le réservoir est vide.

:Témoin de frein de stationnement :
Le témoin s'allume lorsque la clé de contact est en position de marche et que le frein de stationnement est serré.

IMPORTANT : Desserrez toujours le frein de stationnement et assurez-vous que le témoin est éteint avant de conduire la tondeuse à coupe frontale afin de prévenir une usure anormale du frein.

:Témoin de température de liquide de refroidissement :
Le témoin s'allume en cas de surchauffe du liquide de refroidissement.

IMPORTANT : Lorsque le liquide de refroidissement du moteur surchauffe, le témoin de contrôle s'allume et la PDF s'arrête. Un signal sonore retentit en même temps pendant 2 secondes. Lorsque le témoin de contrôle est allumé, laissez tourner le moteur au ralenti et attendez que le témoin s'éteigne. Quand le témoin est éteint, coupez le moteur, recherchez la cause de la surchauffe (herbe obstruant l'aération du radiateur ou poussière autour du moteur, etc.). Puis reprenez le travail.

AVERTISSEMENT : lorsque vous inspectez le radiateur, veillez à laisser refroidir suffisamment le moteur. Ne desserrez jamais le bouchon du radiateur lorsque le liquide de refroidissement est brûlant, faute de quoi de l'eau bouillante s'en échappera.

:Témoin des feux de croisement :
Le témoin s'allume lorsque le sélecteur des feux de croisement de l'interrupteur combiné est en position de marche.

:Témoin des feux de route :
Le témoin s'allume lorsque le sélecteur des feux de route de l'interrupteur combiné est en position de marche.

:Témoin des feux de position :
Le témoin s'allume lorsque les feux de position de l'interrupteur combiné sont en position de marche.

:Témoin du mode Plateau de coupe :
Le témoin s'allume lorsque l'interrupteur de sélection du mode est réglé sur « Mode de fonctionnement du plateau de coupe » ou sur « Mode de fonctionnement du plateau de coupe/de la turbine ».

:Témoin du mode Turbine :
Le témoin s'allume lorsque l'interrupteur de sélection du mode est réglé sur « Mode de fonctionnement de la turbine » ou sur « Mode de fonctionnement du plateau de coupe/de la turbine ».

:Témoin de préchauffage :
Le témoin s'allume lorsque la clé de contact est en position de marche. (Le témoin s'éteint une fois le préchauffage terminé.)

2.8. JAUGE DE CARBURANT (SF225)

La jauge de carburant indique le niveau de carburant dans le réservoir lorsque la clé de contact est en position de marche. Plus l'aiguille est rapprochée du « F », plus le réservoir est rempli. Ne laissez donc pas la jauge de carburant atteindre le point de réservoir vide « E ».

REMARQUE : La jauge ne peut pas indiquer précisément le niveau de carburant lorsque la tondeuse à coupe frontale se trouve sur une pente. Un certain temps est nécessaire pour indiquer le niveau de manière précise après que la tondeuse a retrouvé sa position horizontale.

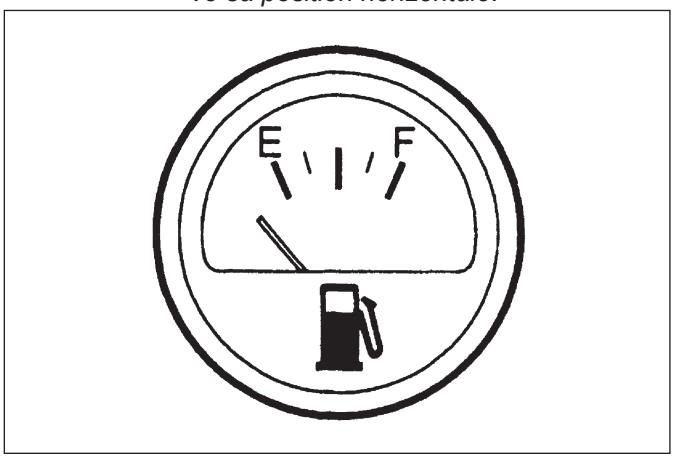

FIG. 5-21

2.9. COMPTEUR HORAIRE (SF225)

Le compteur horaire comptabilise les heures d'utilisation de la tondeuse à coupe frontale et les affiche (5 chiffres). Le dernier chiffre indique les dixièmes d'heure.

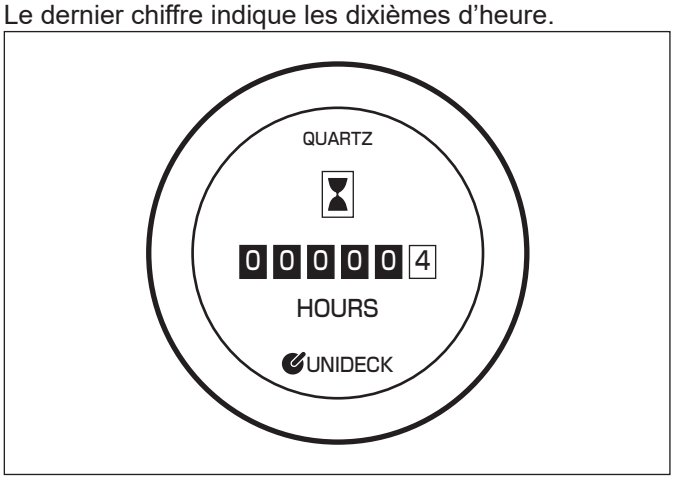

FIG. 5-22

2.10. SYSTÈME D'AVERTISSEMENT DE LA TEMPÉRATURE DU LIQUIDE DE REFROIDISSEMENT (LUMINEUX ET SONORE)

Lorsque le liquide de refroidissement surchauffe, le signal sonore retentit pendant 2 secondes et le témoin d'avertissement du liquide de refroidissement du moteur s'allume. La rotation du ventilateur est inversée pendant quelques secondes, puis la PDF s'arrête automatiquement.

Lorsque le signal sonore retentit, laissez tourner le moteur au ralenti jusqu'à ce que le signal sonore s'éteigne.

Quand le signal sonore s'éteint, coupez le moteur et recherchez la cause de la surchauffe (herbe obstruant l'aération du radiateur ou poussière autour du moteur, etc.). Remettez ensuite le moteur en marche.

AVERTISSEMENT : lorsque vous inspectez le radiateur, veillez à laisser refroidir suffisamment le moteur. Ne desserrez jamais le bouchon du radiateur lorsque le liquide de refroidissement est brûlant, faute de quoi de l'eau bouillante s'en échappera.

3. LEVIERS ET PÉDALES DE COMMANDE

3.1. PÉDALE DE FREIN (1)

La tondeuse à coupe frontale cesse d'avancer lorsque vous enfoncez cette pédale.

3.2. PÉDALE DE MARCHE-AVANT HST (2)

En appuyant sur cette pédale, vous faites avancer la tondeuse à coupe frontale. La vitesse de marche-avant se commande par l'enfoncement de la pédale : la vitesse de marche-avant est proportionnelle à l'enfoncement de la pédale.

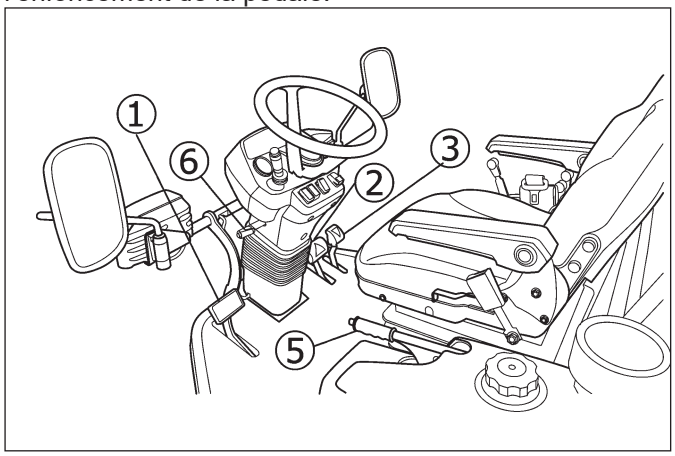

FIG. 5-23

(1) Pédale de frein
(2) Pédale de marche-avant HST
(3) Pédale de marche -arrière HST
(4) Pédale de blocage de différentiel
(5) Levier de frein de stationnement
(6) Levier d'inclinaison

3.3. PÉDALE DE MARCHE-ARRIÈRE HST (3)

En appuyant sur cette pédale, vous faites reculer la tondeuse à coupe frontale. Le signal sonore retentit lorsque la marche-arrière est enclenchée. La vitesse de marche-arrière se commande uniquement par l'enfoncement de la pédale : la vitesse de marche-arrière est proportionnelle à l'enfoncement de la pédale.

IMPORTANT : Après une période d'utilisation prolongée, la position Neutre de l'unité HST peut avoir été changée, ce qui est à l'origine de différents problèmes comme des difficultés pour arrêter la tondeuse à coupe frontale, pour alterner marche-avant et marche-arrière, etc. Cela représente un sérieux danger.
Lorsque l'unité HST est hors service, adressez-vous à votre agent ISEKI pour la faire réparer. Le réglage de la position Neutre de l'unité HST doit être effectué par votre agent ISEKI.

3.4. PÉDALE DE BLOCAGE DE DIFFÉRENTIEL (4)

Le mécanisme de différentiel permet de réduire le rayon de braquage de la tondeuse à coupe frontale en permettant aux roues motrices gauche et droite de tourner à des vitesses différentes dans un virage. En revanche, les roues ont tendance à patiner sur l'herbe humide ou un sol meuble. Dans ce cas, réduisez le régime moteur et enfoncez la pédale de blocage de différentiel et les roues tournent à la même vitesse, ce qui facilite le déplacement en ligne droite.

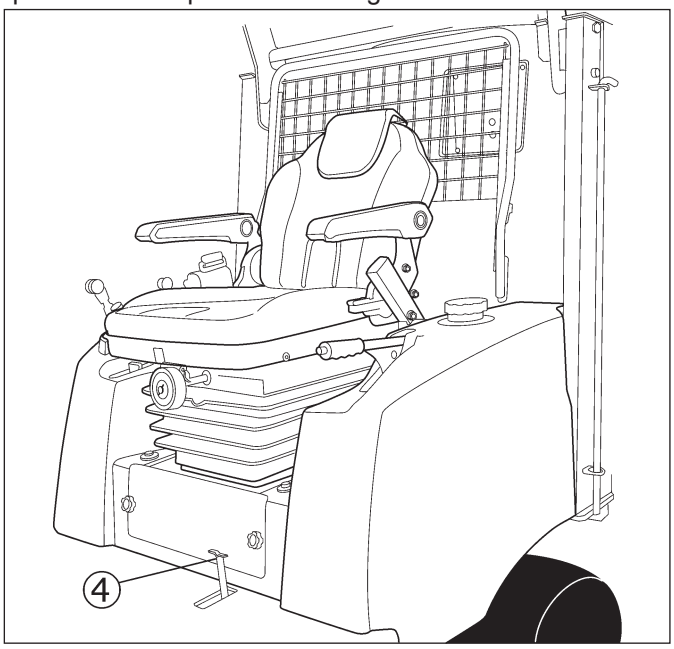

FIG. 5-24

ATTENTION :
- **N'utilisez jamais le blocage de différentiel lorsque vous vous déplacez à grande vitesse.**
- **Il est très dangereux de prendre un virage avec la tondeuse à coupe frontale lorsque la pédale de blocage de différentiel est enfoncée. Lorsque vous amorcez un virage, veillez à relâcher la pédale de blocage de différentiel.**
- **Si le blocage de différentiel n'est pas déverrouillé lorsque vous avez relâché la pédale correspondante, arrêtez immédiatement la tondeuse à coupe frontale et contactez votre agent ISEKI pour une réparation.**

3.5. LEVIER DE FREIN DE STATIONNEMENT (5)

Utilisez ce levier pour le stationnement de la tondeuse à coupe frontale. Tirez le levier vers le haut pour serrer le frein de stationnement. Afin d'optimiser les performances du frein de stationnement, enfoncez la pédale de frein et serrez le frein de stationnement. Appuyez sur le bouton en haut du levier et abaissez le levier pour relâcher le frein. Le témoin de stationnement s'allume lorsque la clé de contact est en position de marche et que le levier de stationnement est tiré vers le haut. Relâchez le levier de stationnement avant de démarrer la tondeuse à coupe frontale et assurez-vous que le témoin de stationnement est éteint.

ATTENTION :
- **Ne faites jamais avancer la tondeuse avec le frein de stationnement serré car cela réduirait rapidement l'efficacité du freinage ou, pire encore, cela pourrait provoquer une panne des freins. Dans le pire des cas, le système de freinage peut provoquer un incendie si le tambour de frein surchauffe et que des substances inflammables se trouvent à proximité.**
- **Avant de quitter la tondeuse à coupe frontale, veillez à serrer le frein de stationnement.**

REMARQUE : Un signal sonore retentit lorsque la pédale de marche-avant ou arrière HST est enfoncée en même temps que l'application du levier de frein de stationnement.

3.6. LEVIER D'INCLINAISON (6)

La colonne de direction est inclinable pour une position optimale du volant. Pour ajuster l'angle, tournez le levier d'inclinaison dans le sens antihoraire tout en tenant le volant de l'autre main : ainsi, l'inclinaison est débloquée. Sélectionnez l'angle le plus adéquat. Tournez ensuite le levier dans le sens horaire pour bloquer la colonne du volant dans la position souhaitée.

ATTENTION : ne procédez au réglage de l'inclinaison de la direction que lorsque la machine est garée.

4. PANNEAU D'AILE

4.1. LEVIER DE LEVAGE DU PLATEAU DE COUPE (1)

Ce levier permet d'abaisser ou de lever la tringle de levage du plateau de coupe.

BAS : déplacez le levier vers l'avant pour abaisser la tringle de levage. Le levier peut être maintenu dans la position la plus basse. Ramenez le levier en position Neutre manuellement.

HAUT : déplacez le levier vers l'arrière pour remonter la tringle de levage. Le levier revient en position Neutre lorsque vous le relâchez.

ATTENTION : lorsque vous effectuez l'entretien ou que vous quittez la tondeuse à coupe frontale, n'oubliez pas d'abaisser le plateau de coupe au maximum.

IMPORTANT : Ne maintenez pas le levier de plateau de coupe dans la position haute trop longtemps, cela risquerait d'endommager le circuit hydraulique.

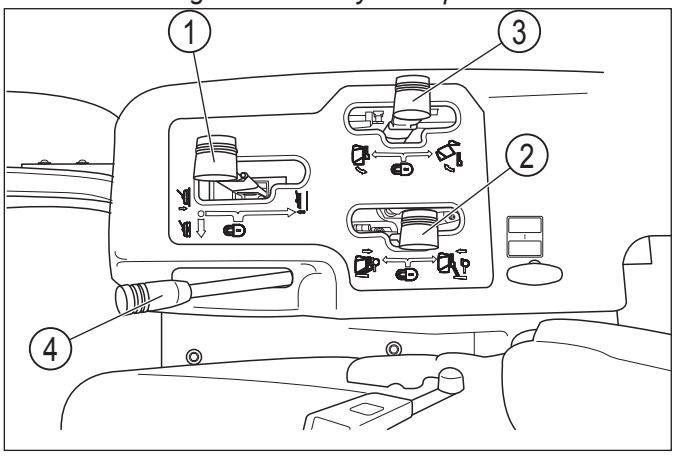

FIG. 5-25

(1) Levier de levage du plateau de coupe
(2) Levier de levage du bac
(3) Levier de déversement du bac
(4) Levier d'accélérateur

4.2. LEVIER DE LEVAGE DU BAC (2)

Ce levier permet d'abaisser ou de lever le bac de ramassage.

BAS : déplacez le levier vers l'avant pour abaisser le bac de ramassage.

HAUT : déplacez le levier vers l'arrière pour remonter le bac de ramassage.

4.3. LEVIER DE DÉVERSEMENT DU BAC (3)

Ce levier permet de déverser ou de fermer le bac de ramassage.

FERMER : déplacez le levier vers l'avant pour fermer le bac de ramassage.

DÉVERSER : déplacez le levier vers l'arrière pour déverser le bac de ramassage.

4.4. LEVIER D'ACCÉLÉRATEUR (4)

Ce levier commande le régime moteur.

BAS : déplacez le levier vers l'arrière (vers le symbole « tortue ») pour réduire le régime moteur.

HAUT : déplacez le levier vers l'avant (vers le symbole « lièvre ») pour augmenter le régime moteur.

5. AUTRES COMMANDES

5.1. INTERRUPTEURS DE SÉCURITÉ

Des dispositifs de sécurité équipent le siège du conducteur, la pédale de frein et le capot du moteur. Avant de démarrer le moteur, fermez le capot du moteur, le conducteur doit être assis sur le siège du conducteur et la pédale de frein doit être complètement enfoncée.

ATTENTION : si le moteur ne démarre pas suite au mauvais fonctionnement d'un interrupteur de sécurité ou s'il ne s'arrête pas quand le conducteur quitte son siège, consultez impérativement votre agent ISEKI dans les plus brefs délais.

5.2. INTERRUPTEUR DE DÉCHARGEMENT HST

Tirez sur le levier de déchargement HST lorsque vous évacuez la pression HST, ce qui vous permet de déplacer la tondeuse à coupe frontale sans démarrer le moteur. Vous accédez au bouton depuis le côté droit. (Pour y accéder depuis le côté gauche, il est nécessaire de retirer le couvercle en enlevant un boulon.)

ATTENTION : assurez-vous de ne pas déplacer la tondeuse à coupe frontale sur une longue distance. Ne l'utilisez pas pour remorquer la tondeuse.

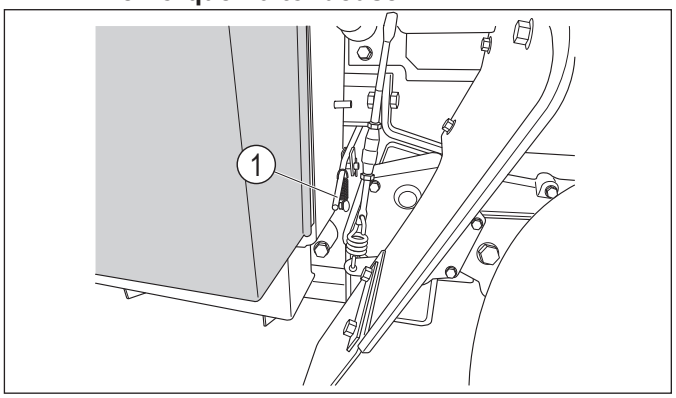

FIG. 5-26

CHAPITRE 6. INSPECTION AVANT UTILISATION

Pour éviter des pannes ou des accidents pendant l'utilisation, il est essentiel de conserver votre tondeuse à coupe frontale en bon état. Les vérifications préopérationnelles suivantes doivent être impérativement effectuées quotidiennement avant d'utiliser la machine.

AVERTISSEMENT :

- **Avant de procéder à l'inspection, veillez à garer la tondeuse à coupe frontale sur un terrain plat et stable. Afin d'optimiser les performances du frein de stationnement, enfoncez la pédale de frein et serrez le frein de stationnement. Arrêtez le moteur, abaissez au maximum le plateau de coupe, puis patientez plus de 10 secondes. Pour finir, assurez-vous que les lames de coupe et la turbine sont totalement à l'arrêt.**
- **L'équilibrage du poids de la machine est un facteur de sécurité très important. Quand la tondeuse est équipée d'un équipement supplémentaire, tel qu'une cabine, etc., demandez à votre agent ISEKI en quoi il peut modifier son équilibre. Suivez toujours ses conseils.**

1. POINTS D'INSPECTION

(1) Ce qui semblait anormal lors des utilisations précédentes.

(2) Faites le tour de la tondeuse à coupe frontale et vérifiez :

- Gonflage des pneus
- Pièces extérieures (capots brisés ou déformés, etc.)
- Fuites (huile moteur, huile de transmission, carburant, etc.)
- Nettoyage de la prise d'air
- Niveau d'huile moteur
- Niveau de liquide de refroidissement
- Courroie du ventilateur
- Niveau de carburant
- Filtre à carburant
- Niveau d'huile de transmission
- Serrage des boulons et écrous des roues avant et arrière
- Nettoyage du radiateur et de la grille de radiateur
- Organes électriques
- Lames de coupe
- Pièces extérieures de la tondeuse (capots déformés ou cassés)
- Fuite d'huile du carter d'engrenage de la tondeuse
- Nettoyage des roues de jauge
- Goupilles et clips (desserrés, cassés ou perdus)
- Ventilateur turbine desserré
- Tube d'admission de la turbine (cassé)

(3) En étant assis sur le siège du conducteur :

- Inspection des freins
- Réglage du siège

(4) Après démarrage du moteur :

- Contrôle du bon fonctionnement des interrupteurs de sécurité

2. INSPECTION ET MAINTENANCE

Consultez la section « MAINTENANCE ».

CHAPITRE 7. UTILISATION

1. AVANT DE DÉMARRER LE MOTEUR

ATTENTION :
- **Avant de démarrer le moteur, veillez à effectuer les vérifications préalables conformément au tableau d'inspection périodique.**
- **Suivez les instructions du « CHAPITRE 1. CONSIGNES DE SÉCURITÉ. »**
- **Respectez les instructions figurant sur les étiquettes de sécurité de la tondeuse à coupe frontale, du plateau de coupe et du bac de ramassage.**

2. DÉMARRAGE DU MOTEUR

AVERTISSEMENT : ne tentez jamais de démarrer le moteur dans un local clos mal ventilé. Veillez à assurer une ventilation suffisante car les gaz d'échappement peuvent être mortels.

IMPORTANT : Avant de démarrer le moteur, le capot doit être parfaitement fermé. Asseyez-vous correctement sur le siège du conducteur et enfoncez la pédale de frein, sinon le moteur ne peut pas démarrer.

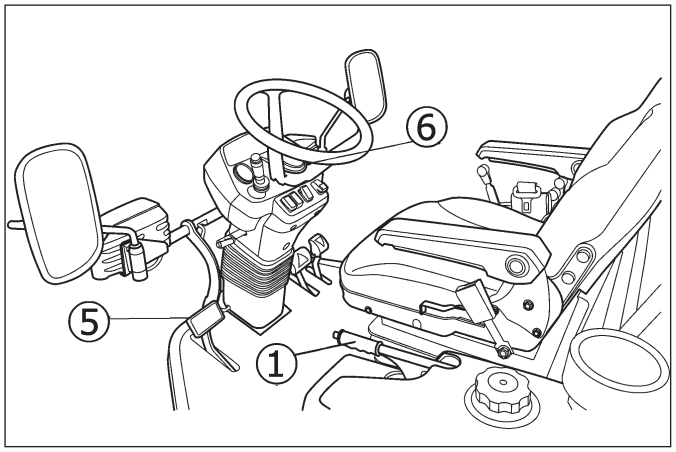

FIG. 7-1

(1) Levier de frein de stationnement
(5) Pédale de frein
(6) Clé de contact

a. Refermez correctement le capot moteur.

b. Asseyez-vous correctement sur le siège du conducteur.

c. Serrez convenablement le frein de stationnement (1).

d. Déplacez le levier de levage du plateau de coupe (2) vers l'avant (position BAS).

e. Abaissez et déversez le bac en déplaçant le levier de levage du bac (3) et le levier de déversement du bac (4) vers l'avant.

f. Appuyez à fond sur la pédale de frein (5).

g. Introduisez la clé de contact (6) et tournez-la jusqu'à la position de marche. Assurez-vous que les témoins de charge et de pression d'huile sont tous deux allumés.

h. Amenez le levier d'accélérateur (7) sur une position de vitesse intermédiaire, c'est-à-dire entre les positions grande vitesse (HAUT) et petite vitesse (BAS).

i. Tournez la clé de contact sur la position de préchauffage et maintenez-la sur cette position pendant cinq à dix secondes.

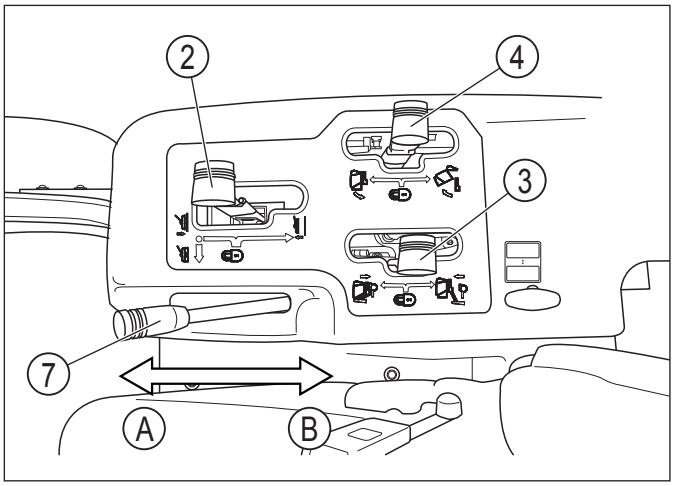

FIG. 7-2

(2) Levier de levage du plateau de coupe
(3) Levier de levage du bac
(4) Levier de déversement du bac
(7) Levier d'accélérateur (A) : Grande vitesse (HAUT)
(B) : Petite vitesse (BAS)

j. Tournez la clé de contact sur la position de démarrage pour lancer le moteur.

k. Dès que le moteur démarre, relâchez la clé de contact. Elle reviendra automatiquement en position de marche.

l. Relâchez progressivement la pédale de frein.

m. Assurez-vous que les témoins de charge et de pression d'huile sont éteints.

IMPORTANT : Si le témoin de pression d'huile reste allumé, arrêtez aussitôt le moteur et vérifiez le niveau d'huile du moteur.

n. Poursuivez la montée en température de la tondeuse à coupe frontale pendant au moins 5 minutes.

IMPORTANT :
- *Ne tournez jamais la clé de contact sur la position de démarrage après avoir démarré le moteur, sous peine d'endommager le démarreur.*
- *Une durée insuffisante de montée en température entraîne une mauvaise lubrification du moteur, la viscosité de l'huile étant trop élevée, ce qui risque de réduire la longévité du moteur.*

ATTENTION :
Pendant la montée en température du moteur, veillez à serrer le frein de stationnement pour éviter tout mouvement intempestif de la tondeuse à coupe frontale.

REMARQUE : Les critères et les temps de montée en température sont les suivants :

Température extérieure	Montée en température
Supérieure à 0 ° C	5 à 10 minutes
De 0 ° C à -10 ° C	10 à 20 minutes
De -10 ° C à -20 ° C	20 à 30 minutes
Moins de -20 ° C	Plus de 30 minutes

ATTENTION : ne faites jamais avancer la tondeuse avec le frein de stationnement serré car cela réduirait rapidement l'efficacité du freinage ou, pire encore, cela pourrait provoquer une panne des freins.
Dans le pire des cas, le système de freins peut provoquer un incendie si le tambour surchauffe et que des substances inflammables se trouvent à proximité.

3. DÉPLACEMENT

ATTENTION :
- **Tant que vous ne vous êtes pas familiarisé avec l'utilisation de la tondeuse à coupe frontale, veillez à l'utiliser sur un vaste terrain plat, sans obstacle et en ayant une vue dégagée. Apprenez à maîtriser chacune des commandes.**
- **Inspectez la surface à tondre pour identifier les bosses, les fossés, les talus, les dénivelés, les pentes, l'inclinaison du terrain, les zones meubles ou détrempées, etc., afin d'éviter les accidents, tels qu'un renversement, une chute ou une glissade de la tondeuse à coupe frontale.**

a. Démarrez le moteur. (Voir Chapitre 7.2.)

b. Appuyez à fond sur la pédale de frein.

ATTENTION :
- **Tant que vous ne vous êtes pas familiarisé avec l'utilisation de la tondeuse à coupe frontale, utilisez-la en position petite vitesse (BAS).**
- **Lorsque vous vous déplacez sur des obstacles, fossés, talus, gradins, pentes, zones meubles ou détrempées, etc., placez le levier d'accélérateur en position petite vitesse (BAS).**

c. (Lors du déplacement) : placez le levier d'accélérateur en position grande vitesse (HAUT) pour augmenter le régime du moteur.
(Lors du déplacement) : placez le levier d'accélérateur en position grande vitesse (HAUT)

d. Placez le levier de levage du plateau de coupe en position HAUT pour lever le plateau de coupe du sol.

e. Lorsqu'un bac est fixé à la tondeuse à coupe frontale, veillez à l'abaisser.

ATTENTION :
- **Si vous effectuez un déplacement à vitesse élevée sans relever le plateau de coupe, les lames de coupe risquent de heurter des pierres ou des souches, ce qui peut être à l'origine d'une panne de la tondeuse à coupe frontale ou provoquer des accidents graves.**
- **Lorsque vous commencez à vous déplacer, veillez à abaisser le bac au maximum. Dans le cas contraire, la tondeuse à coupe frontale risque de se retourner, ce qui est très dangereux.**

f. Vérifiez que le levier de frein de stationnement est relâché.

g. Relâchez progressivement la pédale de frein.

IMPORTANT : Pour votre sécurité, avant de faire avancer la tondeuse à coupe frontale, vérifiez les conditions à l'avant et aux abords de la tondeuse.

h. La direction assistée de manière hydraulique rend le volant très facile à tourner. Ainsi, la tondeuse à coupe frontale tourne à droite lorsque vous tournez le volant dans le sens des aiguilles d'une montre et à gauche lorsque vous le tournez dans le sens inverse des aiguilles d'une montre.

ATTENTION :
- **Évitez de tourner brusquement le volant lorsque vous roulez à vive allure, cela peut être très dangereux.**
- **N'amorcez jamais un virage brusque sur une pente. Ralentissez suffisamment et tournez le volant doucement afin d'éviter que la tondeuse bascule ou chute.**

i. Appuyez doucement sur la pédale de marche-avant HST et la tondeuse à coupe frontale se met à avancer lentement. Pour faire marche-arrière, appuyez doucement sur la pédale de marche-arrière HST et la tondeuse à coupe frontale se met à reculer lentement. Le signal sonore retentit lorsque la marche-arrière est enclenchée.

ATTENTION :
- **N'enfoncez pas brutalement la pédale HST afin d'éviter les mouvements trop brusques de la tondeuse à coupe frontale, synonymes de danger.**
- **Avant de changer de sens de marche, veillez à ce que la tondeuse à coupe frontale soit à l'arrêt complet.**
- **Lorsque vous effectuez une marche-arrière, assurez-vous que les conditions de sécurité sont bien respectées à l'arrière de la tondeuse à coupe frontale.**

4. LEVIER 4RM

Grâce à ce levier (1), il est possible de sélectionner la commutation automatique 2RM/4RM et la fonction 4RM permanentes.

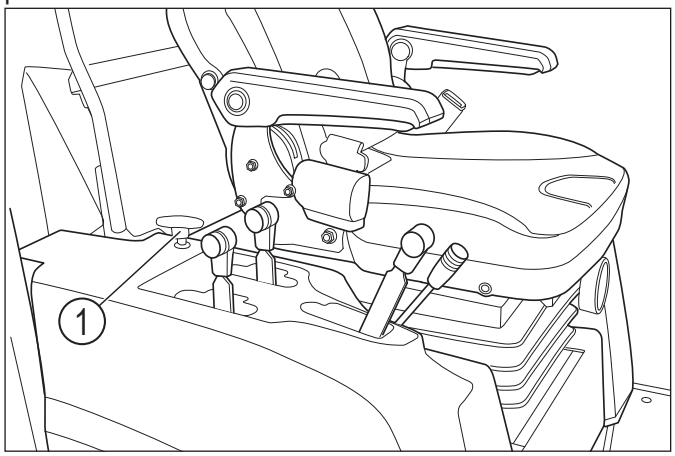

FIG. 7-3

(1) Levier 4RM

4RM PERMANENTES : déplacez (poussez) le levier pour enclencher le mode 4RM permanentes.

4RM AUTOMATIQUES : déplacez (tirez) le levier pour enclencher le mode 4RM AUTO.

En mode 4RM AUTO, les fonctions 2RM et 4RM sont sélectionnées automatiquement pendant l'utilisation de la tondeuse sur un terrain plat, l'utilisation du levier est donc inutile.

Lors d'une utilisation en pente, vous devez impérativement placer le levier de changement en position 4RM.

IMPORTANT :
- *Veillez à placer le levier 4RM en position AUTO lorsque vous utilisez la tondeuse sur un terrain plat, car une utilisation sur terrain plat avec la fonction 4RM génère un rayon de braquage supérieur et risque d'endommager le gazon.*
- *Lorsque vous changez le levier 4RM de position, réduisez la vitesse de déplacement à 1 km/h et faites avancer la machine en ligne droite.*

ATTENTION : lorsque vous utilisez la tondeuse à coupe frontale sur une pente, vérifiez que le levier 4RM est bloqué en position 4RM pour les raisons mentionnées ci-dessous :

En position AUTO, le mécanisme passe automatiquement en 2RM lorsque la vitesse périphérique des roues avant dépasse celle des roues arrière, ce qui signifie une perte de force motrice des roues arrière.

Par exemple, en montée, si les roues avant patinent, le mécanisme reste en 4RM. Toutefois, en descente, si les roues avant patinent, perdent leur adhérence et commencent à glisser le long de la pente, le système passe en 2RM. Conséquence : le freinage du module HST n'a plus d'effet et vous perdez le contrôle de la tondeuse à coupe frontale.
D'un autre point de vue, lorsque vous essayez de prendre un virage en pente avec la tondeuse à coupe frontale, les roues arrière n'ont plus de force motrice et la tondeuse risque de glisser le long de la pente, ce qui est également très dangereux.

5. ARRÊT

a. Relâchez la pédale HST (1) ou (2)

b. Placez le levier d'accélérateur en position petite vitesse (BAS) pour ralentir le moteur.

c. Appuyez sur la pédale de frein (3) et serrez correctement le frein de stationnement (4).

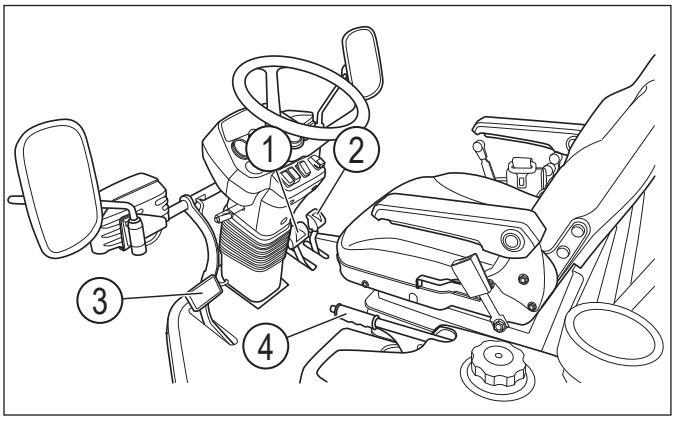

FIG. 7-4

(1) Pédale de marche-avant HST
(2) Pédale de marche-arrière HST
(3) Pédale de frein
(4) Levier de frein de stationnement

ATTENTION : garez la tondeuse à coupe frontale sur un sol plat et dur et veillez à ce que le frein de stationnement soit convenablement serré. Afin d'optimiser les performances du frein de stationnement, enfoncez la pédale de frein et serrez le frein de stationnement.

d. Placez le levier de levage du plateau de coupe (6) en position BAS pour abaisser le plateau de coupe au maximum.

ATTENTION : lorsque vous arrêtez la tondeuse à coupe frontale, veillez à abaisser le plateau de coupe au maximum pour prévenir les accidents.

6. ARRÊT DU MOTEUR

a. Amenez le levier d'accélérateur (1) en position petite vitesse (BAS) afin de réduire le régime moteur.

b. Tournez la clé de contact sur la position d'arrêt pour arrêter le moteur.

IMPORTANT :
- *N'arrêtez jamais brusquement le moteur quand il tourne à grande vitesse (HAUT), excepté en cas d'urgence.*
- *Après une utilisation prolongée, veillez à laisser tourner le moteur au ralenti pendant 5 minutes, puis arrêtez-le. Un arrêt brusque du moteur peut provoquer une surchauffe.*

c. Retirez la clé de contact.

ATTENTION : quand vous quittez la tondeuse à coupe frontale, veillez à arrêter le moteur et à retirer la clé de contact pour prévenir un démarrage inopiné ou l'utilisation de la machine par un enfant ou une personne non autorisée.

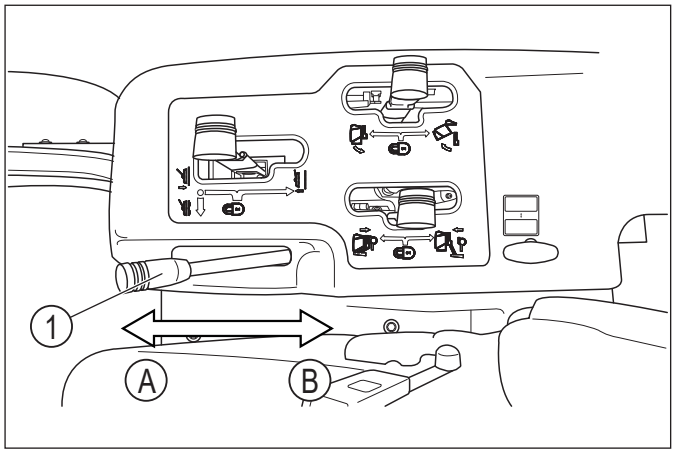

FIG. 7-5

(1) Levier d'accélérateur

7. RÉGÉNÉRATION DU FAP (SF237)

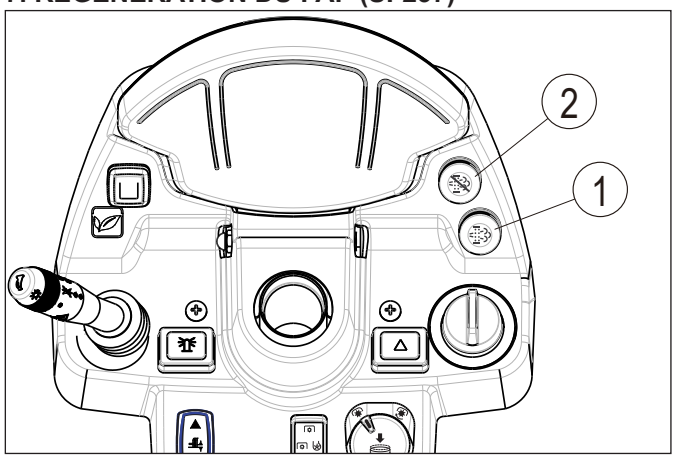

FIG. 7-6

(1) Témoin / interrupteur de demande de régénération du FAP
(2) Témoin / interrupteur d'inhibition de régénération du FAP

La régénération est la procédure qui consiste à retirer les dépôts de suie du filtre à particules (PAF). La procédure de régénération comprend les modes suivants :

- Mode Normal :
(dépôt de suie inférieur à 80 %)
Il n'existe aucune restriction quant au fonctionnement de la machine.
Le témoin du FAP (1) n'est pas allumé.

- Mode de régénération automatique :
(dépôt de suie compris entre 80 % et 99 %)
La procédure de régénération démarre automatiquement et dure environ 30 minutes.
Si le moteur est coupé pendant la procédure de régénération, celle-ci continue lors du redémarrage du moteur.
Le témoin du FAP (1) n'est pas allumé. Lors de la régénération du FAP, les gaz d'échappement deviennent chauds et le témoin de haute température des gaz d'échappement s'allume.

- Mode de régénération manuelle (niveau 1) :
(dépôt de suie compris entre 100 % et 119 %)
Lorsque le témoin de régénération du FAP clignote et que le signal sonore retentit, la quantité de suie a augmenté, car la régénération automatique n'a pas été exécutée ou a été insuffisante. La machine doit être en stationnement et la régénération manuelle est requise.

Garez la machine à un endroit sûr et appliquez le frein de stationnement pour activer l'interrupteur de frein, ramenez le levier d'accélérateur sur le ralenti, et poussez l'interrupteur de régénération manuelle (1) pendant 3 secondes au moins pour démarrer la régénération manuelle.

Le témoin (1) clignote toujours, mais le signal sonore s'arrête. Le processus de réchauffage du FAP a démarré et la vitesse du moteur augmente automatiquement sur 2 300 TpM. Une fois le réchauffage du FAP terminé, le témoin (1) s'allume, tout comme le témoin de haute température des gaz d'échappement. La régénération manuelle du FAP démarre.

Lors de la régénération du FAP, les gaz d'échappement deviennent chauds et le témoin de haute température des gaz d'échappement s'allume.

Lorsque la procédure de régénération est terminée, les deux témoins s'éteignent et l'opération normale peut reprendre.

REMARQUE : Si le frein de stationnement n'est pas appliqué ou si la température de l'eau est inférieure à 30 °C, le réchauffage du FAP ne démarre pas.

- Mode de régénération manuelle (niveau 2) :
(dépôt de suie compris entre 120 % et 139 %)
Le processus est identique au niveau 1, mais la puissance est limitée. Le régime moteur est réduit à 1 500 TpM. La puissance est réduite jusqu'à 50 %.

- Surcharge (niveau 1) :
(dépôt de suie compris entre 140 % et 159 %)
Si le témoin du FAP clignote, que le signal sonore retentit et que le témoin de diagnostic du moteur s'allume, il existe une charge excessive de suie. La procédure de régénération doit démarrer chez votre agent ISEKI, car il faut utiliser l'outil d'entretien du moteur.

- Surcharge (niveau 2) :
(dépôt de suie supérieur à 160 %)
Le FAP est complètement obstrué. Il convient de changer le FAP.

8. DÉTAILS DE L'ÉTAT DE RÉGÉNÉRATION DU FAP

Niveau		Dépôt de suie	Action	Avertissement			Limitation de puissance	
				Signal sonore	Témoin de demande de régénération	Témoin de diagnostic	1er niveau	2e niveau
Utilisateur	Régénération automatique	80 - 100 %						
Utilisateur	Régénération manuelle (1er niveau)	100 - 120 %	Appuyer sur l'interrupteur de régénération du FAP	Signal sonore	(clignotant)			
Utilisateur	Régénération manuelle (2e niveau)	120 - 140 %		Signal sonore	(clignotant)		• Puissance à 50 % • Moteur 1 500 TpM	
Agent	Surcharge (1er niveau)	140 - 160 %	Régénération à l'aide d'un « outil de service »	Signal sonore		(allumé)	• Puissance à 50 % • Moteur 1 500 TpM	Après 2 heures • Moteur 1 200 TpM
Agent	Surcharge (2e niveau)	plus de 160 %	Remplacement du FAP	Signal sonore		(allumé)	• Puissance à 50 % • Moteur 1 500 TpM	Après 1 heure • Moteur 1 200 TpM

9. PROCESSUS DE RÉGÉNÉRATION MANUELLE DU FAP ET ÉTAT DU DISPOSITIF D'AVERTISSEMENT

	Processus	État d'avertissement			Commentaire
	Demande de régénération manuelle	(Signal sonore)	(clignotant)		Lorsque la quantité de suie est comprise entre 100 et 140 % et qu'une régénération manuelle est requise, le « témoin de demande de régénération » clignote et un signal sonore retentit.
	Appuyer sur l'interrupteur de régénération du FAP pendant plus de 3 secondes				
1	Réchauffage du FAP		(clignotant)		La vitesse du moteur augmente automatiquement à 2 300 TpM. Si le frein de stationnement n'est pas appliqué ou si la température de l'eau est inférieure à 30 °C, le réchauffage du FAP ne démarre pas.
2	Démarrage de la régénération		(allumé)	(allumé)	Une fois le réchauffage du FAP terminé, le « témoin de haute température des gaz d'échappement » s'allume.
3	Pendant la régénération		(allumé)	(allumé)	La régénération manuelle dure entre 20 et 30 minutes environ.
4	Régénération interrompue		(allumé)		Si la régénération manuelle est interrompue pour une quelconque raison, le « témoin de haute température des gaz d'échappement » s'éteint.
5	Régénération terminée		(allumé)		Lorsque la quantité de suie atteint 0 %, la régénération manuelle est terminée.
6	Refroidissement du FAP terminé		(allumé)		Après 2 minutes de refroidissement du FAP, le régime moteur chute automatiquement.

CHAPITRE 8. MAINTENANCE

1. MAINTENANCE ET REMPLISSAGE DE LUBRIFIANT

1.1. SCHÉMA DE GRAISSAGE

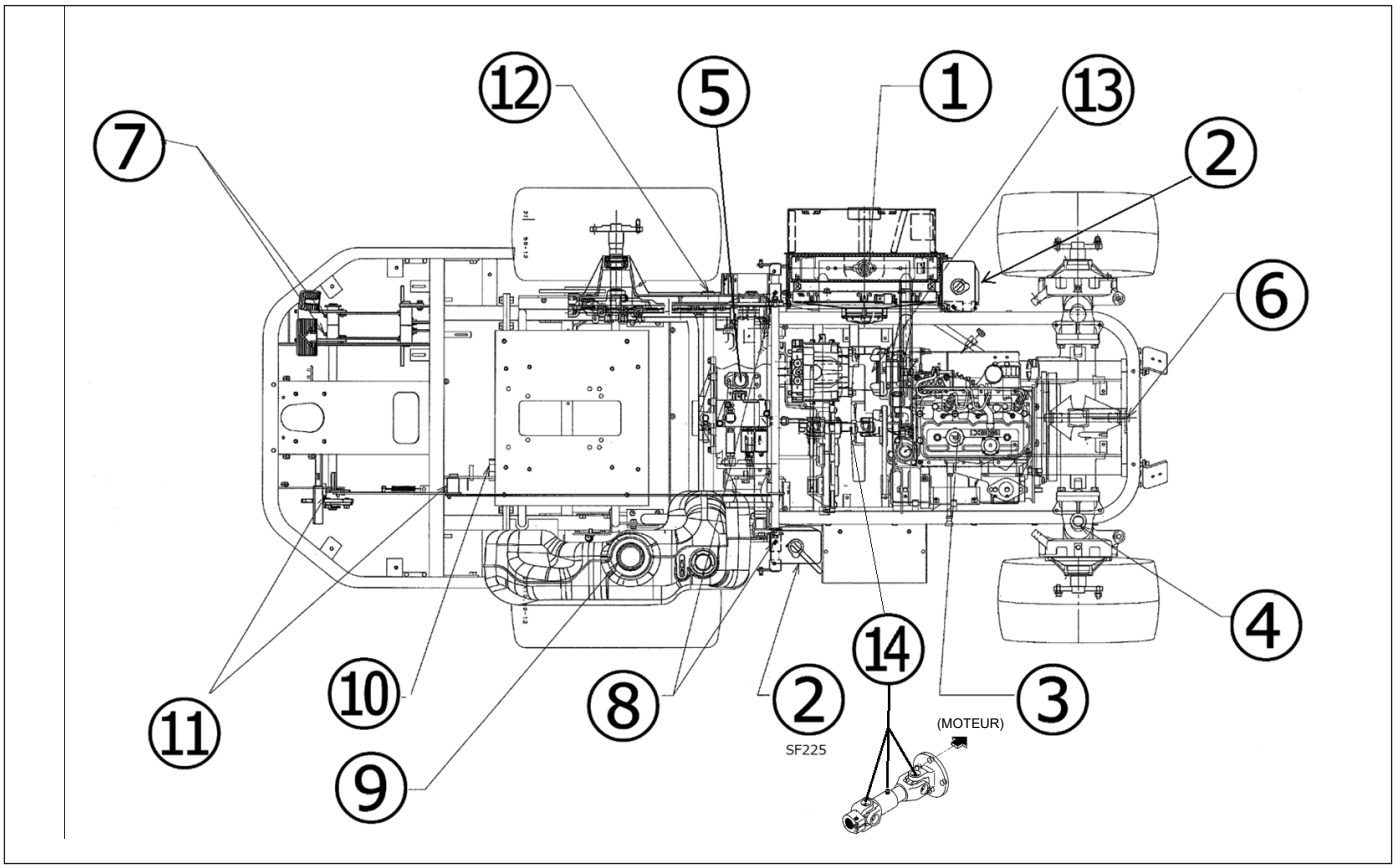

FIG. 8-1

Nº de réf.	Points de remplissage	Lubrifiants	Quantité : litres
1	Radiateur	LLC 50 %	2,5
2	Réservoir de secours	LLC 50 %	1,0
3	Moteur	Huile moteur	2,4 – 3,5 (SF224), 3,0 – 4,8 (SF235)
4	Essieu arrière	Huile de transmission #80	3,7
5	Carter de transmission	Shell donax TD	16,0
6	Fusées articulées	Graisse	Selon les besoins
7	Moyeu pédale HST	Graisse	Selon les besoins
8	Axe de frein	Graisse	Selon les besoins
9	Réservoir de carburant	Diesel	40,0
10	Pédale de frein	Graisse	Selon les besoins
11	Pédale du blocage de différentiel	Graisse	Selon les besoins
12	Carter de chaîne	Huile de transmission #80	1,6
13	Boîtier 4RM	Huile de transmission #80	0,2
14	Arbre d'entrée	Graisse	Trois points selon les besoins

REMARQUE : « LLC » est l'abréviation de « Long Life Coolants » (liquides de refroidissement de grande longévité).

*De l'huile moteur détergente à basse teneur en cendres (qualité de l'huile : supérieure à la norme API CK-4) doit être utilisée. L'utilisation d'huile moteur non adéquate peut entraîner une obstruction prématurée du FAP en raison des cendres. Les « cendres » sont les adjuvants de l'huile moteur.

1.2. INTERVALLES D'INSPECTION

TABLEAU D'ENTRETIEN PÉRIODIQUE

○ : Inspecter, remplir ou régler ● : Remplacer △ : Nettoyer ou laver
★ : Remplacement ou entretien par un centre d'entretien agréé par ISEKI.

		Avant utilisation	Premières 50 heures ★	100 heures	150 heures ★	200 heures	250 heures	300 heures ★	350 heures	400 heures	600 heures	1x par an ★	Tous les 2 ans ★	Remarques
1	Huile moteur	○	●			●				●	●			Remplacez l'huile après les 50 premières heures d'utilisation, puis toutes les 200 heures.
2	Filtre à huile moteur		●							●				Remplacez l'huile après les 50 premières heures d'utilisation, puis toutes les 400 heures.
3	Cartouche du filtre à air	○	△	△	△	△	△	△	△	△	△			Nettoyez ou remplacez si nécessaire.
4	Liquide de refroidissement / niveau	○	○	○	○	○	○	○	●				●	Remplacez tous les 2 ans.
5	Liquide de refroidissement du radiateur	○											●	Remplacez tous les 2 ans.
6	Radiateur		○										△	Rincez 1x tous les 2 ans.
7	Flexible de radiateur	○											★	Faites remplacer par votre agent ISEKI tous les 2 ans.
8	Filtre à carburant	○						●			●			Nettoyez au besoin. Remplacez toutes les 300 heures ou une fois par an.
9	Tuyau/conduit de carburant	○												Remplacez au besoin.
10	Courroie du ventilateur	○	○			○				○	○			Inspectez toutes les 200 heures.
11	État de la batterie	○	○	○	○	○	○	○	○	○	○			Chargez ou remplacez au besoin.
12	Jeu des soupapes										★			Inspectez toutes les 600 heures
13	Huile de transmission	○	●					●			●			Vidangez l'huile après les 50 premières heures d'utilisation, puis toutes les 300 heures.
14	Filtre à huile de transmission (Filtre de charge HST)		●					●			●			Remplacez toutes les 300 heures.
15	Filtre à huile de transmission (Filtre d'aspiration)		△					△			△			Lavez après les 50 premières heures d'utilisation, puis toutes les 300 heures. Remplacez au besoin.
16	Huile de l'essieu avant	○				○				○	●			Inspectez toutes les 200 heures. Remplacez toutes les 600 heures.
17	Jeu dans la pédale de frein	○				○				○	○			Inspectez et réglez toutes les 200 heures.
18	Cardan de direction	○				○				○	○			Inspectez et réglez toutes les 200 heures.
19	Réglage du pincement					○				○	○			Inspectez et réglez toutes les 200 heures. En cas d'anomalie, consultez votre agent ISEKI.
20	Graissage		○	○	○	○	○	○	○	○	○			Graissez toutes les 50 heures.

Dans des conditions d'utilisation sévères (mouillé, poussiéreux, etc.) ou si un entretien précédent indique des actions plus fréquentes, les intervalles doivent être réduits.

2. ACCÈS AUX POINTS D'ENTRETIEN

2.1. Levage du bac

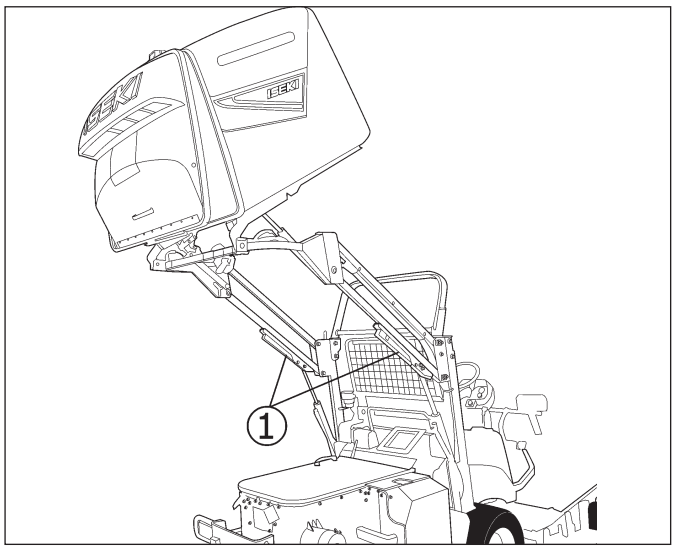

FIG. 8-2

Lorsque vous inspectez le compartiment moteur, relevez complètement le bac de ramassage et verrouillez le vérin de levage avec la plaque de verrouillage du vérin de levage (1). En cas de problème ou d'anomalie qui ne serait pas repris dans le présent manuel, consultez votre agent ISEKI.

Pour effectuer la lubrification ou l'entretien de votre tondeuse à coupe frontale :

- Placez-la sur un terrain plat et stable.
- Arrêtez le moteur et retirez la clé de contact.
- Serrez convenablement le frein de stationnement.
- Placez le levier de levage en position BAS pour abaisser le plateau de coupe au maximum.
- Attendez que le moteur soit suffisamment refroidi avant d'effectuer l'entretien.

En gardant ces éléments à l'esprit, veillez à effectuer l'entretien de la machine en temps utile et à respecter les consignes de sécurité.

ATTENTION : n'oubliez pas de verrouiller le vérin de levage. Dans le cas contraire, si vous touchez le levier de levage accidentellement, vous risquez d'être heurté par le bac qui chute.

2.2. Ouverture du capot moteur.

Ouverture/fermeture du capot
Pour ouvrir le capot (1), soulevez-le à l'aide de la poignée (2).
Pour fermer le capot, abaissez-le à l'aide de la poignée.

ATTENTION : lorsque vous ouvrez ou fermez le capot, pensez à arrêter le moteur et à retirer la clé de contact.

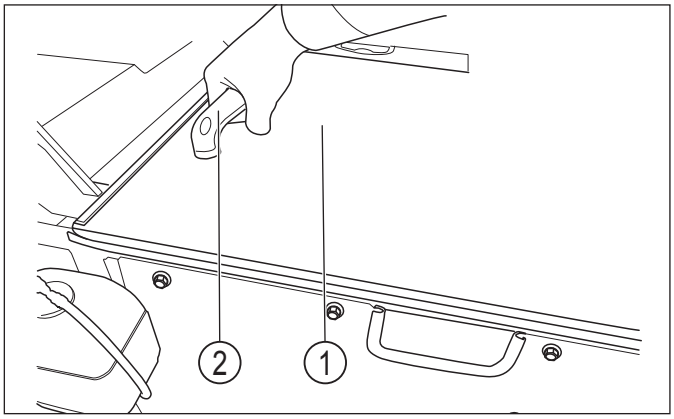

FIG. 8-3

3. CONTRÔLE DU NIVEAU D'HUILE MOTEUR

SF237

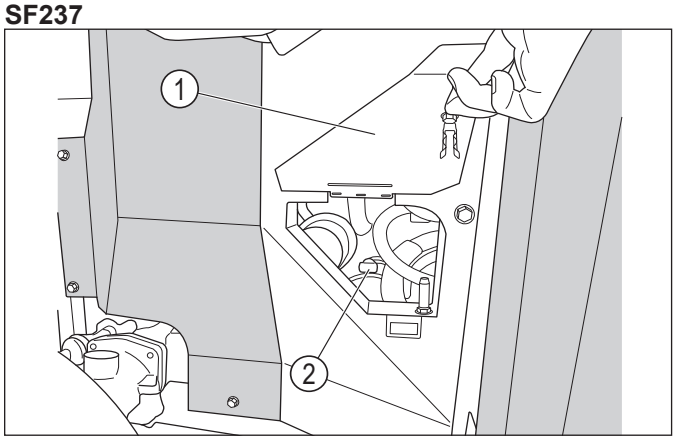

FIG. 8-4

SF225

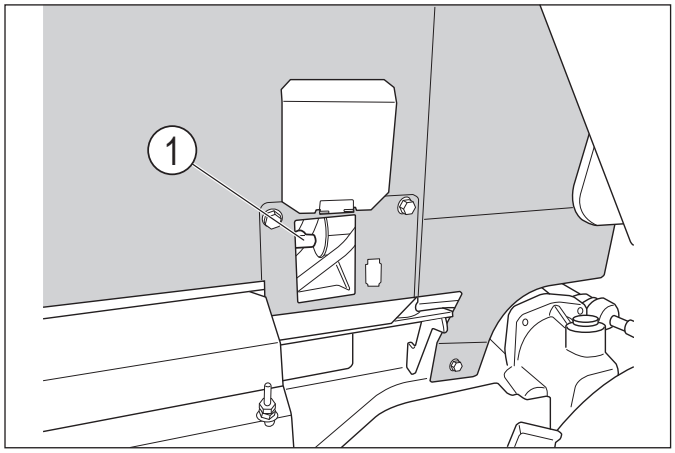

FIG. 8-5

a. Ouvrez le capot (1) pour avoir accès au regard de la jauge du niveau d'huile moteur. Sortez la jauge d'huile moteur (2) qui se trouve sur la paroi gauche (SF237) / droite (SF225) du compartiment moteur.

b. Essuyez l'extrémité de la jauge avec un chiffon sec.

c. Puis remettez-la en place correctement.

d. Retirez-la à nouveau. Le niveau d'huile doit se situer entre les repères A (haut) et B (bas).

e. Si le niveau d'huile est en dessous du repère inférieur, complétez-le par l'ouverture de remplissage d'huile moteur (1) avec la même huile que celle contenue dans le moteur.

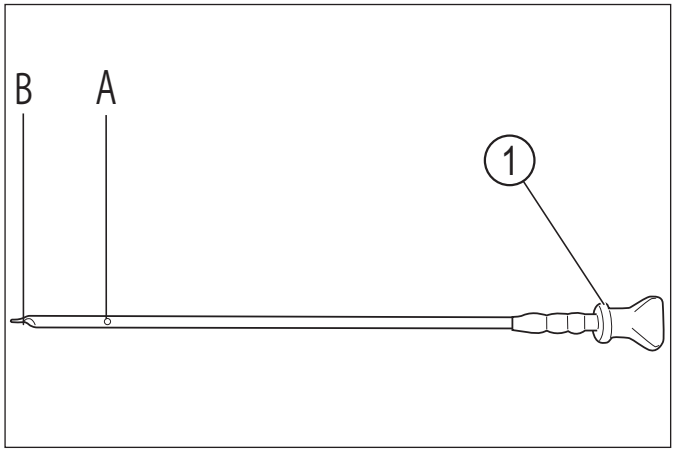

FIG. 8-6

(1) Vase d'expansion A : Repère supérieur B : Repère inférieur

ATTENTION : attendez au moins 5 minutes après avoir arrêté le moteur avant de vérifier le niveau d'huile. L'huile peut être très chaude après utilisation de la machine et causer des brûlures ; de plus, l'huile met un certain temps pour redescendre dans le carter d'huile.

Emplacement de l'orifice de remplissage d'huile moteur SF237

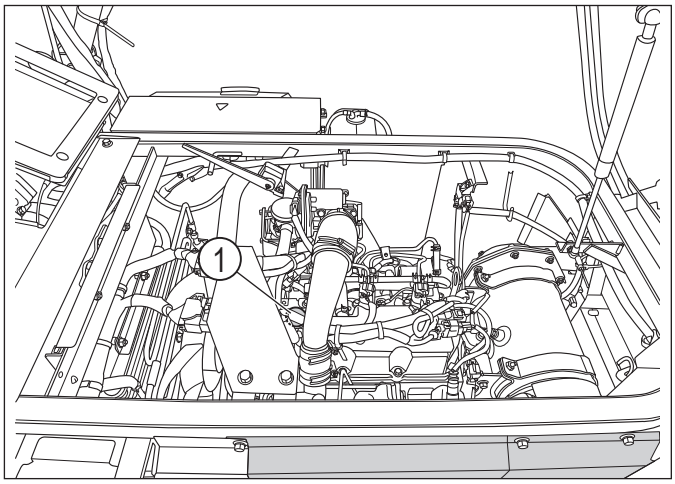

FIG. 8-7

SF225

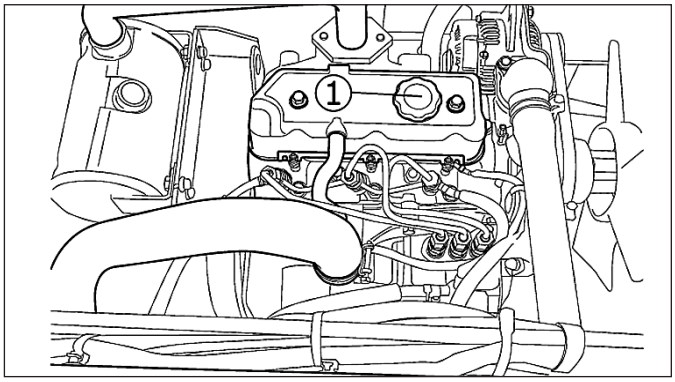

FIG. 8-8

IMPORTANT : (SF237)

- *De l'huile moteur détergente à basse teneur en cendres (qualité de l'huile : supérieure à la norme API CK-4) doit être utilisée. L'utilisation d'huile moteur non adéquate peut entraîner une obstruction prématurée du FAP en raison des cendres. Les « cendres » sont les adjuvants de l'huile moteur.*
- *Une fois la maintenance terminée, y compris la régénération longue du FAP, remplacez l'huile moteur. En effet, il y a un risque de mélange du carburant avec l'huile moteur, entraînant une réduction de la viscosité de l'huile.*
- *Ne faites jamais l'appoint avec différents types d'huile. L'ajout d'un type d'huile différent risque de détériorer la qualité de l'huile initiale.*
- *Le niveau d'huile ne doit pas dépasser le repère supérieur. Un trop-plein d'huile risque d'endommager le moteur.*
- *Utilisez l'huile recommandée par ISEKI ou de l'huile 10W-30 CC de classe SAE ou de meilleure qualité.*
- *Choisissez une huile de viscosité adéquate, en fonction de la température extérieure.*

4. REMPLACEMENT DE L'HUILE MOTEUR

IMPORTANT :

- *L'huile moteur doit être remplacée par de l'huile neuve en respectant la périodicité préconisée. Faute de quoi l'huile trop usagée provoquera des pannes mécaniques.*
- *La première vidange doit intervenir après les 50 premières heures d'utilisation et ensuite toutes les 200 heures.*

Lors de la vidange, amenez la machine sur un terrain plat et stable. Le bouchon de vidange de l'huile moteur (1) est situé sous le carter d'huile moteur (2).

SF237 **SF225**

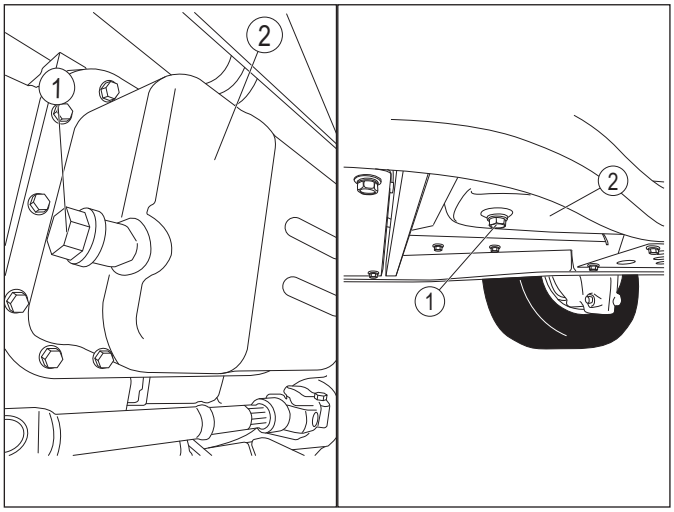

FIG. 8-9

(1) Bouchon de vidange (2) Carter d'huile

a. Placez un récipient sous le bouchon de vidange pour récolter l'huile usagée.

b. Laissez préalablement tourner le moteur pendant 10 minutes pour réchauffer l'huile et abaisser sa viscosité pour une meilleure vidange.

c. Retirez le bouchon de vidange (1) et laissez l'huile usagée s'écouler complètement.

d. Lorsque toute l'huile s'est complètement écoulée, revissez convenablement le bouchon de vidange.

e. Retirez le bouchon de remplissage d'huile (1) situé sur le dessus du moteur et versez de l'huile moteur neuve dans l'orifice. Assurez-vous d'utiliser l'huile préconisée par ISEKI.

Capacité du carter d'huile : 2,4 - 3,5 litres (SF225)
3,0 - 4,8 litres (SF237)

f. Après remplacement de l'huile, démarrez le moteur et laissez-le tourner au ralenti quelques minutes.

g. Ensuite, arrêtez le moteur et attendez un instant pour laisser l'huile redescendre dans le carter (2). Vérifiez alors si le niveau d'huile atteint ou non le repère supérieur. Si le niveau est bas, faites l'appoint jusqu'à ce qu'il atteigne le repère supérieur.

IMPORTANT : Ne remplissez jamais au-dessus du repère supérieur, cela risque d'entraîner des problèmes mécaniques.

h. Vérifiez qu'il n'y a aucune fuite d'huile par le bouchon de vidange ou le filtre à huile.

5. FILTRE À HUILE MOTEUR

IMPORTANT :
- *Le filtre à huile doit être remplacé après les 50 premières heures d'utilisation, puis toutes les 400 heures.*
- *Il est recommandé de demander à votre agent ISEKI de remplacer le filtre à huile moteur, car cette opération nécessite un outil spécial. Mais si vous n'avez pas d'autre alternative que de remplacer le filtre vous-même, veillez à respecter les instructions suivantes.*

Le filtre à huile moteur (1) se situe sur la paroi gauche du bloc-cylindres.

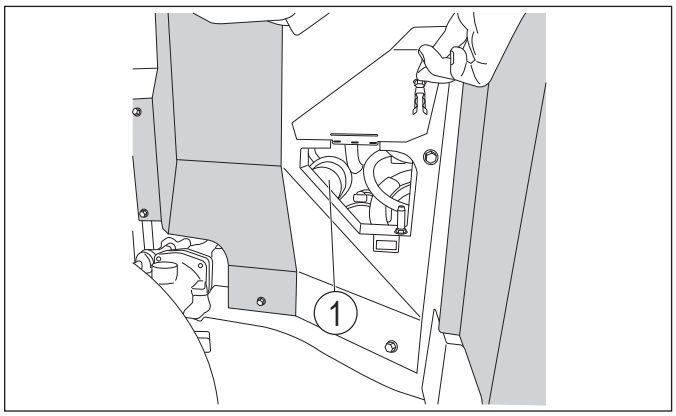

FIG. 8-10

a. Vidangez complètement l'huile moteur.

b. Placez un récipient sous le filtre à huile pour récolter l'huile qui s'écoulera lors de son remplacement.

c. Desserrez le filtre à l'aide d'une clé à sangle et retirez-le.

d. Lorsque vous réinstallez la cartouche filtrante sur la base du moteur, installez un nouveau filtre et lubrifiez le joint torique avec de l'huile moteur. Serrez la cartouche de 3/4 de tour à la main après que le joint torique ou le joint d'étanchéité a touché la surface de la bride.

Couple de serrage : 15–20 N m (1,5 – 2,0 kgf·m)

6. CONTRÔLE DES AUTRES NIVEAUX D'HUILE

6.1. Huile de transmission

Pour inspecter et remplacer l'huile de transmission, retirez le couvercle de transmission devant le compartiment moteur.

a. Retirez le bouchon d'huile (1) auquel la jauge de niveau d'huile (2) est attachée.

b. Essuyez l'extrémité de la jauge avec un chiffon sec. Réinsérez-la dans le conduit d'huile.

c. Retirez-la à nouveau. Le niveau doit se trouver entre les repères supérieur et inférieur de la jauge d'huile.

d. En même temps, vérifiez l'état de détérioration de l'huile.

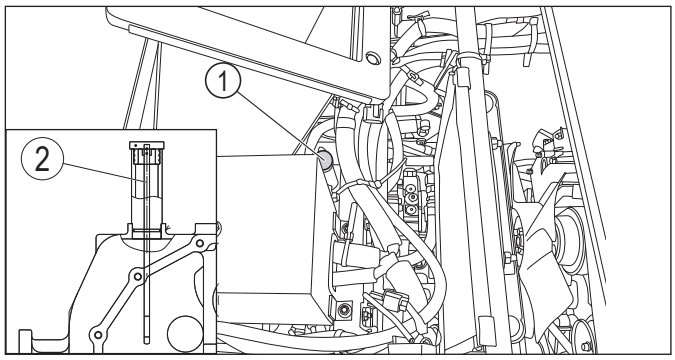

FIG. 8-11

6.2. Huile 4RM

Le bouchon d'inspection (2) du niveau d'huile se trouve en bas à droite, à côté du refroidisseur d'huile. L'orifice de remplissage d'huile (3) se trouve à côté du bouchon de vidange, en bas du ventilateur du moteur. (Bouchon de vidange (1))

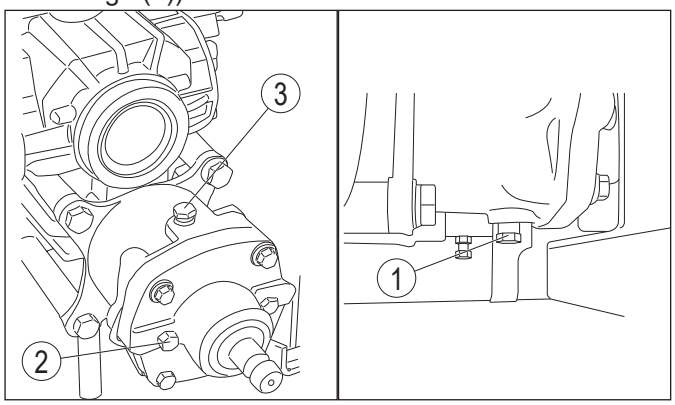

FIG. 8-12

6.3. Huile du carter de chaîne

L'orifice de remplissage d'huile (6) se trouve à gauche et à droite du carter de chaîne. (Bouchon de vidange (7))

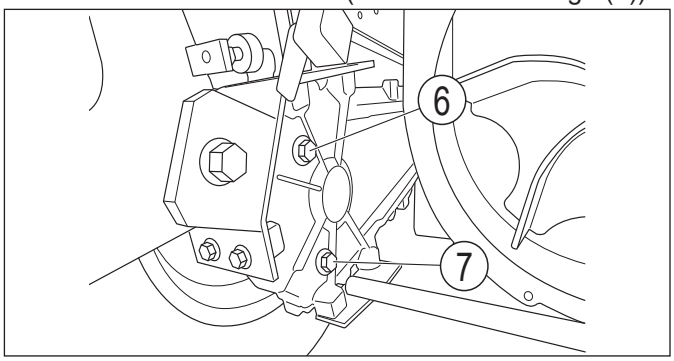

FIG. 8-13

6.4. Huile de l'essieu arrière

L'orifice de remplissage d'huile (8) se trouve à droite de l'essieu arrière. Remplissez le réservoir en retirant le bouchon. (Bouchon de vidange (9))

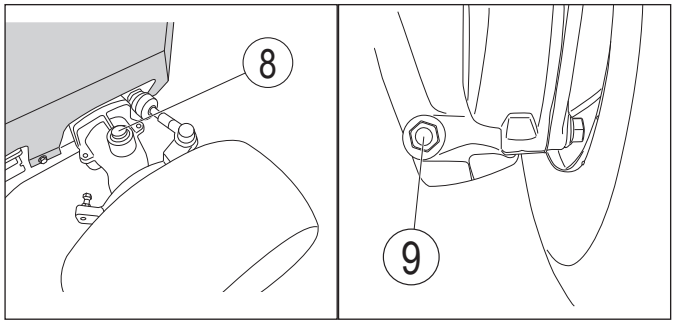

FIG. 8-14

7. VIDANGE DE L'HUILE DE TRANSMISSION

IMPORTANT :
- *L'huile de transmission doit être changée après les 50 premières heures d'utilisation, puis toutes les 300 heures.*
- *Il est conseillé de demander à votre agent ISEKI de vidanger l'huile de transmission, car cette opération demande aussi le nettoyage ou le remplacement du filtre d'aspiration. Mais si vous n'avez pas d'autre alternative que de remplacer le filtre vous-même, veillez à respecter les instructions suivantes.*

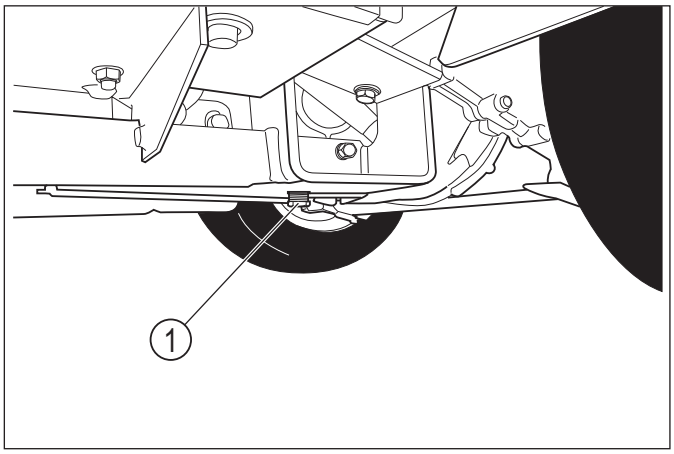

FIG. 8-15

a. Placez un récipient sous le bouchon de vidange (1).

b. Retirez le bouchon de vidange (1) et laissez s'écouler l'huile.

c. Recouvrez le bouchon de vidange (1) de ruban d'étanchéité et remettez-le en place, puis serrez-le fermement.

d. Versez de l'huile de transmission neuve par l'orifice de remplissage situé sur le dessus du carter de transmission jusqu'à ce que le niveau atteigne le repère supérieur de la jauge.

Capacité du carter d'huile de transmission : 16,0 L

e. Après avoir remplacé l'huile, démarrez le moteur et laissez-le tourner au ralenti quelques minutes. Ensuite, arrêtez-le, attendez un instant pour laisser redescendre l'huile dans le carter. Vérifiez alors si le niveau d'huile atteint ou non le repère supérieur. Si le niveau est bas, faites l'appoint jusqu'à ce qu'il atteigne le repère supérieur.

f. Vérifiez qu'il n'y a aucune fuite d'huile au niveau du filtre à huile, du filtre d'aspiration, des durites ou du bouchon de vidange (1).

8. FILTRES D'ASPIRATION

IMPORTANT :
- *Les filtres d'aspiration doivent être nettoyés après les 50 premières heures d'utilisation, puis toutes les 300 heures. Il faut aussi les nettoyer lors de chaque remplacement de l'huile de transmission.*
- *Il est préférable de demander à votre agent ISEKI de remplacer le filtre d'aspiration. Mais si vous n'avez pas d'autre alternative que de remplacer le filtre vous-même, veillez à respecter les instructions suivantes.*

Le filtre d'aspiration (pour HST) (1) de la cartouche est situé au milieu du côté gauche de la machine.

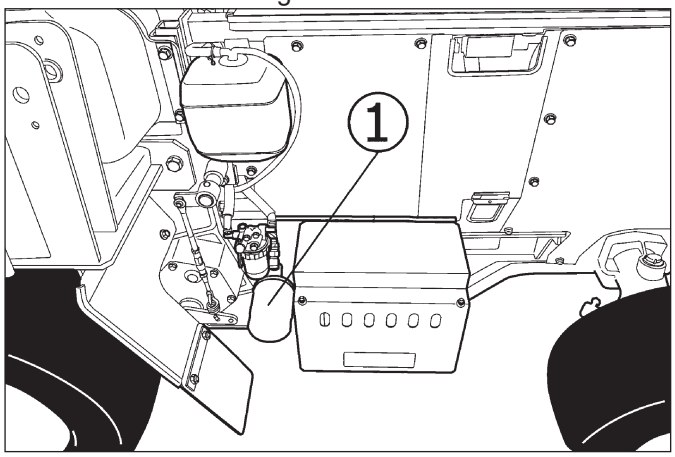

FIG. 8-16

a. Lorsque l'huile de transmission s'est écoulée complètement, retirez le filtre à l'aide de la clé spéciale. Lorsque vous retirez le filtre, une petite quantité d'huile s'en écoulera ; placez donc un chiffon sous le filtre pour récolter l'huile renversée.

b. Lubrifiez légèrement par avance le joint torique de la cartouche du nouveau filtre à huile. Ensuite, montez le filtre. Vissez le filtre à la main jusqu'à ce que le joint en caoutchouc soit en contact avec le support du filtre, puis serrez-le de 2/3 de tour avec la clé spéciale.

Le filtre d'aspiration (pour transmission) (2) est situé au milieu du côté gauche de la tondeuse à coupe frontale. Une fois le boulon (3) enlevé, le filtre peut être retiré.

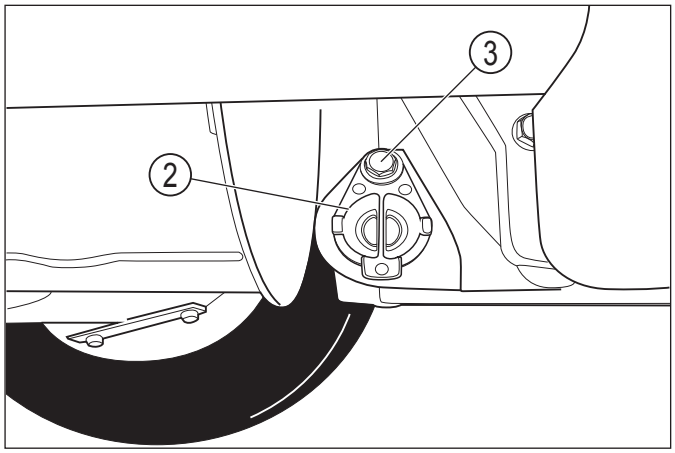

FIG. 8-17

9. CONTRÔLE DU NIVEAU DE LIQUIDE DE REFROIDISSEMENT

Vérifiez que le niveau du liquide de refroidissement dans le vase d'expansion (1) se situe entre les repères supérieur (A) et inférieur (B). Si le niveau est en dessous du repère inférieur, remplir le vase d'expansion avec du liquide de refroidissement.

SF237

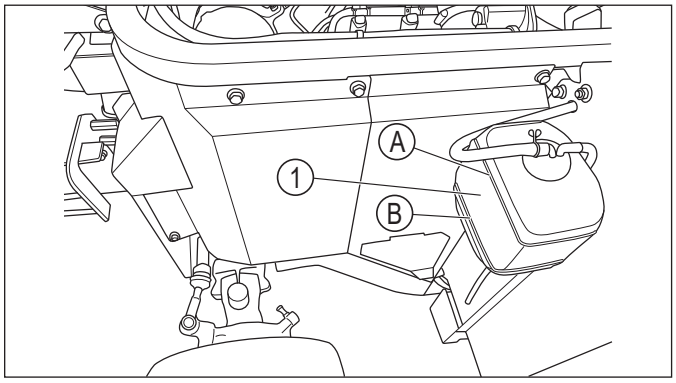

FIG. 8-18

SF225

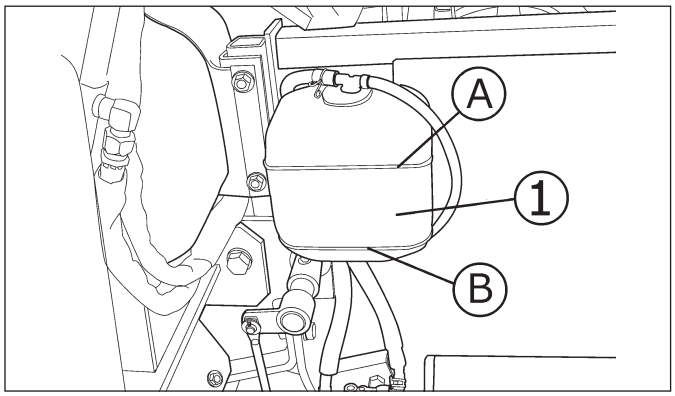

FIG. 8-19

AVERTISSEMENT : n'enlevez jamais le bouchon du radiateur et du vase d'expansion pendant ou juste après l'utilisation de la machine. Le liquide de refroidissement du radiateur est très chaud et sous haute pression ; vous risquez de vous brûler. Assurez-vous que le moteur est suffisamment refroidi avant de vérifier le niveau du liquide de refroidissement.

10. RADIATEUR

Le radiateur est situé au milieu du côté droit de la machine.

a. Retirez la grille de radiateur (1).

b. Dépoussiérez à l'aide d'un chiffon propre ou équivalent.

c. Si le radiateur est très encrassé, nettoyez-le à l'air comprimé ou à l'eau en alternant les côtés de nettoyage.

d. Remontez la grille du radiateur.

IMPORTANT :
- *Veillez à ne pas utiliser de l'air ou de l'eau sous trop forte pression pour ne pas endommager les ailettes du ventilateur.*
- *Évitez de mouiller les câbles et les organes électriques.*
- *Après avoir nettoyé le radiateur à l'eau du robinet, laissez-le sécher à l'air libre.*

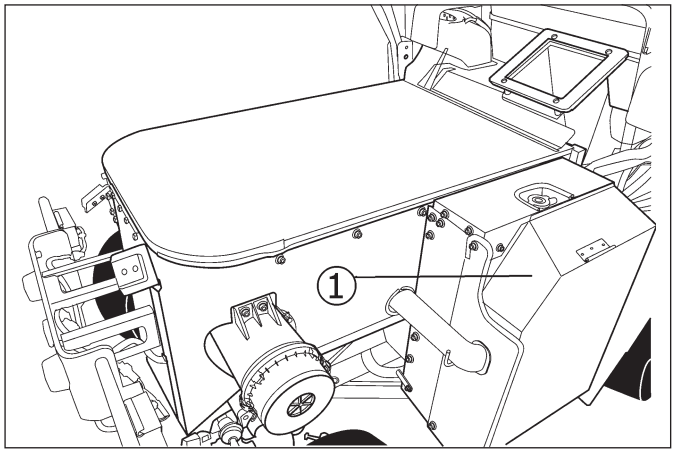

FIG. 8-20

(1) Grille du radiateur

IMPORTANT :
- *Un radiateur ou une grille de radiateur obstrué(e) par la poussière ou la saleté peut entraîner une surchauffe du moteur en raison d'un refroidissement inefficace du radiateur.*
- *Le radiateur et la grille du radiateur doivent être contrôlés tous les jours avant chaque utilisation.*
- *Lorsque vous tondez de l'herbe très sèche ou dans des conditions très poussiéreuses, contrôlez le radiateur et la grille de radiateur plusieurs fois par jour pour prévenir leur obstruction.*

11. VIDANGE DU CIRCUIT DE REFROIDISSEMENT

AVERTISSEMENT : ne tentez jamais d'ouvrir le bouchon du radiateur pendant ou juste après utilisation de la tondeuse, sous peine de voir la vapeur ou l'eau chaude sous pression s'en échapper et risquer de vous brûler. Attendez que le moteur soit suffisamment refroidi.

Le tuyau de vidange du liquide de refroidissement du moteur est situé du côté droit du boîtier du radiateur.

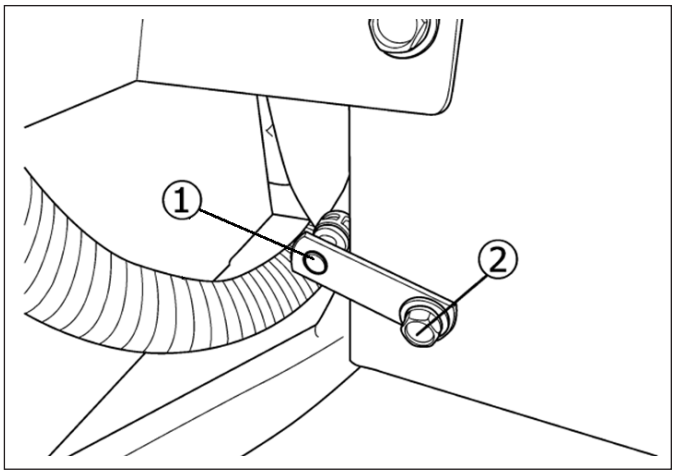

FIG. 8-21

(1) Bouchon de vidange (2) Boulon

a. Enlevez le boulon (2) et retirez le tuyau de vidange du radiateur avec le bouchon de vidange (1).

b. Retirez le bouchon du radiateur (3) et déconnectez le bouchon du tuyau pour laisser s'écouler le liquide de refroidissement du radiateur et du bloc-cylindres du moteur.

c. Quand tout le liquide de refroidissement s'est écoulé, rincez l'intérieur du radiateur et resserrez convenablement le bouchon de vidange.

d. Versez le liquide de refroidissement ayant la concentration d'antigel spécifiée jusqu'à atteindre le col de remplissage du radiateur. Revissez correctement le bouchon du radiateur. Remplissez le réservoir d'antigel jusqu'au repère supérieur.

Radiateur :	**6,2 litres**
Vase d'expansion :	**1,0 litre**

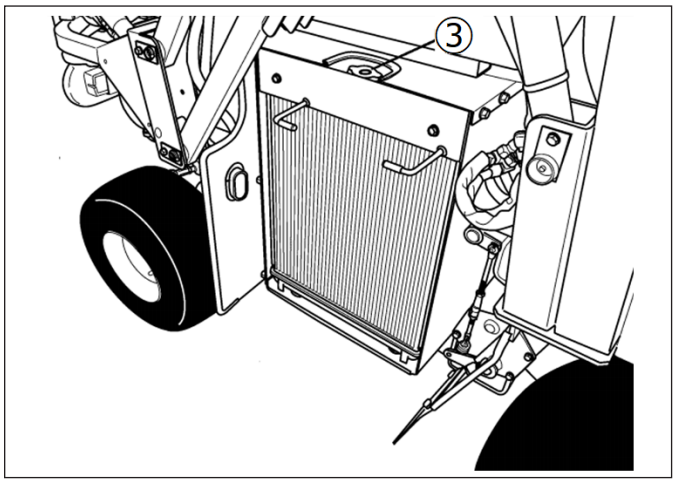

FIG. 8-22

e. Après remplissage, démarrez le moteur et laissez-le tourner au ralenti pendant 5 minutes environ. Vérifiez ensuite le niveau de liquide de refroidissement. Si le niveau est bas, complétez-le dans le vase d'expansion.

AVERTISSEMENT : veillez à revisser correctement le bouchon du radiateur sous peine de laisser s'échapper du liquide de refroidissement bouillant, ce qui est très dangereux.

IMPORTANT :
- *Si le liquide de refroidissement gèle, le moteur risque d'être endommagé.*
- *La proportion d'eau et d'antigel varie en fonction du fabricant et doit être adaptée à la température extérieure.*
- *L'eau et l'antigel doivent être mélangés suffisamment à l'avance.*
- *Lorsque vous remplacez le liquide de refroidissement (une fois le moteur refroidi), enlevez le bouchon de purge d'air et purgez l'air afin d'éviter d'endommager le moteur. Lorsque le liquide de refroidissement est au niveau maximum, serrez le bouchon et faites l'appoint à partir du bouchon de radiateur (3).*

12. NIVEAU DE CARBURANT / APPOINT

AVERTISSEMENT :
- **Lorsque vous faites le plein de carburant, respectez scrupuleusement les instructions suivantes sous peine de provoquer un incendie.**
- **Avant tout ravitaillement en carburant, veillez à couper le moteur et attendez que le moteur et les pièces chaudes aient suffisamment refroidi.**
- **Évitez à tout prix les étincelles ou flammes nues à proximité du réservoir de carburant.**
- **Ne fumez pas !**
- **Essuyez immédiatement le carburant éventuellement renversé.**

Vérifiez le niveau de carburant sur la jauge de carburant (1) du tableau de bord pour le modèle SF237. Pour le modèle SF225, la jauge se présente comme sur l'illustration (2). Plus l'aiguille est rapprochée du symbole «⬭», ou du « F », plus le réservoir est rempli. Par conséquent, ne laissez pas la jauge de carburant atteindre le point de réservoir vide «⬭», ou « E ».

Capacité du réservoir de carburant : 40 litres

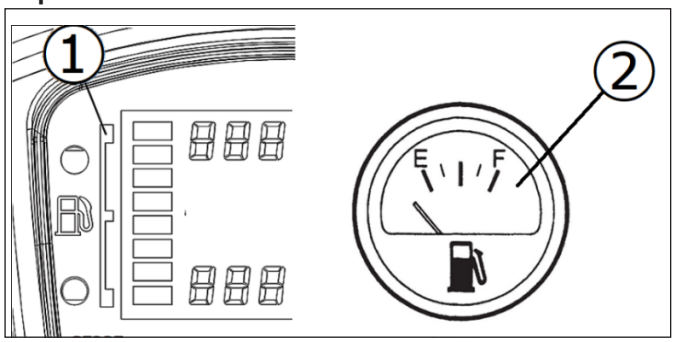

FIG. 8-23

IMPORTANT :
- *Dès que l'aiguille de la jauge de carburant se trouve sur «⬭», ou « E », faites le plein. N'essayez jamais de continuer à utiliser la machine si le niveau de carburant indiqué est inférieur à «⬭», ou « E », sinon l'air risque d'être aspiré dans le circuit de carburant, ce qui rendrait le démarrage plus difficile et diminuerait la puissance du moteur.*
- *Utilisez exclusivement du diesel. N'utilisez jamais de pétrole lourd (essence) ou du kérosène.*
- *Utilisez du diesel conforme à la norme et aux spécifications définies ci-après.*
- *N'utilisez pas d'additif pour carburant.*
- *N'utilisez pas de diesel conservé pendant longtemps dans un bidon d'huile ou un réservoir ménager.*
- *L'utilisation d'un carburant non spécifié risque d'entraîner la défaillance du filtre à carburant, des composants du système d'injection et du système de traitement des gaz d'échappement diesel.*

(SF237)
- Utilisez uniquement du diesel à très faible teneur en soufre. En cas d'utilisation de diesel à haute teneur en soufre, le DOC et le FAP peuvent être contaminés. Les fonctions de nettoyage des gaz d'échappement et d'élévation de la température des gaz d'échappement du DOC et du FAP sont alors désactivées.

Norme pour le carburant diesel : EN590

Spécifications pour le carburant diesel
Teneur en soufre inférieure à 10 ppm.
Indice de cétane supérieur à 45
Teneur en ester méthylique d'acide gras (EMAG) supérieure à 7 %

13. FILTRE À CARBURANT

SF237
Le filtre à carburant se situe sur le côté gauche de la machine. Vérifier le fond du bol décanteur du filtre pour s'assurer qu'il n'y a pas de dépôts de poussière ni d'eau.
【Indication du moment de la vidange de l'eau】

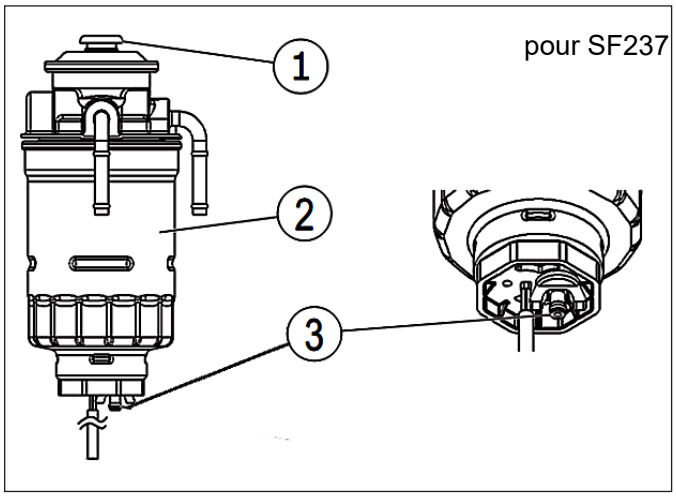

FIG. 8-24

Le filtre à carburant a pour fonction de séparer l'eau du carburant. Quand le niveau d'eau atteint le niveau spécifié, un avertissement apparaît sur le tableau d'instruments.
(1) Trouver l'indication sur le tableau.
(2) Vidanger l'eau par le bouchon de vidange en bas du filtre.
(3) Refermer ensuite le robinet de vidange.

Couple de serrage : 0,49 – 1,47 N·m (0,05 – 0,15 kgf·m)

【Procédure de remplacement de la cartouche filtrante】
(1) Vidanger le carburant par le robinet de vidange (3).
(2) Desserrer le capteur de niveau d'eau.
(3) Desserrer la cartouche filtrante (2).
(4) Assembler la nouvelle cartouche filtrante.

Couple de serrage : 14,7 - 19,6 N·m (1,5 - 2,0 kgf·m)

(5) Assembler le capteur de niveau d'eau.

Couple de serrage : 4,41 - 5,39 N·m (0,5 - 0,55 kgf·m)

(6) Avec la pompe à main (1), purger l'air du filtre à carburant.

SF225
Le filtre à carburant (1) se situe en bas, sur le côté gauche de la machine.
Ce filtre à carburant n'a pas de fonction de séparation d'eau ou de fonction de notification de quantité d'eau.

Vérifiez régulièrement que le bol décanteur ne contient pas de dépôts de poussière ni d'eau. S'il est sale, retirez le et nettoyez-le.

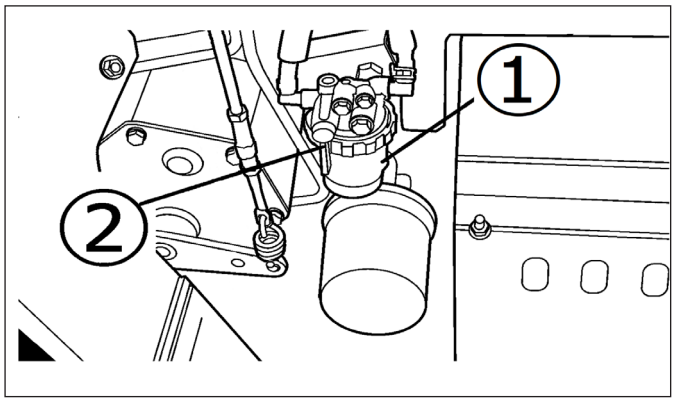

FIG. 8-25

(1) Filtre à carburant (2) Robinet

IMPORTANT :
- *Ne réutilisez pas la cartouche. Utilisez uniquement une cartouche filtrante d'origine.*
- *Veillez à bien serrer le bouchon de vidange de l'eau et à vérifier qu'il n'y a pas de jeu entre la cartouche filtrante et la bride.*
- *Vérifiez s'il n'y a pas de fuites de carburant dans le tuyau de carburant. Si nécessaire, essuyez complètement tout carburant renversé. Une fuite de carburant causera un incendie.*

AVERTISSEMENT :
- **Il est interdit de fumer lors de la vérification ou du nettoyage du filtre à carburant.**
- **Éloignez les étincelles et les flammes nues du filtre à carburant.**
- **Essuyez immédiatement le carburant éventuellement renversé.**

14. TUYAUX D'ALIMENTATION EN CARBURANT

Vérifier les tuyaux d'alimentation en carburant toutes les 100 heures d'utilisation pour localiser les craquelures ou les fuites éventuelles. Il faut impérativement remplacer un tuyau endommagé par un tuyau neuf.

15. FILTRE À AIR

a. Le filtre à air (1) se trouve au milieu à gauche (SF237) / à droite (SF225) de la machine. Enlevez le capot du filtre à air manuellement.

b. Pincez le clapet en caoutchouc (2) pour éliminer la poussière accumulée à l'intérieur. S'il contient des poussières humides, essuyez-les avec un chiffon propre et sec.

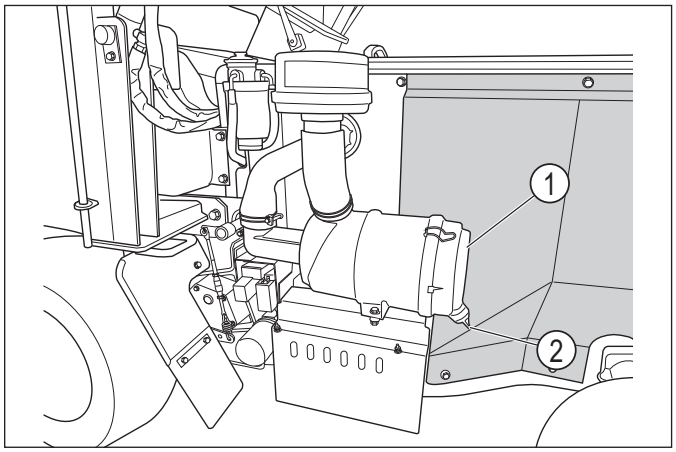

FIG. 8-26

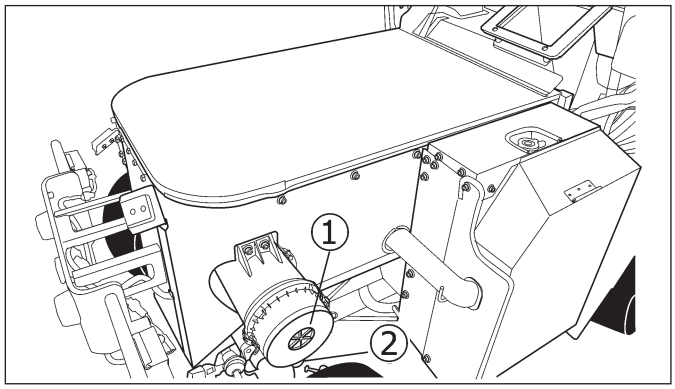

FIG. 8-27

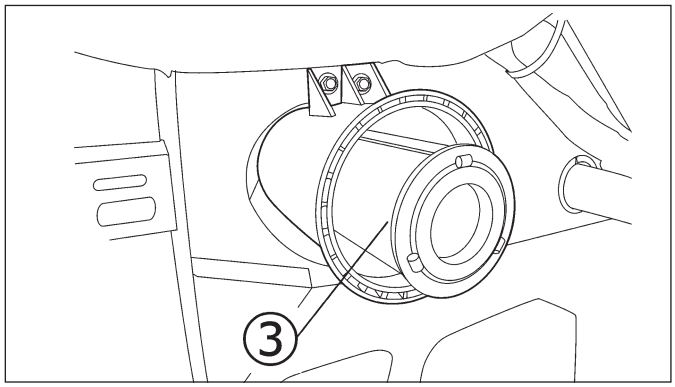

FIG. 8-28

c. Enlevez l'élément (3) de l'ensemble du filtre à air.

d. Tapotez-le doucement pour faire tomber les poussières tout en le maintenant de l'autre main.

e. Si cette opération ne suffit pas à nettoyer l'élément, utilisez de l'air comprimé pour le dépoussiérer. Soufflez l'air de l'intérieur vers l'extérieur de la cartouche.

f. Après le nettoyage, remontez l'élément dans l'ordre inverse du démontage.

IMPORTANT :
- *Ne frappez jamais la cartouche contre un objet dur comme un mur en béton.*
- *Remplacez l'élément après cinq lavages ou s'il est endommagé.*

- *N'essayez jamais de démarrer le moteur si le filtre à air n'est pas en place. Sinon, le moteur risque d'être endommagé.*

16. RENIFLARD DE CARTER (SF237)

Le reniflard (1) du carter du moteur se trouve à droite du moteur.

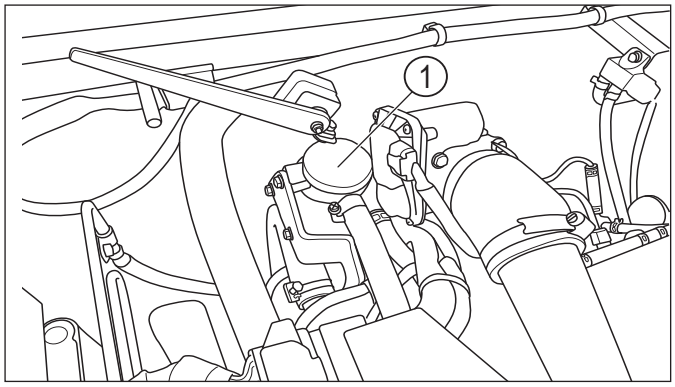

FIG. 8-29

a. Desserrez le carter (2) et retirez l'élément.
b. Installez le nouvel élément de filtre.

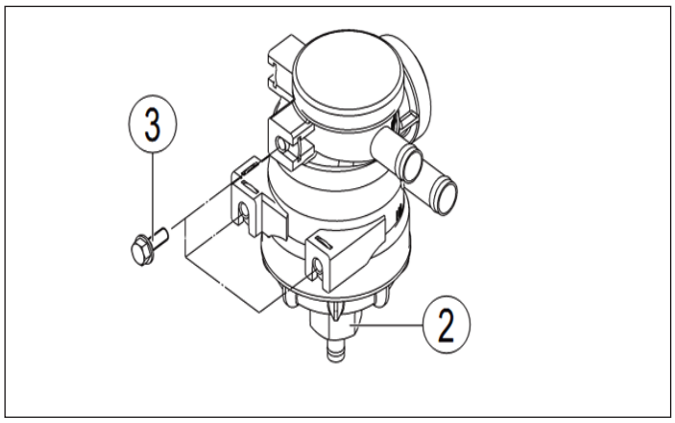

FIG. 8-30

IMPORTANT : Ne réutilisez pas le filtre. Utilisez uniquement une cartouche filtrante d'origine.

c. Remplacez le joint torique du carter en même temps. Ce joint torique est un composant du filtre neuf.

d. Serrez le carter.
*Couple de serrage : 9,5 - 10,5 N•m

e. Fixez le reniflard sur le support à l'aide de trois boulons (3).
*Couple de serrage : 7,0 - 8,0 N•m

17. COURROIE DU VENTILATEUR

ATTENTION :
- **Avant de vérifier l'état de la courroie du ventilateur, arrêtez le moteur et retirez la clé de contact.**
- **Attendez que le moteur et les organes mécaniques soient totalement refroidi afin d'éviter les brûlures.**

La courroie du ventilateur (1) est située sur le dessus du compartiment moteur, sous le capot.
Vérifiez sa tension et son état. Vérifiez la tension de la courroie en poussant avec la main sur le milieu de la courroie entre l'alternateur et la poulie du vilebrequin (A) (environ 98 N {10 kg}). La flexion de la courroie doit être de 5 à 10 mm.

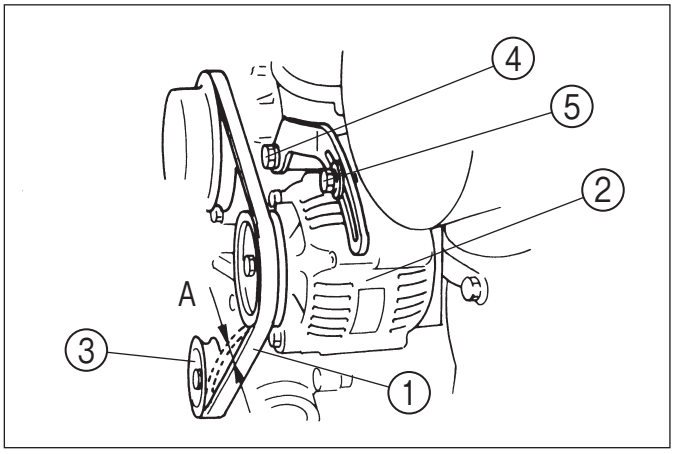

FIG. 8-31

(1) Courroie du ventilateur (2) Alternateur
(3) Poulie du vilebrequin (4) Boulon de verrouillage
(5) Boulon de réglage

(SF237)
L'alternateur (1) se trouve à gauche du moteur. Lorsque le fléchissement de la courroie est incorrect, il faut le corriger de la manière suivante après avoir retiré le filtre à air (2) et la grille (3).

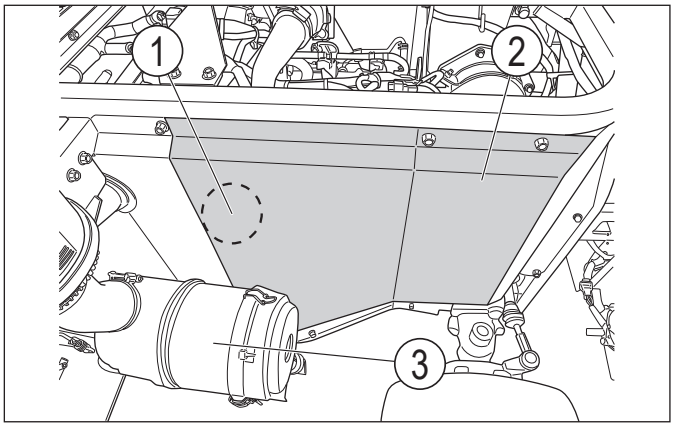

FIG. 8-32

1. Desserrez le boulon d'articulation de l'alternateur (4).

2. Desserrez le boulon du bras de tension (5).

3. Desserrez le contre-écrou M8 (7) et ajustez le boulon de réglage (M8) (6). Déplacez l'alternateur vers l'extérieur (ou l'intérieur).

4. Réglez la tension de la courroie du ventilateur (1).
Fléchissement (en appuyant à 9,8 N) A= 5 - 10 mm

5. À l'aide du contre-écrou M8 (7), réglez le boulon (M8) (6). Fixez-le.

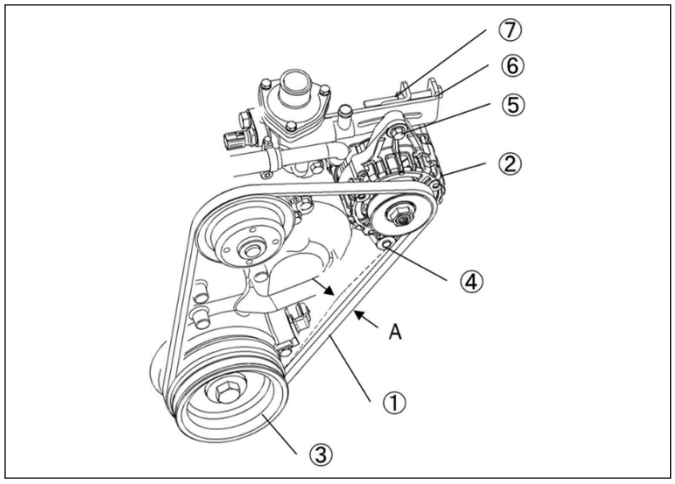

FIG. 8-33

(1) Courroie du ventilateur (2) Alternateur
(3) Poulie du vilebrequin (4) Boulon (M10)
(5) Boulon (M8) (6) Boulon de réglage (M8)
(7) Contre-écrou (M8)

IMPORTANT : Si une trop forte tension est appliquée sur la courroie, le roulement de l'alternateur risque d'être endommagé.

18. JEU DE LA PÉDALE DE FREIN

ATTENTION :
- **Si vous utilisez beaucoup les freins lors de l'utilisation et de la conduite, le jeu de la pédale de frein va augmenter. Un jeu excessif nuit aux performances de freinage, ce qui est très dangereux.**
- **Avant l'utilisation, vérifiez le jeu de la pédale de frein.**

Appuyez sur la pédale de frein (1) et serrez le frein de stationnement (2).

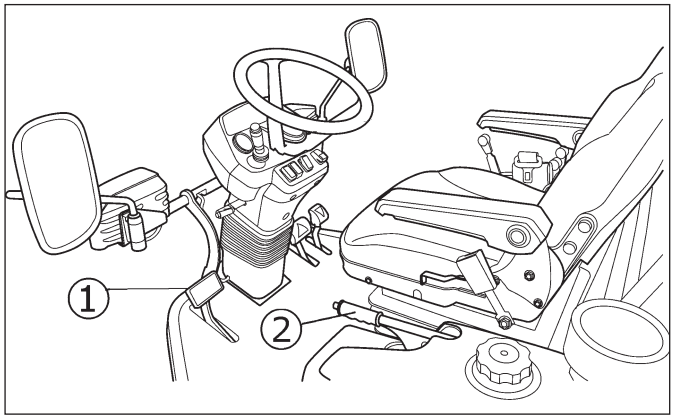

FIG. 8-34

Suivez la procédure suivante

1. Tirez le levier de stationnement (2) de 5 encoches.

2. Réglez les longueurs des tiges gauche et droite à l'aide de tendeurs (4) de façon à ce que le jeu du ressort (5) soit de 0,6 mm. Une fois le réglage effectué, verrouillez-les à l'aide des contre-écrous (3).

3. Déverrouillez le levier du frein de stationnement (2) et vérifiez qu'il ne bouge pas lorsque la pédale de frein (1) est enfoncée.

4. Pédale de frein (1) et levier de frein de stationnement (2) relâchés, vérifiez la présence d'un jeu dans le bras (6) de l'ensemble de freins.

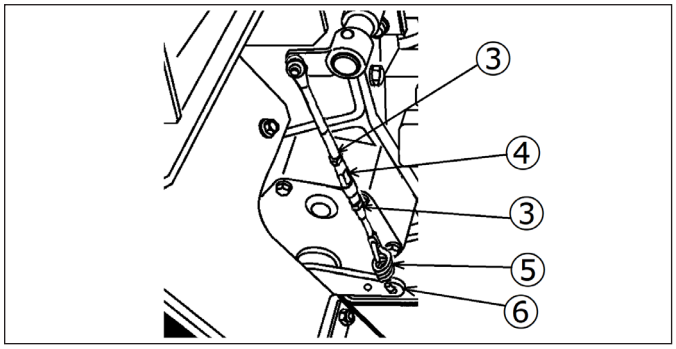

FIG. 8-35

(3) Contre-écrous (4) Tendeur
(5) Ressort (HE060) (6) Bras de frein

19. POSITION NEUTRE DU MODULE HST

ATTENTION : la position Neutre du module hydrostatique peut se dérégler à la longue, ce qui peut rendre l'arrêt et les changements de sens de marche de la machine hasardeux et dangereux.

IMPORTANT : Lorsque l'unité HST est hors service, adressez-vous à votre agent ISEKI pour la faire réparer. Si vous n'avez pas d'autre solution que de procéder au réglage vous-même, respectez les instructions suivantes :

La plaque de réglage HST se trouve à gauche de la machine. Cette plaque permet de régler la position Neutre.

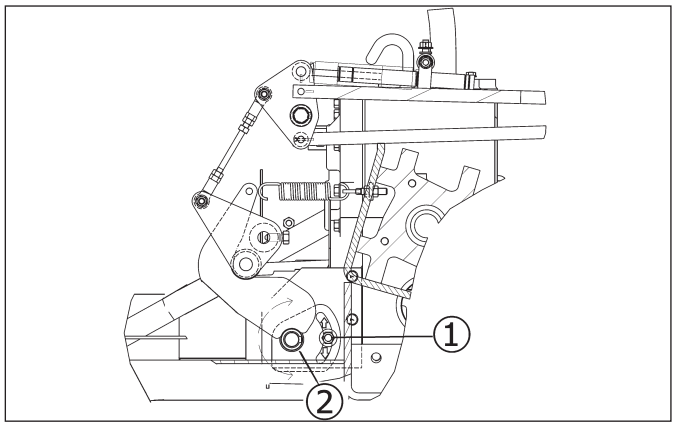

FIG. 8-36

(1) Contre-écrou (2) Plaque

a. Détachez le plateau de coupe de la machine.

b. Amenez la tondeuse à coupe frontale sur un terrain plat et stable. Placez des cales légèrement en retrait des roues avant et arrière.

c. Avant le réglage, vérifiez que le moteur est à l'arrêt pour éviter les accidents.

d. Lorsque la tondeuse à coupe frontale se déplace sans enfoncer la pédale de marche-avant HST, réglez la plaque (2) en desserrant l'écrou (1). Lorsque la tondeuse à coupe frontale avance doucement, tournez la plaque (2) dans le sens horaire. Lorsque la tondeuse à coupe frontale recule doucement, tournez la plaque (2) dans le sens antihoraire. Bloquez-la temporairement avec le contre-écrou.

e. Démarrez le moteur et placez le levier d'accélérateur en position intermédiaire entre les positions grande vitesse (HAUT) et petite vitesse (BAS).

f. Relâchez le frein de stationnement.

g. Si la tondeuse à coupe frontale ne bouge pas, cela signifie que la position Neutre est correctement réglée.

h. Arrêtez le moteur et serrez le frein de stationnement. Serrez convenablement le contre-écrou qui avait été temporairement serré.

20. FUSIBLES ET CIRCUIT ÉLECTRIQUE

20.1. Fusibles principaux

La boîte à fusibles (2) se trouve sous le siège du conducteur (1).

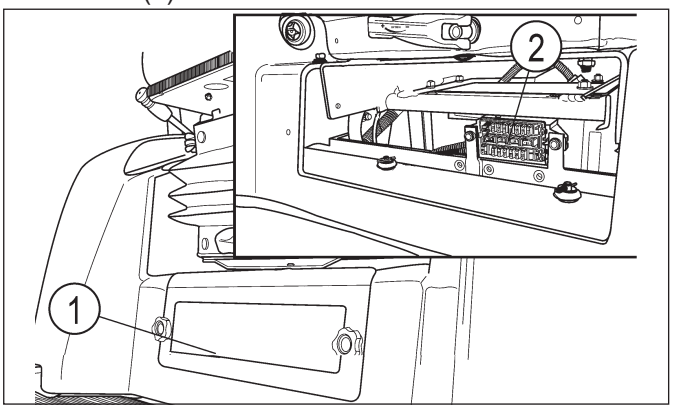

FIG. 8-37

(1) Capot avant (2) Boîte à fusibles

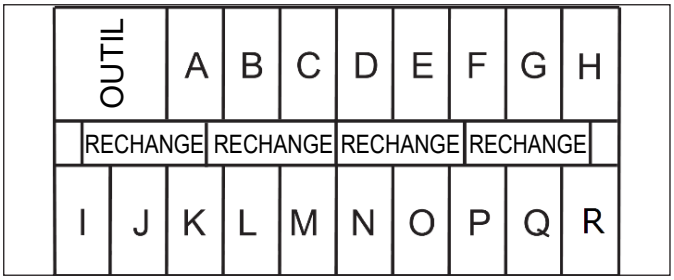

FIG. 8-38

SF237

Réf.	Capacité des fusibles	Fonction
A	10 A	Témoin de clignotant (ACC)
B	15 A	Contrôleur
C	10 A	Tableau d'instruments (ACC)
D	5 A	Contacteur de sécurité
E	5 A	Interrupteur de hauteur de levage
F	5 A	Signal de démarreur
G	10 A	Tableau d'instruments (B+)
H		Configuration
I	20 A	Moteur pivot
J	20 A	Option (B+)
K		
L	15 A	Phare avant (B+)
M	15 A	Feux de détresse
N	10 A	Position / klaxon
O	10 A	Feu stop
P	10 A	Gyrophare
Q	30 A	Vérin (G)
R	30 A	Vérin (D)

SF225

Réf.	Capacité des fusibles	Fonction
A	5 A	Préchauffage1
B		
C		
D	5 A	Pompe à carburant
E	5 A	Relais de temporisation / chargement
F	15 A	Contrôleur
G	20 A	Tableau de bord
H	15 A	Témoin de clignotant (ACC)
I	20 A	Moteur pivot du bac de ramassage
J	15 A	Témoin de clignotant (B)
K	10 A	Signal de position
L	20 A	Phare
M	10 A	Feu stop
N	10 A	Gyrophare
O	20 A	Option (B)
P		
Q	10 A	Relais du démarreur
R		

20.2. Fusibles à action retardée et fusibles moteur

Les fusibles à action retardée se trouvent à gauche de la machine, à côté de la batterie pour le modèle SF237.

SF237

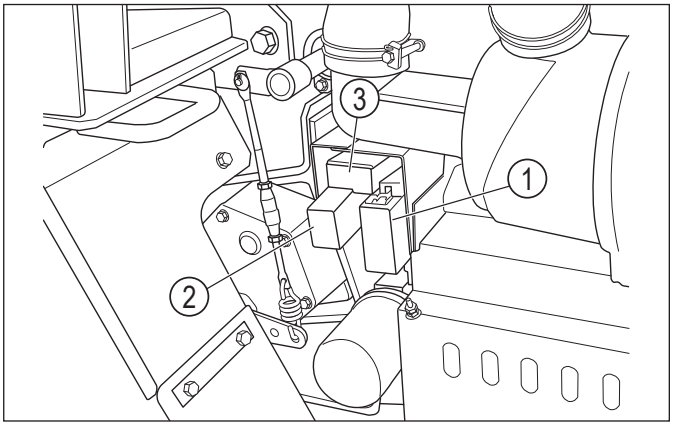

FIG. 8-39

Réf.	Nom	Fusible	Fonction
1	Fusible à action retardée	80 A	Alternateur
		40 A	Préchauffage
		40 A	Principal
		50 A	Témoin
2	Fusible à action retardée	50 A	Vérin
		40 A	Ventilateur du radiateur
3	Fusibles du moteur	30 A	Réservé
		15 A	Relais de préchauffage
		30 A	Relais CA de l'ECU
		5 A	Relais principal
		5 A	Alimentation ECU

SF225

1. Les boîtes à fusibles à action retardée sont situées du côté gauche du cadre du compartiment moteur.
   Pour remplacer le fusible à action retardée 60 A et 50 A, procédez comme suit :

2. Desserrez le boulon.
   Boulon pour 60 A – 2
   Boulon pour 50 A – 3

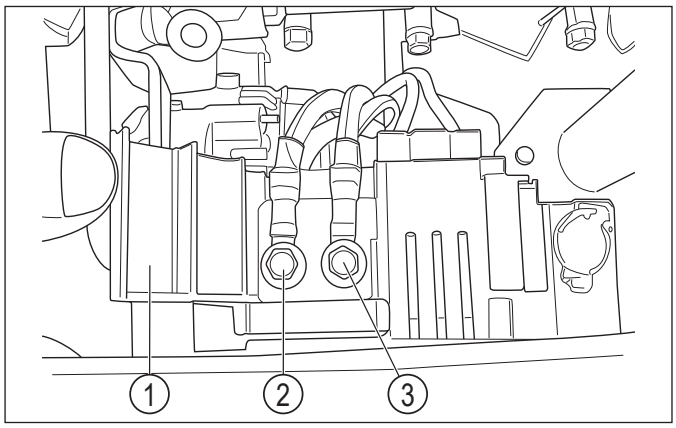

FIG. 8-40

(3) Fusible à action retardée (60 A) (pour générateur)
(4) Fusible à action retardée (40 A) (pour témoin)
(5) Fusible à action retardée (40 A) (principal)
(6) Fusible temporisé (40 A) (pour ventilateur du radiateur)

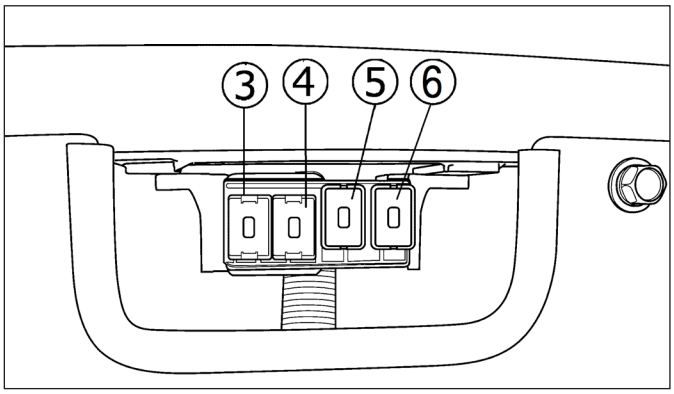

FIG. 8-41

ATTENTION : ne remplacez jamais un fusible ou un fusible à action retardée grillé par du fil électrique.

IMPORTANT :
- *Lorsqu'un fusible normal ou à action retardée est grillé, veillez à détecter le problème et à le corriger. Si vous n'êtes pas certain de la cause, consultez votre agent ISEKI.*
- *Veillez à utiliser les fusibles préconisés. Un fusible de capacité supérieure risque d'endommager le circuit ou l'organe électrique à protéger.*

20.3. Câblage

ATTENTION :
- **Il convient de faire vérifier chaque année le câblage électrique de votre machine par votre agent ISEKI pour prévenir les incendies d'origine électrique.**
- **Il faut éliminer l'herbe et la poussière autour de la batterie, du câblage, de l'échappement et du moteur. Faute de quoi, vous risquez de provoquer un incendie.**

IMPORTANT :
- *Il est impératif de protéger immédiatement les fils dénudés à l'aide de ruban isolant.*
- *Quand un faisceau de câbles s'est détaché de son collier de fixation, il faut le refixer immédiatement. Le raccord du harnais du gyrophare est situé à l'arrière du refroidisseur d'huile.*

21. BATTERIE

■ INSPECTION DE LA BATTERIE

La batterie (1) est située au milieu du côté gauche de la machine.

Vérifiez que le niveau d'électrolyte se situe entre les repères supérieur et inférieur de la batterie. Si le niveau est sous le repère inférieur, retirez la batterie en faisant attention aux points suivants et faites le plein d'eau

distillée par l'orifice de remplissage (2) afin d'augmenter le niveau jusqu'au repère supérieur.

- Veillez à connecter correctement les bornes de la batterie.
- Les câbles de la batterie doivent être propres et les cosses correctement serrées. Des câbles sales ou desserrés risquent de provoquer un incendie.
- Lorsque vous débranchez la batterie, déconnectez d'abord la borne négative ; pour la rebrancher, connectez d'abord la borne positive.

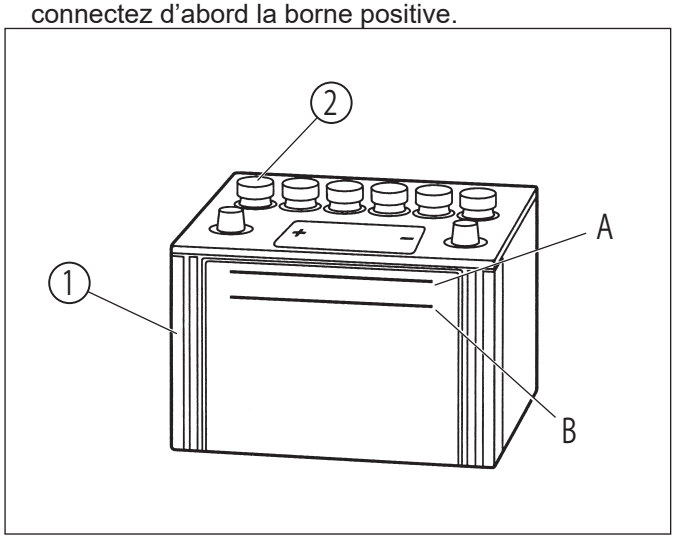

FIG. 8-42

(1) Batterie (2) Orifice de remplissage
A : Repère supérieur B : Repère inférieur

AVERTISSEMENT :
- **La batterie dégage des gaz explosifs, par conséquent, évitez de fumer et éloignez les étincelles et les flammes nues de la batterie. La charge de la batterie doit se faire dans un local bien ventilé pour dissiper les gaz explosifs le plus rapidement possible.**
- **L'électrolyte de la batterie est extrêmement corrosif et peut provoquer des brûlures ; en cas d'éclaboussures sur la peau ou les vêtements, rincez immédiatement à l'eau. Si l'acide entre en contact avec les yeux, rincez-les immédiatement à l'eau claire et consultez un médecin.**

ATTENTION :
- **N'utilisez ou ne rechargez jamais une batterie ayant un niveau d'électrolyte insuffisant. Elle risque d'exploser ou sa longévité peut être réduite, suite à une détérioration interne.**
- **Le niveau d'électrolyte doit toujours être maintenu entre les repères supérieur et inférieur. Un niveau trop élevé entraîne un débordement d'électrolyte et la corrosion des pièces métalliques environnantes.**

■ MANIPULATION DE LA BATTERIE

a. Les performances de la batterie diminuent proportionnellement à la température ambiante. La batterie doit donc être attentivement entretenue en hiver.

b. La batterie se déchargeant même lorsqu'elle n'est pas utilisée, il convient de la recharger chaque mois ou tous les deux mois au moins.

c. Lors du remisage de la tondeuse à coupe frontale pendant une période prolongée, la batterie se décharge (notamment en hiver). Si la tondeuse à coupe frontale est remisée pendant plus d'un mois, il est préférable de débrancher la borne négative de la batterie.

Lors de la première utilisation ou après un remisage prolongé, vérifiez si le niveau de charge de la batterie est suffisant. (S'il vous est possible de mesurer la tension de la batterie, vérifiez si elle est supérieure à 12,5 V.) Si la tondeuse à coupe frontale est remisée pendant plus de six mois, rechargez la batterie.

IMPORTANT :
- *Évitez une charge rapide de la batterie. Sinon, sa durée de vie sera réduite.*
- *Lorsque vous remettez la batterie en place, utilisez une batterie de même capacité que celle d'origine.*
- *Lorsque vous utilisez des câbles de démarrage, respectez les consignes de sécurité.*
- *Ne jetez pas la batterie avec les déchets ménagers. Recyclez-la en vous conformant à la législation en vigueur.*

22. BOULONS ET ÉCROUS DE SERRAGE DES ROUES

Contrôlez le serrage des écrous et des boulons des roues. Resserrez tous les boulons et écrous au couple spécifié.

Couple de serrage préconisé (boulon) :

Roues avant : 45,1 N•m ～ 57,9 N•m
(460 kgf•cm ～ 590 kgf•cm)
Roues arrière : 127,2 N•m ～ 147,2 N•m
(1 298 kgf•cm ～ 1 502 kgf•cm)

Serrez les vis presque au maximum, puis serrez-les à nouveau de sorte que la rainure et l'orifice soient alignés, insérez la goupille par l'orifice et la rainure, divisez son extrémité.

23. PRESSION DES PNEUS (GONFLAGE)

Une pression de gonflage incorrecte provoque une usure anormale des pneus et affecte les performances de la tondeuse à coupe frontale. Une pression trop élevée provoque des cahots, et une pression trop basse augmente la résistance au roulement, ce qui entraîne une baisse des performances.

La pression des pneus doit être vérifiée quotidiennement.

	Taille des pneus	Pression
Avant :	**23x10.5-12**	**140 kPa (1,4 kgf/cm²)**
Arrière :	**18x8.5-8**	**154 kPa (1,54 kgf/cm²)**

ATTENTION :
- **Il faut respecter les pressions de gonflage spécifiées dans ce manuel. Une pression excessive risque de faire exploser les pneus et de provoquer des accidents graves.**
- **Une pression insuffisante dans les pneus peut entraîner une usure irrégulière qui peut réduire la durée de vie des pneus.**
- **Lorsque vous devez remplacer un pneu, une chambre à air ou une jante, faites appel à votre agent ISEKI. Une telle opération doit être effectuée par un mécanicien spécialisé.**
- **N'utilisez jamais un pneu présentant une fissure ou une entaille atteignant la nappe de fils car il risque d'exploser.**

24. VOLANT / PINCEMENT

Démarrez le moteur et tournez légèrement le volant dans les deux directions pour vérifier que les roues tournent correctement.

Vérifiez que le pincement est correct. Un pincement incorrect peut entraîner une usure anormale des pneus et une instabilité.
Pincement : A-B = 2 à 6 mm

IMPORTANT : dès que vous constatez une anomalie dans le volant ou le pincement des pneus, demandez à votre agent ISEKI de résoudre le problème.

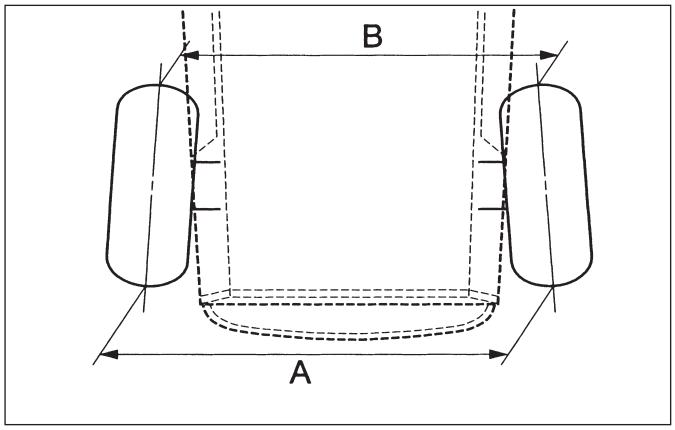

FIG. 8-43

25. REFROIDISSEUR D'HUILE / ORGANES DU CIRCUIT HYDRAULIQUE

Le refroidisseur d'huile se trouve devant le moteur, au-dessus du carter de transmission. Régulièrement, enlevez la grille du refroidisseur d'huile (1) et retirez l'herbe, les saletés, etc. afin de permettre le passage de l'air.

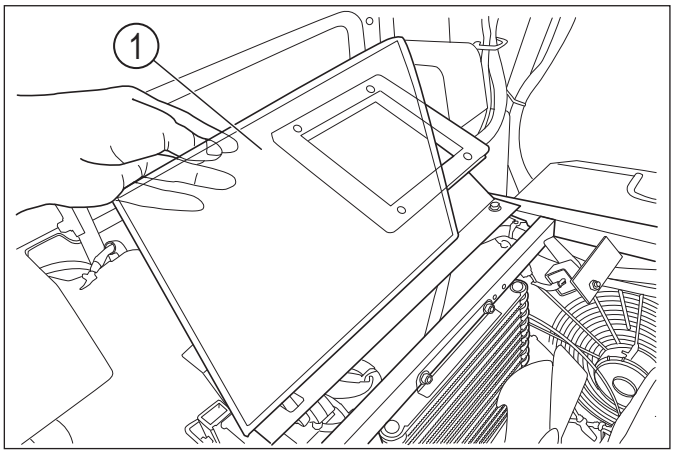

FIG. 8-44

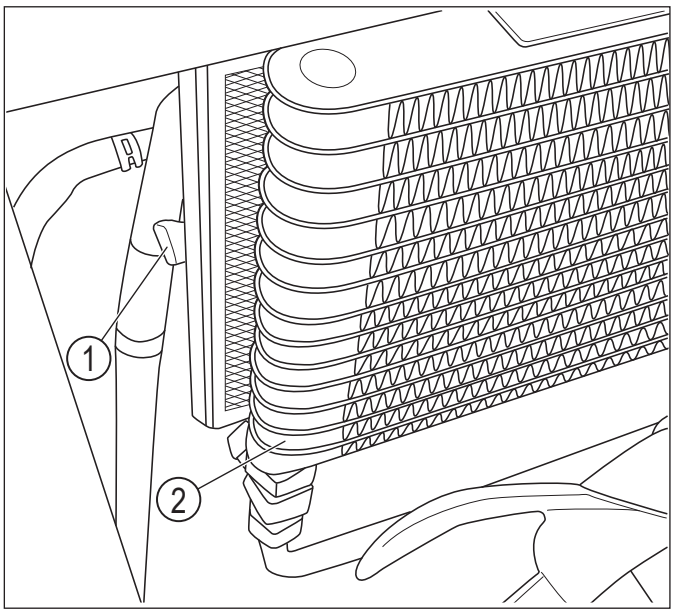

FIG. 8-45

(1) Raccord du harnais du gyrophare
(2) Refroidisseur d'huile

IMPORTANT : Quand des organes hydrauliques, tels que le module HST, la pompe hydraulique, la soupape de commande, les vérins hydrauliques, les tuyaux, entre autres, doivent être réparés ou réglés, consultez votre agent ISEKI. Nous vous déconseillons fortement de régler ou de réparer vous-même des organes hydrauliques.

26. INTERRUPTEURS DE SÉCURITÉ

Les interrupteurs de sécurité contribuent à la sécurité de l'utilisateur. Veillez à ce que chacun d'eux fonctionne correctement avant d'utiliser la machine en suivant les procédures.

IMPORTANT : Si le moteur ne démarre pas suite au mauvais fonctionnement d'un interrupteur de sécurité ou ne s'arrête pas quand le conducteur quitte son siège, contactez immédiatement votre agent ISEKI.

INSPECTION 1

a. Asseyez-vous sur le siège du conducteur.
b. Tournez la clé de contact sur la position de démarrage sans enfoncer la pédale de frein. Le démarreur ne doit pas tourner.

INSPECTION 2

a. Asseyez-vous sur le siège du conducteur.
b. Appuyez à fond sur la pédale de frein.
c. Tournez la clé de contact sur la position de démarrage. Le démarreur doit tourner et lancer le moteur.
d. Quittez le siège du conducteur. Assurez-vous que le moteur s'arrête.

27. NETTOYAGE DE LA MACHINE

ATTENTION : si vous utilisez un nettoyeur à haute pression, assurez-vous de le faire en respectant les recommandations du manuel d'utilisation et les étiquettes de sécurité. Une utilisation inappropriée peut provoquer des blessures et endommager la machine.

IMPORTANT : Réglez le jet du tuyau sur « Vaporiser » et conservez une distance supérieure à 60 cm pour éviter d'endommager la machine. Veillez plus particulièrement à ne pas projeter de l'eau à haute pression sur les composants électriques et les étiquettes.

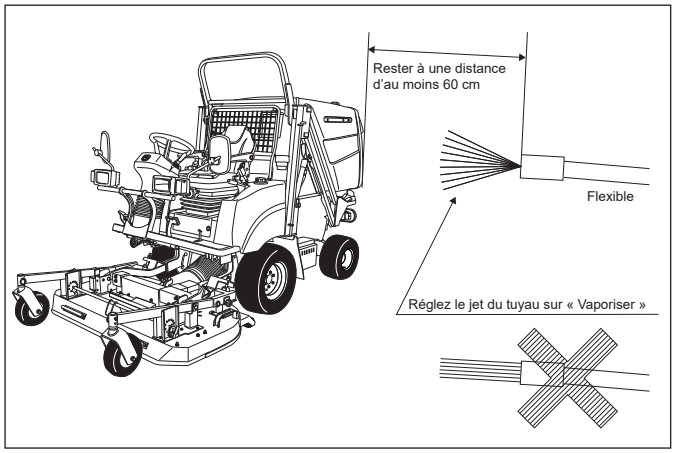

FIG. 8-46

Un nettoyage inadapté peut provoquer les accidents suivants :

1. Incendie causé par un court-circuit ou par la détérioration d'organes électriques.
2. Fuite d'huile causée par un tuyau hydraulique endommagé.
3. Détérioration de la machine.
   (1) L'étiquette s'abîme.
   (2) Accident à cause de pièces électriques endommagées, d'un moteur endommagé, d'un radiateur endommagé ou de pièces internes endommagées.
   (3) Composants en caoutchouc (pneus, joints) et en résine endommagés.
   (4) La peinture s'écaille.

CHAPITRE 9. REMISAGE

1. REMISAGE QUOTIDIEN ET DE COURTE DURÉE

a. Nettoyez la tondeuse à coupe frontale.

IMPORTANT : Lorsque vous nettoyez la tondeuse à coupe frontale, évitez d'envoyer de l'eau sous pression directement sur les composants électriques et les bouchons de remplissage de carburant. Retirez la clé de contact et refermez le cache du contacteur pour prévenir les courts-circuits.

b. Abaissez le plateau de coupe au maximum.

ATTENTION : un plateau de coupe relevé risque de s'abaisser accidentellement si le levier de levage est manipulé par un enfant ou une personne non autorisée, ce qui risque de provoquer des accidents graves.

c. Si possible, il est préférable de remiser la tondeuse à coupe frontale à l'intérieur. Si vous devez la remiser à l'extérieur, recouvrez-la d'une bâche goudronnée ou d'un équivalent.

ATTENTION : lorsque vous la recouvrez d'une bâche, veillez à ce que les pièces chaudes telles que le moteur, l'échappement, etc. aient complètement refroidi. Dans le cas contraire, cela pourrait provoquer un incendie.

d. Lorsque la température ambiante est très basse, retirez la batterie et remisez-la dans un endroit sec et tempéré, à l'abri du soleil. Vous pourrez ainsi redémarrer le moteur plus facilement lors de l'utilisation suivante.

ATTENTION :
- **Lorsque vous remisez la tondeuse, n'oubliez pas de retirer la clé de contact.**
- **Ne laissez jamais d'herbes ou des feuilles s'accumuler autour des pièces chaudes, telles que l'échappement, le moteur et les freins, ni autour des cosses de la batterie, susceptible de connaître une fuite de courant à cause de l'eau. Dans le cas contraire, vous risqueriez de provoquer un incendie.**

2. REMISAGE PROLONGÉ DE LA TONDEUSE

a. Nettoyez la tondeuse à coupe frontale et corrigez tous les problèmes éventuels (réparation, remplacement de pièces défectueuses, réglages, etc.)

b. Faites le plein de carburant et fermez le robinet d'arrivée de carburant.

c. Faites le remplacement de l'huile moteur et laissez tourner le moteur au ralenti pendant 5 minutes environ afin de lubrifier correctement toutes les pièces mécaniques du moteur.

d. Lubrifiez tous les points de lubrification.

e. Graissez tous les points de graissage.

f. Vérifiez le serrage des boulons et écrous et resserrez-les au besoin.

g. Gonflez les pneus à une pression légèrement supérieure à celle préconisée.

h. Démontez le plateau de coupe ou abaissez-le au maximum.

i. Recouvrez la tondeuse à coupe frontale d'une bâche goudronnée ou équivalent afin de la protéger de la pluie et de la poussière.

j. Déposez la batterie, chargez-la et remisez-la dans un endroit sec et à l'abri des rayons du soleil, hors de portée des enfants.

k. Chargez la batterie une fois par mois.

ATTENTION : lorsque vous remisez la tondeuse, n'oubliez pas de retirer la clé de contact.

3. REMISE EN ROUTE APRÈS UN REMISAGE PROLONGÉ

a Effectuez impérativement les vérifications avant utilisation.

b. Laissez le moteur tourner au ralenti pendant 30 minutes avant d'utiliser la tondeuse, afin de garantir des performances et une durée de vie optimales.

ATTENTION : lorsque vous remettez le moteur en marche, veillez à le faire dans un endroit suffisamment ventilé, car les gaz d'échappement sont très toxiques.

CHAPITRE 10. DÉPANNAGE

1. MOTEUR

Pannes	Causes probables	Solutions
• Le démarreur ne tourne pas.	• Le conducteur n'est pas assis sur son siège. • Le capot moteur est ouvert. • La pédale de frein n'est pas enfoncée. • La batterie n'est pas totalement chargée. • Les cosses de la batterie sont mal serrées. • Le raccordement interne du câble au connecteur est défectueux. • L'interrupteur de sécurité du siège est défectueux. • La clé de contact est défectueuse. • Le démarreur est défectueux.	• Le conducteur s'assied sur son siège. • Refermez complètement le capot moteur. • Enfoncez-la complètement. • Rechargez-la. • Nettoyez les cosses de la batterie et connectez-les correctement. • Recâblez le connecteur. • Consultez votre agent ISEKI. • Consultez votre agent ISEKI. • Consultez votre agent ISEKI.
• Le démarreur tourne mais le moteur ne démarre pas.	• Le robinet du filtre à carburant est fermé. • Panne sèche. • Présence d'eau dans le carburant. • Présence d'air dans le carburant. • Les tuyaux d'alimentation sont obstrués. • Le filtre à carburant est obstrué. • Le démarreur tourne trop lentement. • Préchauffage insuffisant • Le levier d'accélérateur est en position de ralenti. • La viscosité de l'huile moteur est trop élevée. • Le filtre à air est encrassé • La compression est insuffisante. • Le calage de l'injection est déréglé. • Les injecteurs sont bouchés.	• Ouvrez-le. • Faites le plein de carburant. • Purgez l'eau du filtre à carburant. • Purgez l'air de la pompe d'injection. • Nettoyez l'intérieur des tuyaux. • Lavez ou remplacez le filtre. • Chargez la batterie. • Préchauffez le temps spécifié. • Placez le levier d'accélérateur en position moyenne vitesse. (entre « Haut » et « Bas ») • Remplacez-la par une huile de viscosité inférieure. • Nettoyez l'élément. • Consultez votre agent ISEKI. • Consultez votre agent ISEKI. • Consultez votre agent ISEKI.
• Le moteur cale ou tourne de manière irrégulière.	• Présence d'air dans le système d'alimentation en carburant. • Les masses sont défectueuses. • Le filtre à carburant est obstrué. • Fuites du système d'alimentation. • La pompe d'injection est défectueuse.	• Localisez la cause et purgez le circuit. • Nettoyez les mises à la masse et rebranchez correctement. • Nettoyez ou remplacez l'élément. • Resserrez correctement les joints ou remplacez le tuyau défectueux. • Consultez votre agent ISEKI.
• Le moteur cogne.	• Le niveau d'huile moteur est insuffisant. • Le moteur chauffe trop. • Le liquide de refroidissement ne monte pas en température. • La pompe d'injection est défectueuse.	• Ajoutez de l'huile jusqu'au repère supérieur. • Consultez votre agent ISEKI. • Consultez votre agent ISEKI. • Consultez votre agent ISEKI.

Pannes	Causes probables	Solutions
• Le moteur cogne.	• Les injecteurs sont défectueux. • Le jeu des soupapes est incorrect.	• Consultez votre agent ISEKI. • Consultez votre agent ISEKI.
• La puissance du moteur est insuffisante.	• Panne sèche. • Le filtre à air est encrassé. • Le moteur est en surcharge. • Le carburant est inadapté. • Le moteur chauffe trop. • Le levier d'accélérateur n'est pas en position grande vitesse (HAUT). • La compression est insuffisante. • Le jeu des soupapes est incorrect. • La pompe d'injection est défectueuse. • Les injecteurs sont défectueux. • Le calage de l'injection est déréglé.	• Refaites le plein de carburant. • Nettoyez l'élément. • Augmentez la hauteur de coupe ou ralentissez la tondeuse à coupe frontale. • Utilisez le carburant diesel approprié. • Laissez refroidir le moteur. • Placez-le correctement dans cette position. • Consultez votre agent ISEKI. • Consultez votre agent ISEKI. • Consultez votre agent ISEKI. • Consultez votre agent ISEKI. • Consultez votre agent ISEKI.
• Le moteur chauffe trop.	• Le niveau de liquide de refroidissement est insuffisant. • Les ailettes et la grille du radiateur sont obstruées. • Le niveau d'huile moteur est insuffisant. • Les prises d'air sont obstruées. • Le moteur est en surcharge. • Le filtre à huile moteur est obstrué.	• Faites l'appoint. • Nettoyez-les. • Complétez le niveau d'huile jusqu'au repère supérieur. • Nettoyez la prise d'air. • Augmentez la hauteur de coupe ou ralentissez la tondeuse à coupe frontale. • Demandez à votre agent ISEKI de remplacer la pièce par une neuve.
• Le témoin de pression d'huile clignote.	• Le niveau d'huile moteur est insuffisant. • La viscosité de l'huile moteur est insuffisante. • Le filtre à huile moteur est obstrué. • La pompe à huile est défectueuse. • Le manocontact de pression d'huile est défectueux.	• Ajoutez de l'huile jusqu'au repère supérieur. • Remplacez par de l'huile de viscosité supérieure. • Demandez à votre agent ISEKI de remplacer la pièce par une neuve. • Consultez votre agent ISEKI. • Consultez votre agent ISEKI.
• Les fumées d'échappement sont blanches.	• Le filtre à air est encrassé. • Le niveau d'huile moteur est trop élevé. • L'injection est défectueuse.	• Nettoyez l'élément. • Vidangez l'huile pour atteindre le repère supérieur. • Consultez votre agent ISEKI.
• Les fumées d'échappement sont noires.	• Le carburant est inadapté. • Le conduit d'admission est bouché.	• Utilisez le carburant approprié. • Nettoyez la cartouche du filtre à air.
• Les fumées d'échappement sont noires.	• Le système d'échappement est obstrué • Le volume de carburant injecté est excessif. • La pression d'injection est insuffisante. • Le calage de l'injection est déréglé.	• Vérifiez si l'échappement est obstrué et nettoyez-le. • Consultez votre agent ISEKI. • Consultez votre agent ISEKI. • Consultez votre agent ISEKI.
• Le moteur cale à bas régime.	• La pompe d'injection est défectueuse. • Les injecteurs sont défectueux. • Le jeu des soupapes est incorrect.	• Consultez votre agent ISEKI. • Consultez votre agent ISEKI. • Consultez votre agent ISEKI.
• Le moteur s'emballe.	• Le régulateur est encrassé. • L'huile moteur remonte dans les cylindres.	• Consultez votre agent ISEKI. • Consultez votre agent ISEKI.

Pannes	Causes probables	Solutions
• La consommation de carburant est excessive.	• Le carburant est inadapté. • La conduite d'air est obstruée. • Le moteur est en surcharge. • Il y a une fuite de carburant. • Le jeu des soupapes est incorrect.	• Utilisez le carburant approprié. • Nettoyez le filtre à air et l'intérieur du collecteur d'admission. • Augmentez la hauteur de coupe ou ralentissez la tondeuse à coupe frontale. • Remplacez les pièces défectueuses par des pièces neuves et serrez correctement les joints. • Consultez votre agent ISEKI.
• Le témoin de charge clignote.	• Le câblage est défectueux. • Le niveau d'électrolyte est insuffisant. • La courroie du ventilateur est détendue. • L'alternateur est défectueux.	• Remettez en état les cosses desserrées, sales, en court-circuit, mal reliées à la terre. • Faites l'appoint avec de l'eau distillée jusqu'au repère supérieur. • Retendez-la correctement. • Consultez votre agent ISEKI.

2. CIRCUIT ET ORGANES DE FREINAGE

Pannes	Causes probables	Solutions
• Freinage peu efficace ou déséquilibré	• Le jeu de la pédale de frein est excessif. • Les sabots de frein sont usés. • Les tiges de frein sont mal réglées.	• Réglez le jeu de la pédale. • Consultez votre agent ISEKI. • Réglez les longueurs des tiges.
• La pédale de frein ne revient pas franchement.	• Le ressort de rappel est fatigué ou cassé. • Les tringles sont insuffisamment graissées.	• Remplacez-le. • Graissez les points de graissage.

3. SYSTÈME DE LEVAGE

Pannes	Causes probables	Solutions
• Le vérin de levage ne monte pas.	• Le niveau d'huile de transmission est insuffisant. • Présence d'air dans les flexibles hydrauliques.	• Complétez le niveau jusqu'au repère supérieur. • Consultez votre agent ISEKI.
• Le vérin de levage ne monte pas.	• Le filtre à huile hydraulique est obstrué. • Le filtre d'aspiration est obstrué. • La pompe hydraulique est défectueuse. • La soupape de commande est défectueuse. • Le vérin hydraulique est défectueux.	• Consultez votre agent ISEKI. • Consultez votre agent ISEKI. • Consultez votre agent ISEKI. • Consultez votre agent ISEKI. • Consultez votre agent ISEKI.
• Le vérin de levage ne s'abaisse pas.	• Le dispositif de blocage du vérin de levage est activé. • La soupape de commande est défectueuse. • La tige du vérin de levage est grippée.	• Desserrez-le. • Consultez votre agent ISEKI. • Consultez votre agent ISEKI.

4. DIRECTION

Pannes	Causes probables	Solutions
• Le volant est très difficile à tourner.	• La pression des pneus est insuffisante. • Le niveau d'huile de transmission est insuffisant. • Présence d'air dans les flexibles hydrauliques. • Le filtre à huile hydraulique est obstrué. • Le filtre d'aspiration est obstrué. • La pompe hydraulique est défectueuse. • Le boîtier de direction assistée est défectueux.	• Corrigez-la de la manière spécifiée. • Complétez le niveau jusqu'au repère supérieur. • Consultez votre agent ISEKI. • Consultez votre agent ISEKI. • Consultez votre agent ISEKI. • Consultez votre agent ISEKI. • Consultez votre agent ISEKI.
• Le volant tire d'un côté.	• La pression des pneus est inégale. • Le pincement est incorrect • Les biellettes de direction sont trop usées.	• Corrigez la pression des pneus avant et arrière. • Consultez votre agent ISEKI. • Consultez votre agent ISEKI.
• Le volant a trop de jeu	• Les biellettes de direction sont trop usées. • L'arbre de direction est trop usé. • Le boîtier de direction assistée est défectueux.	• Consultez votre agent ISEKI. • Consultez votre agent ISEKI. • Consultez votre agent ISEKI.

5. TRH

Pannes	Causes probables	Solutions
• La tondeuse n'avance pas.	• Le frein de stationnement est serré. • Le régime moteur est trop bas. • Le niveau d'huile de transmission est insuffisant. • Présence d'air dans les flexibles hydrauliques. • Les pédales HST sont mal réglées. • Le filtre à huile hydraulique est obstrué. • Le filtre d'aspiration est obstrué. • Le module HST est défectueux.	• Desserrez-le. • Accélérez suffisamment. • Complétez le niveau jusqu'à la limite supérieure. • Consultez votre agent ISEKI. • Consultez votre agent ISEKI. • Consultez votre agent ISEKI. • Consultez votre agent ISEKI. • Consultez votre agent ISEKI.
• La tondeuse avance doucement sans que les pédales HST soient actionnées	• Le levier de point mort est grippé. • La position Neutre HST est déréglée. • Le bras de la position Neutre est mal positionné. • Le module HST est défectueux.	• Lubrifiez. • Consultez votre agent ISEKI. • Consultez votre agent ISEKI. • Consultez votre agent ISEKI.

6. ÉQUIPEMENT ÉLECTRIQUE

Pannes	Causes probables	Solutions
• La batterie n'est pas chargée.	• Fusible temporisé fondu	• Localisez et éliminez la cause de la panne et installez un nouveau fusible à action retardée.
	• Le câblage est défectueux.	• Vérifiez le câblage des cosses, des mises à la terre mal raccordées et les courts-circuits. Réparez les pièces défectueuses.
	• La courroie du ventilateur est détendue.	• Retendez la courroie comme préconisé.
	• La batterie est défectueuse.	• Resserrez les cosses mal raccordées, nettoyez les pièces corrodées et faites l'appoint du niveau d'électrolyte. Au besoin, installez une nouvelle batterie.
	• L'alternateur est défectueux.	• Consultez votre agent ISEKI.
• Les phares éclairent faiblement.	• La batterie est déchargée.	• Chargez la batterie.
	• Contact défectueux de l'interrupteur ou du câblage.	• Nettoyez les points de contact, les masses et resserrez-les.
• Les phares ne s'allument pas.	• Ampoule grillée	• Remplacez l'ampoule grillée.
	• Le fusible est grillé.	• Vérifiez le câblage et remplacez le fusible grillé par un nouveau fusible.
	• Le contact est défectueux.	• Nettoyez les contacts et resserrez-les correctement.
• Les témoins ne s'allument pas.	• Le contact est défectueux.	• Rebranchez le connecteur.
• La pompe d'alimentation ne fonctionne pas.	• Le fusible est grillé.	• Vérifiez le câblage et remplacez le fusible grillé par un nouveau fusible.
	• La pompe d'alimentation est défectueuse.	• Consultez votre agent ISEKI.
• L'électrovanne de coupure d'alimentation en carburant est défectueuse.	• Le fusible est grillé.	• Vérifiez le câblage et remplacez le fusible grillé par un nouveau fusible.
	• Le solénoïde est défectueux.	• Consultez votre agent ISEKI.

7. CODE D'ERREUR DU MOTEUR (SF237)

N° d'index	SPN	FMI	C. er.		Description de l'outil d'entretien	NCD ou PCD
0	91	4	P	122	Capteur d'accélérateur n°1 (PRINCIPAL) - Signal trop faible	–
1	91	3	P	123	Capteur d'accélérateur n°1 (PRINCIPAL) - Signal trop élevé	–
2	29	4	P	222	Capteur d'accélérateur n°1 (SECONDAIRE) - Signal trop faible	–
3	29	3	P	223	Capteur d'accélérateur n°1 (SECONDAIRE) - Signal trop élevé	–
4	28	3	P	2 123	Capteur d'accélérateur n°2 (PRINCIPAL) - Signal trop élevé	–
5	28	4	P	2 122	Capteur d'accélérateur n°2 (PRINCIPAL) - Signal trop faible	–
6	28	3	P	2 128	Capteur d'accélérateur n°2 (SECONDAIRE) - Signal trop élevé	–
7	28	4	P	2 127	Capteur d'accélérateur n°2 (SECONDAIRE) - Signal trop faible	–
8	105	3	P	040D	Capteur de température de l'air d'admission - Signal trop élevé	–
9	105	4	P	040C	Capteur de température de l'air d'admission - Signal trop faible	–
10	172	3	P	113	Capteur de température de l'air (côté débit d'air massique) - Signal trop élevé	–
11	172	4	P	112	Capteur de température de l'air (côté débit d'air massique) - Signal trop faible	–
12	110	3	P	118	Capteur de température du liquide de refroidissement Signal trop élevé	–
13	110	4	P	117	Capteur de température du liquide de refroidissement Signal trop faible	–
14	174	3	P	183	Capteur de température du carburant - Signal trop élevé	–
15	174	4	P	182	Capteur de température du carburant - Signal trop faible	–
16	102	3	P	238	Capteur de pression de suralimentation - Signal trop élevé	–
17	102	4	P	237	Capteur de pression de suralimentation - Signal trop faible	–
18	157	3	P	193	Capteur de pression de rampe commune - Signal trop élevé	–
19	157	4	P	192	Capteur de pression de rampe commune - Signal trop faible	–
20	3 251	3	P	2 455	Capteur de pression différentielle - Signal trop élevé	PCD
21	3 251	4	P	2 454	Capteur de pression différentielle - Signal trop faible	PCD
22	108	3	P	2 229	Capteur de pression atmosphérique Signal trop élevé	–
23	108	4	P	2 228	Capteur de pression atmosphérique Signal trop faible	–
24	51	3	P	2 622	Position d'admission d'air - Signal trop élevé	–
25	51	4	P	2 621	Position d'admission d'air - Signal trop faible	–
26	2 791	3	P	406	Capteur de levage RGE n°1 - Signal trop élevé	NCD
27	2 791	4	P	405	Capteur de levage RGE n°1 - Signal trop faible	NCD
28	168	3	P	563	Tension de batterie trop élevée	–
30	3 509	4	P	642	Circuit de référence 1 5 V ECU - Signal trop faible	–
31	3 509	3	P	643	Circuit de référence 1 5 V ECU - Signal trop élevé	–
32	3 510	4	P	652	Circuit de référence 2 5 V ECU - Signal trop faible	–
33	3 510	3	P	653	Circuit de référence 2 5 V ECU - Signal trop élevé	–

N° d'index	SPN	FMI	C. er.		Description de l'outil d'entretien	NCD ou PCD
34	2 797	3	P	2 148	Court-circuit à la batterie de la sortie COM1 de l'injecteur	–
35	2 797	4	P	2 147	Court-circuit à la masse de la sortie COM1 de l'injecteur	–
36	2 797	2	P	2 146	Charge ouverte de la sortie COM1 de l'injecteur	–
37	2 798	3	P	2 151	Court-circuit à la batterie de la sortie COM2 de l'injecteur	–
38	2 798	4	P	2 150	Court-circuit à la masse de la sortie COM2 de l'injecteur	–
39	2 798	2	P	2 149	Charge ouverte de la sortie COM2 de l'injecteur	–
40	651	5	P	201	Bobine d'injecteur cyl. 1 ouverte	–
41	653	5	P	203	Bobine d'injecteur cyl. 3 ouverte	–
42	654	5	P	204	Bobine d'injecteur E4FH : cyl. 4, E3FH : cyl. 2 ouverte	–
43	652	5	P	202	Bobine d'injecteur cyl. 2 ouverte	–
46	651	12	P	263	Suralimentation d'injecteur cyl. 1 temporisation	–
47	653	12	P	269	Suralimentation d'injecteur cyl. 3 temporisation	–
48	654	12	P	272	Suralimentation d'injecteur E4FH : cyl. 4, E3FH : cyl. 2cyl temporisation	–
49	652	12	P	266	Suralimentation d'injecteur cyl. 2 temporisation	–
52	651	3	P	262	Bobine d'injecteur cyl. 1 court-circuit	–
53	653	3	P	268	Bobine d'injecteur cyl. 3 court-circuit	–
54	654	3	P	271	Bobine d'injecteur E4FH : cyl. 4, E3FH : cyl. 2 court-circuit	–
55	652	3	P	265	Bobine d'injecteur cyl. 2 court-circuit	–
58	3 597	1	P	2 503	ECU - Condensateur interne - Charge insuffisante, dysfonctionnement du circuit de charge	–
59	3 597	0	P	2 504	ECU - Condensateur interne - Charge excessive, dysfonctionnement du circuit de charge	–
60	3 597	9	P	062D	ECU - Condensateur interne - Défaillance défaillance de l'horloge interne, dysfonctionnement du circuit de charge	–
61	3 597	19	P	009C	ECU - Condensateur interne - Erreur de communication, dysfonctionnement du circuit de charge	–
64	1 077	8	P	060A	Erreur de CPU (secondaire) interne à l'ECU	–
65	1 077	2	P	060C	Erreur de CPU (principal) interne à l'ECU	–
66	628	2	P	605	Erreur de zone ROM de somme de contrôle interne à l'ECU	–
67	1 077	10	P	060B	Erreur de convertisseur AD interne à l'ECU	–
68	1 077	9	P	062D	ECU - Condensateur interne - Défaillance défaillance de l'horloge interne, dysfonctionnement du circuit de charge	–
69	2 840	12	P	1 602	Mémoire valeur correction injecteur (données QR) non écrite	–
70	2 840	13	P	602	Erreur mémoire valeur correction injecteur (données QR)	–
72	1 347	3	P	629	Court-circuit soupape de commande de la pompe de carburant (SCV)	–
73	1 347	4	P	627	Soupape de commande de la pompe de carburant (SCV) ouverte	–
74	4 201	8	P	337	Aucune impulsion signal capteur de vilebrequin	–
75	4 201	2	P	336	Erreur de performances de capteur de vilebrequin	–

N° d'index	SPN	FMI	C. er.		Description de l'outil d'entretien	NCD ou PCD
76	636	8	P	342	Aucune impulsion signal capteur de came	–
77	636	2	P	341	Erreur de performances de capteur de came	–
78	4 202	8	P	385	Aucune impulsion signal capteur vilebrequin et came	–
79	638	16	P	1 217	Haute pression 1 anormale de pompe d'alimentation	–
80	638	0	P	2 293	Haute pression 2 anormale de pompe d'alimentation	–
81	157	0	P	88	Pression de la rampe commune supérieure à la limite supérieure	–
85	157	1	P	1 221	Pression de la rampe commune inférieure à la limite de contrôle	–
86	1 347	13	P	268B	Valeur d'apprentissage de la pompe d'alimentation incomplète	–
87	677	3	P	615	Court-circuit de la clé de contact	–
88	190	0	P	219	Surcharge de régime moteur	–
93	676	4	P	541	Court-circuit à la masse du relais de préchauffage	–
94	676	3	P	542	Charge ouverte/crt-circ. batterie relais préchauffage	–
95	677	3	P	617	Court-circuit à la batterie du relais du démarreur	–
96	677	4	P	616	Charge ouverte/court-circuit à la masse du relais du démarreur	–
99	516 096	3	P	1 604	Temp. liquide de refroidissement Crt-circ. batt. tém. Avert.	–
100	516 096	4	P	1 603	Temp. liquide de refroidissement Crt-circ. mas. tém. av./Ouvert	–
101	1 213	3	P	1 606	Contrôler le crt-circ. à la batt. du témoin de moteur	–
102	1 213	4	P	1 605	Contrôler le crt-circ. à la masse du témoin de moteur	–
103	516 097	3	P	1 622	Temp. liquide de refroidissement Crt-circ. à la batt. du témoin	–
104	516 097	4	P	1 621	Temp. liquide de refroidissement Crt-circ. à la masse du témoin	–
107	835	3	P	1 608	Press. d'huile Crt-circ. à la batt. du témoin	–
108	835	4	P	1 607	Press. d'huile Crt-circ. à la masse du témoin	–
109	675	3	P	1 610	Crt-circ. à la batt. du témoin de bougie de préchauffage	–
110	675	4	P	1 609	Crt-circ. à la masse du témoin de bougie de préchauffage	–
111	110	0	P	217	Température liquide refroidissement élevée de protection moteur	–
114	100	1	P	521	Pression d'huile basse de protection de moteur	–
115	174	0	P	168	Température carburant élevée de protection moteur	–
116	1 077	12	P	607	Erreur de communication de module CI interne à l'ECU	–
117	1 077	12	P	607	Erreur de communication de module CI interne à l'ECU	–
118	1 077	12	P	607	Erreur de communication de module CI interne à l'ECU	–
119	2 950	7	P	638	Erreur de grippage du moteur CC de la soupape d'admission d'air	–
120	2 950	6	P	2 118	Erreur de courant du moteur CC de la soupape d'admission d'air	–
121	2 950	8	P	2 108	Erreur de service du moteur CC de la soupape d'admission d'air	–
122	2 950	2	P	2 101	Circuit du moteur CC de la soupape d'admission d'air non valide	–

N° d'index	SPN	FMI	C. er.		Description de l'outil d'entretien	NCD ou PCD
123	2 950	12	P	2 107	Erreur CI du moteur CC de la soupape d'admission d'air	–
124	2 791	2	P	404	Circuit du moteur CC de la vanne de RGE non valide	–
125	2 791	12	P	04FD	Erreur CI du moteur CC de la vanne de RGE	–
126	2 791	8	P	04FA	Protection thermique du moteur CC de la vanne de RGE	–
127	10 040	19	U	74	Erreur de nœud CAN1(ISO)	–
128	639	19	U	73	Erreur de nœud CAN2(J1939)	–
130	3 225	12	P	130	Erreur de capteur A/F	–
132	724	3	P	32	Erreur de circuit de chauffage haut de capteur A/F	–
133	724	4	P	31	Erreur de circuit de chauffage bas de capteur A/F	–
134	3 225	5	P	134	Erreur d'activité du capteur A/F	–
137	3 225	20	P	2A00	Échec de la caractéristique élevée du capteur A/F	–
138	3 225	21	P	2A03	Échec de la caractéristique basse du capteur A/F	–
139	516 098	3	P	1 612	Régénération du FAP (temp. élevée syst. échap.) Crt-circ. batt. témoin	–
140	516 098	4	P	1 611	Régénération du FAP (temp. élevée syst. échap.) Crt-circ. mas. tém./Ouv.	–
141	516 099	3	P	1 614	Crt-circ. à la batterie témoin demande régénération FAP	–
142	516 099	4	P	1 613	Crt-circ. à la masse témoin demande régénération du FAP/Ouvert	–
143	516 100	3	P	1 616	Crt-circ. à la batterie du témoin d'inhibition de régénération	–
144	516 100	4	P	1 615	Crt-circ. à la masse du témoin inhibition régénération/Ouvert	–
145	516 101	3	P	1 618	Crt-circ. à la batt. du signal demande de régénération du FAP	–
146	516 101	4	P	1 617	Crt-circ. à la masse signal demande régénération du FAP/Ouvert	–
147	4 765	3	P	042D	Capteur DOC entrée temp. gaz échappement - Signal trop élevé	–
148	4 765	4	P	042C	Capteur DOC entrée temp. gaz échappement - Signal trop faible	–
149	3 242	3	P	428	Capteur FAP entrée temp. gaz échappement - Signal trop élevé	PCD
150	3 242	4	P	427	Capteur FAP entrée temp. gaz échappement - Signal trop faible	PCD
151	3 246	3	P	438	Capteur FAP sortie temp. gaz échappement - Signal trop élevé	–
152	3 246	4	P	437	Capteur FAP sortie temp. gaz échappement - Signal trop faible	–
153	3 225	3	P	138	Capteur A/F - tension trop élevée	–
154	3 225	4	P	137	Capteur A/F - tension trop basse	–
155	3 264	3	P	132	Capteur A/F + tension trop élevée	–
156	3 264	4	P	131	Capteur A/F + tension trop basse	–
157	132	3	P	103	Courant court-circuit capteur débit air massique élevé	–
158	132	4	P	102	Courant court-circuit capteur débit air massique bas	–
159	4 765	12	P	244D	Échec de température élevée d'admission du DOC	–
160	3 242	12	P	244F	Échec de température élevée d'admission du FAP	–

N° d'index	SPN	FMI	C. er.		Description de l'outil d'entretien	NCD ou PCD
161	3 246	12	P	200C	Échec de température élevée de sortie du FAP	–
162	3 251	0	P	24A4	Étrangleur du FAP	–
163	3 251	1	P	226D	Dépose du FAP	PCD
165	3 711	12	P	2 458	Régénération du FAP - Temps écoulé de condition DMODE=1	–
166	3 250	12	P	1 458	Régénération du FAP - Temps écoulé de condition DMODE=2	–
167	97	2	P	169	Eau dans le filtre à carburant	–
169	3 719	0	P	2 463	Surcharge d'accumulation de suie dans le FAP (1er niveau)	–
170	3 719	12	P	1 463	Surcharge d'accumulation de suie dans le FAP (2è niveau)	–
171	639	9	U	101	Délai de communication TSC1 CAN	–
172	516 102	3	P	1 620	Signal du témoin NOx trop élevé	–
173	516 102	4	P	1 619	Signal du témoin NOx trop bas	–
174	2 791	7	P	2 413	Vanne de RGE grippée	NCD
175	3 936	12	P	226E	Dépose du système FAP	PCD
176	157	15	P	1 089	La pompe d'alimentation dépasse la limite supérieure	–
177	636	7	P	16	Erreur synchrone signal capteur vilebrequin et came	–
178	102	1	P	299	La pression de suralimentation dépasse la limite inférieure	–
179	102	0	P	234	La pression de suralimentation dépasse la limite supérieure	–

REMARQUE : Le code d'erreur SPN affiché sur la machine est donné à titre purement informatif. Des informations détaillées peuvent être obtenues en vous connectant à l'outil de diagnostic moteur d'ISEKI. Veuillez contacter votre agent ISEKI.

TONDEUSES À COUPE FRONTALE ISEKI

SECTION DU PLATEAU DE COUPE

CHAPITRE 1. DÉSIGNATION DES PRINCIPAUX COMPOSANTS

1. SCMA54

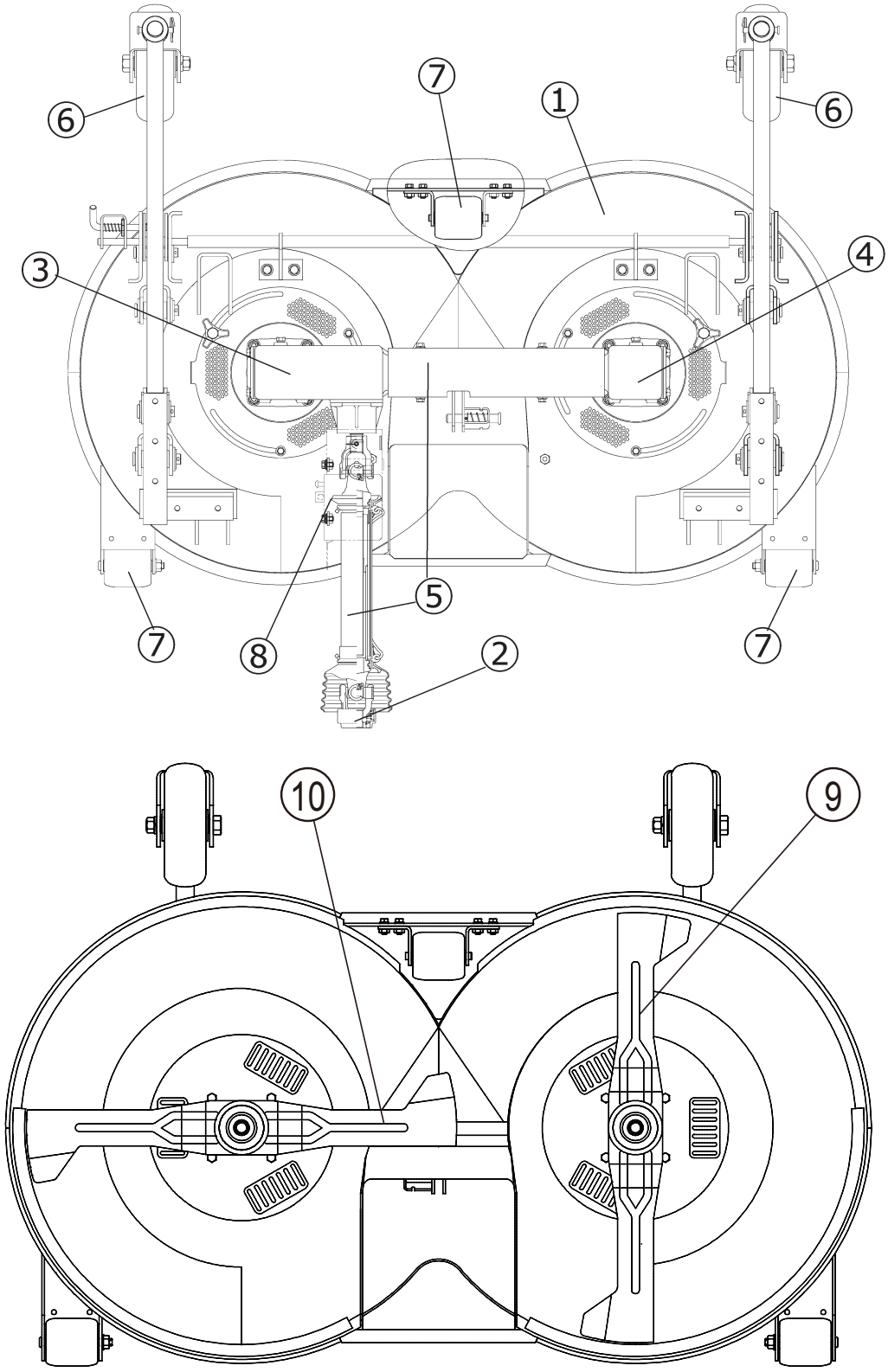

(1) Plateau de coupe
(2) Joint de cardan
(3) Carter d'engrenage conique (Gauche)
(4) Carter d'engrenage conique (Droite)
(5) Capot du joint de cardan
(6) Roue de jauge
(7) Rouleau
(8) Capot de cardan
(9) Lame (gauche)
(10) Lame (droite)

FIG. 1-1

2. SCMB60

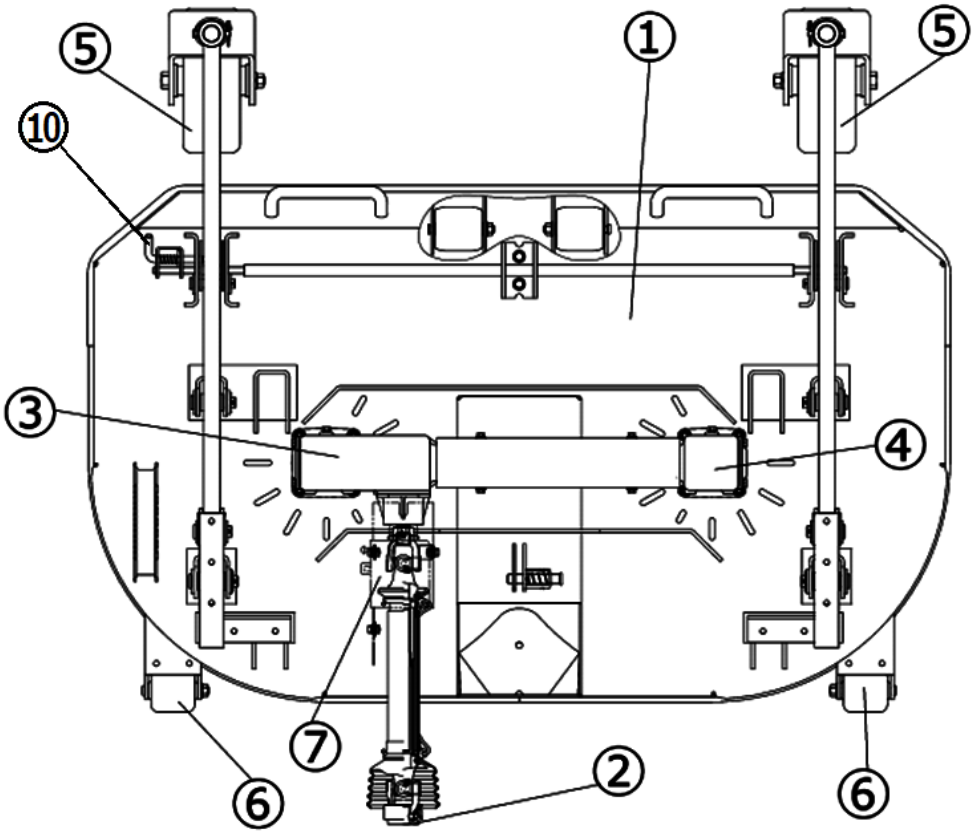

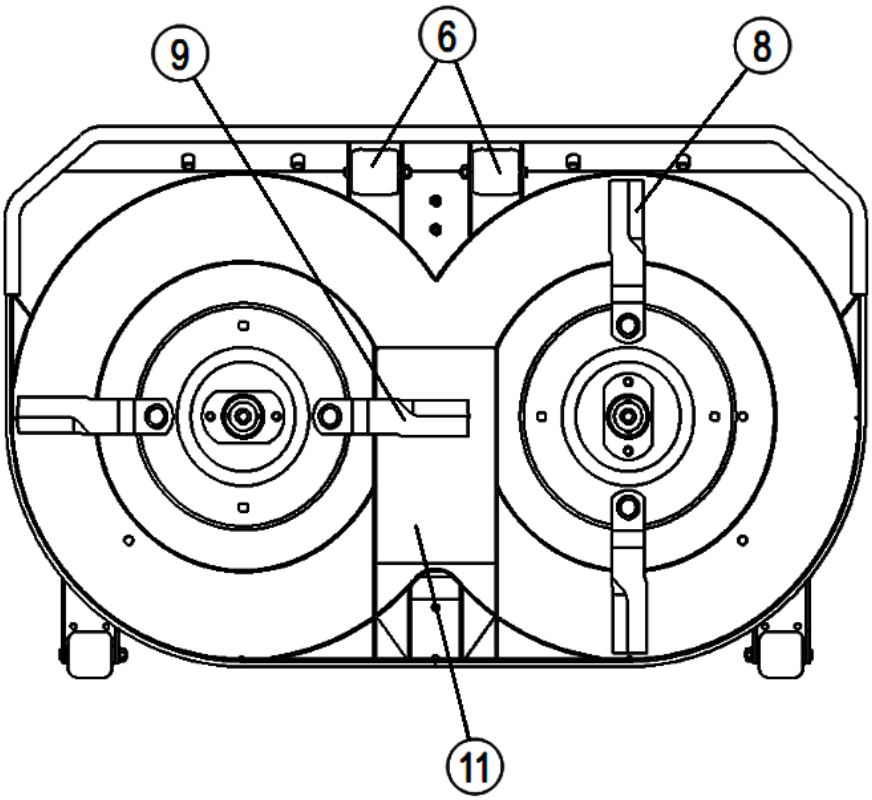

(1) Plateau de coupe
(2) Joint de cardan
(3) Carter d'engrenage conique (Gauche)
(4) Carter d'engrenage conique (Droite)
(5) Roue de jauge
(6) Rouleau
(7) Capot du joint de cardan
(8) Lame (gauche)
(9) Lame (droite)
(10) Levier de réglage de la hauteur
(11) Plaque de mulching

FIG. 1-2

3. SCMB60-H

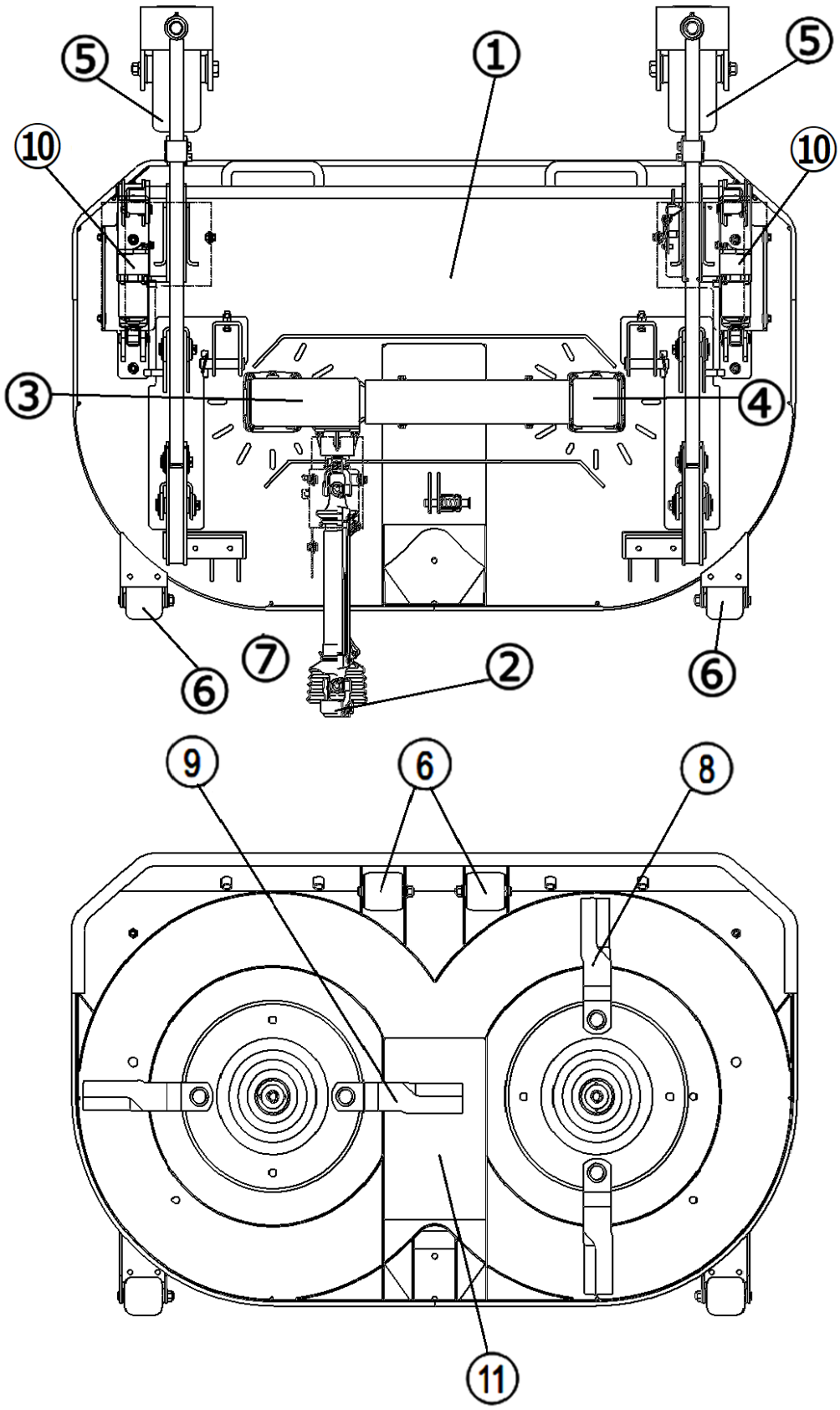

(1) Plateau de coupe
(2) Joint de cardan
(3) Carter d'engrenage conique (Gauche)
(4) Carter d'engrenage conique (Droite)
(5) Roue de jauge
(6) Rouleau
(7) Capot du joint de cardan
(8) Lame (gauche)
(9) Lame (droite)
(10) Vérin hydraulique électrique
(11) Plaque de mulching

FIG. 1-3

4. SSM54

(1) Plateau de coupe
(2) Joint de cardan
(3) Carter d'engrenage conique
(4) Roue de jauge
(5) Rouleau
(6) Capot du joint de cardan
(7) Levier de réglage de la hauteur
(8) Poulie de lame (intermédiaire)
(9) Poulie de lame (G)
(10) Poulie de lame (D)

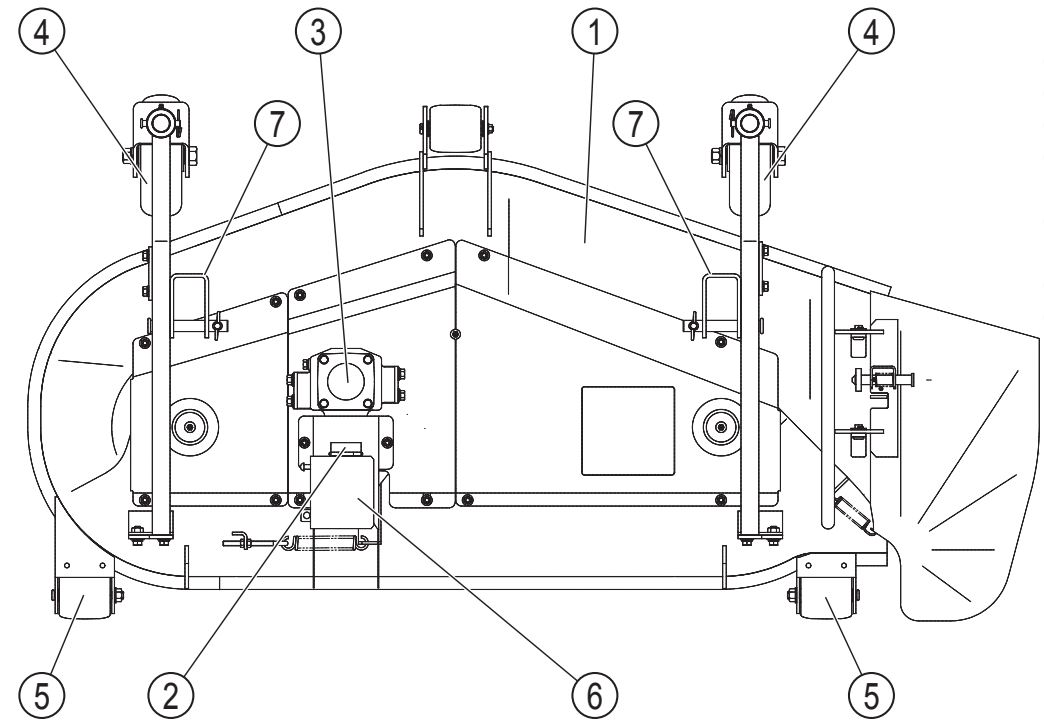

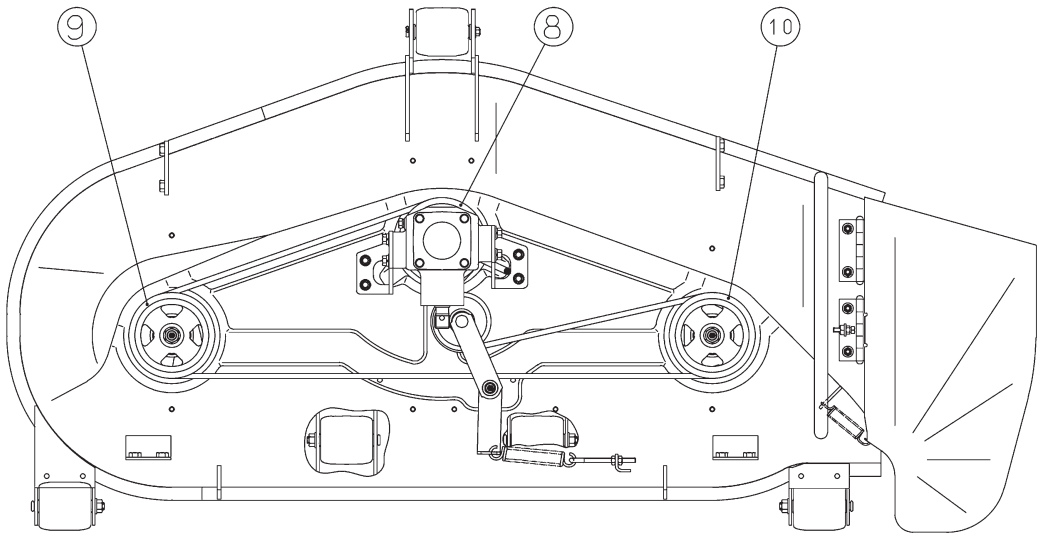

FIG. 1-4

CHAPITRE 2. FIXATION ET SÉPARATION DU PLATEAU DE COUPE

1. FIXATION ET SÉPARATION

Lorsque vous attachez ou détachez le plateau de coupe de la tondeuse à coupe frontale, faites attention aux points suivants :

- Amenez la tondeuse à coupe frontale sur un terrain plat et stable.
- Serrez convenablement le frein de stationnement.
- Ne démarrez pas le moteur sauf pour actionner le levier de levage.

2. RÉGLAGE DE LA HAUTEUR DE LEVAGE MAXIMALE

Assurez-vous de régler la hauteur de levage de chaque côté.

Haute maximale : A = 575 mm ± 10 mm

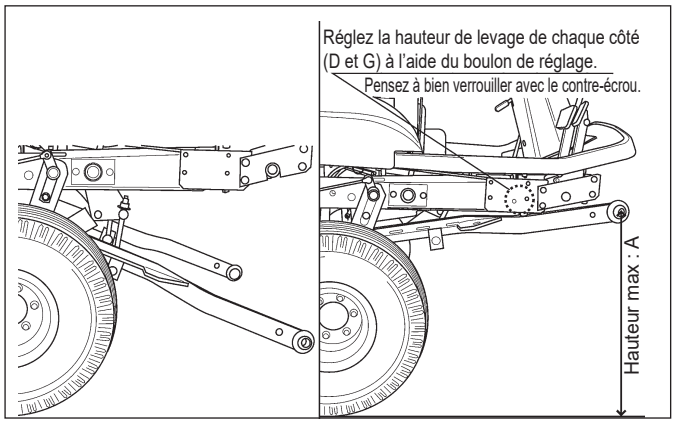

FIG. 2-1

ATTENTION : un réglage incorrect peut entraîner un choc entre la marche et le carter de transmission du plateau de coupe ou une réduction de la garde au sol minimale.

3. FIXATION DU PLATEAU DE COUPE

Fixez d'abord le plateau de coupe sur la tondeuse à coupe frontale, puis connectez l'arbre d'entraînement.

a. Démarrez le moteur et placez le levier de levage du plateau de coupe en position haute (UP) pour lever le bras de levage, puis arrêtez le moteur. Insérez le tuyau du tunnel d'éjection dans la turbine et accrochez-le sur le châssis inférieur.

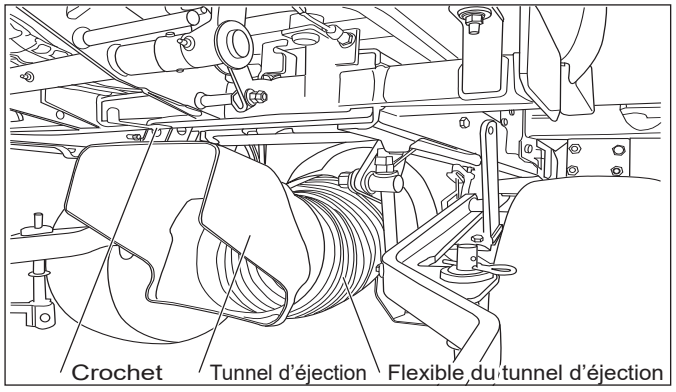

FIG. 2-2

b. Placez le plateau de coupe à l'avant de la tondeuse, placez le levier de levage du plateau de coupe en position basse (DOWN), puis abaissez le bras de levage.

c. Assemblez les bras de levage droit et gauche du plateau de coupe à l'aide de la goupille.

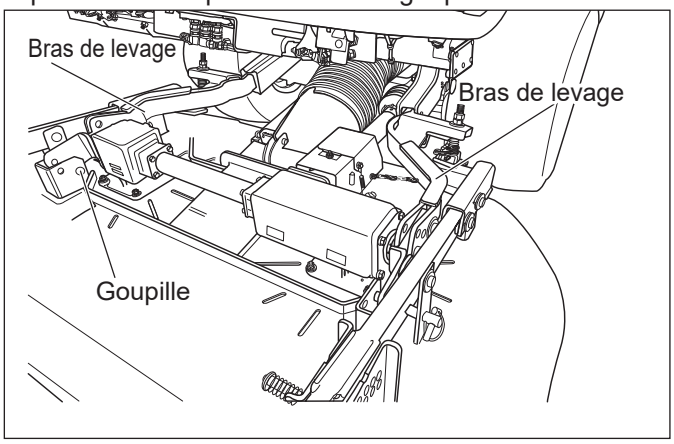

FIG. 2-3

IMPORTANT : Lorsque l'alignement de l'orifice du support de levage et de la rotule est difficile, n'essayez jamais d'insérer la goupille en forçant. Faites plutôt osciller le plateau de coupe à droite et à gauche et vous pourrez insérer facilement la goupille.

d. Accrochez le tunnel d'éjection au plateau de coupe, fixez-le à l'aide de la goupille d'arrêt.

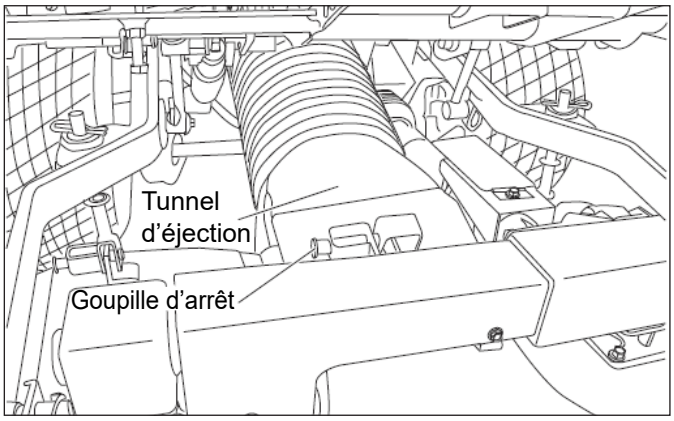

FIG. 2-4

e. Démarrez le moteur et relevez le plateau de coupe. Arrêtez le moteur et fixez la plaque de pivotement à l'arrière du plateau de coupe, à la chape sous la tige de levage en insérant la goupille et l'épingle. Abaissez le plateau de coupe sur le sol.

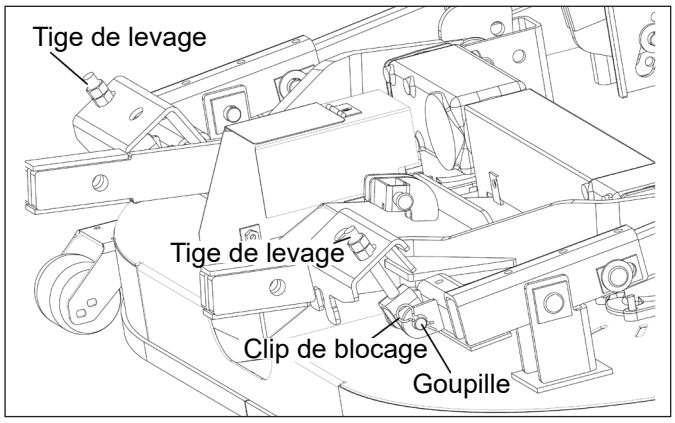

FIG. 2-5

4. FIXATION DU JOINT DE CARDAN

Maintenez l'anneau du joint de cardan pressé d'un côté du cardan sur l'arbre de PDF tout en alignant les cannelures. Fixez la chaîne du joint de cardan à la tringlerie.

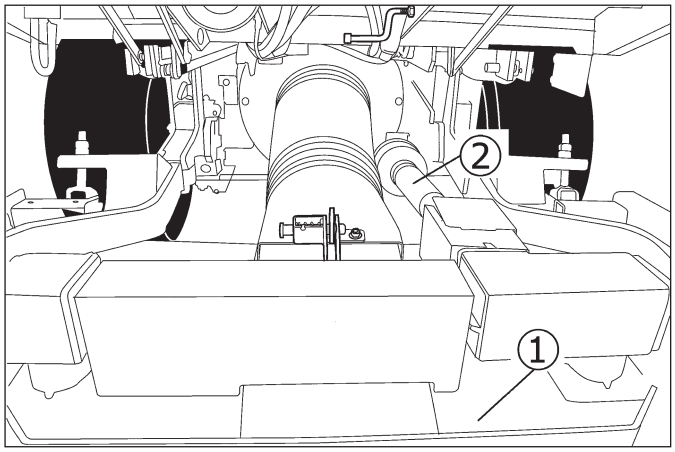

FIG. 2-6

(1) Plateau de coupe (2) Joint de cardan

5. SÉPARATION DU PLATEAU DE COUPE

Séparez le plateau de coupe dans l'ordre inverse du montage :
Commencez par déposer l'arbre d'entraînement, puis le plateau de coupe.

ATTENTION : Veillez à débrancher le joint de cardan de la PDF de la tondeuse à coupe frontale.

IMPORTANT : Veillez à ne pas perdre les pièces démontées.

CHAPITRE 3. UTILISATION DU PLATEAU DE COUPE

1. AVANT UTILISATION

ATTENTION :

- **Familiarisez-vous avec l'utilisation de la tondeuse à coupe frontale et veillez à bien comprendre les consignes de sécurité en lisant attentivement ce manuel.**
- **Veillez à ce que tous les capots et les protections soient bien en place.**
- **Assurez-vous que les boulons des lames sont bien serrés.**
- **Avant de déplacer la tondeuse à coupe frontale vers la zone de travail, vérifiez toute la zone et éliminez les obstacles, tels que les cailloux, branches, boîtes de conserve, bouteilles, fils de fer, etc., pour garantir une utilisation en toute sécurité.**
- **Veillez à ce que l'utilisation de la tondeuse ne risque pas de blesser des enfants, des animaux ou des personnes présentes ni d'endommager des arbres ou bâtiments avoisinants, etc.**
- **Inspectez la surface à tondre pour identifier les bosses, les fossés, les talus, les gradins, les pentes, l'inclinaison du terrain, les zones meubles ou détrempées, etc., afin d'éviter les accidents, tels qu'un basculement, une chute ou une glissade de la tondeuse à coupe frontale.**

2. RÉGLAGE DE LA HAUTEUR DE COUPE (SCMA54)

(1) SCMA54

a. Enfoncez la pédale de frein et démarrez le moteur.

b. Relevez le plateau de coupe en déplaçant le levier de levage du plateau de coupe. Puis arrêtez le moteur.

c. Enlevez la goupille de la roue de jauge avant. Déposez la goupille tout en maintenant la roue de jauge de l'autre main.

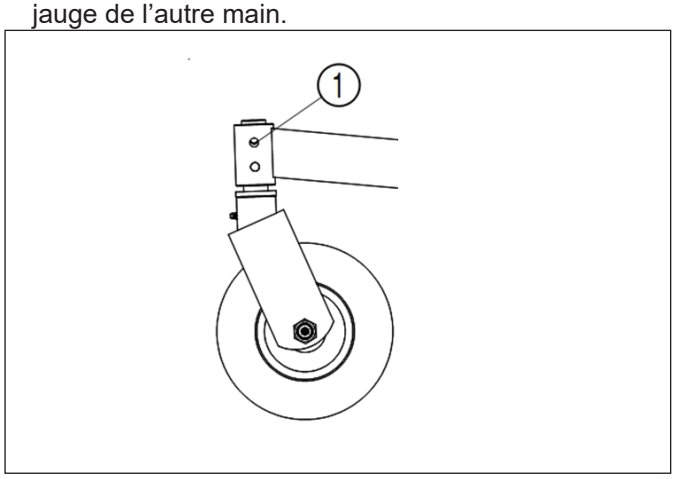

FIG. 3-1

(1) Goupille (roue de jauge avant)

d. Choisissez l'un des trous de fixation pour obtenir la hauteur de coupe souhaitée, introduisez la goupille et fixez la hauteur. L'étiquette montrant la relation entre les trous de réglage et les hauteurs de coupe est collée sur le plateau de coupe.

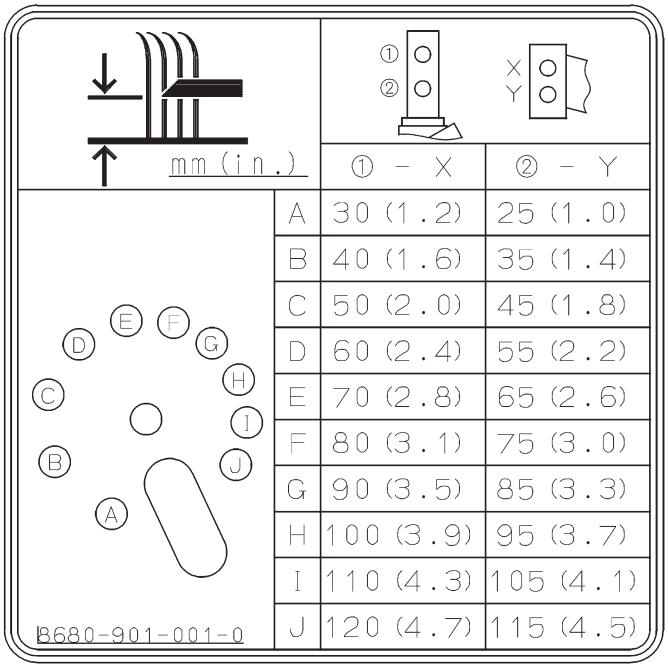

FIG. 3-2

e. Réglez également la hauteur de la tige de levage en choisissant un nouveau trou de réglage pour l'axe de brochage en retirant la bague ressort.

f. Placez le levier de levage du plateau de coupe en position basse (DOWN) pour abaisser le plateau de coupe.

ATTENTION : avant d'actionner le levier de levage du plateau de coupe, asseyez-vous sur le siège du conducteur et veillez à respecter les consignes de sécurité quand vous abaissez le plateau de coupe.

(2) SCMB60

a. Enfoncez la pédale de frein et démarrez le moteur.

b. Relevez le plateau de coupe à l'aide du levier de relevage. Puis arrêtez le moteur.

c. Enlevez la goupille de la roue de jauge avant. Introduisez la goupille tout en maintenant la roue de jauge de l'autre main.

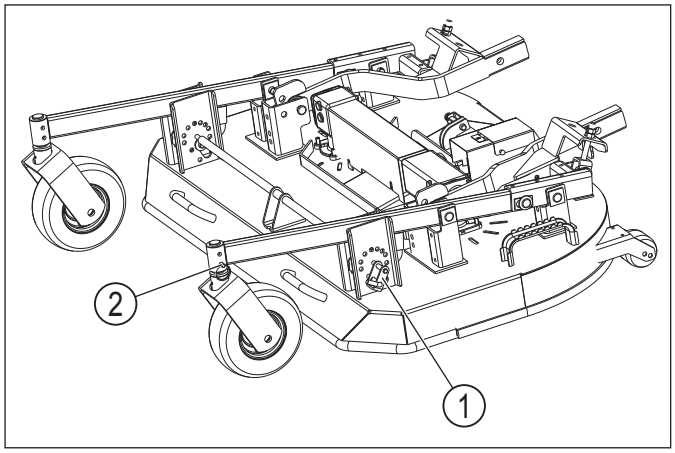

FIG. 3-3

(1) Levier (2) Goupille

d. Choisissez l'un des trous de fixation pour obtenir la hauteur de coupe souhaitée, introduisez la goupille et fixez-la avec la bague-ressort. L'étiquette montrant la relation entre les trous de réglage et les hauteurs de coupe est collée sur le plateau de coupe.

e. Réglez également la hauteur de coupe des roues de jauge arrière en choisissant un nouveau trou de réglage pour l'axe de brochage en retirant la bague ressort.

f. Les roues de jauge gauche et droite doivent être réglées à la même hauteur.

g. Placez le levier de levage du plateau de coupe en position basse (DOWN) pour abaisser le plateau de coupe.

ATTENTION : avant d'actionner le levier de levage du plateau de coupe, asseyez-vous sur le siège du conducteur et veillez à respecter les consignes de sécurité quand vous abaissez le plateau de coupe.

(3) SSM54

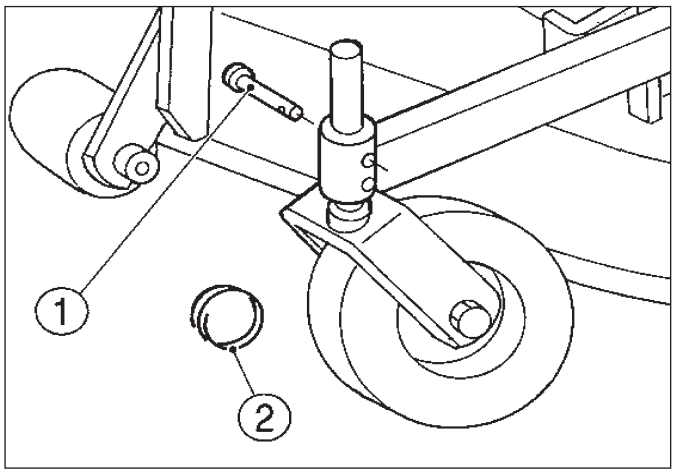

FIG. 3-4

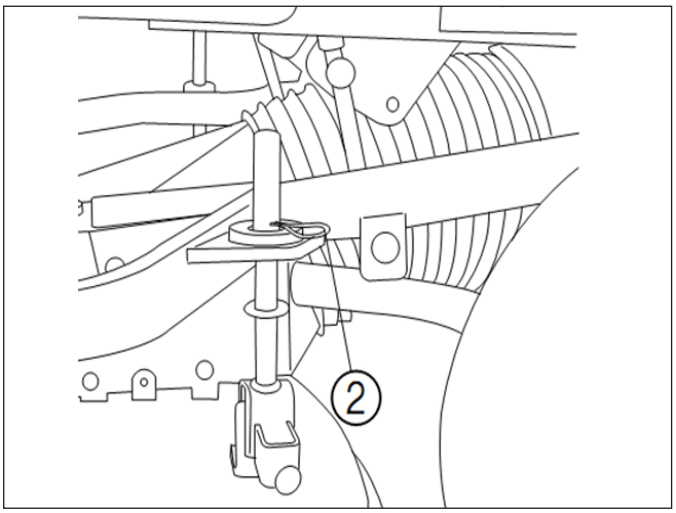

FIG. 3-5

(1) Goupille (2) Clip

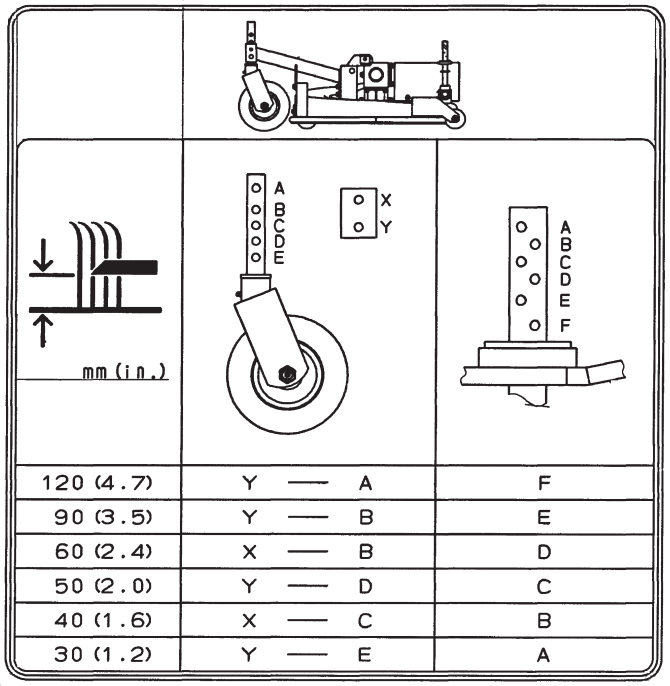

FIG. 3-6

3. DÉBUT DE LA TONTE

ATTENTION :

- **Lisez le contenu de ce manuel attentivement et dans son intégralité et gardez les consignes de sécurité à l'esprit.**
- **Avant de déplacer la tondeuse à coupe frontale vers la zone de travail, vérifiez toute la zone et éliminez les obstacles tels que les cailloux, branches, boîtes de conserve, bouteilles, fils de fer, etc., pour garantir une utilisation en toute sécurité.**
- **Inspectez la zone pour identifier les trous, les talus, les gradins, les pentes, les zones meubles ou détrempées, etc. pour éviter les basculements, les chutes ou les glissades.**
- **Veillez également à ce que l'utilisation de la tondeuse ne risque pas de blesser des enfants, des animaux ou des personnes**

présentes ni d'endommager des arbres ou bâtiments avoisinants, etc.

a. Démarrez le moteur et amenez le levier d'accélérateur (1) en position intermédiaire entre les positions de vitesse basse et élevée.

b. Placez le levier de levage du plateau de coupe (2) en position haute (UP) pour relever le plateau de coupe.

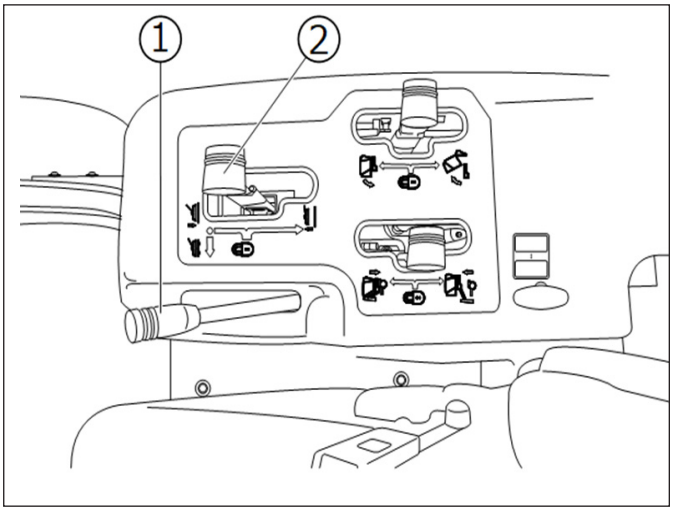

FIG. 3-7

c. Relâchez le frein de stationnement.

d. Appuyez graduellement sur la pédale de marche-avant HST pour déplacer la tondeuse à coupe frontale vers la surface de travail.

e. Relâchez progressivement la pédale HST pour arrêter la tondeuse à coupe frontale.

f. Placez le levier de levage du plateau de coupe (2) en position basse (DOWN) pour abaisser le plateau de coupe au maximum.

g. Placez l'interrupteur de la tondeuse et de la turbine (3) au centre : mode de fonctionnement du plateau de coupe/de la turbine.

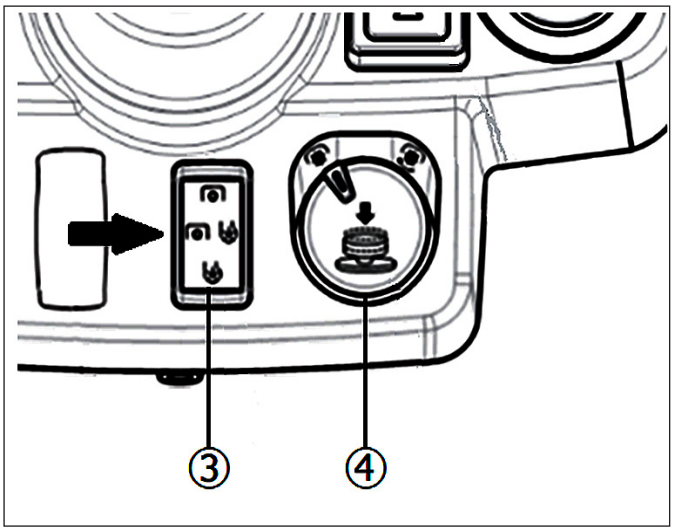

FIG. 3-8

h. Pour embrayer la PDF, tournez l'interrupteur de la PDF (4) vers la droite et levez-le.

i. Amenez le levier d'accélérateur en position grande vitesse (HAUT) pour augmenter le régime moteur.

j. Lorsque vous appuyez progressivement sur la pédale de marche-avant HST, la tondeuse à coupe frontale commence à se déplacer.

k. La tondeuse à coupe frontale est équipée d'un système appelé dispositif de butée haute UP-STOP, qui arrête les lames de coupe lorsque le plateau de coupe est relevé alors que le levier de PDF du plateau de coupe activé.

AVERTISSEMENT :

- **Le dispositif de butée haute UP-STOP est installé pour éviter les accidents. N'essayez jamais d'activer ce système en actionnant le levier de levage du plateau de coupe.**
- **Les lames de coupe stoppées par ce dispositif tournent très lentement, même lorsque le plateau de coupe est relevé, ce qui est très dangereux et peut réduire la durée de vie de l'arbre d'entraînement.**

ATTENTION :

- **Le mécanisme de restriction de PDF ne fonctionne que si la PDF fonctionne.**
- **Avant de commencer à tondre, vérifiez que ce mécanisme fonctionne correctement.**
- **Veillez à détacher l'arbre d'entraînement avant de vérifier le mécanisme de restriction de PDF.**
- **Évitez de trop relever le plateau de coupe lorsque les lames de coupe tournent.**
- **Coupez l'interrupteur de la PDF lorsque vous voulez relever le plateau de coupe au maximum. N'essayez jamais d'activer l'interrupteur de la PDF lorsque le plateau de coupe est relevé au maximum.**
- **Avant de commencer à tondre, vérifiez que le vérin de levage est correctement réglé.**
- **Si vous rencontrez un problème avec la tondeuse à coupe frontale, demandez à votre agent ISEKI d'effectuer immédiatement les réparations.**
- **Commencez à tondre à basse vitesse, puis augmentez progressivement la vitesse de déplacement.**

AVERTISSEMENT :

- **Ne faites tourner les lames de coupe que sur du gazon et/ou sur un terrain herbeux et en ayant abaissé le plateau de coupe.**

IMPORTANT : Gardez la grille du radiateur propre. Arrêtez de tondre lorsque les grilles sont obstruées, sous peine d'entraîner une surchauffe du moteur, ce qui peut en provoquer le grippage.

4. NETTOYAGE DU PLATEAU DE COUPE OBSTRUÉ PAR L'HERBE

Lorsque l'herbe tondue n'est pas éjectée du plateau de coupe, il est fort probable qu'elle obstrue l'intérieur du plateau de coupe. Arrêtez aussitôt de tondre et retirez l'herbe qui s'est accumulée.

a. Placez le levier de PDF de la turbine en position d'arrêt et poussez le levier de levage vers l'arrière pour relever au maximum le plateau de coupe.

b. Arrêtez le moteur.

c. Retirez toute l'herbe qui obstrue le plateau de coupe.

ATTENTION : exercez une vigilance accrue pour éviter toute coupure due aux lames.

d. Vérifiez que les lames ne sont pas déformées ou endommagées, et assurez-vous que leur rotation est correcte en les faisant tourner à la main.

e. En vous reportant au paragraphe consacré au remplacement des lames, retournez le plateau de coupe.

5. NETTOYAGE DU PLATEAU DE COUPE ET DU TUNNEL D'ÉJECTION OBSTRUÉS PAR L'HERBE

Quand l'herbe coupée ne sort plus par le tunnel d'éjection vers le bac ou qu'elle obstrue le tube (1) d'admission de la turbine, arrêtez aussitôt de tondre et retirez l'herbe accumulée.

Lorsque le tunnel d'éjection ou le tube est obstrué :

a. Placez le levier de PDF en position d'arrêt et abaissez le plateau de coupe au maximum.

b. Arrêtez le moteur.

c. Retirez la goupille d'arrêt du tube (2), et déposez le tube du plateau de coupe.

d. Raclez l'herbe accumulée dans le plateau de coupe et le tube à l'aide d'un racloir.

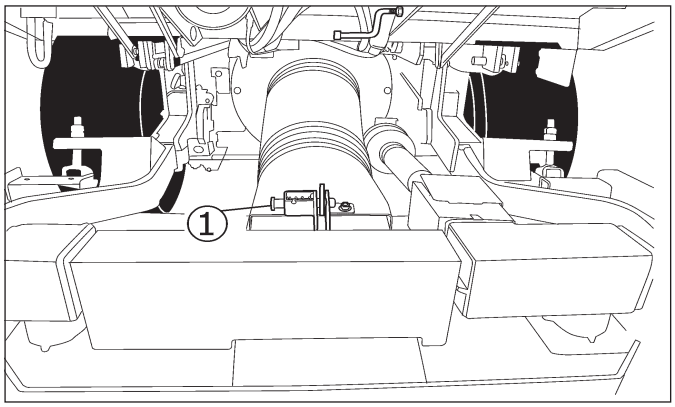

FIG. 3-9

(1) Tube (2) Goupille

6. ARRÊT D'URGENCE

- Si vous rencontrez l'une des anomalies suivantes, arrêtez la tondeuse à coupe frontale et le plateau de coupe immédiatement.
  - Bruit anormal
  - Vibration anormale
  - Odeur anormale
  - Choc d'une lame contre un obstacle
  - La tondeuse à coupe frontale bute contre un obstacle
- Localisez la cause du problème, corrigez immédiatement et consultez votre agent ISEKI. Ne continuez jamais à utiliser la tondeuse à coupe frontale avant d'avoir localisé et corrigé le problème.
- Lorsque le conducteur quitte son siège, le système de sécurité arrête automatiquement le moteur. Quand vous descendez de la tondeuse à coupe frontale pour retirer des obstacles, tels que des branches, des pierres, etc., placez le levier de la PDF en position d'arrêt et serrez le frein de stationnement. Le moteur peut alors continuer de tourner.

7. ARRÊT DE LA TONTE

a. Relâchez la pédale HST.

b. Amenez le levier d'accélérateur en position petite vitesse afin de réduire le régime moteur.

c. Enfoncez la pédale de frein et serrez le frein de stationnement.

d. Placez l'interrupteur de la PDF en position d'arrêt. La turbine et les lames de coupe s'arrêteront.

e. Tournez la clé de contact sur la position d'arrêt pour arrêter le moteur.

ATTENTION :

- **Garez la tondeuse sur un sol plat et dur et veillez à ce que le frein de stationnement soit convenablement serré. Afin d'optimiser les performances du frein de stationnement, enfoncez la pédale de frein et serrez le frein de stationnement.**
- **Quand vous quittez la tondeuse à coupe frontale, veillez à arrêter le moteur et à retirer la clé de contact pour prévenir un démarrage inopiné ou l'utilisation de la machine par un enfant ou une personne non autorisée.**

REMARQUE : N'utilisez pas la PDF de la turbine lorsque le plateau de coupe est muni de lames de mulching. Utilisez le mode de mulching pour changer les fusibles dans la boîte à fusibles.

8. EFFICACITÉ DE LA TONTE

IMPORTANT :
- *Veillez à tondre avec le levier d'accélérateur en position grande vitesse.*
- *Choisissez une vitesse de déplacement adaptée à la hauteur ou à l'état de l'herbe à couper.*
- *Lorsque les grilles du radiateur sont obstruées de poussière, nettoyez-les immédiatement. Ne continuez pas à travailler avec des grilles obstruées.*
- *Il est préférable de tondre quand l'herbe est sèche : en cours ou en fin d'après-midi, afin d'éviter d'obstruer l'éjection.*
- *Veillez toujours à garder le plateau de coupe propre.*
- *Vérifiez que les extrémités des lames ne sont pas endommagées.*
- *Il est recommandé de tondre régulièrement, avant que l'herbe ne devienne trop haute.*
- *Ne coupez pas l'herbe trop court sous peine de l'abîmer. Pour conserver une pelouse verte, ne tondez pas plus d'un tiers de la hauteur de l'herbe à la fois.*
- *Une vitesse de tonte plus lente donne de meilleurs résultats. Évitez d'avancer à une vitesse qui risquerait de faire rebondir la tondeuse à coupe frontale.*
- *Des virages courts à vive allure abîment le gazon. Ralentissez suffisamment pour prendre un virage.*

A. Tondre des herbes hautes

a. Tondez la surface en deux étapes.
Tondez d'abord à une hauteur suffisamment basse pour permettre le deuxième passage de finition. Puis repassez à la hauteur désirée.
Le deuxième passage devrait être décalé d'environ 20 cm, ou se faire perpendiculairement au premier passage. Vous obtiendrez ainsi une belle finition uniforme.

b. Si vous désirez tondre en un seul passage, choisissez une vitesse de déplacement assez lente. Vous devrez peut-être aussi réduire la largeur de coupe à la moitié ou au tiers de l'utilisation normale.

B. Tondre de l'herbe très humide ou sur sol mouillé

a. Si les pneus risquent d'endommager le gazon, attendez que l'herbe et le sol soient suffisamment secs.

b. L'herbe humide demande une hauteur de coupe plus importante que l'herbe sèche, car l'herbe est souvent coupée plus court que prévu du fait que la tondeuse à coupe frontale s'enfonce sur le terrain.

c. Sélectionnez une vitesse de déplacement suffisamment lente et évitez les démarrages, virages et arrêts brusques. Sinon, vous risquez d'endommager le gazon.

C. Tondre de l'herbe très sèche ou lorsqu'il y a beaucoup d'herbes mortes

a. Tenez compte du vent pour choisir un sens de tonte de manière à ne pas être gêné par la poussière.

b. Lorsque les grilles du radiateur sont obstruées, nettoyez-les immédiatement.

IMPORTANT :
- *Lorsque vous utilisez la tondeuse à coupe frontale dans des conditions poussiéreuses, vérifiez régulièrement le témoin de température du liquide de refroidissement.*
- *Ne continuez jamais à tondre avec les grilles obstruées, sous peine de provoquer une panne du moteur.*

9. RETOURNEMENT DU PLATEAU DE COUPE

a. Repliez les miroirs gauche et droit.

b. Relevez le plateau de coupe au maximum en déplaçant le levier de levage du plateau de coupe. Séparez la tige de levage (1) en déplaçant la goupille (2) et en retirant la goupille arrière (3) à l'arrière du plateau de coupe. Enlevez la chaîne du joint de cardan.

c. Relevez le plateau de coupe au maximum en déplaçant le levier de levage du plateau de coupe.

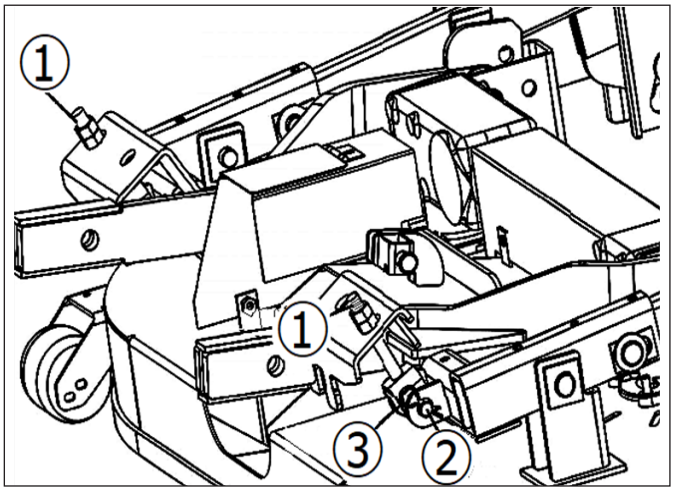

FIG. 3-10

d. Relevez l'avant du plateau de coupe et verrouillez le plateau de coupe en insérant la goupille (utilisez la goupille enlevée de la tige de levage) dans le trou.

e. Faites pivoter le plateau de coupe. Insérez la broche de la tige arrière dans la butée du support du bras de levage Faites ceci des deux côtés.

ATTENTION : faites attention de ne pas vous blesser en faisant pivoter le plateau de coupe.

10. INSTALLATION DU GUIDE DE MULCHING (SCMA54, SCMB60)

a. Relevez l'avant du plateau de coupe pour le retournement. Verrouillez le plateau de coupe en insérant la goupille (1) dans le trou situé dans le bras de levage.

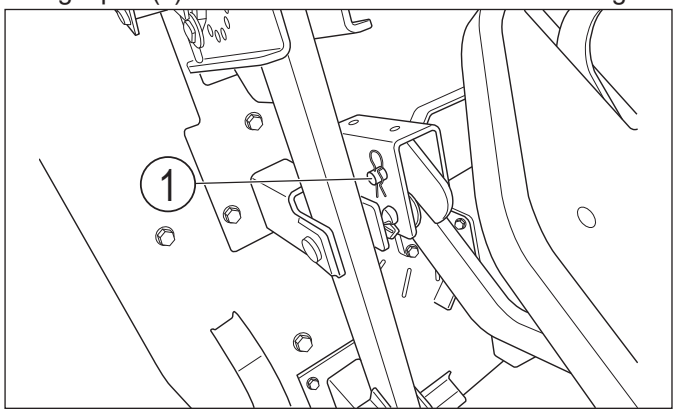

FIG. 3-11

b. Assemblez le guide de mulching. Placez l'arrière du guide de mulching contre le tunnel d'éjection à l'arrière du plateau de coupe.

c. Fixez le guide de mulching à l'aide du boulon (M10x20).

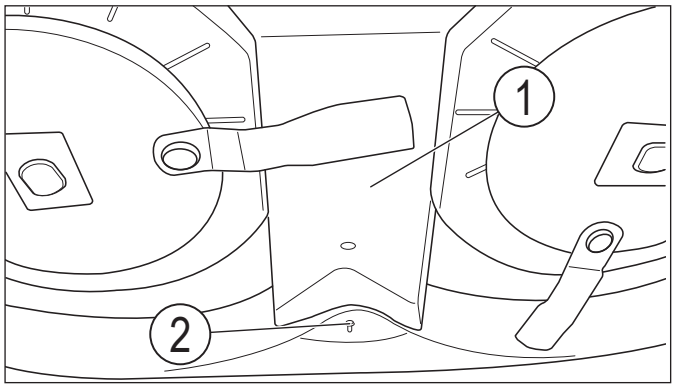

FIG. 3-12

(1) Guide de mulching (2) Boulon (M10x20)

11. SYSTÈME DE VERROUILLAGE DE L'ÉJECTION LATÉRALE (SSM54)

a. Tirez la goupille de blocage pour la déverrouiller et maintenez le capot d'éjection relevé.

b. Accrochez la plaque de verrouillage à la goupille à ressort lorsque vous soulevez le capot d'éjection. Lorsque vous relâchez le capot d'éjection, il est automatiquement verrouillé.

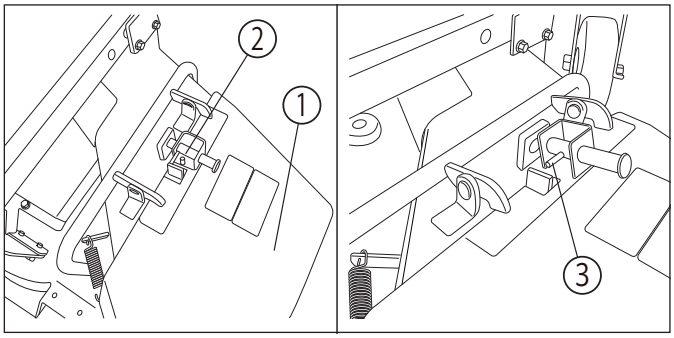

FIG. 3-13

(1) Capot d'éjection (2) Goupille de blocage
(3) Plaque de verrouillage

CHAPITRE 4. INSPECTION ET MAINTENANCE DES COMPOSANTS PRINCIPAUX

ATTENTION :
- **Lorsque vous procédez à l'entretien de la tondeuse à coupe frontale, placez-la sur un terrain plat et stable.**
- **Arrêtez le moteur et retirez la clé de contact.**
- **Serrez convenablement le frein de stationnement.**
- **Placez le levier de levage en position basse pour abaisser le plateau de coupe sur le sol.**
- **Attendez que le moteur soit suffisamment refroidi avant d'effectuer l'entretien.**

En gardant ces éléments à l'esprit, veillez à effectuer la maintenance de la machine en temps utile et à respecter les consignes de sécurité.

IMPORTANT :
- *Contrôlez le niveau d'huile toutes les 50 heures.*
- *L'huile de transmission doit être changée après les 50 premières heures d'utilisation, puis toutes les 200 heures.*
- *Avant de remettre le bouchon de niveau, veillez à recouvrir le filetage de ruban d'étanchéité pour prévenir les fuites d'huile.*

1. HUILE DU CARTER D'ENGRENAGE CONIQUE (SCMA54/SCMB60)

[1] Inspection du niveau d'huile

a. Carter d'engrenage conique (Gauche) et (Droit) : retirez le bouchon de niveau situé à l'arrière du carter d'engrenage conique.

b. Vérifiez qu'un peu d'huile déborde de l'orifice de niveau. Si c'est le cas, le niveau est normal. Sinon, complétez le niveau avec de l'huile de transmission SAE80 par l'orifice de remplissage avec une burette ou un ustensile similaire.

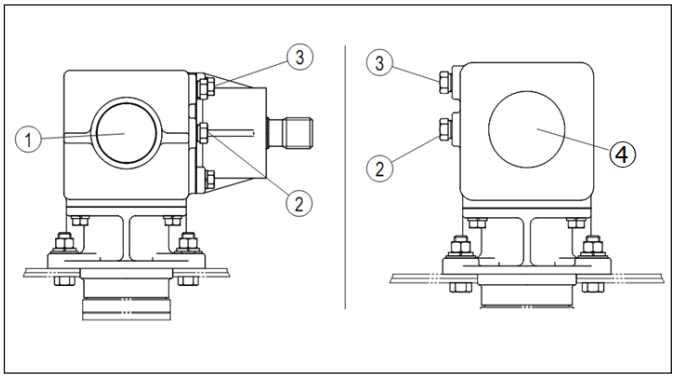

FIG. 4-1

(1) Carter d'engrenage conique (G)
(3) Bouchon du remplissage d'huile
(2) Bouchon de niveau (4) Carter d'engrenage conique (D)

[2] Vidange de l'huile

a. Retirez les boulons G et D des lames et des colliers de lames.

b. Desserrez les boulons, puis retirez le capot de l'arbre d'entraînement. Enlevez le boulon, ensuite enlevez le capot du cardan. (SCMA54/SCMB60)

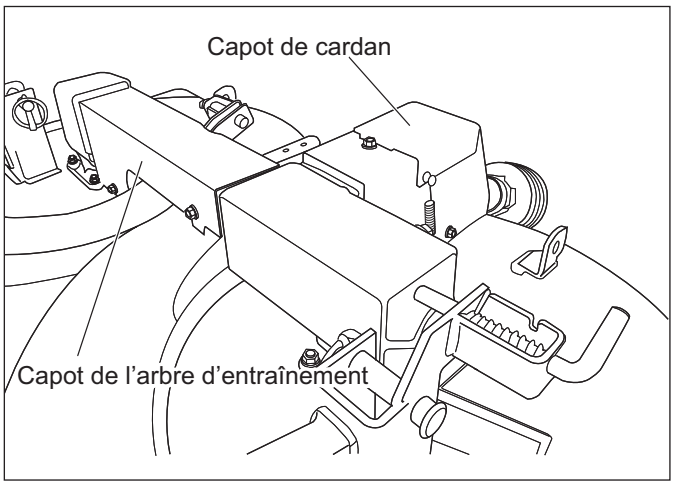

FIG. 4-2

c. Faites glisser le circlip qui fixe l'accouplement, réunissez les deux accouplements et sortez l'arbre d'entraînement.

d. Desserrez les écrous de fixation des carters d'engrenage, retirez les carters G et D.

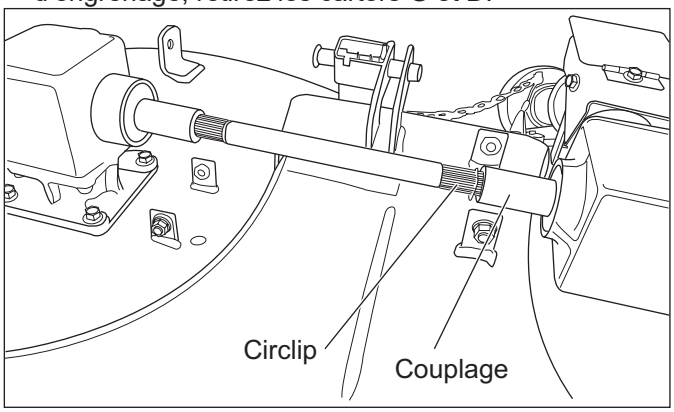

FIG. 4-3

IMPORTANT : Il est possible qu'il y ait des cales pour l'ajustement en hauteur entre le carter d'engrenage et le plateau de coupe, il est donc nécessaire de confirmer la position de montage et le nombre de cales.

e. Retirez le bouchon de niveau et le bouchon de l'orifice de remplissage. Puis faites s'écouler toute l'huile en inclinant le carter d'engrenage.

f. Recouvrez le filetage des deux bouchons de ruban d'étanchéité et versez l'huile neuve à l'aide d'une burette.

Modèle	Huile de transmission SAE 80	
SCMA54	GAUCHE	0,80 ± 0,02 L
	DROITE	0,35 ± 0,02 L
SCMB60	GAUCHE	0,85 ± 0,02 L
	DROITE	0,40 ± 0,02 L

g. Vérifiez que l'huile s'écoule de l'orifice de niveau. Revissez ensuite les deux bouchons.

h. Montez les carters d'engrenage G et D sur le plateau de coupe.

IMPORTANT : S'il y a des cales pour l'ajustement en hauteur, réinstallez-les dans la même position et sur les mêmes éléments qu'à l'origine.

i. Montez l'arbre d'entraînement, fixez les accouplements à l'aide de circlips.

j. Montez le capot de l'arbre d'entraînement et le capot de cardan.

k. Montez les lames G et D et les colliers de lames.

2. HUILE DU CARTER D'ENGRENAGE CONIQUE (SSM54)

[1] Inspection du niveau d'huile

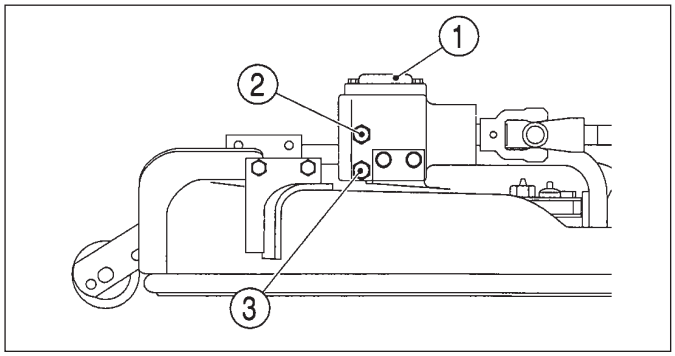

FIG. 4-4

(1) Carter d'engrenage (2) Bouchon de niveau
(3) Bouchon de vidange

[2] Vidange de l'huile

a. Déposez la lame de coupe qui est fixée à l'arbre du carter d'engrenage en vous reportant aux instructions de remplacement des lames de coupe.

b. Détachez le capot de l'arbre d'entraînement et les deux capots de protection de courroie (G et D) en desserrant les écrous de serrage.

c. Desserrez le contre-écrou de la tige de tension et retirez le ressort de tension.

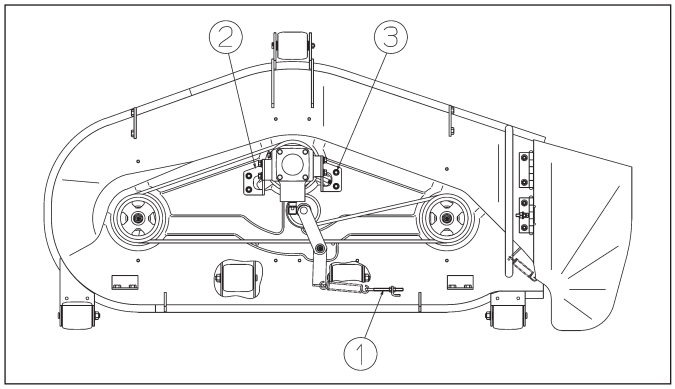

FIG. 4-5

(1) Tige de réglage de la tension (3) Boulons
(2) Support du carter d'engrenage

d. Déposez le support du carter d'engrenage en retirant les quatre boulons.

e. Retirez le bouchon de niveau et le bouchon de vidange. Puis faites s'écouler toute l'huile en inclinant le carter d'engrenage.

f. Recouvrez le filetage du bouchon de vidange de ruban d'étanchéité, revissez-le et versez de l'huile neuve par l'orifice du bouchon de niveau en utilisant une burette.

Modèle	Huile de transmission SAE 80
SSM54	0,40 ± 0,02 L

g. Recouvrez le filetage du bouchon de niveau de ruban d'étanchéité et remettez-le en place.

h. Serrez convenablement les plaques de montage du carter d'engrenage avec les vis.

i. Vérifiez que la courroie est placée autour des poulies comme illustré et qu'elle est bien positionnée dans les logements de courroie de chaque poulie. Réglez ensuite la tension du ressort de tension à l'aide de la tige de tension.

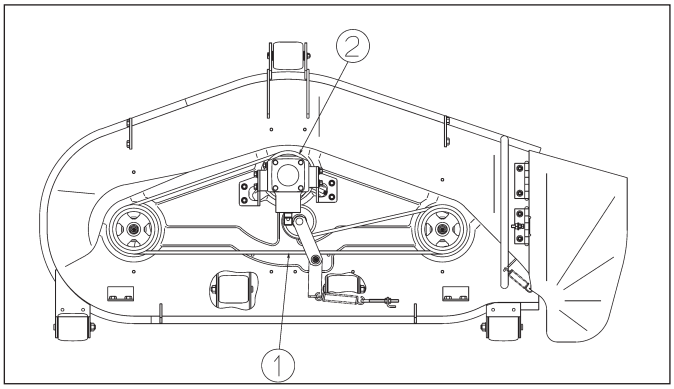

FIG. 4-6

(1) Courroie (2) Poulie

j. Réinstallez le capot de l'arbre d'entraînement et les capots de la courroie.

k. Remettez la lame déposée en place.

3. INSPECTION ET REMPLACEMENT DES LAMES

3.1. Retournement du plateau de coupe

ATTENTION :
- **Veillez à serrer convenablement le frein de stationnement.**
- **Lorsque vous retournez le plateau de coupe, faites attention à ne pas écraser vos pieds.**

a. Serrez le frein de stationnement.

b. Démarrez le moteur et amenez le levier d'accélérateur en position petite vitesse pour ralentir.

c. Placez le levier de levage en position haute (UP) et relevez le plateau de coupe au maximum.

d. Arrêtez le moteur.

e. Réglez la hauteur de coupe sur la position la plus basse.

f. Abaissez le plateau de coupe sur le sol.

g. Retirez la tringlerie de la tige de levage du plateau de coupe en extrayant la goupille.

h. Relevez l'avant du plateau de coupe pour le retournement.

REMARQUE : Référez-vous au point 3.9. RETOURNEMENT DU PLATEAU DE COUPE

i. Verrouillez le plateau de coupe en insérant la goupille dans l'orifice du bras de levage.

j. Vérifiez l'état des lames (déformées ou endommagées).

3.2. Inspection et remplacement des lames / Position G et D (SCMA54/SCMB60)

SCMA54

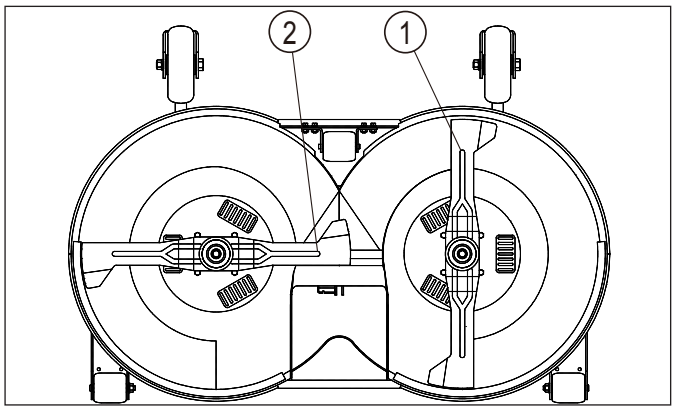

FIG. 4-7

SCMB60

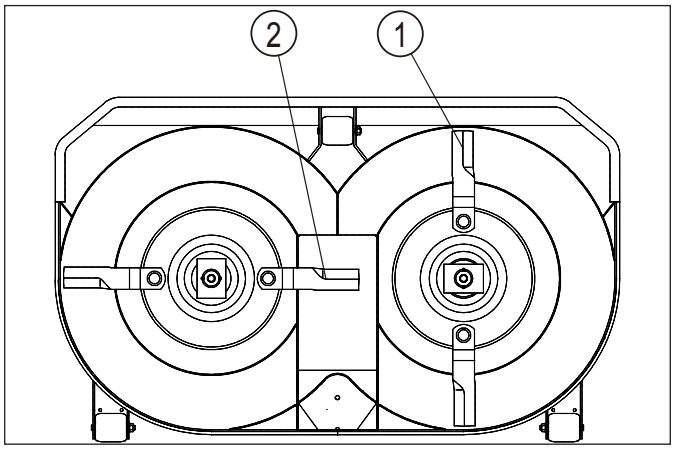

FIG. 4-8

(1) Lame (G) (2) Lame (D)

a. Assurez-vous que les lames gauche (1) et droite (2) présentent le bon angle l'une par rapport à l'autre.

b. Si les lames ne présentent pas le bon angle l'une par rapport à l'autre, corrigez-le de la manière suivante.

SCMA54

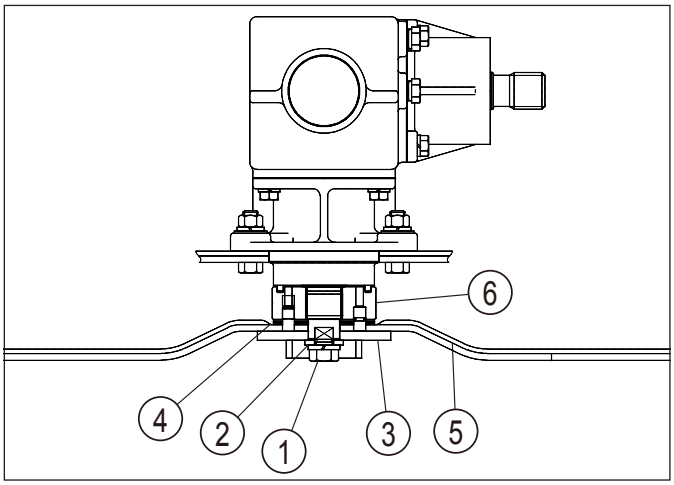

FIG. 4-9

SCMB60

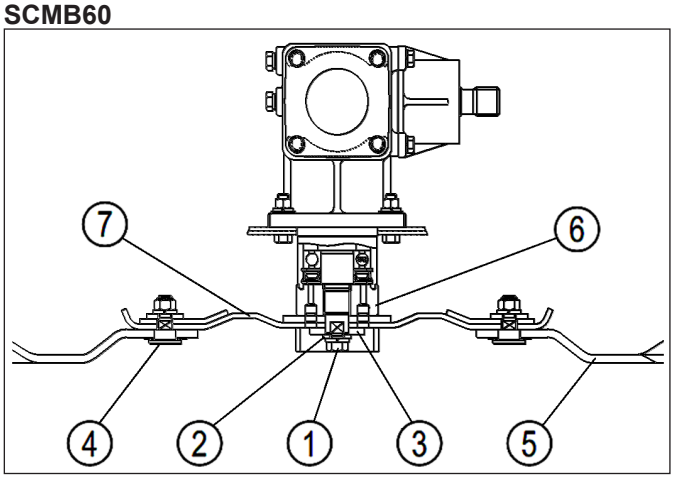

FIG. 4-10

(1) Boulon (M12)
(2) Rondelle à ressort
(3) Plaque
(4) Rondelles d'épaisseur (1,2 mm)
(5) Lame
(6) Collier (lame)
(7) Disque

c. Inspectez la position et l'usure des lames en même temps et référez-vous à la section **Qualité des lames** pour savoir si vous devez les remplacer et en installer des neuves.

1) Retirez l'un des boulons (1) des lames (5) du SCMA54 ou SCMB60.
2) Déposez l'ensemble du collier (6).
3) Remontez le collier (6) de manière telle que les lames gauche (1) et droite (2) présentent le bon angle l'une par rapport à l'autre.
4) Insérez une cale en bois entre la lame et le plateau de coupe pour serrer le boulon (1).
   Couple de serrage : 98 N·m (10 kgf·m)
5) Après installation de la lame, vérifiez que tout est normal en faisant tourner la lame à la main.

AVERTISSEMENT : ne touchez pas la lame. Avant de toucher la lame, enfilez des gants.

IMPORTANT :
- *Utilisez de nouveaux boulons quand vous changez les lames.*
- *Assurez-vous que les lames n'entrent pas en contact avec le plateau de coupe en les faisant tourner à la main.*

3.3. Inspection et remplacement des lames (SSM54)

AVERTISSEMENT : les bords des lames étant très affûtés, pensez à porter des gants pour éviter de vous couper.

IMPORTANT :
- *Ne tentez jamais de desserrer l'écrou de serrage de lame en tenant la lame à la main.*
- *La cale en bois doit être bien fixée pour ne pas se disloquer.*
- *Lors de cette opération, faites toujours preuve d'une grande vigilance pour ne pas vous blesser même lorsque la cale est enlevée.*

a. Calez les lames en insérant un morceau de bois entre la lame et le plateau de coupe pour éviter que les lames ne tournent. Desserrez l'écrou de serrage de lame.

Comme les lames sont serrées avec des rondelles et des cales, veillez à ne pas perdre ces pièces lorsque les lames sont démontées.

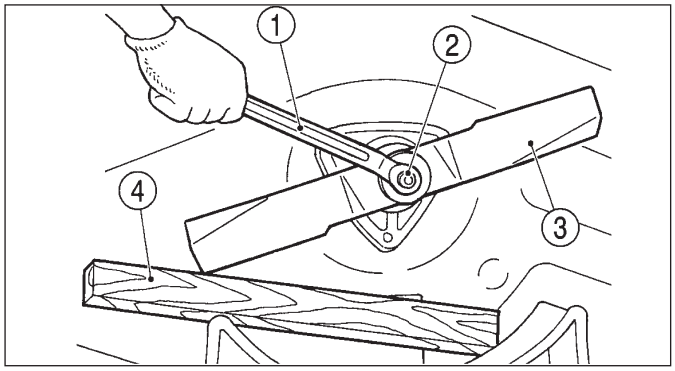

FIG. 4-11

(1) Clé (3) Lame
(2) Écrou (4) Cale en bois

b. Lors de l'inspection des lames, référez-vous à la section Qualité des lames pour les remplacer et en installer des neuves au besoin.

c. Installez une lame neuve, insérez la rondelle et serrez les écrous de lame provisoirement pour déterminer la différence de hauteur entre les lames. Si cette différence dépasse 2 mm, corrigez-la à l'aide de cales de réglage.
L'écart doit être mesuré dans tous les cas : position d'origine et position avec les lames respectivement tournées de 180 degrés.
Une différence excessive dans le positionnement des lames se traduira par une mauvaise finition de tonte.

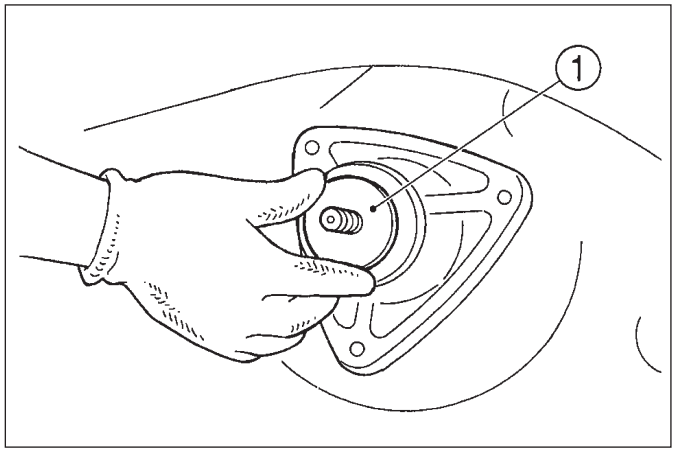

FIG. 4-12

(1) Cale

d. Il convient de serrer les écrous de lame au couple spécifié en immobilisant chaque lame avec une cale.
Couple de serrage : 98 N·m (10 kgf·m)

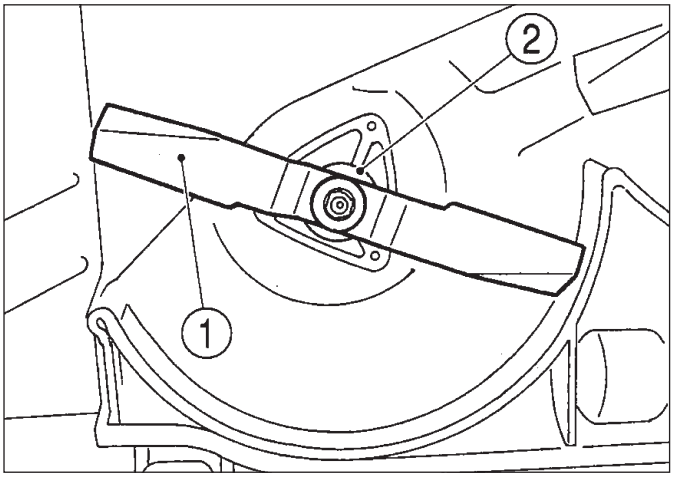

FIG. 4-13

(1) Lame (2) Rondelle

IMPORTANT :
- *Utilisez de nouveaux boulons quand vous changez les lames.*
- *Assurez-vous que les lames n'entrent pas en contact avec le plateau de coupe en les faisant tourner à la main.*

e. En relevant le plateau de coupe au centre, remettez-le dans sa position d'origine.

f. Remplacez les roues de jauge arrière et placez-les dans la position correcte avec l'axe de brochage.

g. Placez le levier de levage en position basse (DOWN) pour abaisser le plateau de coupe.

ATTENTION : avant d'actionner le levier de levage, asseyez-vous sur le siège du conducteur et veillez à respecter les consignes de sécurité aux abords de la tondeuse à coupe frontale.

3.4. Qualité des lames

IMPORTANT :
- *Si les extrémités des lames se sont arrondies au fil du temps, un écartement trop grand entre les lames laisse de l'herbe non coupée. Vérifiez régulièrement les lames et remplacez-les immédiatement si elles sont usées.*
- *Une hauteur de coupe réduite ou une tonte faite juste après un ajout de terre entraîne une usure rapide des lames. Il faut alors contrôler les lames plus souvent.*

A		Lame neuve
B		Lame au coin arrondi
C		Les lames fortement usées sont très dangereuses. Remplacez-les donc immédiatement par des lames neuves.

Il y a deux types de lame correspondant aux plateaux de coupe respectifs. Veillez à installer les lames dans la position correcte.

SCMA54	8668-306-051-00 8668-306-052-00	8668E 8668F
SCMB60	8680-306-001-00 8680-306-002-00	8680C 8680D
SSM54	8657-306-005-00	8657D

4. INSPECTION DES ROUES DE JAUGE / ROULEAUX

SCMA54

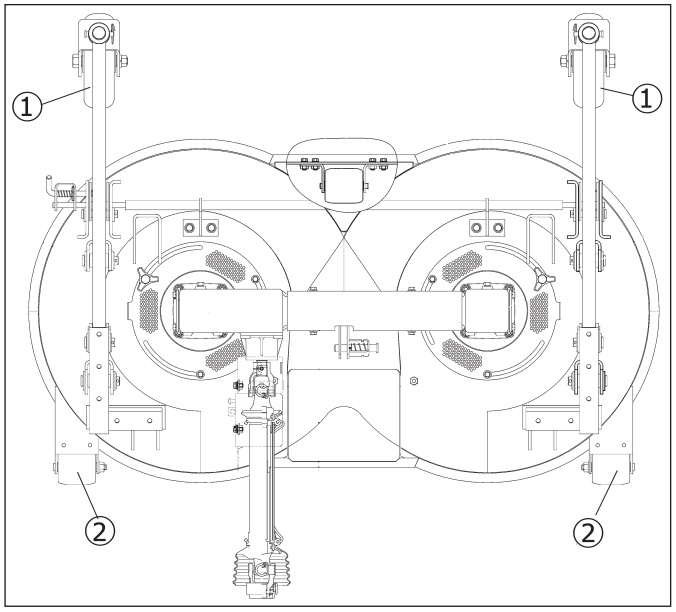

FIG. 4-14

SCMB60

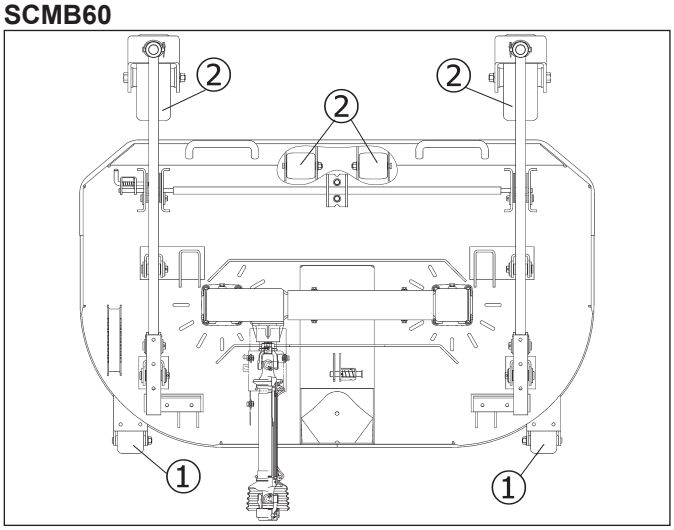

FIG. 4-15

SCMB60-H

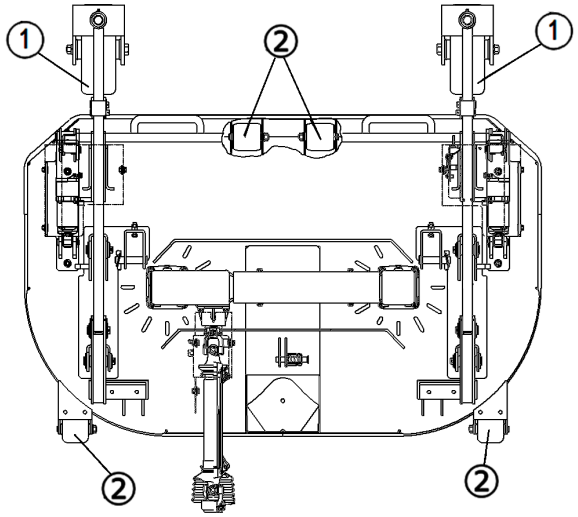

FIG. 4-16

SSM54

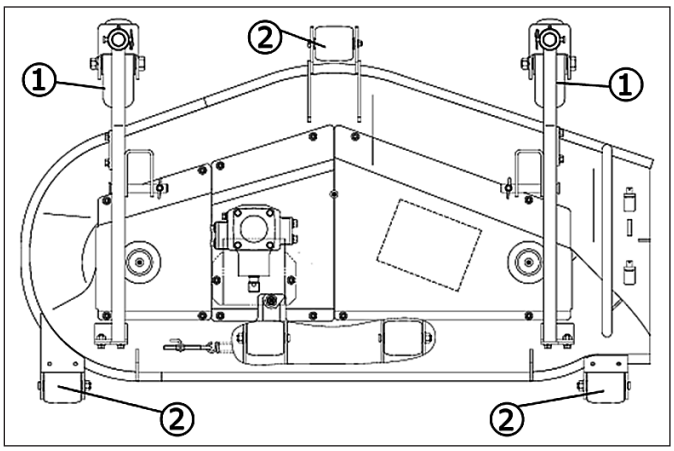

FIG. 4-17

(1) Roue de jauge (2) Rouleau

Les roues de jauge et les rouleaux étant installés à l'avant et à l'arrière de la tondeuse, ils sont plus vulnérables aux chocs et risquent d'être déformés par des obstacles. Si une roue ou un rouleau ne tourne plus en douceur ou est déformé, remplacez-le immédiatement par un élément neuf.

4.1. INSPECTION DES ROUES DE JAUGE

Vérifiez et réglez le gonflage des roues de jauge.
Pression d'air préconisée : 2,1 kg/cm² (SCMA54)
1,5 kg/cm² (SCMB60, SSM54)

4.2. INSPECTION DES ROULEAUX

Vérifiez que les rouleaux tournent correctement.

IMPORTANT :
- *Si les roues et les rouleaux tournent difficilement, démontez-les et nettoyez-les.*
- *Après remontage, veillez à les graisser suffisamment.*

5. NETTOYAGE DU PLATEAU DE COUPE

Après la tonte, nettoyez le bas du plateau de coupe et les lames pour retirer l'herbe ou la saleté qui s'y est accumulée. Il est impératif de les nettoyer, surtout après avoir tondu une herbe humide, car l'accumulation d'herbe et de saleté va dégrader les performances de la tondeuse.

ATTENTION : quand vous faites couler l'eau dans le plateau de coupe pour le nettoyer, veillez à faire tourner le moteur au ralenti.

6. INSPECTION ET REMPLACEMENT DE LA COURROIE DE TRANSMISSION POUR SSM54

- **Inspection de la tension de la courroie**

a. Vérifiez la tension de chaque courroie. Mesurez la longueur. Longueur de ressort spécifiée : 137 mm

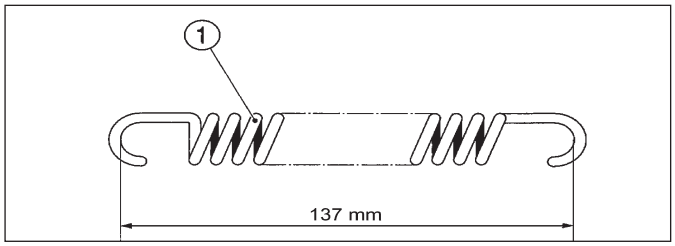

FIG. 4-18

b. Si la longueur de ressort mesurée est différente de la valeur spécifiée, corrigez-la en desserrant l'écrou de la tige de tension et en tournant la tige.

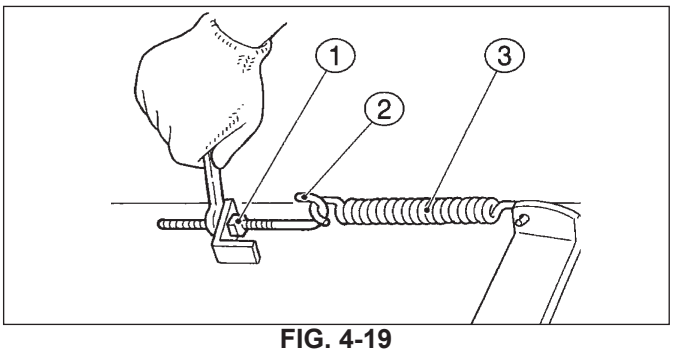

FIG. 4-19

- **Inspection de la courroie**

a. Déposez le capot de l'arbre d'entraînement et les deux capots de protection de courroie installés sur le plateau de coupe.

b. Vérifiez l'état et la propreté de la courroie.
Si elle est couverte d'huile, de saletés ou mouillée, nettoyez-la avec un chiffon sec. Si elle est endommagée, remplacez-la.

- **Remplacement de la courroie**

a. Retirez le capot de l'arbre d'entraînement et les capots de protection de courroie (D et G) du plateau de coupe.

b. Desserrez le contre-écrou de la tige de tension et retirez le ressort de tension.

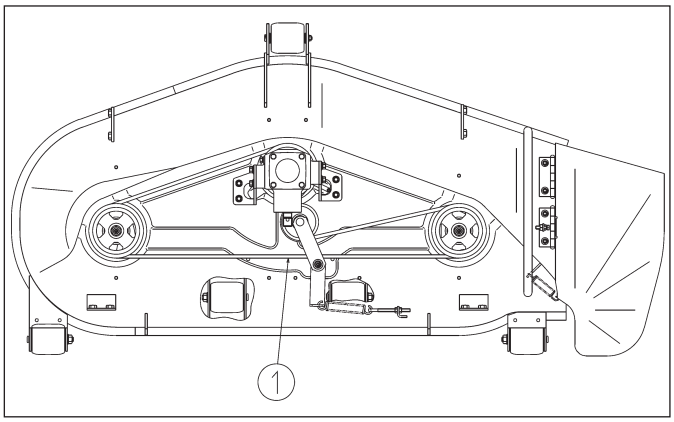

FIG. 4-20

(1) Courroie

c. Retirez la courroie et installez-en une nouvelle.

IMPORTANT :
- *Veillez à installer la courroie comme illustré.*
- *Une courroie mal installée ne fonctionnera pas correctement et risque même de se rompre.*
- *Veillez à utiliser les courroies d'origine ISEKI suivantes.*

d. Vérifiez que la courroie est bien installée dans la gorge de chaque poulie et tendez-la correctement en écartant le ressort de tension avec la tige de tension, en vous reportant au paragraphe « Inspection de la tension de la courroie ».

e. Réinstallez le capot de l'arbre d'entraînement et les capots de protection de courroie.6

ATTENTION : n'oubliez pas de remonter les capots de protection de courroie et le capot de l'arbre d'entraînement.

7. SCHÉMA DE GRAISSAGE

Tous les arbres mentionnés ci-dessous comportent un graisseur à leur extrémité. Graissez-les régulièrement. Il faut effectuer la vidange d'huile du carter d'engrenage et compléter le niveau régulièrement.

SCMA54

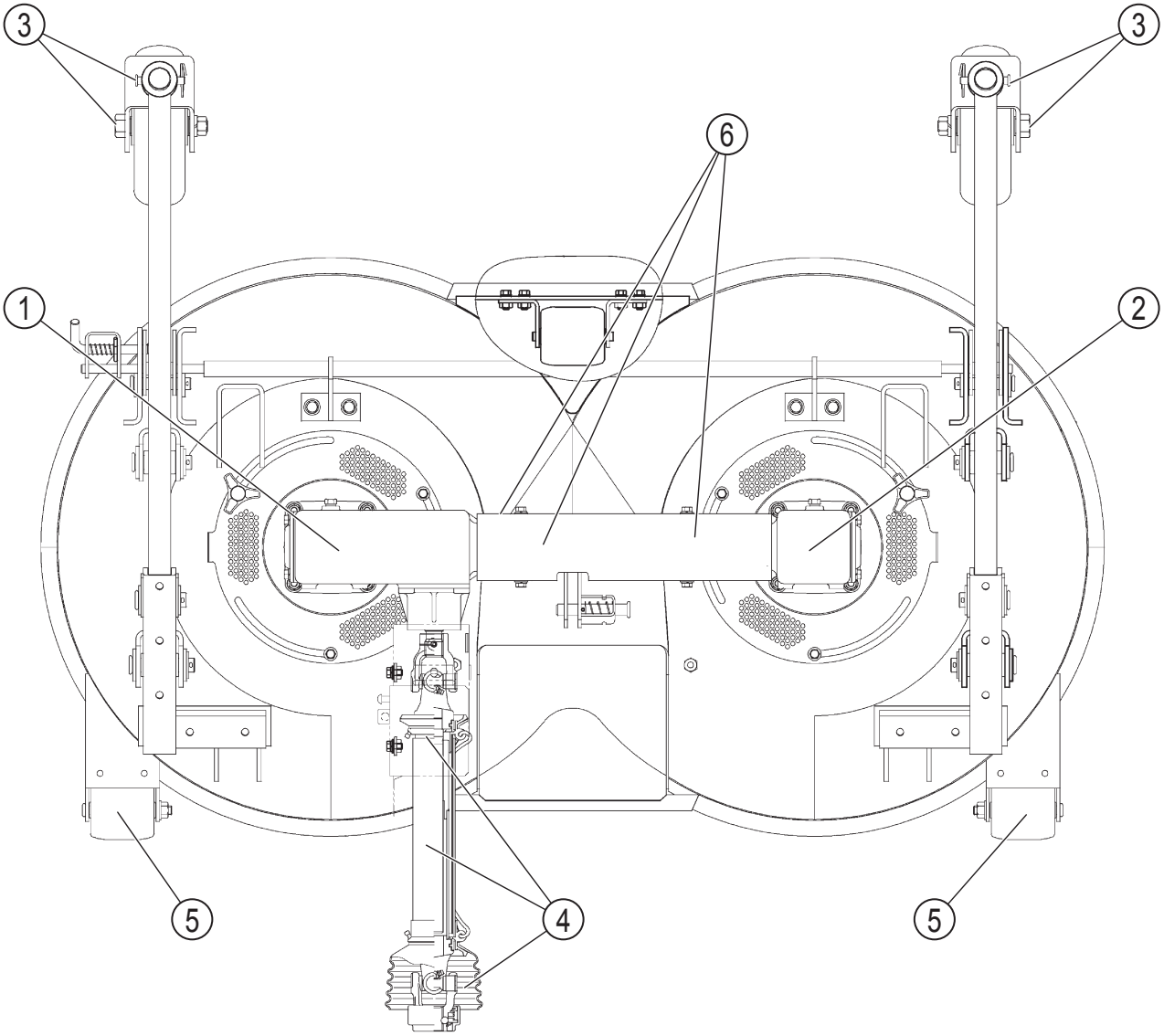

FIG. 4-21

Nº de réf.	Points de remplissage	Lubrifiants	Quantité : litres
1	Carter d'engrenage conique (G)	Huile de transmission SAE 80	0,80 ± 0,02 L
2	Carter d'engrenage conique (D)	Huile de transmission SAE 80	0,35 ± 0,02 L
3	Roue de jauge	Graisse	Injectez jusqu'à ce que la graisse déborde
4	Arbre d'entraînement		
5	Rouleau		Selon les besoins
6	Couplage		Injectez jusqu'à ce que la graisse déborde

SCMB60

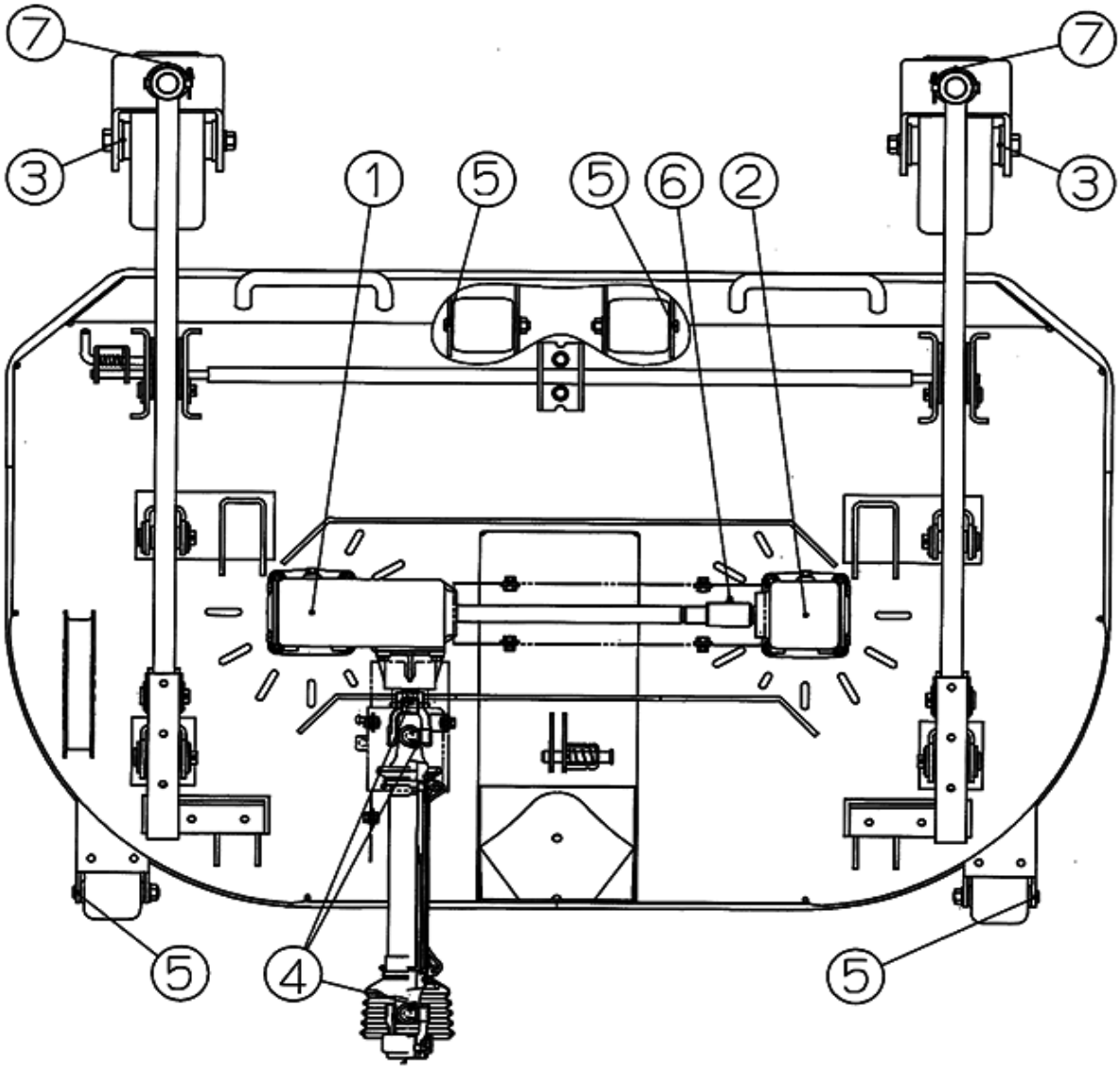

FIG. 4-22

Nº de réf.	Points de remplissage	Lubrifiants	Quantité : litres
1	Carter d'engrenage conique (G)	Huile de transmission SAE 80	0,85 ± 0,02 L
2	Carter d'engrenage conique (D)	Huile de transmission SAE 80	0,40 ± 0,02 L
3	Roue de jauge	Graisse	Injectez jusqu'à ce que la graisse déborde
4	Arbre d'entraînement		Selon les besoins
5	Rouleau		Selon les besoins
6	Anneau du bol		Injectez jusqu'à ce que la graisse déborde
7	Chape de la roue		

SCMB60-H

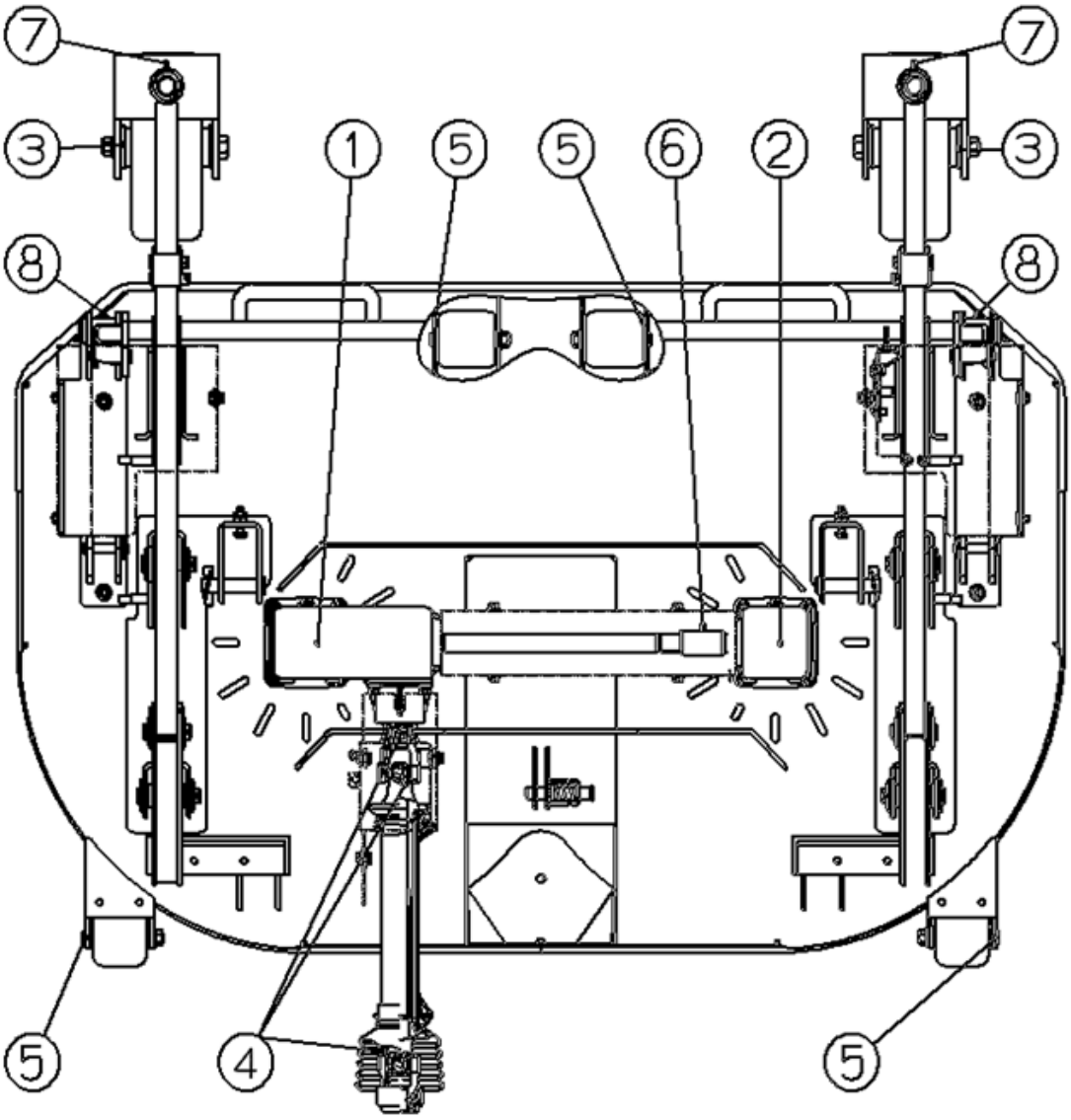

FIG. 4-23

Nº de réf.	Points de remplissage	Lubrifiants	Quantité : litres
1	Carter d'engrenage conique (G)	Huile de transmission SAE 80	0,85 ± 0,02 L
2	Carter d'engrenage conique (D)	Huile de transmission SAE 80	0,40 ± 0,02 L
3	Roue de jauge	Graisse	Injectez jusqu'à ce que la graisse déborde
4	Arbre d'entraînement		Selon les besoins
5	Rouleau		Selon les besoins
6	Anneau du bol		Injectez jusqu'à ce que la graisse déborde
7	Chape de la roue		
8	Tringles de levage	Graisse	Selon les besoins

SSM54

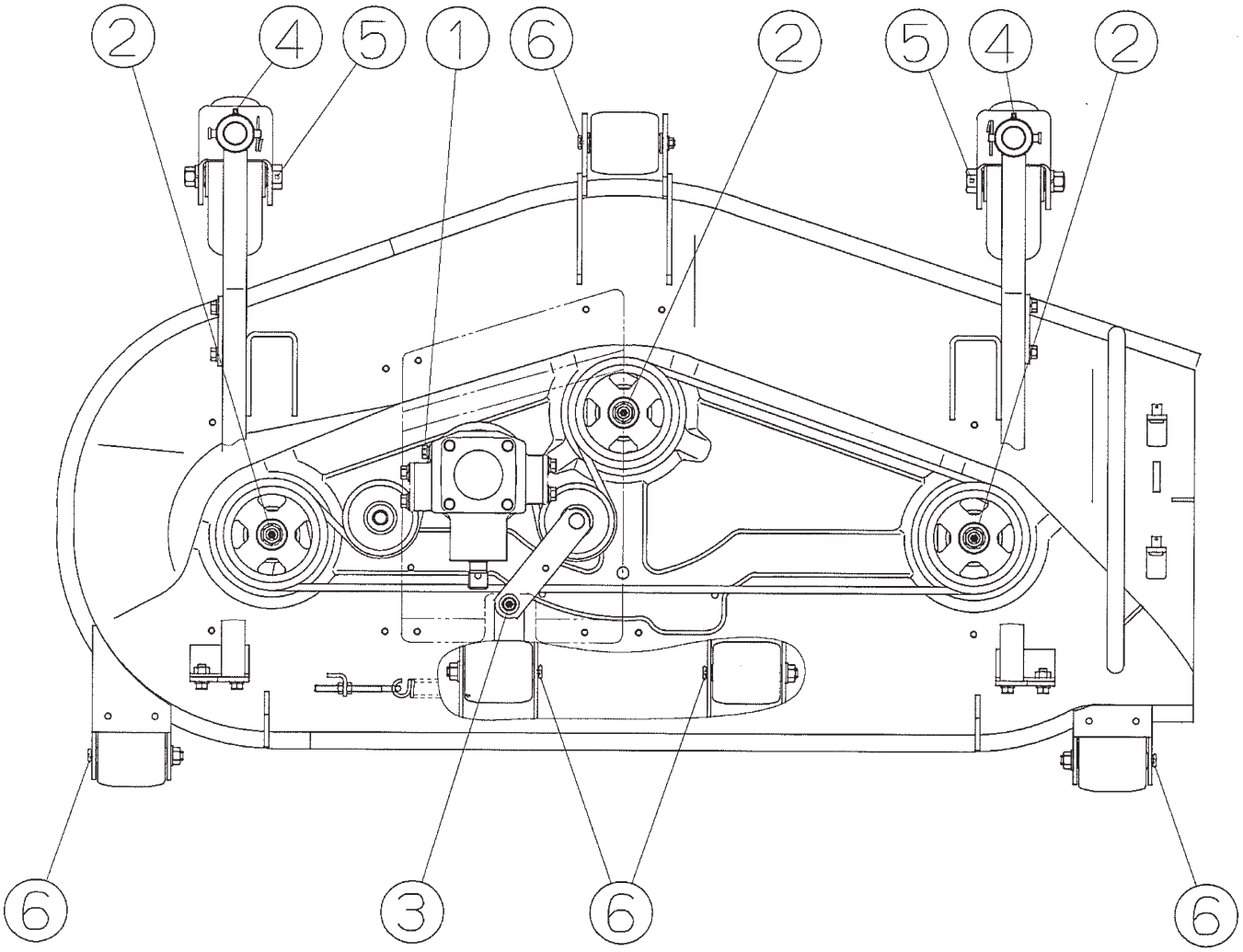

FIG. 4-24

Nº de réf.	Points de remplissage	Lubrifiants	Quantité : litres
1	Carter d'engrenage conique	Huile de transmission SAE 80	0,40 ± 0,02 L
2	Métal (côté)	Graisse	Injectez jusqu'à ce que la graisse déborde
3	Tension du bras		
4	Chape de la roue		
5	Roue de jauge		
6	Rouleau		Selon les besoins

8. TABLEAU D'INSPECTION PÉRIODIQUE

○ : Inspection, appoint et réglage ● : Remplacement

Points de contrôle	Avant utilisation	Intervalles d'inspection et d'entretien (heures d'utilisation)					Intervalles suivants	Critères
		50	100	150	200	250		
Lame	○							Les lames déformées, brisées, usées et fissurées doivent être remplacées.
Carter d'engrenage conique (G et D)		●	○	○	●	○	Remplacez l'huile après les 50 premières heures d'utilisation, puis toutes les 200 heures.	Maintenez le niveau recommandé.
Gonflage de la roue de jauge	○							SCMA54 : 2,1 kgf/cm^2 SCMB60 : 1,5 kgf/cm^2
Rouleau et roues de jauge	○							Ils doivent tourner librement.
Points de graissage		○	○	○	○	○	Graissez toutes les 50 heures.	
Boulons et écrous	○							Le serrage doit être correct.
Goupilles et clips	○							Doivent être présents et non déformés.
Tension de la courroie (SSM54)	○							Jeu entre spires : 0,8 – 1,0 mm
Intérieur du capot de protection des courroies (SSM54)		△	△	△	△	△	Nettoyez toutes les 50 heures.	Évitez l'accumulation d'herbe ou de poussière.

IMPORTANT :
- *Les intervalles d'entretien mentionnés ci-dessus s'appliquent à des conditions normales d'utilisation. Si les conditions de travail sont plus rudes, il faut effectuer les entretiens plus souvent.*
- *Si un savoir-faire ou un outil particulier est requis, ou si vous éprouvez des difficultés à effectuer l'entretien, consultez votre agent ISEKI.*

CHAPITRE 5. REMISAGE DE LA TONDEUSE

Si le plateau de coupe est remisé pour une période prolongée, entretenez-le au préalable en suivant les instructions ci-dessous.

a. Nettoyez le plateau de coupe. Veillez à bien enlever l'herbe et la saleté des lames et du dessous du plateau de coupe.

b. Nettoyez également le dessous du capot d'éjection pour en retirer toute accumulation d'herbe ou de saleté.

c. Enlevez l'herbe et tout autre objet emmêlé autour des rouleaux et des arbres.

d. Déposez le capot de l'arbre d'entraînement et nettoyez le haut du plateau de coupe. Veillez à bien enlever l'herbe et tout objet emmêlé autour de l'arbre.

e. Éliminez toute trace de rouille et effectuez des retouches aux endroits où la peinture est écaillée avec la peinture fournie par ISEKI.

f. Veillez à remonter correctement toutes les pièces démontées.

g. Les goupilles et brides perdues doivent être remplacées par de nouvelles pièces.

h. Vérifiez que toutes les pièces sont en bon état et réparez ou remplacez les pièces endommagées par des neuves, en vue de la prochaine utilisation.

IMPORTANT : Utilisez toujours des pièces d'origine ISEKI lorsque vous procédez à un remplacement.

i. Graissez tous les points de graissage.

j. Tous les boulons et écrous desserrés doivent être resserrés correctement et ceux qui ont été perdus doivent être remplacés par des pièces neuves.

k. Remisez le plateau de coupe dans un endroit sec, sur des cales en bois et couvrez-le d'une bâche goudronnée ou d'un équivalent.

ATTENTION : lorsque vous remisez le plateau de coupe fixé à la tondeuse à coupe frontale, veillez à l'abaisser au maximum afin d'éviter les accidents provoqués par la manipulation du levier de levage par un enfant ou une personne non qualifiée.

CHAPITRE 6. DÉPANNAGE

Pannes	Causes probables	Solutions
L'éjection de l'herbe ne se fait pas correctement.	• Les lames sont montées à l'envers. • L'herbe est trop humide. • L'herbe est trop haute • La vitesse de déplacement est trop élevée. • Le régime moteur est trop bas • L'éjection ou l'intérieur du plateau de coupe est obstrué. • L'herbe est trop dense • Les lames sont mal montées.	• Réinstallez-les correctement. • Attendez que l'herbe soit sèche. • Tondez en deux étapes. • Ralentissez suffisamment. • Faites tourner le moteur à grande vitesse ( ). • Nettoyez. • Tondez en deux étapes ou réduisez la largeur de coupe. • Ralentissez suffisamment. • Montez les lames convenablement.
L'herbe n'est pas tondue.	• La vitesse de déplacement est trop élevée. • Le régime moteur est trop bas • Les lames sont usées ou brisées. • Les lames sont montées à l'envers. • Les lames sont mal montées.	• Ralentissez. • Faites tourner le moteur à grande vitesse ( ). • Remplacez-les par des lames neuves. • Réinstallez-les correctement. • Montez les lames convenablement.
La hauteur de coupe est inégale.	• La tondeuse n'est pas parallèle au sol. • La vitesse de déplacement est trop élevée. • Les lames sont usées. • L'intérieur du plateau de coupe est obstrué par de l'herbe. • Les roues de jauge sont mal réglées. • L'herbe est trop haute • Les deux lames ne sont pas installées au même niveau et selon le bon angle. • Les lames sont déformées.	• Réglez la fixation de la tondeuse. • Ralentissez. • Remplacez-les par des lames neuves. • Nettoyez. • Réglez-les convenablement. • Tondez en deux étapes. • Réglez leur hauteur à l'aide de rondelles de compensation et montez les lames correctement. • Remplacez-les par des lames neuves.
Le gazon est endommagé à certains endroits.	• La hauteur de coupe est trop basse. • La tondeuse n'est pas parallèle au sol. • La vitesse est trop élevée en virage. • Le sol est trop accidenté.	• Corrigez-la en réglant les roues de jauge. • Réglez la fixation de la tondeuse. • Prenez les virages plus lentement. • Changez de sens de tonte.
Le bruit et les vibrations sont excessifs	• Le capot de l'arbre est déformé ou touche une des pièces en mouvement. • Les engrenages coniques sont endommagés. • Les lames sont brisées ou déséquilibrées. • Les boulons de serrage des lames sont desserrés.	• Réparez-le. • Consultez votre agent ISEKI. • Remplacez-les par des lames neuves. • Resserrez-les à 1 000 kgf •cm.
La puissance du moteur est insuffisante.	• Le régime moteur est trop bas • La vitesse de déplacement est trop élevée. • Un corps étranger est coincé entre la lame et le support de lame. • Le moteur est défectueux.	• Tondez à grande vitesse ( ). • Ralentissez. • Nettoyez. • Consultez votre agent ISEKI.
Les roues de jauge ne tournent pas.	• Un corps étranger est coincé dans l'arbre. • Une roue est brisée. • Le graissage est insuffisant.	• Nettoyez. • Remplacez-la par une neuve. • Injectez de la graisse.

Pannes	Causes probables	Solutions
Les lames ne tournent pas.	• Les boulons de serrage des lames sont desserrés. • Un corps étranger est coincé dans les lames ou supports de lames. • Les engrenages coniques sont cassés.	• Resserrez-les à 1 000 kgf •cm. • Nettoyez. • Consultez votre agent ISEKI.
Le plateau de coupe ne remonte pas.	• L'intérieur du plateau de coupe est obstrué par une quantité trop importante d'herbe ou de boue. • Le système hydraulique est défectueux	• Nettoyez. • Consultez votre agent ISEKI.

TONDEUSES À COUPE FRONTALE ISEKI

SECTION DU BAC

CHAPITRE 1. DÉSIGNATION DES PRINCIPAUX COMPOSANTS

1. SBC950F-HE4

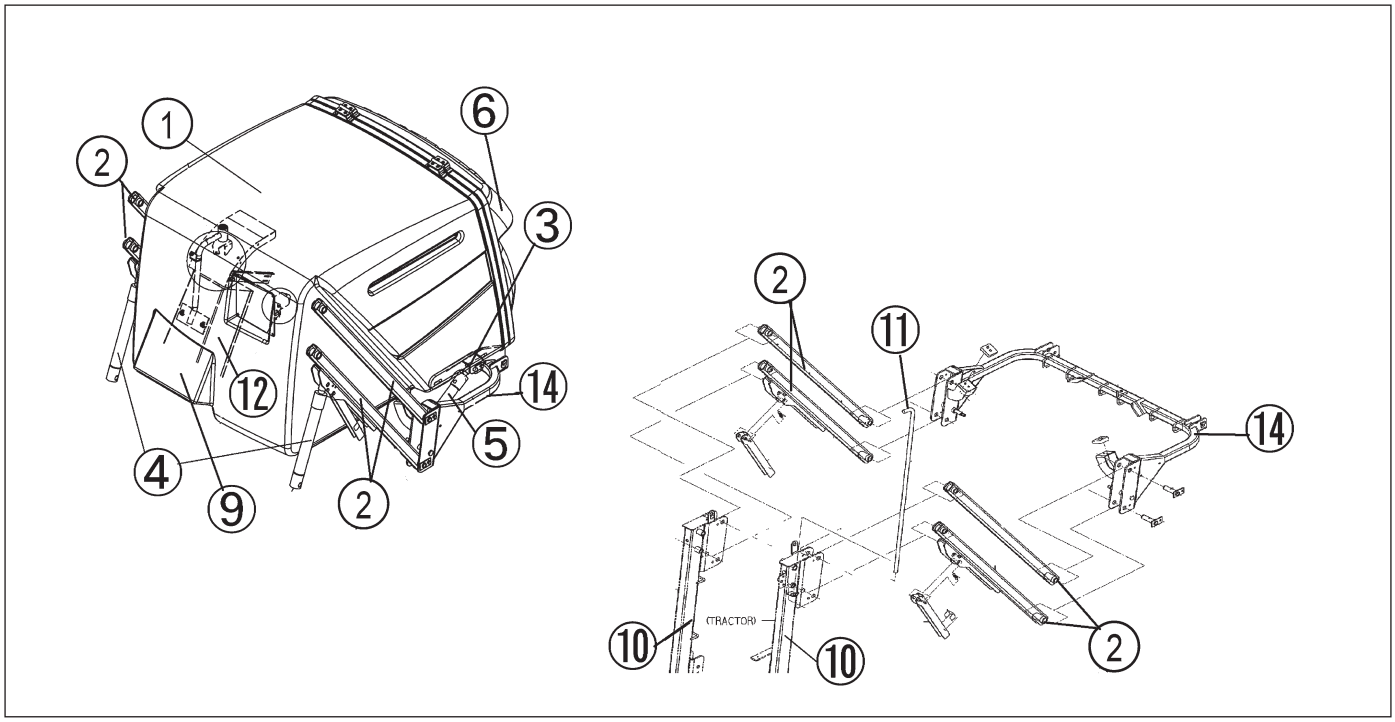

Fig. 1 - 1

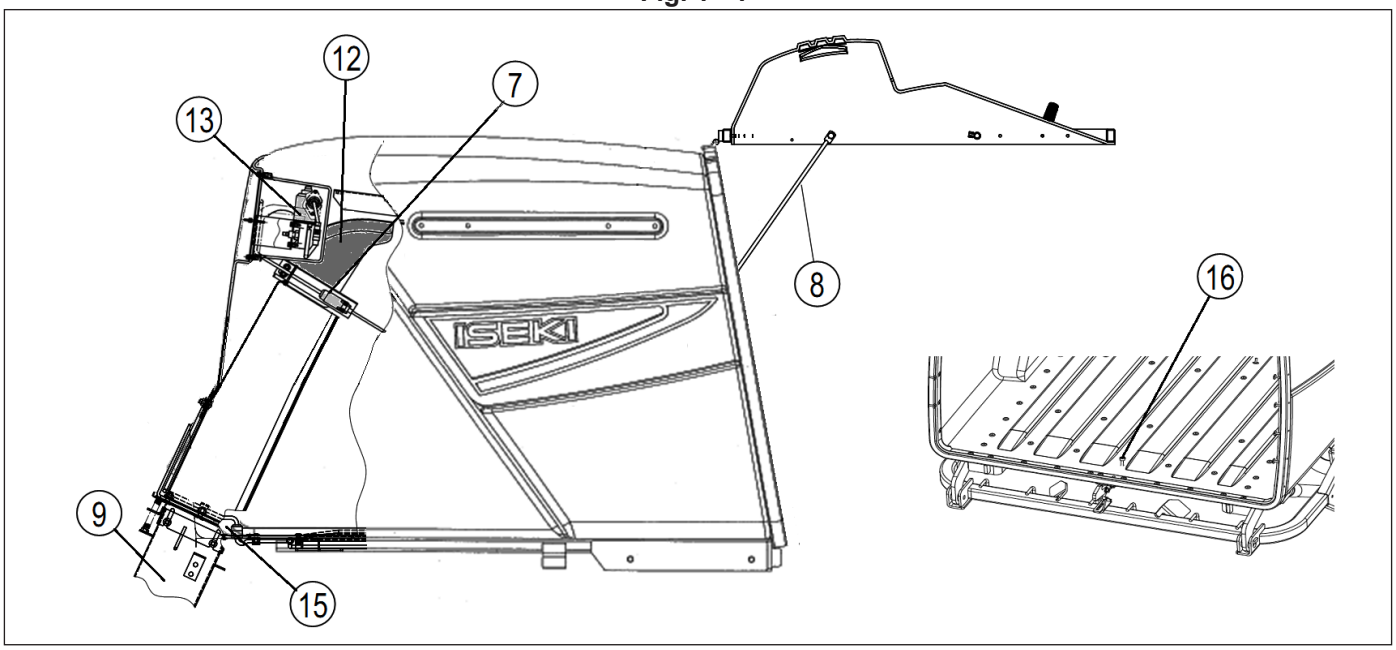

Fig. 1 - 2

(1) Bac de ramassage
(2) Tringle de levage
(3) Levage du bac
(4) Vérin de levage
(5) Vérin de déversement
(6) Porte arrière
(7) Capteur de remplissage
(8) Crochet de porte
(9) Turbine
(10) Châssis principal du bac de ramassage
(11) Bâton de nettoyage
(12) Capot pivot
(13) Moteur pivot
(14) Support du bac de ramassage
(15) Capteur du bac de ramassage
(16) Boulon de desserrage du verrouillage de porte

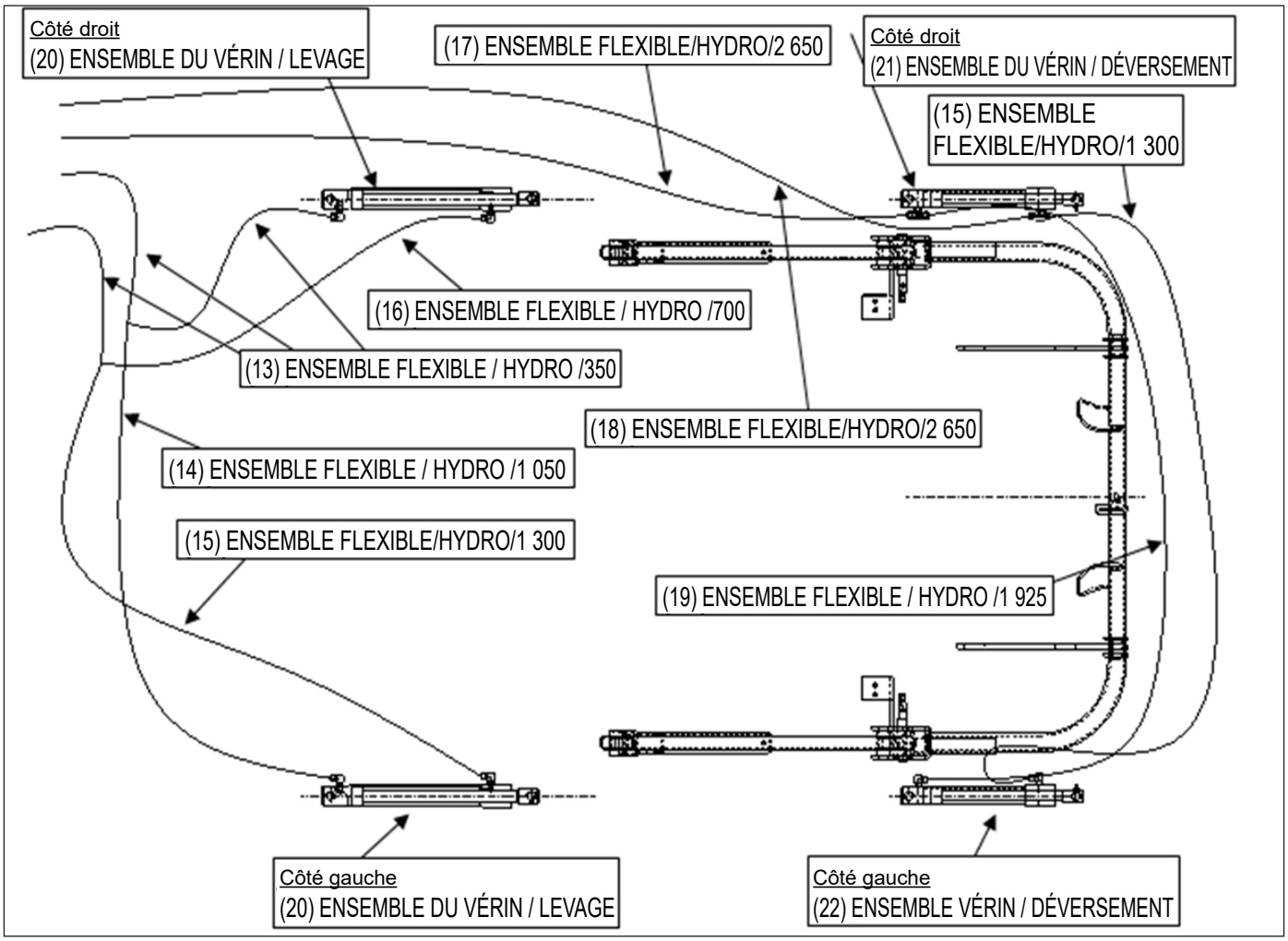
Côté droit
(20) ENSEMBLE DU VÉRIN / LEVAGE
(17) ENSEMBLE FLEXIBLE/HYDRO/2 650
Côté droit
(21) ENSEMBLE DU VÉRIN / DÉVERSEMENT
(15) ENSEMBLE FLEXIBLE/HYDRO/1 300
(16) ENSEMBLE FLEXIBLE / HYDRO /700
(13) ENSEMBLE FLEXIBLE / HYDRO /350
(18) ENSEMBLE FLEXIBLE/HYDRO/2 650
(14) ENSEMBLE FLEXIBLE / HYDRO /1 050
(15) ENSEMBLE FLEXIBLE/HYDRO/1 300
(19) ENSEMBLE FLEXIBLE / HYDRO /1 925
Côté gauche
(20) ENSEMBLE DU VÉRIN / LEVAGE
Côté gauche
(22) ENSEMBLE VÉRIN / DÉVERSEMENT

Fig. 1 - 3

CHAPITRE 2. UTILISATION DU BAC

1. AVANT UTILISATION

ATTENTION :

- **Familiarisez-vous avec l'utilisation de la tondeuse à coupe frontale et veillez à bien comprendre les consignes de sécurité en lisant attentivement ce manuel.**
- **Veillez à ce que tous les capots de sécurité et les protections soient bien en place.**
- **Avant d'utiliser le bac, assurez-vous qu'il se lève et se déverse correctement.**
- **Lorsque vous actionnez le bac, veillez à ce que le flexible hydraulique ne soit pas tiré et ne touche pas des pièces en mouvement.**

2. RÉGLAGE DU CAPTEUR DE REMPLISSAGE

a. Le niveau de remplissage du bac dépend des réglages de l'écrou de réglage/M8 (2) et du boulon de réglage/M4 (3).

b. Réglez le niveau de remplissage du bac à l'aide de l'écrou de réglage/M8 (2) et du boulon de réglage/M4 (3).

c. Pour régler le capteur de remplissage sur Lent, desserrez l'écrou de réglage/M8 (2) et réglez le capteur de fin de course du bac (1) vers le bas.

d. Pour régler le capteur de remplissage sur Rapide, desserrez l'écrou de réglage/M8 (2), et réglez le capteur de fin de course du bac (1) vers le haut.

e. Tournez la clé de contact sur la position de marche. Assurez-vous que le témoin de remplissage du bac sur le tableau des lampes témoins est allumé lorsque vous activez le capteur de fin de course du bac.

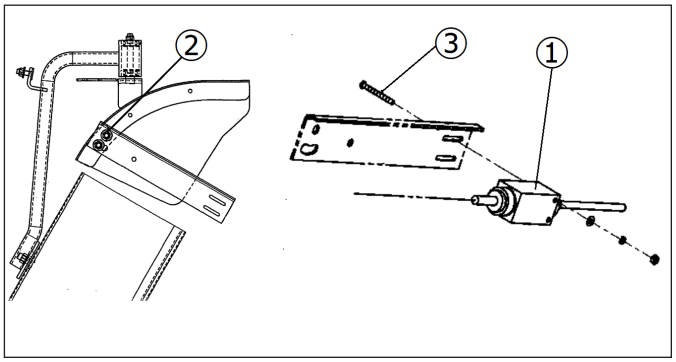

FIG. 2-1

(1) Capteur de remplissage
(2) Écrou de réglage/M8
(3) Boulon de réglage/M4

3. INTERRUPTEUR DE SÉCURITÉ D'ARRÊT DE LA PDF

Assurez-vous que la PDF de la tondeuse et de la turbine s'arrête 1 seconde après avoir activé l'interrupteur d'ouverture de la turbine. Ne vous approchez pas de la PDF du plateau de coupe et de la turbine.

a. Arrêtez la tondeuse à coupe frontale sur un terrain plat. Réglez le régime moteur entre environ 1 800 et 2 000 TpM. Placez l'interrupteur de la PDF du plateau de coupe en position de marche, puis levez et déversez le bac. Assurez-vous que la PDF du plateau de coupe et de la turbine s'arrête automatiquement en activant l'interrupteur de sécurité.

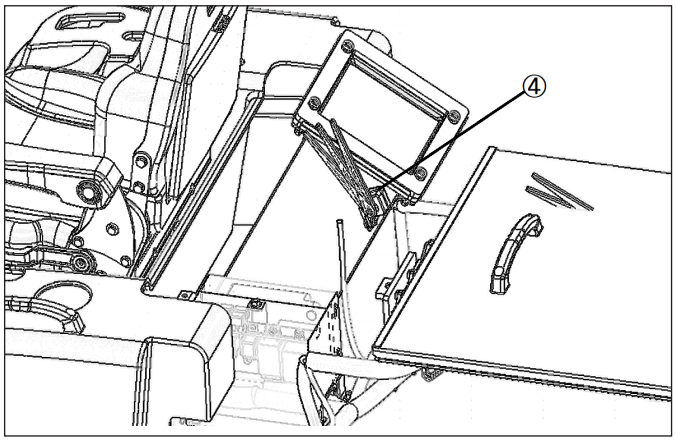

FIG. 2-2

(4) Interrupteur de sécurité

4. NETTOYAGE DU BAC

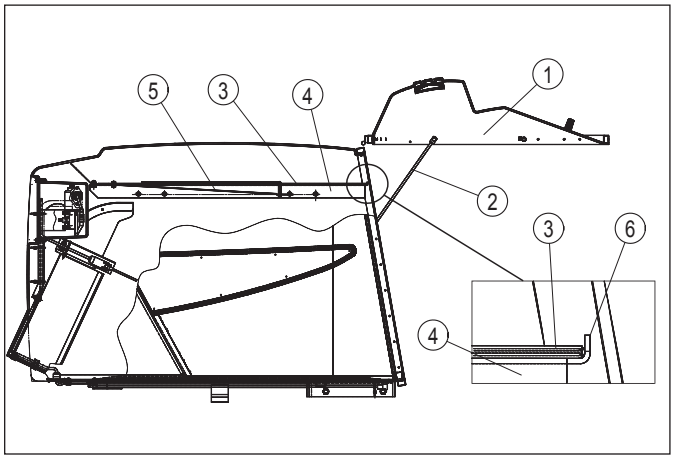

FIG. 2-3

(1) Porte arrière
(2) Crochet arrière
(3) Ensemble du filet du bac
(4) Guide du filet
(5) Plaque de réflecteur
(6) Butée

a. Si le filet du bac est obstrué par de l'herbe, la puissance baisse. Nettoyez-le fréquemment.

b. Ouvrez la porte arrière (1) et retenez-la par le crochet arrière (2). Extrayez le filet du bac (3) et nettoyez-le.

c. Après nettoyage, remettez le filet du bac (3) dans la butée (6), en suivant le guide du filet (4). Assurez-vous que la plaque de réflecteur (5) est positionnée vers l'arrière.

ATTENTION : si le filet du bac et la plaque de réflecteur (5) sont endommagés par un trou, il y a un risque que des objets soient projetés par la porte arrière (1) Réparez les parties endommagées immédiatement.

5. EFFICACITÉ DU RAMASSAGE

IMPORTANT :
- *Gardez le filet arrière toujours propre.*
- *Lorsque vous tondez de l'herbe humide ou haute, le taux de remplissage du bac se réduit. Ralentissez la tondeuse à coupe frontale.*
- *Réglez le capteur de remplissage en conséquence.*
- *Arrêtez de tondre dès que le signal sonore retentit et videz le bac.*

6. PLIAGE DU HAUT DE L'ARCEAU DE SÉCURITÉ

ATTENTION : l'utilisation du châssis supérieur peut uniquement être évitée lorsqu'il n'y a absolument pas de risque de faire un tonneau.

a. Lorsque vous tondez dans des endroits contenant de nombreuses branches, vous pouvez replier l'arceau de sécurité (1).

b. Levez ou déversez le bac (2).

c. Desserrez le boulon/M16x110 (4) et enlevez la goupille/M16x30 (3). Tournez l'arceau de sécurité (1) vers l'arrière de la machine. Serrez correctement les boulons et les écrous.

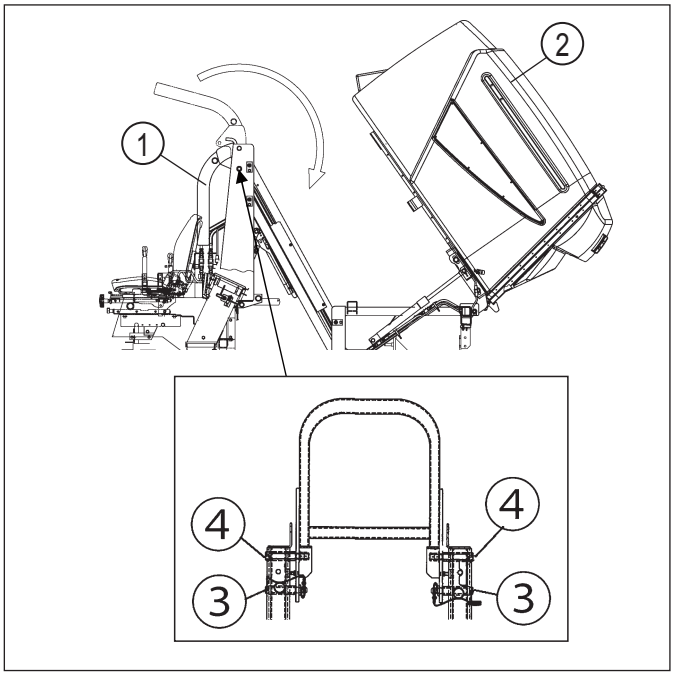

FIG. 2-4

(1) Arceau de sécurité (3) Goupille
(2) Bac (4) Boulon/M16x120

7. SIGNAL SONORE INDIQUANT UN BAC PLEIN

a. Lorsque le conteneur est rempli, un signal sonore se fait entendre.

8. RÉGLAGE DE LA TIGE PIVOT

a. Si l'herbe se concentre sur le côté droit du bac, étendez la tige pivot (1). Si l'herbe se concentre sur le côté gauche du bac, écourtez la tige pivot.

b. Pour régler la tige pivot, enlevez le coude (3) du côté de la plaque pivot (2) et desserrez le contre-écrou du coude (3).

c. Après réglage, assemblez le coude (3) et serrez le contre-écrou.

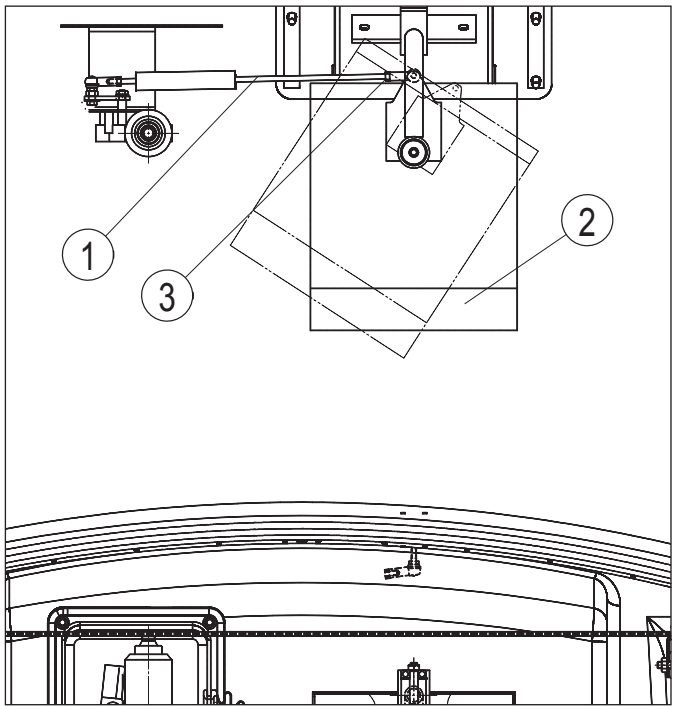

FIG. 2-5

(1) Tige pivot (2) Capot pivot (3) Coude

9. DÉVERSEMENT DE L'HERBE

a. Assurez-vous de vous garer sur un sol dur horizontal pour déverser l'herbe du bac.

AVERTISSEMENT : ne déversez pas l'herbe dans une zone en pente, car l'équilibre ne peut être maintenu lorsque vous levez ou déversez le bac.

CHAPITRE 3. INSPECTION ET MAINTENANCE DES COMPOSANTS PRINCIPAUX

1. INSPECTION DES FLEXIBLES HYDRAULIQUES

a. Quand vous actionnez le bac, vérifiez qu'il n'est pas en contact avec des flexibles hydrauliques et qu'aucun flexible n'est tiré.

b. Si un flexible hydraulique est endommagé, remplacez-le aussitôt.

DANGER : il est dangereux d'utiliser la tondeuse à coupe frontale avec un flexible hydraulique endommagé.
Le bac risquerait de tomber ou un flexible pourrait éclater soudainement.

2. POINTS DE GRAISSAGE

Graissez périodiquement les points mentionnés ci-dessous.
(De même du côté opposé)

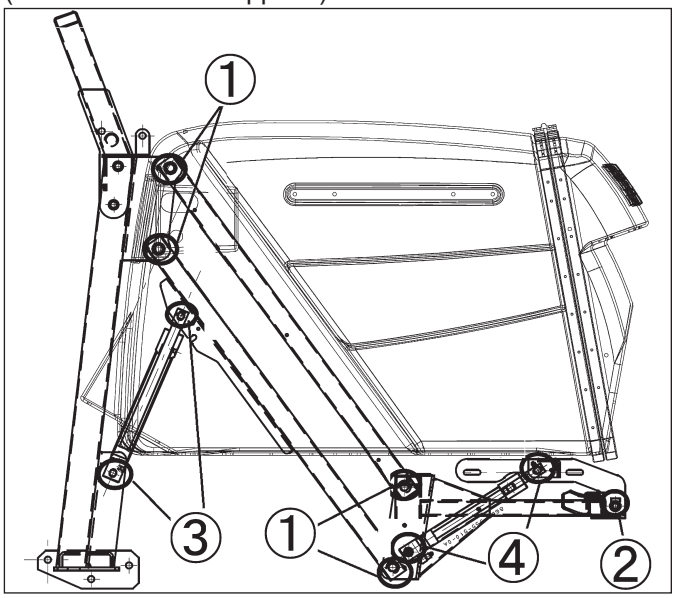

FIG. 3-1

DANGER : lorsque vous graissez le vérin de levage, assurez-vous que le bac de ramassage est relevé et bloquez le vérin de levage de l'autre côté avec des blocages de vérin. Il est dangereux de graisser sans blocage de vérin.

Réf. N°	Points de remplissage	Lubrifiants	Quantité : litres
1	Tringle de levage	Graisse	Injectez jusqu'à ce que la graisse déborde
2	Tringle de déversement		
3	Vérin de levage		
4	Vérin de déversement		

3. TABLEAU D'INSPECTION PÉRIODIQUE

○ : Inspection, appoint et réglage ● : Remplacement

Points de contrôle	Avant utilisation	Intervalles d'inspection et d'entretien (heures d'utilisation)					Intervalles suivants	Critères
		50	100	150	200	250		
Points de graissage		○	○	○	○	○	Graissez toutes les 50 heures.	
Boulons et écrous	○							Le serrage doit être correct.
Goupilles et clips	○							Doivent être présents et non déformés.
Filet arrière	○							Ne doit présenter aucune obstruction.

IMPORTANT :
- *Les intervalles d'entretien mentionnés ci-dessus s'appliquent à des conditions normales d'utilisation. Si les conditions de travail sont plus rudes, il faut effectuer les entretiens plus souvent.*
- *Si un savoir-faire ou un outil particulier est requis, ou si vous éprouvez des difficultés à effectuer l'entretien, consultez votre agent ISEKI.*

CHAPITRE 4. REMISAGE DU BAC

Si le bac est remisé pour une période prolongée, procédez préalablement à son entretien en suivant les instructions ci-dessous :

a. Nettoyez le bac. Veillez particulièrement à enlever l'herbe et la saleté du filet.

b. Enlevez l'herbe et tout autre objet emmêlé autour de la tringle et du flexible hydraulique.

c. Éliminez toute trace de rouille et effectuez des retouches aux endroits où la peinture est écaillée avec la peinture fournie par ISEKI.

d. Veillez à remonter correctement toutes les pièces démontées.

e. Les goupilles et clips perdus doivent être remplacés par de nouvelles pièces.

f. Vérifiez que toutes les pièces sont en bon état et réparez ou remplacez les pièces endommagées par des neuves, en vue de la prochaine utilisation.

IMPORTANT : Utilisez toujours des pièces d'origine ISEKI lorsque vous procédez à un remplacement.

g. Graissez tous les points de graissage.

h. Tous les boulons et écrous desserrés doivent être resserrés correctement, et ceux qui ont été perdus doivent être remplacés par des pièces neuves.

i. Remisez le bac dans un endroit sec, sur des cales en bois et couvrez-le d'une bâche goudronnée ou d'un équivalent.

ATTENTION : lorsque vous remisez le bac fixé à la tondeuse à coupe frontale, veillez à l'abaisser au maximum afin d'éviter les accidents provoqués par la manipulation du levier de levage ou de déversement par un enfant ou une personne non autorisée.

CHAPITRE 5. DÉPANNAGE

Pannes	Causes probables	Solutions
Le taux de remplissage du bac est insuffisant	• Le filet du bac est obstrué • L'ouverture est obstruée par de l'herbe. • Le plateau de coupe est obstrué par de l'herbe. • Le régime moteur est trop bas. • La puissance du moteur est insuffisante ou surchauffe. • L'herbe est trop humide. • L'herbe est trop haute. • La vitesse de déplacement est trop élevée. • L'herbe est trop dense. • Le capteur de remplissage est mal réglé. • Le ventilateur de la turbine est endommagé.	• Nettoyez. • Enlevez l'herbe accumulée. • Enlevez l'herbe accumulée. • Tondez à grande vitesse ( ). • Vérifiez l'huile moteur, le filtre à air, le liquide de refroidissement et nettoyez la grille du radiateur et le filtre à carburant • Attendez que l'herbe soit sèche. • Essayez de tondre en deux étapes. • Ralentissez suffisamment. • Essayez de tondre en deux étapes. • Réglez-le convenablement. • Consultez votre agent ISEKI.
Le bruit et les vibrations sont excessifs	• Les boulons et écrous sont desserrés. • L'ancrage des tringles de levage et de déversement du bac est mauvais. • L'attache du flexible hydraulique est desserrée. • Les tringles de levage et de déversement du bac sont mal graissées. • Oubli d'assemblage de la rondelle en caoutchouc sur la partie haute du vérin de levage.	• Resserrez-les convenablement. • Vérifiez et consultez votre agent ISEKI si nécessaire. • Fixez-la convenablement • Injectez de la graisse dans les tringles de levage et de déversement du bac. • Assemblez la rondelle en caoutchouc.
Le bac de ramassage ne bouge pas	• Les tringles de levage et de déversement du bac sont mal graissées. • Erreur de montage du flexible hydraulique • Le régime moteur est trop bas. • Le système hydraulique est défectueux.	• Injectez de la graisse dans les tringles de levage et de déversement du bac. • Vérifiez et corrigez. • Augmentez le régime moteur • Consultez votre agent ISEKI.

BRUIT ET VIBRATIONS

BRUIT :

			SF237+SCMB60 +SBC950	SF225+SCMA54 +SBC950
Niveau d'émission niveau sonore (L_{WA})	Valeur garantie	dB (A)	–	105
	Valeur mesurée	dB (A)	110	–
	Incertitude concernant K	–	0,75	–
	Code de test		EN ISO 5395-1:2013	2000/14/EC amendée par 2005/88/EC
Niveau de pression sonore à l'oreille de l'utilisateur (L_{pA})	Valeur mesurée	dB (A)	102	91
	Incertitude concernant K	–	2,13	1,20
	Code de test		EN ISO 5395-1:2013	

VIBRATIONS :

			SF237+SCMB60 +SBC950	SF225+SCMA54 +SBC950
Vibration de la main / du bras	Valeur mesurée	m/s^2	0,84	1,04
	Incertitude concernant K	–	0,17	0,92
Vibration de tout le corps W12 ISEKI	Valeur mesurée	m/s^2	0,38	0,29
	Incertitude concernant K	–	0,12	0,11
Code de test			EN ISO 5395-1:2013 /A1:2018	

DÉCLARATION DE CONFORMITÉ UE

Déclaration d'origine

ISEKI & CO., LTD.
700 Umaki-cho, Matsuyama-shi, Ehime-ken
799-2692 Japon

Cette déclaration de conformité est émise sous la seule responsabilité du fabricant.

Appellation générale : dispositif polyvalent
Fonction : entretien du sol

SF237F **SCMA54** **SCMB60** **SCMB60-H** **SSM54** **SBC950F3**	Numéros de série, à partir de et après	**SF237F : 000001** **SCMA54-SF235 : 100001** **SCMB60-SF235 : 100001** **SCMB60-SF237H : 100001** **SSM54-SF235 : 000001** **SBC950F3 : 000001**

L'objet de la déclaration décrit ci-dessus est conforme à la législation d'harmonisation de l'Union applicable :

2006/42/EC Directive « Machines »

Référence aux normes harmonisées pertinentes : EN ISO 5395-1: 2013
EN ISO 5395-1: 2013 /A1:2018
EN ISO 5395-3: 2013
EN ISO 5395-3:2013 / A1:2017
EN ISO 5395-3: 2013 /A2:2018

et satisfait aux dispositions des directives suivantes :

2014/30/EU Directive « CEM »

Référence aux normes harmonisées pertinentes : EN ISO14982: 2009

Personne autorisée à compiler le fichier technique dans l'UE : **N.V. ISEKI EUROPE S.A.**
Planet II, Leuvensesteenweg 542-C1
1930 Zaventem Belgique

Lieu et date d'émission
Ehime 05/01/2021

S. Okamoto

Suguru OKAMOTO
General Manager
Tractor Engineering Department
ISEKI & CO., LTD.

Cette déclaration de conformité est invalidée si la machine est modifiée sans le consentement préalable du fabricant.

DÉCLARATION DE CONFORMITÉ UE

Déclaration d'origine

ISEKI & CO., LTD.
700 Umaki-cho, Matsuyama-shi, Ehime-ken
799-2692 Japon

Cette déclaration de conformité est émise sous la seule responsabilité du fabricant.

Appellation générale : dispositif polyvalent
Fonction : entretien du sol

SF225F **SCMA54** **SSM54** **SBC950F3**	Numéros de série, à partir de et après	**SF225F : 000001** **SCMA54-SF235 : 100001** **SSM54-SF235 : 000001** **SBC950F3 : 000001**

L'objet de la déclaration décrit ci-dessus est conforme à la législation d'harmonisation de l'Union applicable :

2006/42/EC Directive « Machines »

Référence aux normes harmonisées pertinentes : EN ISO 5395-1: 2013
EN ISO 5395-1: 2013 /A1:2018
EN ISO 5395-3: 2013
EN ISO 5395-3:2013 / A1:2017
EN ISO 5395-3: 2013 /A2:2018

et satisfait aux dispositions des directives suivantes :

2014/30/EU Directive « CEM »

Référence aux normes harmonisées pertinentes : EN ISO14982: 2009

2000/14/EC amendée par 2005/88/EC

Type de machine : tondeuses à gazon, selon la définition se trouvant dans l'élément 32 de l'Annexe II, 2000/14/EC. Procédure appliquée pour évaluer la conformité : Annexe VI, 2000/14/EC.

Niveau de pression sonore :	Mesuré	Garanti
SF225F équipé d'accessoires dont la largeur de coupe est > 120 cm	**104,10 dB (A)**	**105 dB (A)**

Puissance du moteur SF225F ISEKI E3112-XG02 (Diesel) 16,3 kW à 2 600 min^{-1}

Organisme notifié : **TÜV Rheinland LGA Products GmbH**
Tillystraße 2, 90431 Nuremberg, Allemagne

Organisme notifié Nº : 0197

Personne autorisée à compiler le fichier technique dans l'UE : **N.V. ISEKI EUROPE S.A.**
Planet II, Leuvensesteenweg 542-C1
1930 Zaventem Belgique

Lieu et date d'émission
Ehime 05/01/2021

S. Okamoto

Suguru OKAMOTO
General Manager
Tractor Engineering Department
ISEKI & CO., LTD.

Cette déclaration de conformité est invalidée si la machine est modifiée sans le consentement préalable du fabricant.

EU-CONFORMITEITSVERKLARING

Oorspronkelijke verklaring

ISEKI & CO., LTD.
700 Umaki-cho, Matsuyama-shi, Ehime-ken
799-2692 Japan

De conformiteitsverklaring is onder de verantwoordelijkheid van de fabrikant afgegeven.

Algemene aanduiding: Universele machine
Functie: Grondbewerking

SF237F **SCMA54** **SCMB60** **SCMB60-H** **SSM54** **SBC950F3**	vanaf en na serienummer	**SF237F: 000001** **SCMA54-SF235: 100001** **SCMB60-SF235: 100001** **SCMB60-SF237H: 100001** **SSM54-SF235: 000001** **SBC950F3: 000001**

Het hierboven beschreven voorwerp is conform de relevante harmonisatiewetgeving van de Unie:

2006/42/EC Machinerichtlijn
Verwijzing naar betreffende geharmoniseerde normen: EN ISO 5395-1: 2013
EN ISO 5395-1: 2013 /A1:2018
EN ISO 5395-3: 2013
EN ISO 5395-3: 2013 /A1:2017
EN ISO 5395-3: 2013 /A2:2018

voldoet ook aan de bepalingen van de volgende richtlijnen:

2014/30/EU EMC-richtlijn
Verwijzing naar betreffende geharmoniseerde normen: EN ISO14982: 2009

Bevoegde (rechts)persoon voor het samenstellen van het technische bestand in de EU:

N.V. ISEKI EUROPE S.A.
Planet II, Leuvensesteenweg 542-C1
1930 Zaventem België

Plaats en datum van afgifte
Ehime 05/01/2021

S. Okamoto

Suguru OKAMOTO
Algemeen Directeur
Afdeling Tractor Engineering
ISEKI & CO., LTD.

Deze conformiteitsverklaring komt te vervallen wanneer machines zonder de voorafgaande goedkeuring van de fabrikant worden gewijzigd.

EU-CONFORMITEITSVERKLARING

Oorspronkelijke verklaring

ISEKI & CO., LTD.
700 Umaki-cho, Matsuyama-shi, Ehime-ken
799-2692 Japan

De conformiteitsverklaring is onder de verantwoordelijkheid van de fabrikant afgegeven.

Algemene aanduiding: Universele machine
Functie: Grondbewerking

SF225F **SCMA54** **SSM54** **SBC950F3**	vanaf en na serienummer	**SF225F: 000001** **SCMA54-SF235: 100001** **SSM54-SF235: 000001** **SBC950F3: 000001**

Het hierboven beschreven voorwerp is conform de relevante harmonisatiewetgeving van de Unie:

2006/42/EC Machinerichtlijn
Verwijzing naar betreffende geharmoniseerde normen: EN ISO 5395-1: 2013
EN ISO 5395-1: 2013 /A1:2018
EN ISO 5395-3: 2013
EN ISO 5395-3: 2013 /A1:2017
EN ISO 5395-3: 2013 /A2:2018

voldoet ook aan de bepalingen van de volgende richtlijnen:

2014/30/EU EMC-richtlijn
Verwijzing naar betreffende geharmoniseerde normen: EN ISO14982: 2009

2000/14/EC aangepast met 2005/88/EC
Machinetype: gazonmaaiers, volgens de definitie bij punt 32 van Bijlage II, 2000/14/EC.
Procedure die van toepassing is op de beoordeling van de conformiteit: Bijlage VI, 2000/14/EC.

Geluidsniveau:	Gemeten	Gegarandeerd
SF225F uitgerust met accessoires met een maaibreedte van > 120 cm	**104,10 dB (A)**	**105 dB (A)**

Motorvermogen: SF225F ISEKI E3112-XG02 (diesel) 16,3 kW bij 2.600 min^{-1}

Aangemelde instantie: **TÜV Rheinland LGA Products GmbH**
Tillystraße 2, 90431 Nürnberg, Duitsland

Nr. aangemelde instantie: 0197

Bevoegde (rechts)persoon voor het samenstellen van het technische bestand in de EU:

N.V. ISEKI EUROPE S.A.
Planet II, Leuvensesteenweg 542-C1
1930 Zaventem België

Plaats en datum van afgifte
Ehime 05/01/2021

S. Okamoto

Suguru OKAMOTO
Algemeen Directeur
Afdeling Tractor Engineering
ISEKI & CO., LTD.

Deze conformiteitsverklaring komt te vervallen wanneer machines zonder de voorafgaande goedkeuring van de fabrikant worden gewijzigd.

ISEKI France S.A.S - ZAC des Ribes
27, avenue des frères Montgolfier - CS 20024
63178 Aubière Cedex
Tél. 04 73 91 93 51 - Fax. 04 73 90 23 11
E-mail : info@iseki.fr - www.iseki.fr