NOTICE D'EMPLOI

Épandeur

S805

Avertissement !

Lire et assimiler la totalité de ce manuel avant d'utiliser cet appareil.

Yvan Béal - 21, av. de l'Agriculture - B.P. 16
Z.I. du Brézet - 63014 Clermont-Ferrand Cedex 2
Tél : 04 73 91 93 51 - Télécopie : 04 73 90 23 11
www.yvanbeal.fr - E-mail : info@yvanbeal.fr
R.C.S. Clermont-Fd B 304 973 886 S.A.S. au capital de 612 000 €

01-00964-111005

DONNEES TECHNIQUES DE LA MACHINE

MACHINE	**Epandeur**
MODELE et VERSION	
	S805
ALIMENTATION	**Prise de force du tracteur (PTO)**
N° de MATRICULE	.....
VENDEUR	.....
DATE DE LIVRAISON	...../...../.....
PROPRIETAIRE	.....

DONNEES DU MANUEL

DATE DE REDACTION	**25/09/2001**

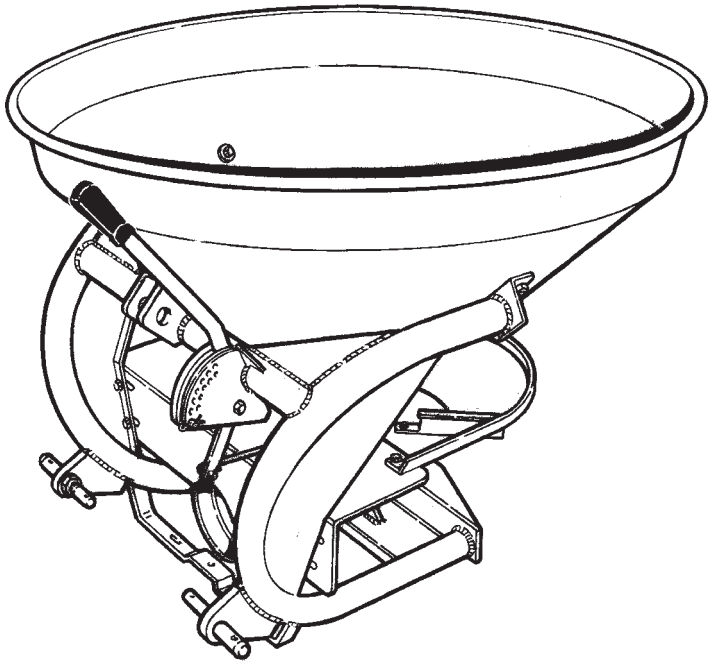

Questa parte del Manuale deve essere completata al momento della consegna; è importante citare i numeri sopra riportati in ogni comunicazione con il vostro rivenditore

EPANDEUR D'ENGRAIS mod. S

1 INTRODUCTION....4
2 GARANTIE....4
3 DECLARATION DE CONFORMITE....4
4 PLAQUE D'IDENTIFICATION....5
5 SIGNAUX DE DANGER....5
6 DESCRIPTION DE L'EPANDEUR D'ENGRAIS....6
7 NORMES DE SECURITE....6
8 MODE D'EMPLOI DE LA MACHINE....7
9 MONTAGE DE L'EPANDEU D'ENGRAIS....8
10 ATTELAGE AU TRACTEUR....9
11 CHARGEMENT DE LA CUVE....10
12 REGLAGE DEBIT....10
13 REGLAGE DES PALETTES....10
14 EPANDAGE ORIENTABLE....10
15 ACCESSOIRES....11
16 ENTRETIEN....13
17 ARRET PROLONGE....13
18 TRANSPORT DE LA MACHINE....14
19 CARATTERISTICHE TECNICHE....14
20 DEMOLITION DE LA MACHINE....14
21 FICHE DE REGLAGE....15
22 PIECES DETACHEES....17

1 INTRODUCTION

Ce manuel est une partie intégrante de la machine, il contient les renseignements nécessaires au fonctionnement et à l'entretien de celle-ci.

Les utilisateurs et le personnel chargé del'entretien sont priés de lire ce livret avant d'utiliser la machine ou d'effectuer l'entretien.

Ce livret, ou sa copie, doit toujours être à portée de main de l'utilisateur.

Nous vous conseillons de contacter l'entreprise productrice pour tous vos besoins de renseignements concernants les accessoires et les pièces détachées.

Attention à ce symbole; il indique les opérations les plus dangereuses.

2 GARANTIE

La garantie est valable 12 mois à compter de la date d'achat. La garantie échoit quand l'utilisation de la machine est inappropriée. La garantie échoit dans le cas où les instructions de ce livret n'aient pas été respectées, ou si des pièces de rechange non originales vienent montées sur l'appareil. La garantie ne couvre pas les dommages déterminés par des événements naturels (inondations, grêles...)

Le tribunal de Padoue est compétent pour toute controverse.

3 DECLARATION DE CONFORMITE

La déclaration originale, signée et authentifiée, est jointe au manuel, pour demontrer que les machines ont été construites en conformité avec des normes précises de sécurité et de construction.

4 PLAQUE D' IDENTIFICATION

La plaque d'identification de la machine portant toutes les données est placée sur le carter de protection. (Fig. 1)

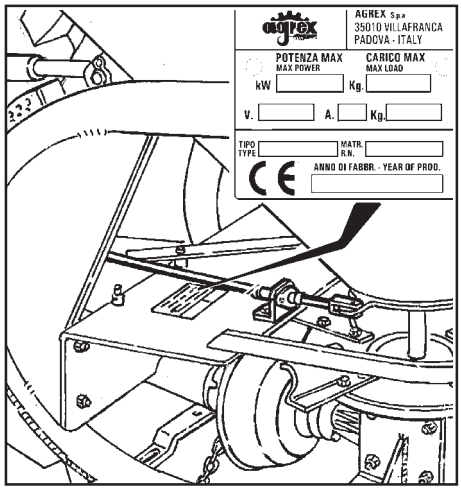

Fig. 1

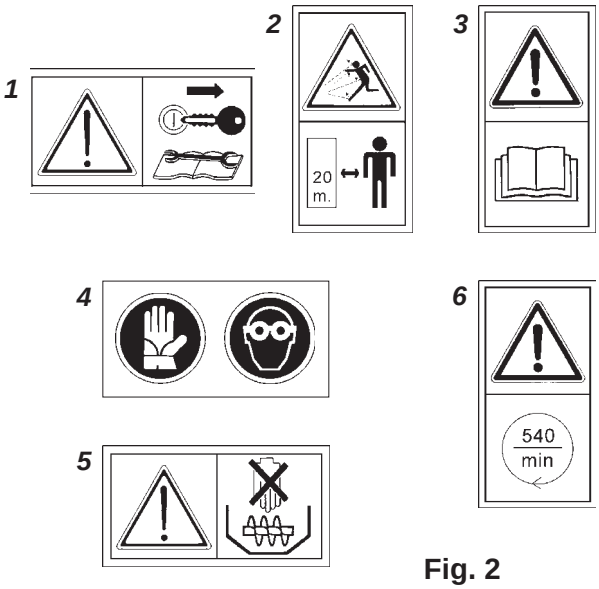

Fig. 2

5 SIGNAUX DE DANGER

Les étiquettes de la fig.2 sontsituées sur la trémie, sur le châssis et sur le groupe pendulaire comme indiqué par la fig. 3.

DESCRIPTION DES PLAQUES

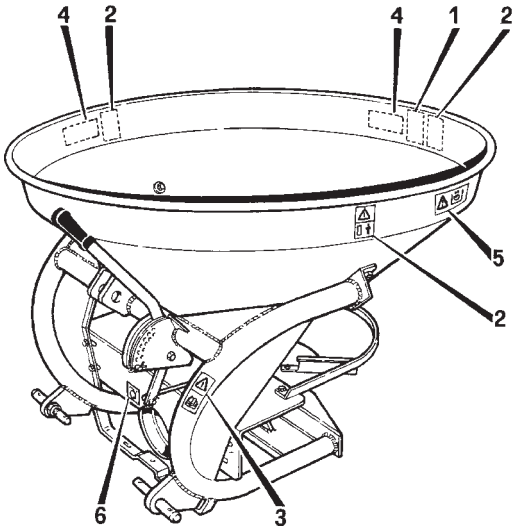

1 - Attention, avant d'effectuer l' entretien, enlevez la clé de contact du tracteur et lisez le manuel d'emploi et entretien

2 - Attention, gardez vos distances, risque de projections du produit.

3 - Attention, lisez soigneusement le livret manuel d'emploi et entretien

4 - Utilisez toujours les gants et la masque de protection

5 - Attention, interdiction d'introduire les mains près des éléments tournants quand la machine est en marche.

6 - Vitesse de rotation en nombre de tours par minute.

Les plaques et les symboles de danger doivent être toujours propres et en bon état; iremplacez-les lors qu'ils sont détériorés avec d'autres d'origine en les demandant à la maison constructrice.

6 DESCRIPTION DE L'EPANDEUR D'ENGRAIS

Il s'agit d'un épandeur de produits granulaires, secs ou humides, à action centrifuge. Il peut être monté sur des machines automotrices ou tractées. L'action centrifuge est engendrée par la rotation d'un disque portant 4 ailettes situées sur la circonférence.

La machine est composée de (fig.4):

1 - disque épandeur avec palettes
2 - châssis
3 - trémie de chargement

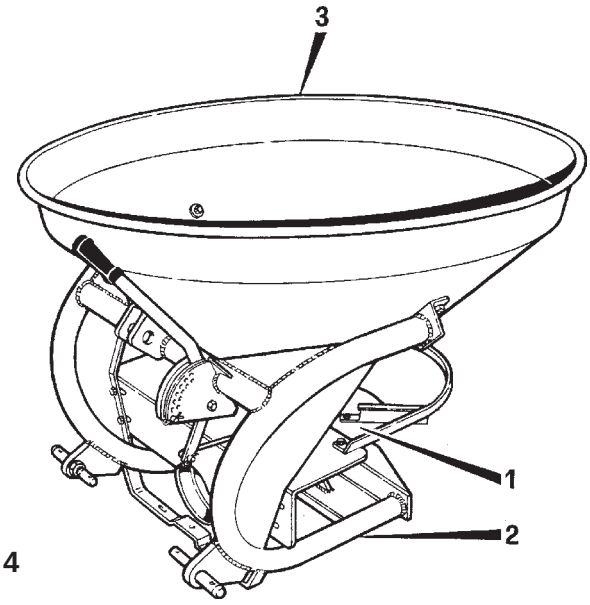

Fig. 4

7 NORMES DE SECURITE

COMMENT EVITER LES ACCIDENTS

Afin d'éviter les accidents il faut faire attention aux indications inscrites sur les étiquettes apposées sur la machine et lire attentivement ce manuel.

Faire toujours attention qu'il n'y ait ni gens (surtout des enfants) ni animaux dans la zone d'action de l'épandeur d'engrais.

Pendant le travail utilisez toujours des vêtements adhérents et bien fermés, des chaussures de sécurité, des gants de protection et la masque si l'on épand de l'engrais en poudre surtout avec du vent.

Lors des déplacements ne laissez jamais la prise de force enclenchée.

Quand la machine ne travaille pas, arrêter le moteur du tracteur, tirer le frein de stationnement, désenclencher la prise de force et abaisser l'épandeur d'engrais au sol.

N’ effectuez pas l’ entretien quand la machine est en marche.

N’effectuez aucune opération d’entretien quand la machine est attelée aux trois points du tracteur sans avoir bien bloqué l’épandeur d’engrais car une descente subite de l’appareil est toujours possible.

Avant de relier la prise de force assurez vous que le nombre de tours soit celui pré-établi..

Pour la circulation routière il faut respecter les les prescriptions du Code de la Route du pays dans lequel l’on se trouve.

Il est interdit de transporter des personnes soit pendant le travail que pendant les déplacements

Niveau sonore inférieur à 70 dB

Nous rappelons qu’un utilisateur prudent est la milleure sécurité contre tles accidents.

8 MODE D’EMPLOI DE LA MACHINE

La machine peut être attelée à n'importe quel type d'automotrice ou de tracteur de puissance appropriée

La machine ne doit être mise en marche que en plein air et dans des conditions de visibilité telles que l’on puisse voir le jet du produit.

USAGE INTERDIT

La machine doit être destinée exclusivement à l’usage pour lequel elle a été conçue.

Ne pas enlever les protections.

No pas modifier les parties de la machine

Ne pas approcher les mains, les bras ou d’autres parties du corps aux parties tournantes de la machine..

Ne jamais charger la trémie avec des produits mouillés; la machine peut se boucher

Il est absolument interdit d’utiliser l’épandeur d’engrais pour épandre des pierres, verres et matériaux ferreux car ils pourraient abîmer la machine.

L'épandeur d'engrais ne peut être utiliser par des personnes ayant des handicaps..

L'épandeur d'engrais ne peut être utiliser par des personnes ayant moins de 18 ans.

9 MONTAGE DE L’EPANDEUR D’ENGRAIS

Cette opération demande une grande attention de la part des opérateurs qui devront avoir connaissance des dangers et des précautions à prendre pour effectuer le montage. T**outes les opérations devront être effectuées selon les indications de ce manuel et en observant les normes de securité**. Il faut aussi utiliser des gants de protection ainsi que des outils adéquats.

1 - Fixer le boîtier (1) sur le châssis (T).

2 - Monter le disque épandeur (2) sur l’arbre de trasmission (1) et le bloquer avec la cheville placée à cet effet.

3 - Fixer le carter de protection (3) au châssis (T).

4 - Insérer dans l'ordre suivant sur l'arbre du groupe de transmission, l'anneau seeger, la rondelle de soutien des disques, et les deux disques de réglage, la trémie et la douille guide agitateur comme sur le croquis détaillé au point (4).

5 - Monter le levier d'ouverture de l'engrais (5) et relier le tirant d'ouverture au disque à deux orifices.

6 - Fixer l'agitateur (6) sur l'arbre du groupe de transmission.

7 - Monter le levier de réglage de l'épandage (7) et le relier au disque à trois orifices.

8 - Monter l'arc de protection disque et le soutien (8), en le fixant sur le carter et sur la trémie.

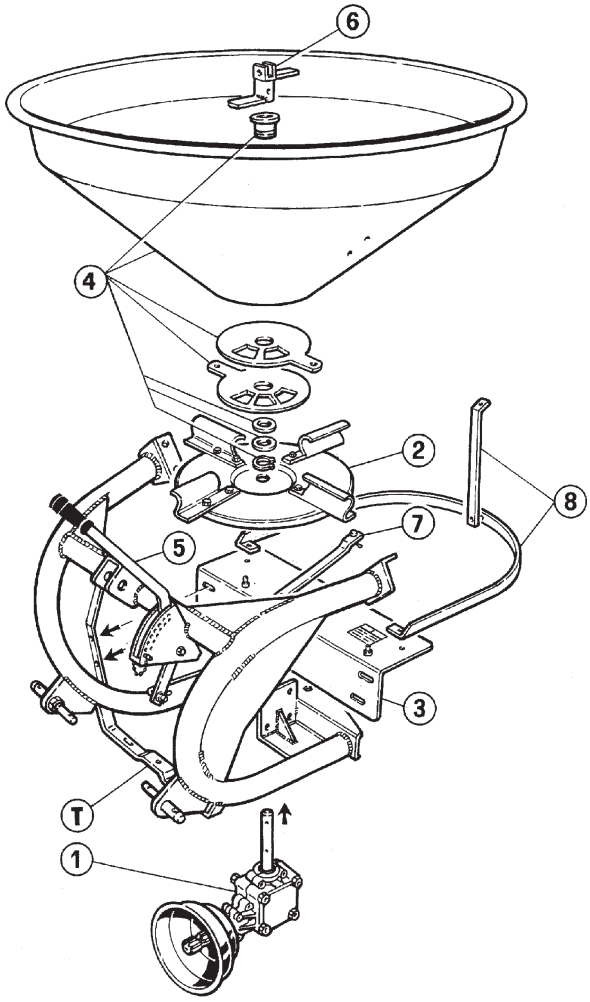

10 ATTELAGE AU TRACTEUR

Cette opération doit être effectuée avec le tracteur arrêtè, la prise de force désenclenchée et le frein de stationnement inséré.

Appliquez les barres inférieures du bras élévateur du tracteur dans les points d'attelage inférieurs de l'épandeur d'engrais (fig.9) et insérez les goupilles de sécurité.

Reliez le troisième point d'attache au bras de fixation avec le goujon et la goupille de sécurité.

Embrayez l'arbre à cardan en vous assurant d'avoir déclenché le cliquet de verrouillage.

Bloquez les bras inférieurs des trois points du tracteur avec les supports de fermeture afin d'augmenter la stabilité. (Fig.9)

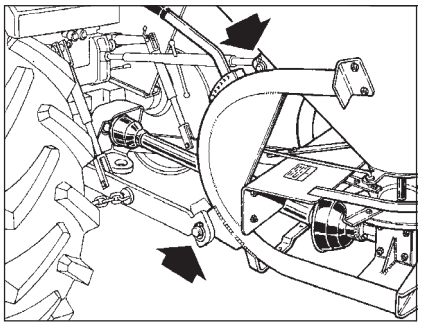

Fig.9

Réglez la longueur de l'attelage au troisième point de façon à ce qu'en position de travail l'épandeur d'engrais soit à l'horizontale à 70-80 cm. du sol (fig.10).

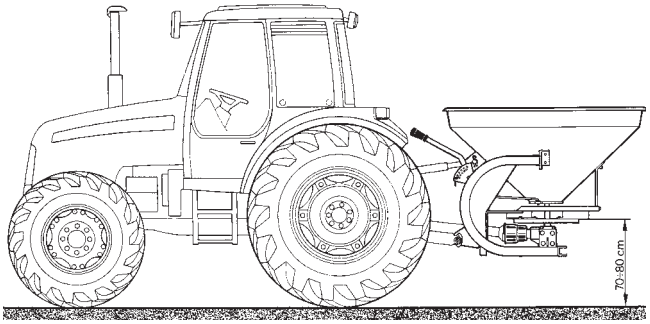

Fig.10

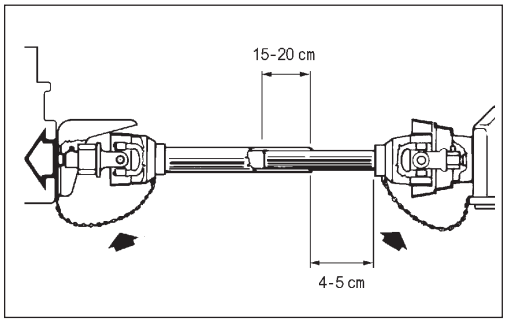

Fig.11

Quand le cardan se trouve dans la position d'extension maximum, les deux tubes doivent se superposer de 15 -20 cm au moins. Quand il est dans la position de raccourcissement maximum, le jeu minimum doit être de 4 - 5 cm pour éviter que la partie intérieure se heurte contre celle extérieure (fig.11). (Lisez attentivement le mode d'emploi du cardan).

11 CHARGEMENT DE LA TREMIE

Avant de charger la trémie il faut éteindre l'auto-motrice ou le tracteur et insérer le frein de stationnement.

La même personne qui charge la trémie doit arrêter le moteur du tracteur avant d'effectuer cette opération.

12 REGLAGE DEBIT

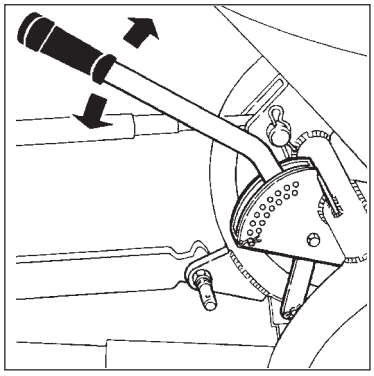

En agissant sur le levier placé à côté de l'attelage au troisième point, on peut augmenter ou diminuer la quantité de produit à épandre. En poussant le levier vers le bas on augmente la quantité, en tirant vers le haut on diminue la quantité jusqu'à l'arrêt du débit.

13 REGLAGE DES PALETTES

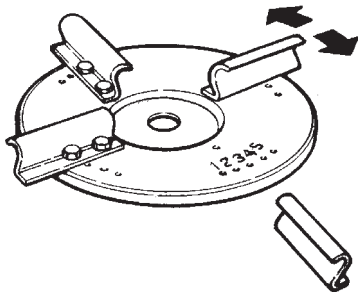

Selon le poids spécifique de l'engrais à épandre, pour avoir une quantité uniforme soit à droite qu'à gauche, on peut orienter les palettes en les déplaçant sur les trous appropriés 1-2-3-4-5. En principe la position des palettes doit être sur le trou N°3. En les déplaçant vers le trou N° 1 on augmente l'épandage sur la gauche du conducteur du tracteur. En les déplaçant vers le trou N. 5 on augmente l'épandage vers sa droite.

14 EPANDAGE ORIENTABLE

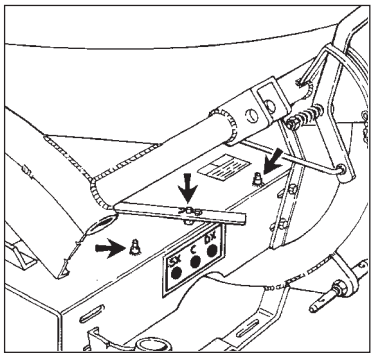

Un simple déplacement du levier inférieur permet d'orienter l'épandage à la droite ou à la gauche du conducteur du tracteur. Le levier a trois trous; en le bloquant sur le trou central l'on obtient un épandage uniforme, en le bloquant sur les autres trous l'on obtient un épandage localisé à droite ou à gauche.

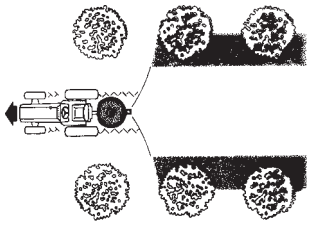

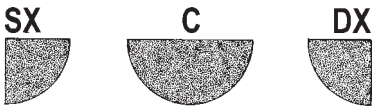

15 ACCESSOIRES

L'epandeur d'engrais peut être équipé des accessoires suivants:

- Agitateur articulé pour engrais poudreux (Fig.12)
- Commande à distance mécanique (Fig.13)
- Déflecteur pour l'épandage du sel (Fig.14)
- Appareil pour épandage localisé (Fig.15)

AGITATEUR ARTICULE POUR ENGRAIS POUDREUX

Cet accessoire permet d'épandre des engrais en poudre ou humides. Sa fonction est de bouger l'engrais à l'entrée de l'orifice d'écoulement.

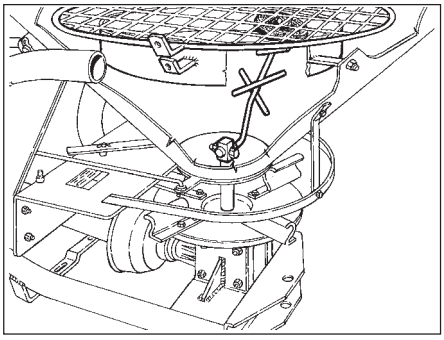

Fig.12

COMMANDE À DISTANCE MÉCANIQUE

Cet accessoire est fourni sur demande. Il est composé de un câble en acier de mt. 2.5 relié au levier d'ouverture. Cela permet de contrôler l'ouverture du poste de conduite du tracteur pour garantir à l'opérateur une plus grande praticité et sécurité de travail.

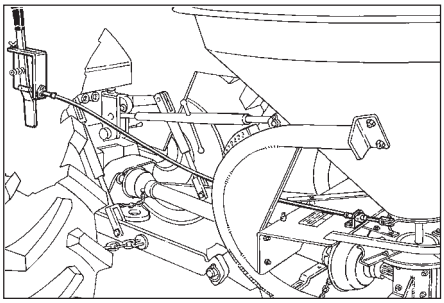

Fig.13

DEFLECTEUR POUR L'EPANDAGE DU SEL

Il s'agit de un secteur en cône d'acier avec deux soutiens latéraux réglables qui permet de limiter l'épandage du produit dans la zone sous la trémie.

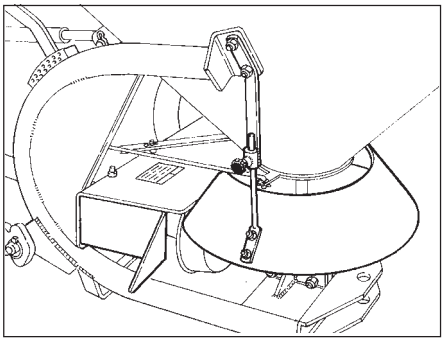

Fig.14

APPAREIL POUR EPANDAGE LOCALISE

Il est composé de deux coquilles en acier qui entourent le disque épandeur, permettant un épandage précis et localisé.

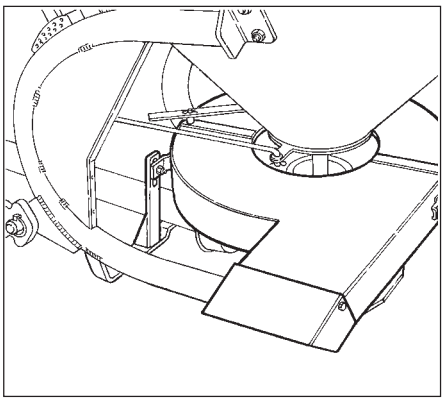

Fig.15

16 ENTRETIEN

Avant d'effectuer l'entretien ou de remplacer les pièces détachées, il faut arrêter le tracteur, désenclencher la prise de force et s'assurer que l'épandeur ne puisse descendre.

Ne pas effectuer aucune opération sur la machine avec le tracteur en marche.

Il faut observer strictement les indications de ce manuel.

Avant tous travaux d'entretien ou contrôle, nettoyer toujours la zone de travail. N'utiliser qu'un outillage approprié et mettre des gants de protection.

ENTRETIEN DE ROUTINE

Avant d'utiliser l'épandeur d'engrais, vérifier qu'il n'y ait aucun corps étranger dans la trémie.

A la fin de chaque travail, nettoyer la machine. A la fin de la campagne ou en cas de longues périodes d'arrêt, il est nécessaire de vider complètement la trémie pour éviter que des déchets d'engrais ou d'autres produits peuvent boucher le fond de la trémie ou l'ouverture de chute de l'engrais.

ENTRETIEN PROGRAMME

Toutes les 10 heures de travail:
- graisser les croisillons du cardan

Toutes les 50 heures de travail:
- Contrôler le serrage des vis

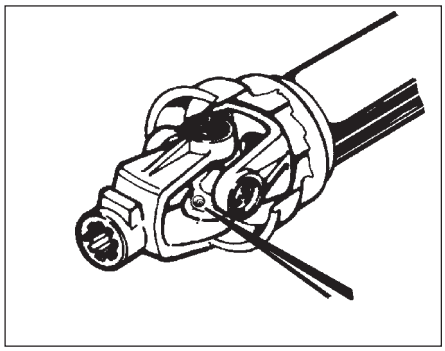

17 ARRET PROLONGE

A la fin de la saison ou en cas de longues périodes d'arrêt:

- laver soigneusement la machine et la sécher
- contrôler attentivement et éventuellement remplacer les parties usagées ou abîmées
- serrer les boulons

Trouver la machine en conditions parfaites lors de la reprise du travail ne pourra constituer qu'un bénéfice pour l'utilisateur.

18 TRANSPORT DE LA MACHINE

La machine est livrée désassemblée dans un emballage de carton et de nylon ; pour son montage il faut donc lire attentivement ce livret d'emploi et d' entretien.

Ne pas jeter l'emballage dans l'environnement, il faut le porter dans les conteneurs prévus à cet effet.

19 CARACTERISTIQUES TECHNIQUES

MODELE	HAUTEUR	LARGEUR	POIDS	CAPACITE
S 805	**110 cm**	**Ø 140 cm**	**119 Kg**	**650 l**

Alimentation Prise de force du tracteur (PTO) 540 tours/min.

Puissance requise 9 Kw

20 DEMOLITION DE LA MACHINE

Lors que la machine ne peut plus être utilisée, il faut la démolir. Afin de priteger l'environnement dans lequel nous vivons et ne pas causer un danger aux personnes, la machine devra être démontée pour une correcte elimination de ses parties.

La demolition devra être effectuée en conformité avec les normes en vigueur dans le pays du démolisseur.

FICHE DE REGLAGE ENGRAIS

Type D'engrais	PTO	Largeur d'épandage (m)	Km/h	Quantité à épandre en Kg/ha à la vitesse indiquée dans la colonne Km/h										
				OUVERTURE										
				1,5	2	2,5	3	3,5	4	4,5	5	5,5	6	6,5
Engrais à gros grain	540	18	1,5		521	955	1564	2460	3597	3930	4450	4850	5475	
			4		216	380	633	984	1445	1572	1770	1945	2194	
			8		112	201	315	442	731	794	890	977	1098	
			12		84	135	209	329	487	528	593	662	741	
			16		55	98	157	251	365	397	445	493	562	
Engrais à grains moyens	540	16	1,5			1195	1147	2752	3594	3985	4336	4587	5042	
			4			486	705	1122	1445	1597	1743	1850	2034	
			8			244	359	563	732	812	881	932	1030	
			12			163	252	381	490	545	589	621	672	
			16			120	174	284	371	407	450	468	505	
Engrais à petits grains	540	12	1,5		448	742	1260	2062	2895	3265	3735	4078	4543	
			4		192	298	515	836	1169	1312	1512	1642	1826	
			8		95	157	265	424	591	664	761	825	928	
			12		62	136	182	287	394	449	515	554	616	
			16		46	80	131	210	295	338	382	420	458	
Engrais à cristallins moyens	540	8	1,5		850	1567	2541	3142	4028	4707	5608	6278	6967	7640
			4		342	641	1029	1270	1640	1900	2250	2523	2804	3071
			8		174	324	513	648	831	956	1135	1278	1412	1539
			12		118	217	346	436	567	647	763	850	944	1034
			16		84	156	265	323	428	531	566	635	708	773
Cyanamide Calcique et similaires	540	10	1,5	427	1167	1719	2546	3144	2870	4464	5207	6677		
			4	170	467	705	1030	1259	1546	1802	2090	2348		
			8	90	231	356	462	633	770	909	1046	1175		
			12	57	155	230	339	423	518	604	698	782		
			16	39	113	174	258	318	390	449	523	585		
Sulfate d'ammonium (Cr)	540	10	1,5	216	879	1438	2165	2770	3423	4059	4764	5222	5864	6288
			4	94	348	579	867	1115	1379	1619	1911	2097	2353	2523
			8	44	178	293	437	563	690	808	957	1043	1141	1259
			12	35	113	187	294	375	458	542	650	702	790	846
			16	24	90	146	222	279	345	408	479	560	587	638
Scorie Thomas	400 500	6	1,5					3522		7841		10384		10787
			6					890		1966		2623		2703
			12					452		835		1312		1353
			19					304		664		861		907

Pour ne pas rendre trop complexe la lecture du tableau nous avons limité celui-ci à quelques exemples qui regroupent les ENGRAIS qui ses différencient entre eux dans le type, la qualité, la forme et le poids spécifique des grains. À cause de ces différences exposées, les données reportées sont seulement a titre indicatif et sans engagement. Ces données du tableau d'épandage s'entendent avec un régime de tours de 500/min et avec le disque d'épandage à une hauteur de 70/80 cm du sol. La vitesse du tracteur peut être différente de celle du tableau, mais il faudra tenir compte qu'en augmentant ou en diminuant la vitesse, il diminue ou il augmente la quantité d'ENGRAIS à épandre par hectare.

FICHE DE REGLAGE SEMENCES

Graines	PTO	Largeur épandage (m)	Ouverture	Vitesse de marche en km/h				
				1,5	4	8	12	16
BLE	500	14	2	419	167	84	55	40
			2,5	678	270	134	89	66
			3	927	371	185	121	92
			3,5	1096	485	242	161	120
AVOINE	500	10	2	322	126	63	41	30
			2,5	533	212	106	70	52
			3	794	316	157	105	76
			3,5	1064	424	211	141	105
SEIGLE	500	15	2	541	213	111	70	54
			2,5	842	331	167	112	85
			3	1154	460	229	152	118
			3,5	1404	562	281	186	140
ORGE	500	12	2	554	221	109	71	55
			2,5	674	269	133	88	67
			3	932	374	185	125	90
			4	1147	458	227	150	112
IVRAIE	500	6	2	75	30	16	11	8
			2,5	217	88	45	30	22
			3	459	183	93	62	46
GRAINE DE NAVET	500	7	2	59	25	12	10	5
			2,5	329	131	64	44	32
			3	655	263	131	88	64
TREFLE ROUGE	500	7	2	87	34	16	11	9
			2,5	301	120	60	40	31
			3	738	297	148	100	73

Quantité à épandre en Kg/ha à la vitesse indiquée dans la colonne Km/h

Pour ne pas rendre trop complexe la lecture du tableau nous avons limité celui-ci à quelques exemples qui regroupent les SEMENCES qui ses différencient entre eux dans le type, la qualité, la forme et le poids spécifique des grains. À cause de ces différences exposées, les données reportées sont seulement a titre indicatif et sans engagement. Ces données du tableau d'épandage s'entendent avec un régime de tours de 500/min et avec le disque d'épandage à une hauteur de 70/80 cm du sol. La vitesse du tracteur peut être différente de celle du tableau, mais il faudra tenir compte qu'en augmentant ou en diminuant la vitesse, il diminue ou il augmente la quantité de SEMENCES à épandre par hectare.

Yvan Béal - 21, av. de l'Agriculture - B.P 16
Z.I. du Brézet - 63014 Clermont-Ferrand Cedex 2
Tél : 04 73 91 93 51 - Télécopie : 04 73 90 23 11
www.yvanbeal.fr - E-mail : info@yvanbeal.fr
R.C.S. B 304 973 886 - S.A.S. au capital de 612 000 €