SEGWAY

01-001584-230524

Tondeuse Robot

Notice de Montage

Navimow Série H

Avertissement !

Lire et comprendre le présent manuel dans son intégralité avant d'utiliser cette machine ou de procéder à son entretien et à son contrôle.
Conserver ce manuel avec soin afin de pouvoir le consulter pour l'utilisation, l'entretien, ou le contrôle de cette machine.

SEGWAY®

Navimow
Manuel de l'utilisateur

Lisez attentivement le manuel de l'utilisateur avant utilisation.
Assurez-vous de bien comprendre toutes les consignes et les avertissements de sécurité.

Version 2.1
04/13/2023

Table des matières

1. Présentation de Navimow 3
   1.1 Introduction 3
   1.2 Avertissement de sécurité 4
   1.3 Contenu de la boîte 6
   1.4 Pièces et fonctions 7
   1.5 Symboles et étiquettes 9
   1.6 Fonctionnement de l'EFLS 10
   1.7 Comment choisir un modèle 11
   1.8 Spécifications 13
2. Configuration et cartographie 15
   2.1 Avant de commencer 15
   2.2 Installer la station de chargement et l'antenne 16
   2.3 Charger et activer la tondeuse 20
   2.4 Configurer la zone de travail 23
   2.5 Essai 27
3. Usage quotidien 28
   3.1 Affichage et contrôle sur la tondeuse 28
   3.2 Signal lumineux 30
   3.3 Tonte 32
   3.4 Application Navimow 34
   3.5 Notifications 36
   3.6 Paramètres (tondeuse) 37
   3.7 Paramètres (application) 41
   3.8 IoT 42
   3.9 Évitement d'obstacles 43
   3.10 Capteur VisionFence (en option) 43
   3.11 Accessoires (en option) 46
4. Maintenance 49
   4.1 Nettoyage 49
   4.2 Remplacer les lames 50
   4.3 Transport 51
   4.4 Batterie 51
   4.5 Alimentation 53
   4.6 Stockage 53
   4.7 Recyclage et élimination en fin de vie 53
   4.8 Autres 54
5. FAQ et résolution des problèmes 55
6. Informations importantes 59
   6.1 Marque de commerce et déclaration légale 59
   6.2 DÉCLARATION DE CONFORMITÉ CE 60
   6.3 DÉCLARATION DE CONFORMITÉ UKCA 61
   6.4 Certifications 62
   6.5 Garantie limitée 64
   6.6 À propos du manuel 67
   6.7 Contactez-nous 67

Bienvenue

Merci d'avoir choisi Navimow !

Avec le système de localisation Exact Fusion (EFLS) et de superbes capacités de déplacement, Navimow peut gérer les pelouses de tous types. Aucun fil de périmètre n'est nécessaire et il est super facile à utiliser, grâce à la connectivité intelligente des applications et au panneau de commande intuitif.
Le ramassage de l'herbe n'est pas nécessaire car les fines tontes de gazon servent d'engrais naturel. Profitez d'une tonte sans soucis et d'une pelouse parfaitement entretenue.

1. Présentation de Navimow

1.1 Introduction

Navimow

Segway Navimow est un système de tonte robotique avancé qui utilise une limite virtuelle, éliminant ainsi le besoin d'un câblage périmétrique compliqué. Facile à utiliser et à gérer, Navimow vous donne plus de temps libre pour faire les choses que vous aimez et une pelouse impeccable sans effort à chaque utilisation.
Navimow contient une tondeuse robotisée, une station de chargement et une antenne GNSS (Global Navigation Satellite System). La tondeuse robotisée et l'antenne GNSS reçoivent simultanément des signaux de positionnement des satellites pour localiser la tondeuse et la zone de travail. La station de chargement charge la tondeuse et transmet le signal de positionnement par satellite reçu par l'antenne GNSS à la tondeuse pour améliorer la précision de positionnement de la tondeuse.

Tondeuse

La tondeuse robotisée est alimentée par une batterie au lithium et peut couper automatiquement l'herbe dans une zone de travail définie. La zone de travail peut être définie en contrôlant à distance la tondeuse via l'application Navimow selon les besoins. Lors de la tonte, la trajectoire de conduite de la tondeuse est automatiquement planifiée par l'algorithme en fonction de la forme de la zone de travail pour obtenir la plus grande efficacité de tonte. Si toute la pelouse ne peut pas être terminée en une seule fois, la tondeuse retournera automatiquement à la station de chargement pour se recharger. Lorsque le niveau de charge atteint 85 %, la tonte reprend à partir de la position où elle s'était arrêtée.

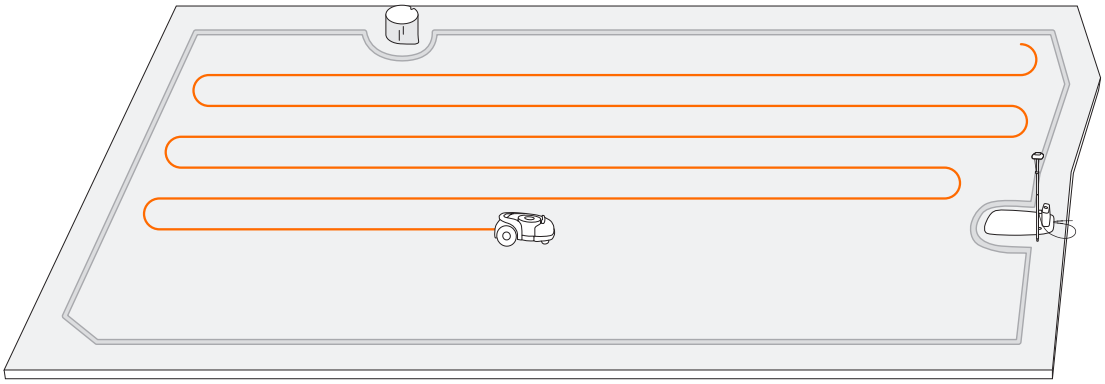

Application Navimow

L'application Navimow est une partie importante du système Navimow. Vous pouvez suivre les instructions interactives affichées via l'application pour terminer l'installation du système et configurer la zone de travail. Vous pouvez également utiliser l'application pour régler les paramètres de la tondeuse, gérer la zone de travail, afficher l'état de travail de la tondeuse, contrôler la tondeuse à distance, etc. Vous pouvez également obtenir le contenu d'aide et de support officiel le plus récent et le plus complet via l'application.

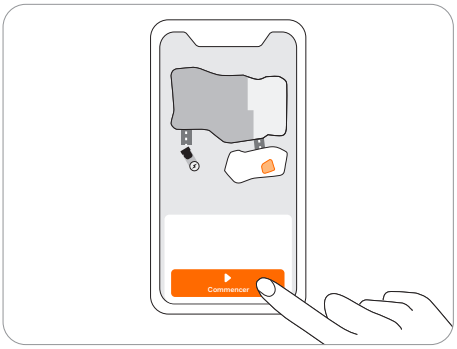

1.2 Avertissements de sécurité

IMPORTANT
LIRE ATTENTIVEMENT AVANT L'UTILISATION
CONSERVER POUR RÉFÉRENCE FUTURE

1) Assurez-vous d'installer et d'utiliser la tondeuse et la station de chargement conformément aux instructions. Rendez-vous sur navimow.segway.com pour obtenir le manuel de l'utilisateur complet et les derniers documents utilisateur.
2) Le produit peut être utilisé à la fois par le grand public et à des fins professionnelles. L'utilisation de la tondeuse à des fins autres que la tonte peut entraîner des blessures graves. Pour éviter les risques de blessures, veuillez lire et comprendre tous les avertissements et mises en garde. Vous pouvez réduire le risque en suivant les instructions et avertissements dans ce manuel, mais vous ne pouvez pas éliminer tous les risques. L'opérateur ou l'utilisateur est responsable des accidents ou des dangers survenant à d'autres personnes sur sa propriété.
3) Navimow est doté de nombreux capteurs de sécurité intégrés, cependant, les risques de sécurité existent toujours. Définissez une heure de tonte lorsqu'il n'y aucune personne ou animal sur la pelouse. Informez les voisins des risques d'accidents ou de dangers. Lorsque vous utilisez la tondeuse sur une pelouse publique, ou lorsque votre pelouse est ouverte sur le terrain de votre voisin ou la rue, protégez ou clôturez la pelouse, ou placez un panneau d'avertissement autour de la zone de tonte indiquant : AVERTISSEMENT ! Tondeuse à gazon automatique ! Tenez-vous à l'écart de la machine ! Surveillez les enfants !
4) NE modifiez PAS la tondeuse vous-même. Des modifications pourraient interférer avec le fonctionnement, engendrer des blessures graves et/ou des dommages, et annuler la Garantie limitée. N'utilisez que des pièces et accessoires approuvés par Segway.
5) Le fabricant recommande que l'utilisateur soit âgé de 18 à 70 ans. Assurez-vous d'avoir la formation nécessaire avant d'utiliser la machine.

⚠ AVERTISSEMENT

Ne permettez jamais aux enfants, aux personnes aux capacités physiques, sensorielles ou mentales réduites ou manquant d'expérience et de connaissances ou à des personnes ne connaissant pas ces instructions d'utiliser la machine. Les réglementations locales peuvent restreindre l'âge de l'opérateur.

Avant de tondre :

- Vérifiez régulièrement que toutes les pièces de la tondeuse fonctionnent normalement.
- Pour de meilleurs résultats de tonte, il est recommandé de tondre par temps sec. Tondre sous la pluie peut faire adhérer l'herbe au produit et la tondeuse peut glisser. NE PAS tondre par mauvais temps, comme une forte pluie, un orage ou de la neige.
- Inspectez périodiquement la zone où la machine doit être utilisée et retirez toutes les pierres, bâtons, fils, os et autres objets étrangers. La garantie limitée ne couvre pas les dommages causés par des objets laissés sur la pelouse.
- Pour éviter tout dommage éventuel, maintenez la tondeuse en fonctionnement à au moins 1 mètre (3 pieds) des têtes d'arrosage. La tondeuse et l'arrosage ne doivent PAS fonctionner simultanément. Programmez la tondeuse pour qu'elle fonctionne à un moment différent de l'arrosage.
- NE JAMAIS permettre aux enfants de toucher l'alimentation, la station de chargement, les lames, le compartiment de la batterie ou toute pièce présentant des espaces tels que les roues.

⚠ AVERTISSEMENT

Ne jamais faire fonctionner la machine et/ou ses accessoires avec des protections ou des écrans défectueux, ou si le cordon est endommagé ou usé.

Pendant la tonte :

- Tenez-vous à l'écart des lames rotatives ! NE PAS mettre les mains ou les pieds sous ou près des lames rotatives.
- Attention aux projectiles ! Gardez une distance de sécurité avec la tondeuse lors de son fonctionnement.
- NE laissez PAS la machine fonctionner sans surveillance si vous savez qu'il y a des animaux domestiques, des enfants ou des personnes à proximité.
- Gardez une posture normale. Gardez votre équilibre à tout moment et assurez-vous toujours de la stabilité sur les pentes. Marchez, ne courez jamais lorsque vous utilisez la machine ou ses accessoires.

⚠ AVERTISSEMENT

- NE laissez PAS les enfants se tenir à proximité ou jouer avec la machine lorsqu'elle est en marche.
- NE soulevez PAS la tondeuse en fonctionnement. NE MONTEZ PAS sur la tondeuse.
- NE PAS tondre sur des zones avec des pentes plus raides que l'inclinaison maximale à l'intérieur de la zone de travail (45 %), ainsi que la limite (10 %).
- Si la tondeuse émet un son anormal ou signale une alarme, appuyez immédiatement sur le bouton STOP.
- S'il y a des vibrations anormales, éteignez la tondeuse, placez-la sur un sol plat pendant environ 30 secondes, puis redémarrez. Si le problème persiste, contactez un service après-vente agréé.
- NE touchez PAS les pièces dangereuses en mouvement avant qu'elles ne se soient complètement arrêtées.

Utilisation sûre :

- NE PAS faire fonctionner la tondeuse en dehors des limites de température : 0–50 °C (32–122 °F), car des températures basses/élevées peuvent réduire les performances de la tondeuse et même entraîner des accidents.
- Ne rien placer sur la tondeuse ou la station de chargement.
- Il est recommandé d'effectuer un entretien régulier de la tondeuse (voir 4. Entretien) par un adulte.
- Vérifiez régulièrement les dispositifs d'avertissement pour vous assurer qu'ils sont opérationnels. Ces dispositifs comprennent l'avertisseur sonore, le voyant LED sur la station de chargement et la lumière ambiante sur la tondeuse.
- Avant de charger, veuillez lire Comment charger au chapitre 2.3. Une mauvaise utilisation peut provoquer un choc électrique, une surchauffe ou une fuite de liquide corrosif.
- Si le cordon de l'alimentation ou de la rallonge est endommagé ou emmêlé pendant l'utilisation, débranchez l'alimentation de la prise de courant, puis démêlez-le. Pour éviter tout danger, tirez sur le corps de la fiche plutôt que sur le cordon lorsque vous séparez l'alimentation de la prise de courant. Contactez le service après-vente et demandez à un technicien professionnel de réparer ou de remplacer le cordon.

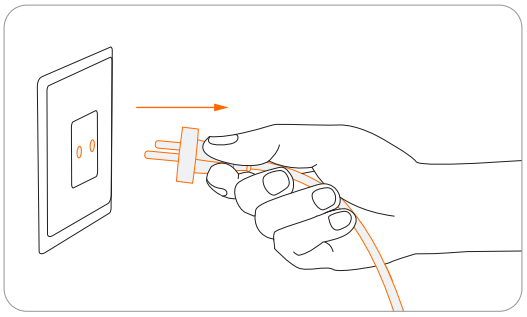

1.3 Contenu de la boîte

En cas de pièces manquantes ou défectueuses, veuillez contacter le service après-vente. Nous vous recommandons de conserver l'emballage pour un transport et une expédition futurs.

- **Navimow**

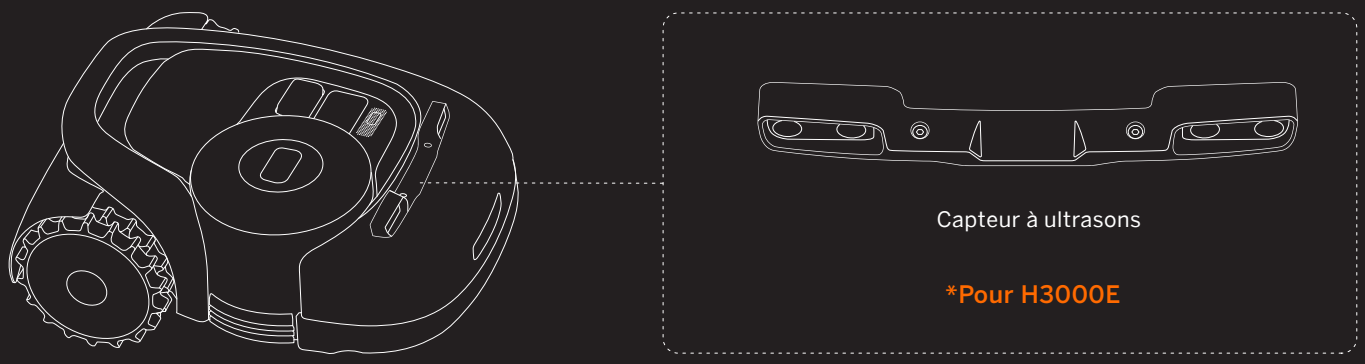

Alimentation

Rallonge

Piquets pour fixer la rallonge

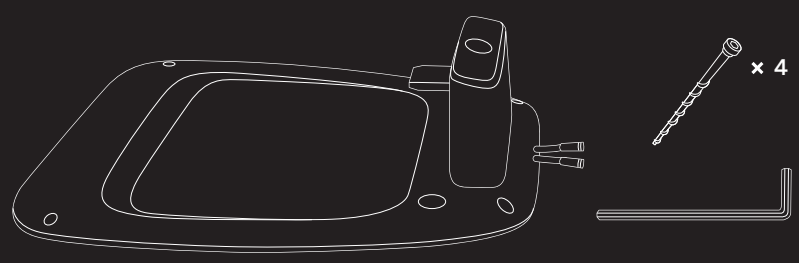

station de chargement et kit d'installation

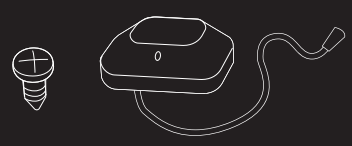

Kit d'antenne GNSS

⚠ AVERTISSEMENT

Bouts pointus. Ne pas pointer vers des personnes.

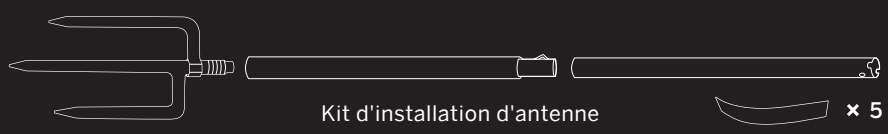

Kit d'installation d'antenne

- **Documents utilisateur**

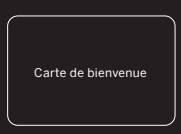

Carte de bienvenue

Informations importantes

Guide de prise en main rapide

Lames et boulons de rechange

1.4 Pièces et fonctions

Vue de dessus

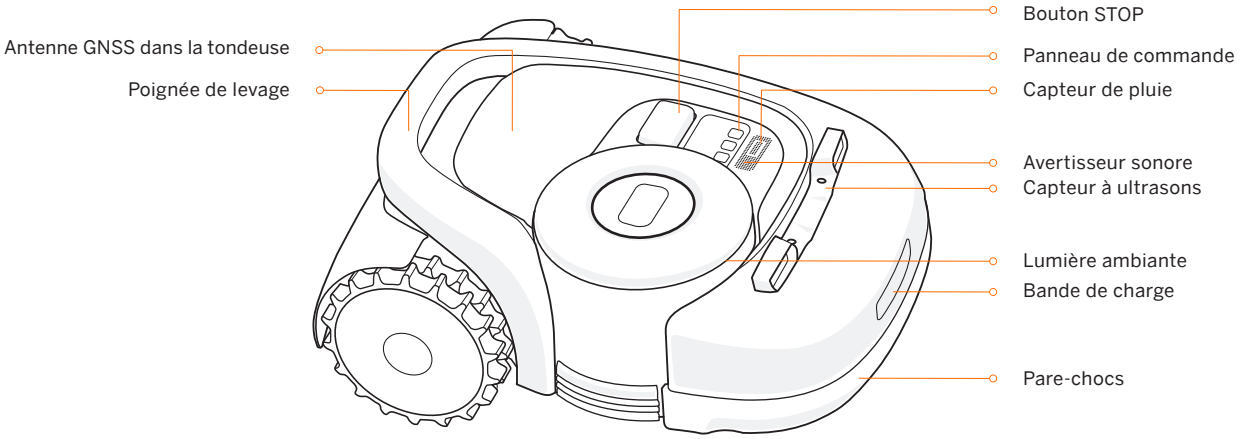

- **Lumière ambiante :** Navimow aura des effets d'éclairage spécifiques pour vous rappeler de faire attention à l'état de la tondeuse. Voir *3.2 Signal lumineux*.
- **Poignée de levage :** Vous aide à soulever la tondeuse si nécessaire. Voir *4.3 Transport*.

  STOP : Arrête immédiatement la tondeuse et la lame. Lorsque la tondeuse rencontre un défaut et affiche un code d'erreur à 4 chiffres, appuyez sur le bouton STOP pour effacer le code d'erreur et essayer de corriger le défaut. Voir *5. FAQ* et résolution des problèmes pour des conseils détaillés.
- **Panneau de commande :** Les boutons du panneau de commande peuvent être utilisés pour les opérations de base de la tondeuse : allumer et éteindre la tondeuse, commencer à tondre, retourner à la station de chargement, entrer le code PIN pour déverrouiller la tondeuse, etc. Voir *3.1 Affichage et contrôle sur la tondeuse*.
- **Capteur de pluie :** Pour la détection des gouttes de pluie. Voir Capteur de pluie dans *3.6 Paramètres (tondeuse)*.
- **Pare-chocs :** Lorsque le pare-chocs heurte un obstacle et déclenche le capteur interne, la tondeuse recule et évite l'obstacle. Voir Pare-chocs dans *3.9 Évitement d'obstacles*.
- **Antenne GNSS dans la tondeuse :** En plus de l'antenne GNSS connectée à la station de chargement, il y a aussi une antenne GNSS à l'intérieur de la tondeuse pour améliorer la précision du positionnement. Voir *1.6 Fonctionnement de l'EFLS*.
- **Capteur à ultrasons :** Certains modèles sont équipés d'un capteur à ultrasons, qui peut détecter les obstacles et éviter les collisions. Le capteur est également vendu séparément et peut être installé sur tous les modèles Navimow. Consultez votre revendeur pour plus de détails.

Vue de dessous

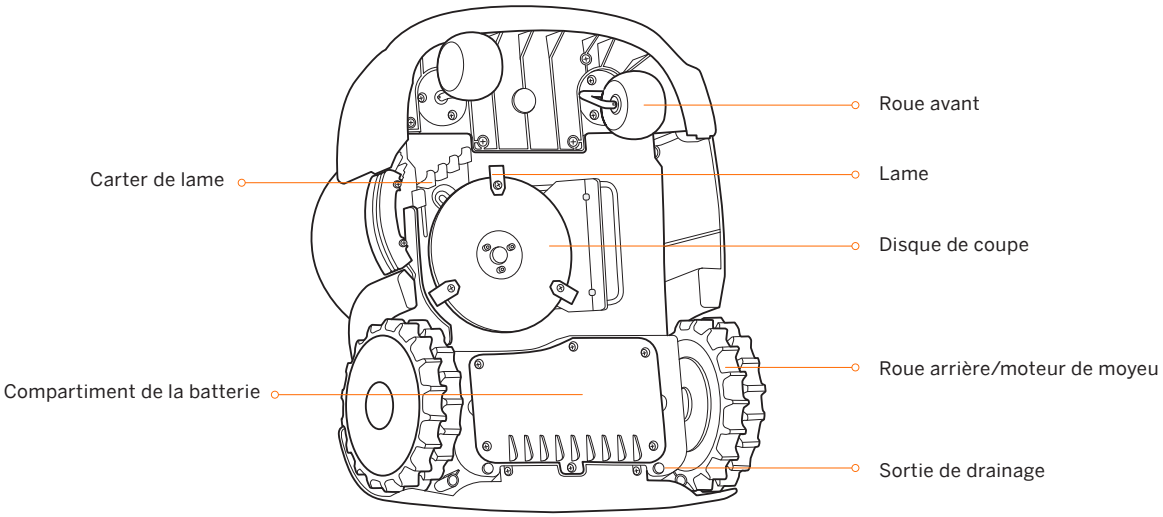

- **Lame :** Les lames peuvent tourner librement après avoir été fixées au disque de coupe. Lors de la tonte, le disque de coupe rotatif génère une force centrifuge pour maintenir les lames pointées vers l'extérieur afin que les lames puissent couper l'herbe. Lorsqu'elle heurte un obstacle, la lame tourne à l'intérieur. Voir *4.2 Remplacement des lames* pour le guide de remplacement.
  de coupe : La hauteur du disque de coupe s'ajuste via l'application Navimow. Voir Comment modifier la hauteur de coupe dans *3.6 Paramètres (tondeuse)*.

REMARQUE: Sortie de drainage: si la tondeuse tombe dans l'eau, retirez-la immédiatement et placez la tondeuse avec le côté droit orienté vers le haut pour la vider. Ne plongez jamais la tondeuse dans l'eau, sinon les composants pourraient être endommagés et la garantie limitée sera annulée.

Station de chargement et antenne GNSS

- **Antenne GNSS : Reçoit des signaux satellites pour améliorer la précision de positionnement de la tondeuse. Voir 1.6 Fonctionnement de l'EFLS pour plus de détails.**

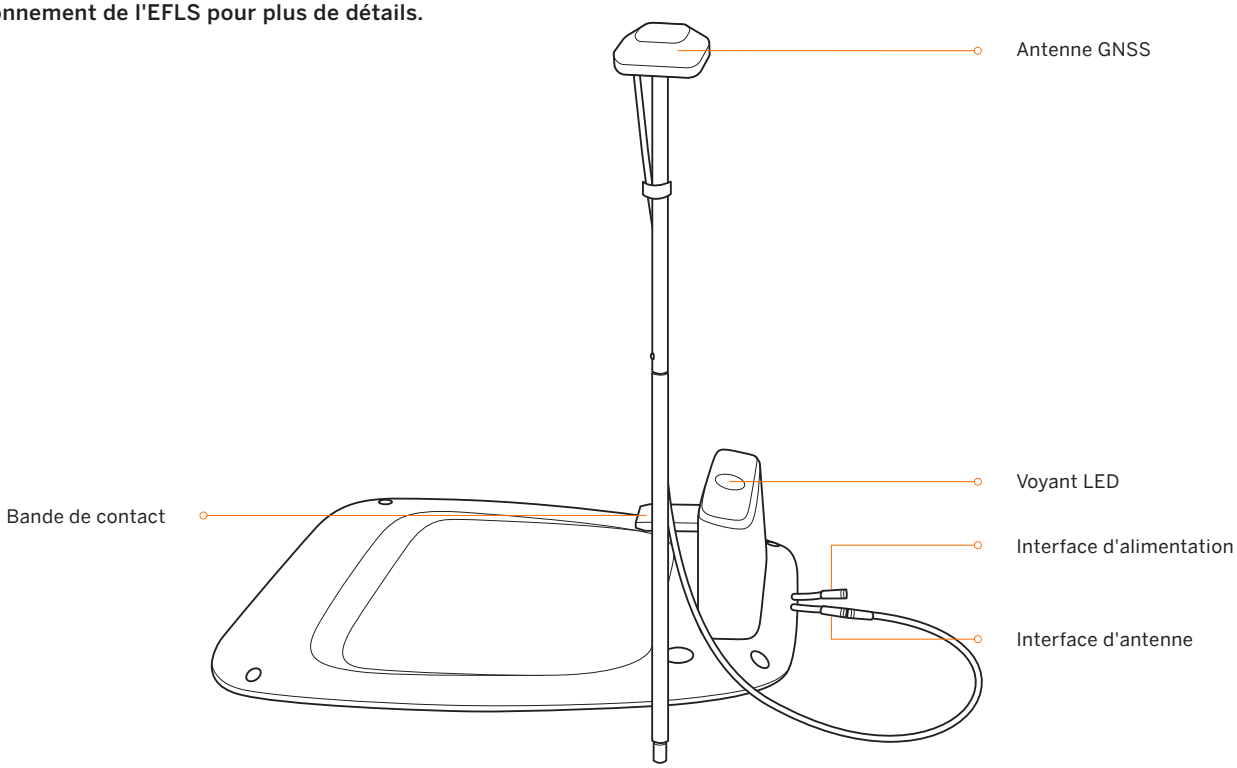

- **Voyant LED :** Indique différents états de fonctionnement avec différentes couleurs. Voir *3.2 Signal lumineux* pour plus de détails.

REMARQUE : Si l'antenne GNSS a un signal faible en raison de bâtiments ou d'arbres environnants, la tondeuse ne fonctionnera pas correctement. Vous devez trouver un meilleur endroit pour l'antenne jusqu'à ce que le voyant LED devienne vert/bleu. Si aucun endroit approprié ne peut être trouvé, Segway recommande d'acheter le kit d'extension d'antenne pour l'installation sur le toit/mur.

1.5 Symboles et étiquettes

Veuillez étudier attentivement les symboles sur le produit et les étiquettes et comprenez leur signification :

⚠ AVERTISSEMENT - Lisez le manuel d'instructions avant d'utiliser la machine.

⚠ AVERTISSEMENT - Ne touchez pas la lame rotative.

⚠ AVERTISSEMENT - Gardez une distance de sécurité avec la machine pendant son fonctionnement.

⚠ AVERTISSEMENT - Ne montez pas sur la machine.

⚠ AVERTISSEMENT - Actionnez le dispositif de désactivation avant de travailler sur ou de soulever la machine*.

* Le dispositif de désactivation fait ici référence au code PIN. Assurez-vous que la tondeuse est verrouillée par le code PIN avant de la soulever ou de l'utiliser.

⚠ AVERTISSEMENT - Il est interdit de jeter ce produit avec les déchets ménagers normaux. Assurez-vous que le produit est recyclé conformément aux exigences légales locales.

CE	Ce produit est conforme aux directives CE applicables.	RoHS	Ce produit est conforme aux réglementations de restriction des substances dangereuses.
	Veuillez lire les instructions avant de charger l'appareil.	UK CA	Ce produit est conforme à la législation du Royaume-Uni applicable.
– +	Polarité du port de charge		Appareil de classe II
	SMPS incorporant un transformateur d'isolement de sécurité résistant aux courts-circuits (intrinsèquement ou non)		
S	SMPS (unité d'alimentation à découpage)	VI	Efficacité DoE niveau VI
≤ 5000m	L'altitude maximale d'utilisation est de 5 000 m	IP55/IP66	IP55/IP66
ta: 40℃	La température maximale d'utilisation est de 40 °C	⎓	Courant continu
~	Courant alternatif	III	Appareil de classe III

1.6 Fonctionnement de l'EFLS

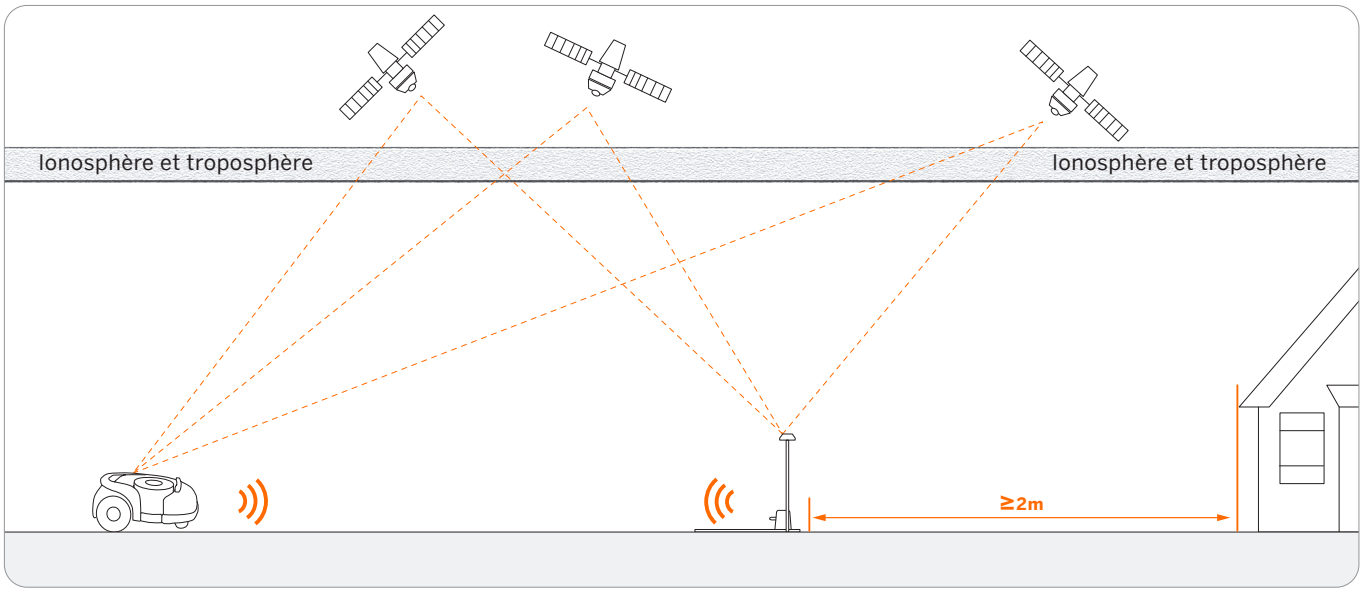

- EFLS（Exact Fusion Locating System) est la technologie de fusion de haute précision unique de Segway. Basée sur le positionnement par satellite, la technologie EFLS intègre diverses données de capteurs pour améliorer la précision du positionnement et la tolérance aux défauts grâce à la fusion d'algorithmes.
- La tondeuse peut se localiser grâce aux signaux satellites, qui peuvent également être captés par l'antenne. En comparant les signaux satellites de l'antenne et de la tondeuse, les erreurs de transmission du signal (telles que le décalage du signal satellite lorsqu'il se déplace à travers l'ionosphère) peuvent être minimisées, améliorant ainsi la précision du positionnement satellite au centimètre près.
- De plus, les données collectées par les capteurs du gyroscope, de l'accéléromètre, du compas magnétique et de l'odomètre peuvent également être intégrées dans ce système via les algorithmes de fusion de données de Segway, améliorant encore l'applicabilité de Navimow à divers environnements.
- Avec la technologie EFLS, Navimow peut dessiner une zone de travail précise dans des environnements extérieurs complexes sans poser de fil de périmètre, et optimiser le chemin de tonte grâce à des algorithmes dans la zone de travail pour obtenir le résultat de tonte prévu et maximiser l'efficacité du travail de la tondeuse.

La fusion de données multi-capteurs améliore l'applicabilité d'EFLS à des environnements complexes, mais de graves problèmes de signal satellite affecteront toujours considérablement le fonctionnement normal de Navimow. Vous trouverez ci-dessous les principaux cas de problèmes de signal satellite :

- **Blocage**
  S'il y a des obstacles sur ou autour de l'antenne et/ou de la tondeuse, le signal sera affaibli ou bloqué.
  Solution : N'INSTALLEZ PAS la station de chargement et l'antenne sous un toit, un arbre ou tout autre endroit susceptible de bloquer le signal. Vous pouvez également acheter le kit d'extension d'antenne et installer l'antenne sur le toit/mur.
- **Interférence des signaux**
  Les signaux du satellite sont transmis à l'antenne après avoir été réfléchis par le mur, au lieu de venir directement du ciel. C'est ce qu'on appelle l'effet de trajets multiples.
  Solution : installez l'antenne loin de la maison pour vous débarrasser de l'effet de trajets multiples. Il est recommandé de ne pas utiliser la tondeuse dans un scénario avec des murs qui ont des surfaces longues et plates ou qui sont en verre ou en métal. La surface longue et plate / la surface en verre et en métal interfère avec le signal, par conséquent la tondeuse peut heurter les murs. La carte ne doit pas être construite entre deux hauts murs, car les murs bloqueront le signal et la tondeuse ne pourra pas travailler dans cette zone.

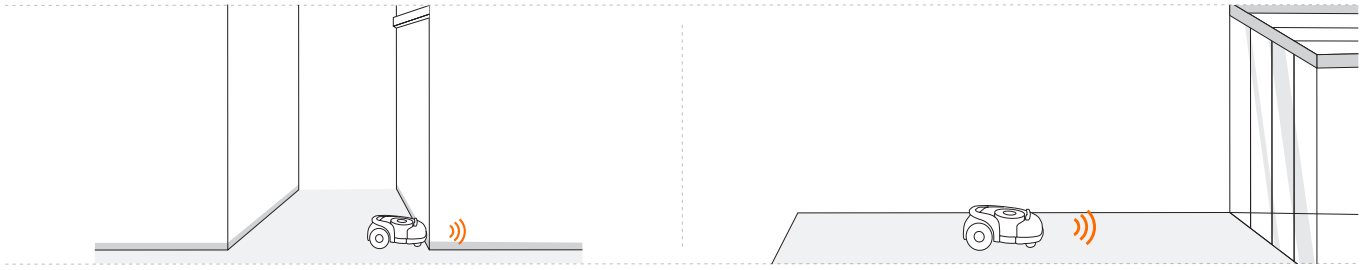

1.7 Comment choisir un modèle

Navimow convient-il à votre jardin ?

L'utilisation de Navimow repose sur des signaux de positionnement par satellite fins et a certaines exigences pour le site utilisé : relativement ouvert et plat, pas d'immeubles de grande hauteur ni d'arbres, et une grande partie du ciel est visible.
Nous avons créé une checklist avec des questions sur les formes de pelouse, les maisons, les arbres et d'autres objets dans les jardins. Après avoir rempli la checklist, vous saurez plus clairement si Navimow convient à votre jardin et vous obtiendrez une suggestion d'achat. Pour compléter la checklist, visitez https://navimow.segway.com/checklist.

Si votre jardin possède les caractéristiques suivantes, vous devrez acheter le capteur VisionFence pour aider Navimow à gérer des jardins plus complexes. Pour plus d'informations, rendez-vous sur https://navimow.segway.com.

- La pelouse a une zone longue et étroite avec de hauts murs des deux côtés.

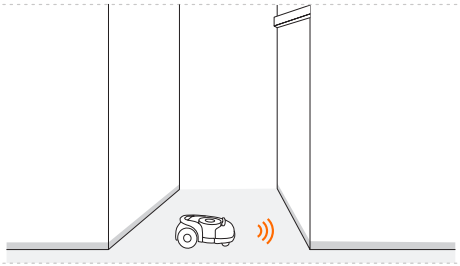

- Il y a une grande surface de mur en verre/métal ou un mur avec une surface longue et plane.

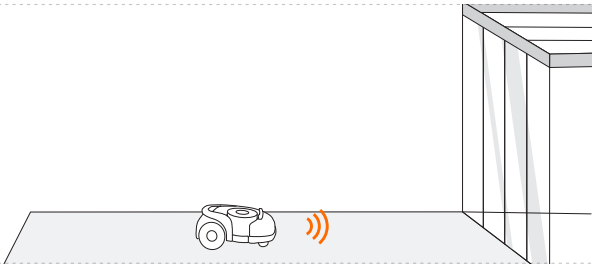

- Il y a de grands arbres (généralement plus de 5 m) avec de grandes cimes.

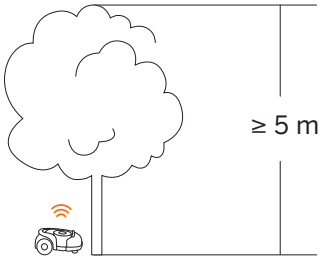

- La densité des arbres est épaisse.

Si votre jardin possède les caractéristiques suivantes, vous devrez peut-être acheter le kit d'extension d'antenne et installer l'antenne à une position plus élevée pour obtenir de meilleurs signaux satellites, mais la possibilité de mauvaises performances ne peut être exclue.

- Le signal satellite est faible dans le chemin étroit reliant le jardin avant et le jardin arrière.

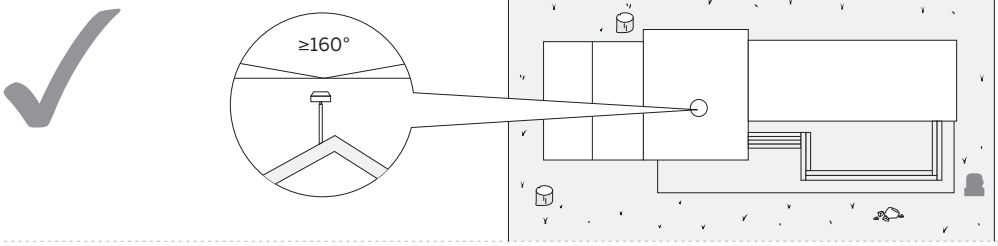

- La pelouse entoure étroitement le bâtiment et d'autres bâtiments sont à proximité.

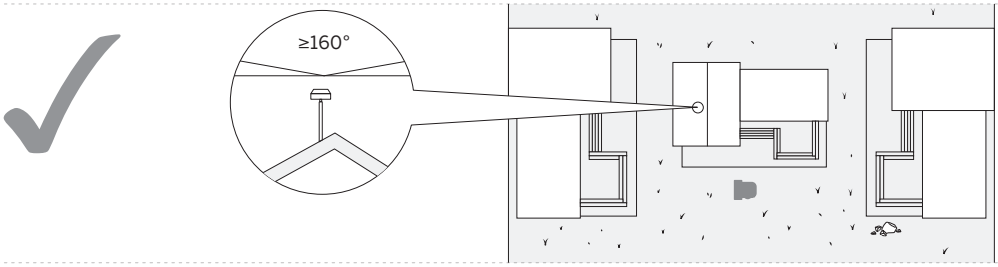

Comment choisir un modèle Navimow pour votre jardin ?

Le temps de charge et l'efficacité de travail sont différents pour chaque modèle. Reportez-vous au tableau suivant pour choisir un modèle adapté en fonction de la taille de votre pelouse et des heures de travail prévues. Par exemple : Le modèle H500E peut tondre 500 m² de pelouse en environ 10 heures.

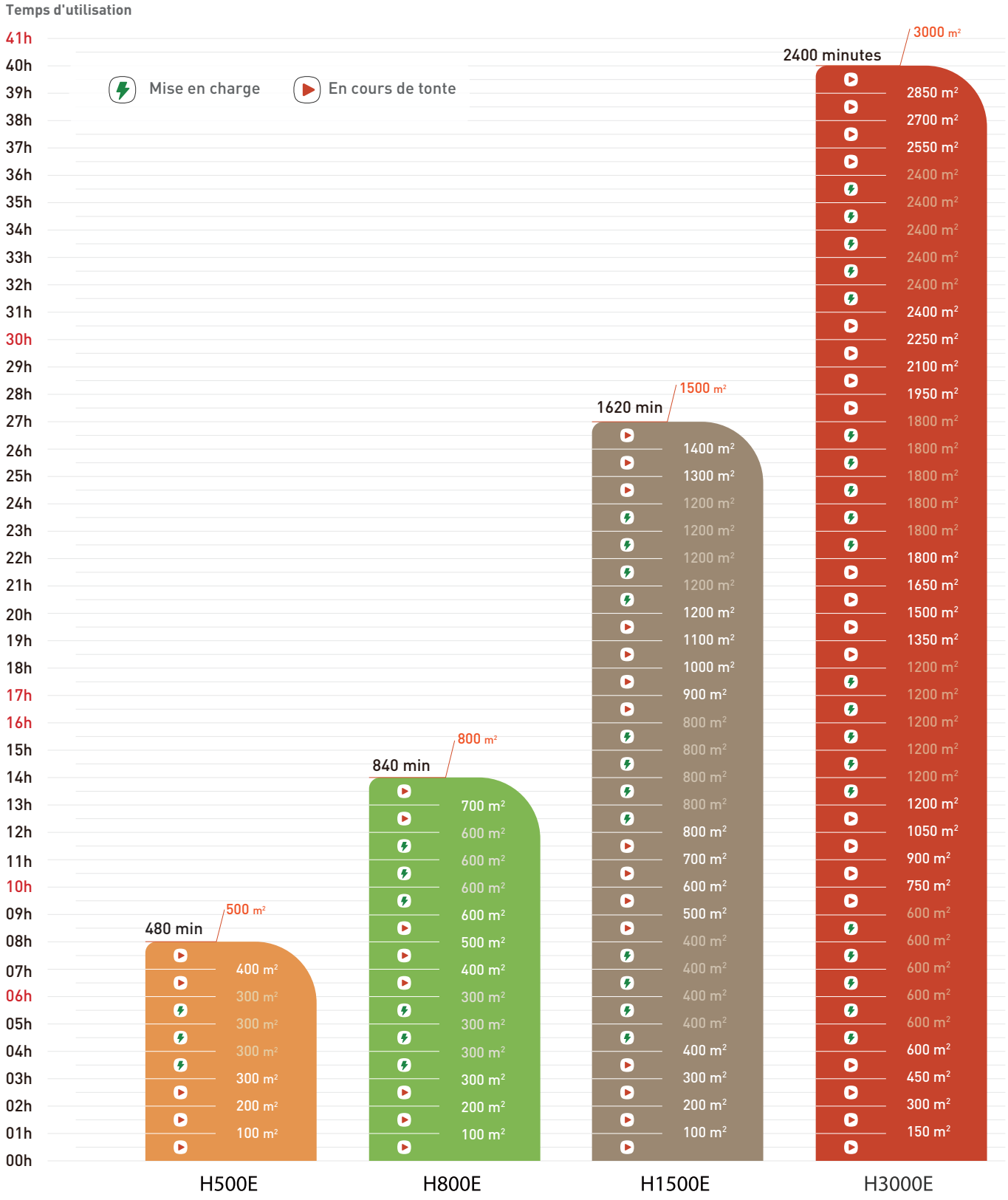

1.8 Spécifications

		H500E	H800E	H1500E	H3000E
Informations de base	Nom du produit	Navimow			
	Marque	Segway			
	Dimensions : Longueur × Largeur × Hauteur	603 × 468 × 264 mm (23,7 × 18,4 × 10,4 po)			
	Poids net (Batterie incluse)	16,3 kg (35,93 livres)		16,6 kg (36,59 livres)	16,9 kg (37,26 livres)
	Matériau	Châssis tondeuse : polypropylène; capot : ASA			
Paramètres de la tondeuse	Zone de tonte recommandée	500 m² (0,12 acre)	800 m² (0,20 acre)	1500 m² (0,37 acre)	3000 m² (0,74 acre)
	Temps de tonte typique Par charge complète[1]	Environ 180 minutes		Environ 240 minutes	
	Capacité de surface par heure	100 m² (0,025 acre)			150 m² (0,04 acre)
	Largeur de coupe	21 cm (8,3 pouces)			
	Hauteur de coupe	30-60 mm (1,2-2,4 po)			
	Temps de charge	Environ 3h		Environ 4h	Environ 5h
	Mode de travail GNSS	GPS, Beidou, Galileo, GLONASS			
Émissions sonores[2]	Niveau de puissance acoustique mesuré LWA	54 dB(A)			
	Incertitudes de puissance acoustique KWA	3 dB(A)			
	Niveau de pression acoustique LpA	43 dB(A)			
	Incertitudes de pression acoustique KpA	3 dB(A)			
Conditions de travail	Température de fonctionnement	0 à 50 °C (32 à 122 °F) ; 10 à 35 °C (50 à 95° F) recommandé			
	Température de stockage	-20 à 50 °C (-4 à 122 °F) ; 10 à 35 °C (50 à 95 °F) recommandé			
	Protection IP	Corps de tondeuse IP66 ; station de chargement IP56 ; alimentation IP55			
	Inclinaison maximum à l'intérieur de la zone de travail	45 %			
	Inclinaison max. à la limite	10 %			
	Angle minimum pour la zone de coupe	90°			
Connectivité	Plage fréquences Bluetooth®	2400,0–2483,5 MHz			
	Connexion radio bande ISM	865-868 MHz			
	Réseau Wi-Fi/Cellulaire	Wi-Fi 2,4 GHz (2400–2483.5M)	Réseau cellulaire LTE-FDD : B1/B3/B5/B7/B8/B20/B28 LTE-TDD : B38/B40/B41 +		Wi-Fi 2,4 GHz (2400–2483.5M) [3]
Moteur d'entraînement	Vitesse nominale	0,4 m/s			0,6 m/s
	Type de moteur	Moteur de moyeu de 8 pouces			
Moteur de lame	Vitesse maximale	2800/min			
	Type de moteur	Moteur sans balais			
Pack batterie	Type de batterie	Batterie au lithium-ion			
	Tension nominale	21,6 V CC			
	Capacité nominale/énergie	5200 mAh/112 Wh		7800 mAh/168 Wh	10400 mAh/224 Wh
	Système de gestion de batterie	Protection surchauffe, court-circuit, surintensité et surcharge			
Alimentation	Modèle d'unité d'alimentation	Pour l'Union européenne : NBW32D002D5N-EU, pour le Royaume-Uni : NBW32D002D5N - UK			
	Tension d'entrée	100–240 V CA			
	Tension de sortie	32 V CC MAX			
	Courant de sortie	2,5 A			

		H500E	H800E	H1500E	H3000E
station de chargement	Tension d'entrée	32 V CC			
	Courant d'entrée	2,5 A MAX			
	Tension de sortie	25,2 V CC			
	Courant de sortie	2,5 A			
	Indicateur	LED			
Autres caractéristiques	Roue avant	Roue omnidirectionnelle avec capteur Hall intégré			
	Roue arrière	Pneus en caoutchouc avec moteur de moyeu			
	Capteurs	Capteur IMU, capteur BladeHalt, capteur de choc, capteur de levage, capteur de pluie, encodeur de roue			Capteur IMU, capteur BladeHalt, capteur à ultrasons, capteur de choc, capteur de levage, capteur de pluie, encodeur de roue

[1] Testé à une vitesse de coupe standard avec une batterie pleine à une température ambiante de 25 °C (77 °F) lors de la tonte d'une pelouse plate. Le produit peut tondre plus par heure sur des zones ouvertes que sur de petites pelouses séparées. Lorsque l'herbe est humide ou longue, la capacité de travail est également réduite. Plus la surface de la pelouse est plate, plus la capacité de travail est grande.

[2] Les déclarations d'émissions sonores sont conformes à la norme EN 50636-2-107.

[3] La connectivité Wi-Fi n'est disponible que pour les produits fabriqués après la semaine 39 de 2022.

2. Configuration et cartographie

2.1 Avant de commencer

Préparer l'application

Pour assurer une configuration réussie, veuillez scanner le QR code pour télécharger l'application Navimow. Vous pouvez également accéder au Google Play Store (Android) ou à l'App Store Apple (iOS) et rechercher « Navimow ». Après avoir installé l'application, veuillez vous inscrire et vous connecter.

REMARQUE : Pendant l'utilisation, l'application vous demandera des accès Bluetooth, de positionnement GPS et de réseau Wi-Fi si nécessaire. Pour garantir une utilisation normale, il est recommandé d'activer les accès ci-dessus. Pour plus d'informations, veuillez consulter notre Politique de confidentialité. Accédez à Paramètres > Application > À propos > Politique de confidentialité.

Préparer la pelouse

Enlevez les débris, les tas de feuilles, les jouets, les fils, les pierres et autres obstacles. Assurez-vous que les enfants et les animaux domestiques soient hors de la pelouse. Veuillez couper votre pelouse à une hauteur maximale de 6 cm.

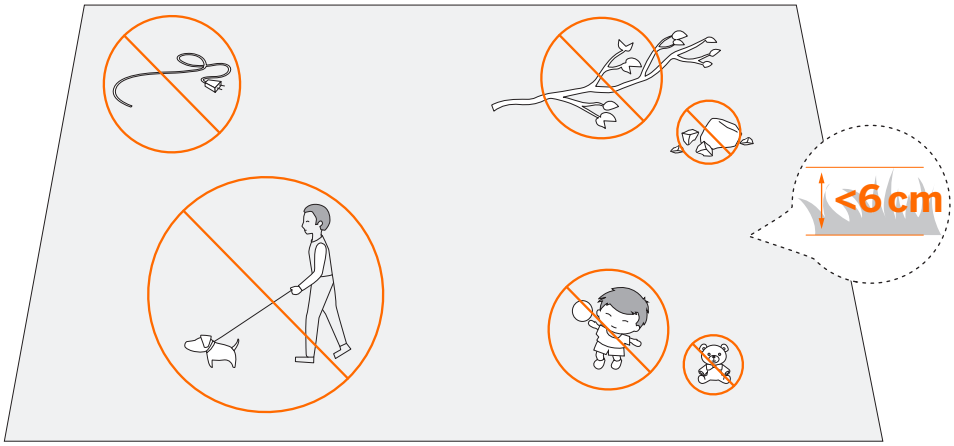

2.2 Installer la station de chargement et l'antenne

Étape 1 : Trouver un bon endroit

Installez la station de chargement sur une surface douce et plane.
Lorsqu'elle est placée à l'extérieur, la station de chargement et la pelouse doivent être maintenues au même niveau.

Afin de garantir que l'antenne puisse recevoir de bons signaux satellites, veuillez choisir un emplacement approprié pour installer la station de chargement et l'antenne :

1. Restez à une certaine distance (supérieure à 2 m) des maisons, des arbres et des murs.
2. Installez la station de chargement et l'antenne dans un espace ouvert sans que rien ne bloque le signal (par exemple, la cime des arbres ou un parasol), où l'antenne a une vue dégagée sur au moins 110° du ciel.
3. Veuillez placer la station de chargement sur un sol plat non durci avec l'antenne à la verticale. N'installez pas l'antenne en biais.
4. Pour garantir un arrimage en douceur, laissez au moins 10 cm à l'arrière de la station de chargement et 1 m à l'avant.
5. Tenir éloigné des têtes d'arrosage, des fontaines ou d'autres systèmes d'eau extérieurs.
6. Tenir éloigné des sous-stations, des générateurs, des stations de pompage d'eau et des climatiseurs.

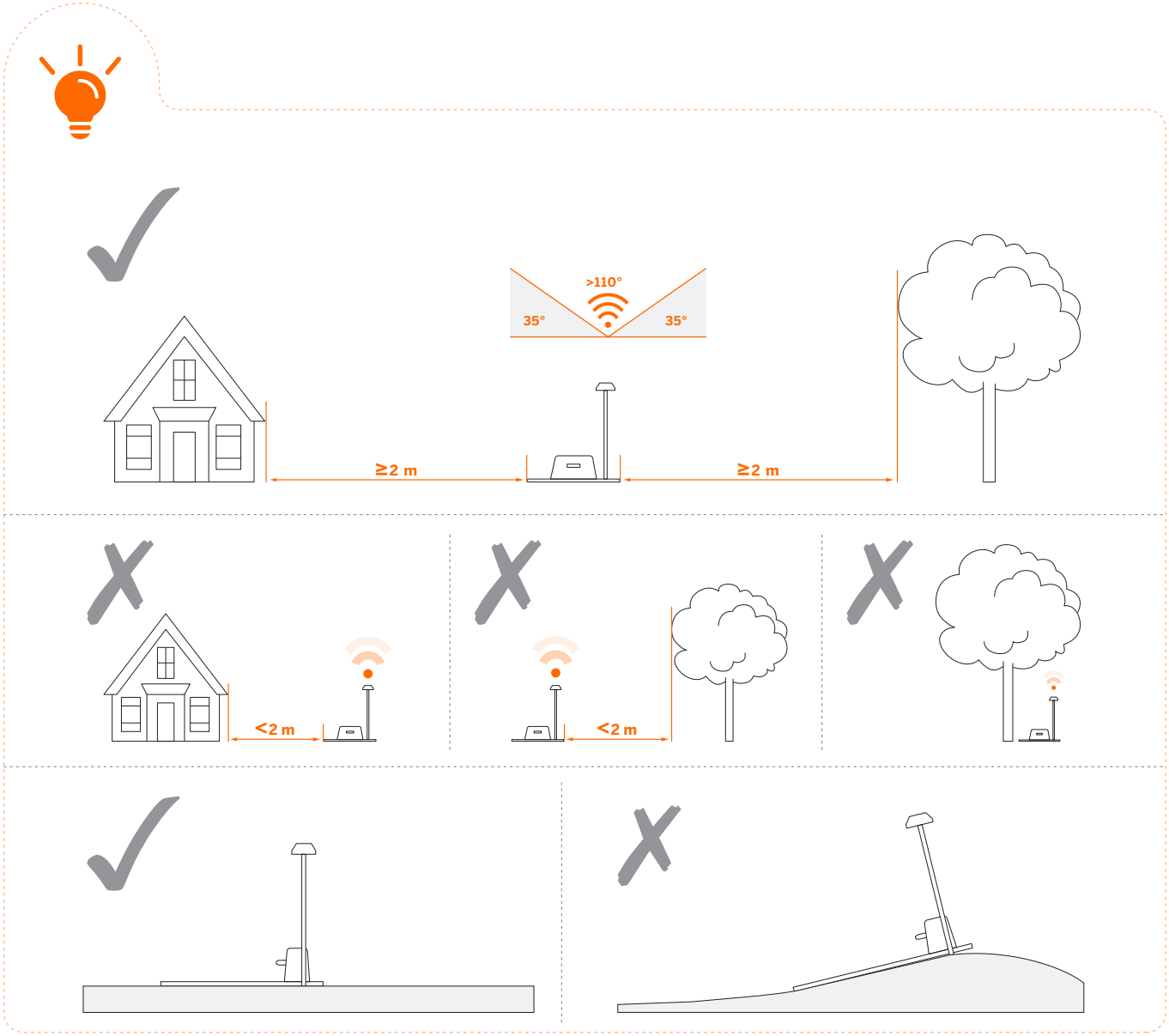

Veuillez choisir l'emplacement avec soin. Une fois la carte enregistrée, si l'emplacement de la station de chargement ou de l'antenne GNSS est modifié, vous devez créer une nouvelle carte.

Si vous ne trouvez pas d'emplacement approprié au sol, envisagez d'utiliser le kit d'extension d'antenne (vendu séparément) pour monter l'antenne sur un toit ou un mur pour un meilleur signal satellite. Voir le kit d'extension d'antenne dans *3.10 Accessoires (en option)* pour plus d'informations.

1. Lors de l'installation du kit d'extension d'antenne, veuillez vous assurer que l'antenne reste vers le haut et n'est pas bloquée par des feuilles, des cheminées et d'autres installations, de sorte que l'antenne ait une plage de dégagement supérieure à 110°.

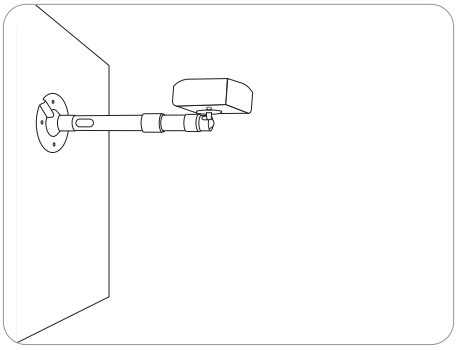

2. Lorsque vous utilisez le kit d'extension pour installer l'antenne en hauteur, il est également nécessaire de s'assurer que la station de chargement n'est pas trop proche de grands murs et d'arbres au sol.

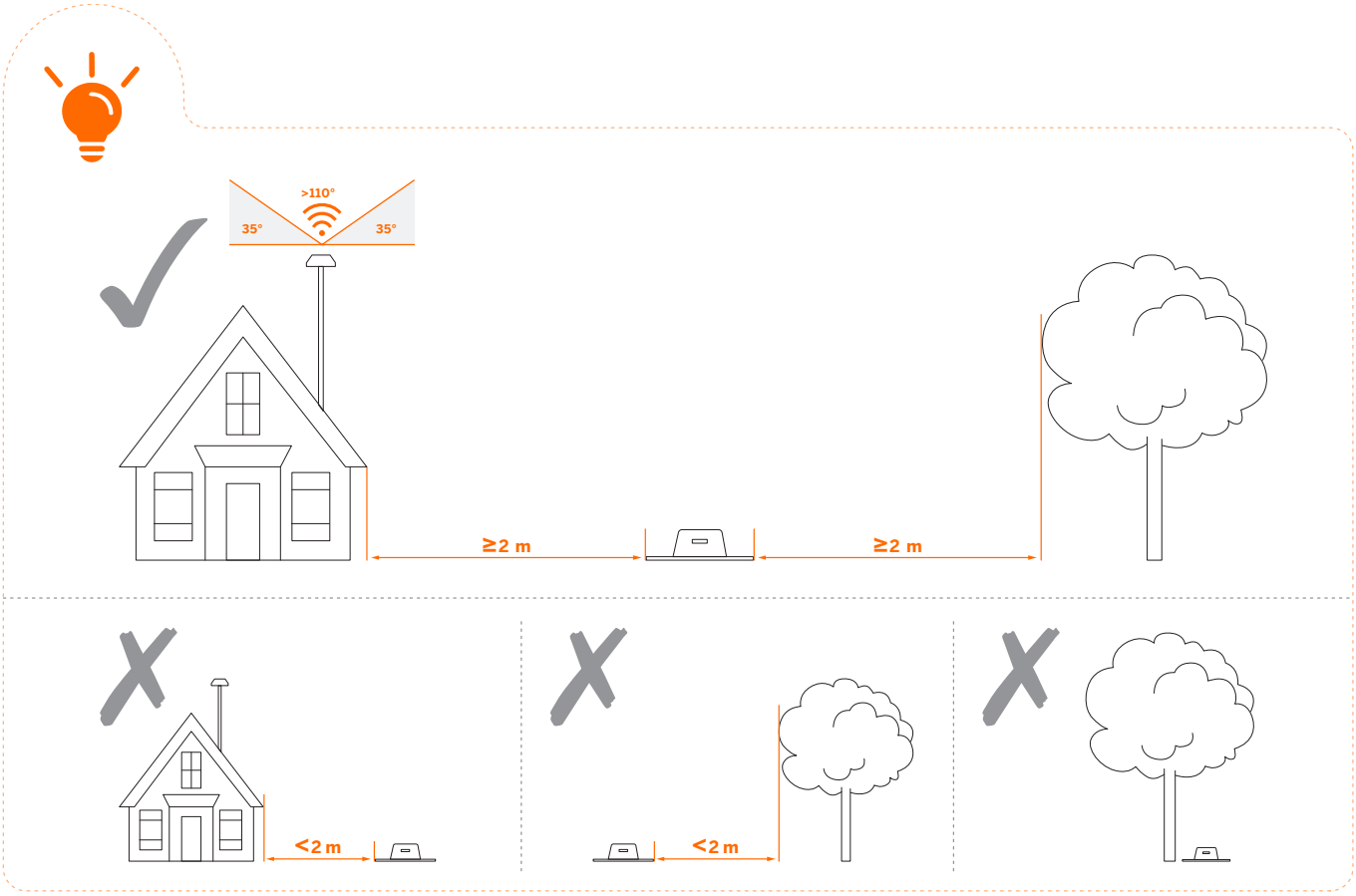

AVERTISSEMENT ! Les antennes de toit de tout type doivent être protégées contre la foudre.

Étape 2 : Installer l'antenne GNSS

Mise en garde : Les illustrations de ce manuel de l'utilisateur sont fournies à titre indicatif uniquement. Pour la distance réelle entre le tube métallique d'assemblage de l'antenne et la station de chargement, veuillez la conserver aussi longtemps que possible. Si la distance est trop petite, le signal radiofréquence généré par la station de chargement peut interférer avec la réception du signal satellite.

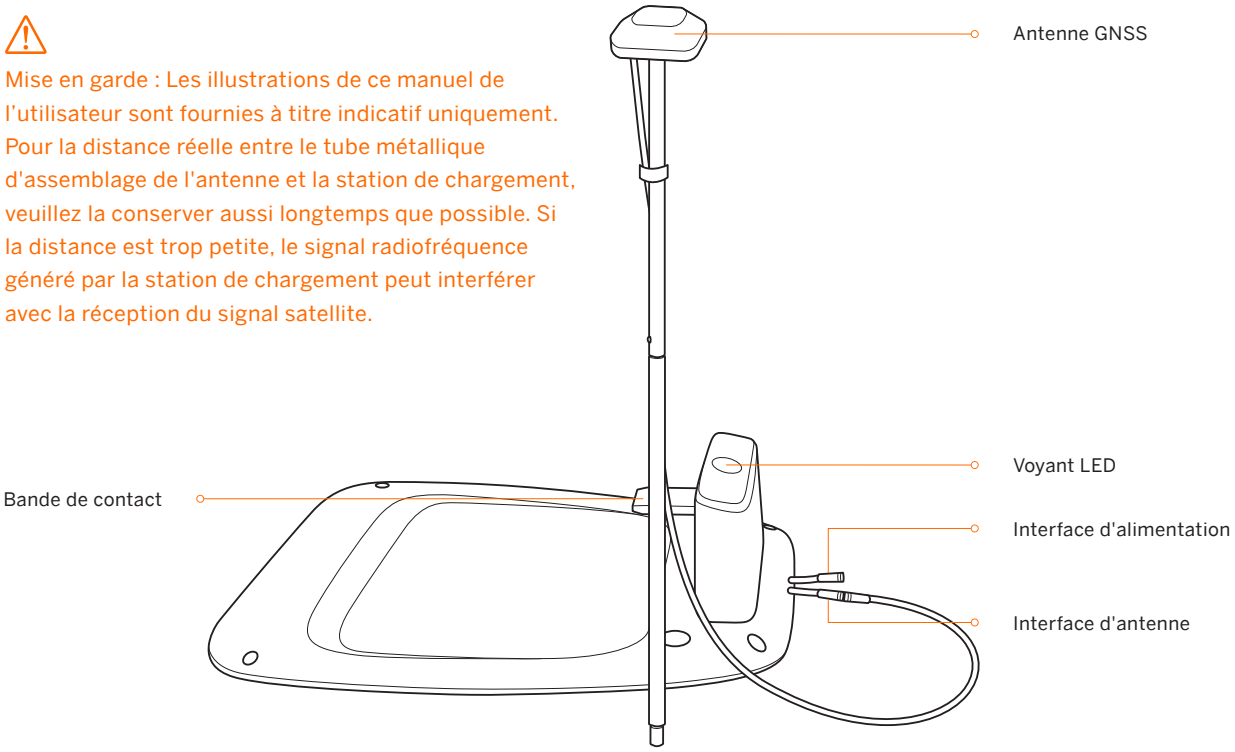

1 **Fixez l'antenne GNSS sur le tube.**

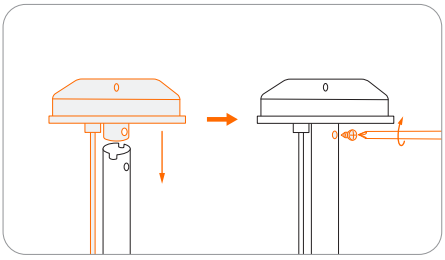

2 **Dépliez la fourche de base et insérez-la dans le sol.**

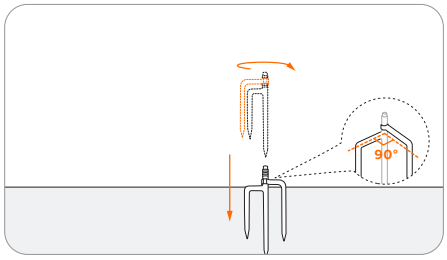

Pour vous assurer que l'antenne peut être connectée de manière stable à la station de chargement une fois l'installation terminée, veuillez insérer complètement la fourche de base dans le sol.

3 **Faites pivoter l'autre tube d'extension sur la fourche de base.**

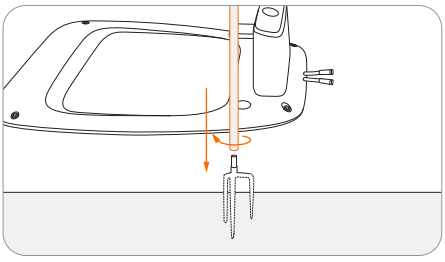

4 **Insérez le tube avec l'antenne.**

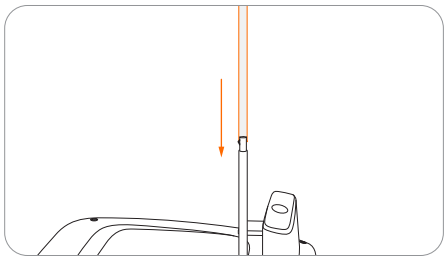

5 **Connectez l'antenne GNSS à la station de chargement.**

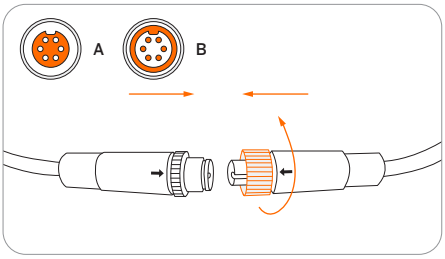

Fixez fermement les écrous pour empêcher l'eau d'y pénétrer.

6 **Fixez le câble sur le poteau avec le ruban auto-agrippant fourni.**

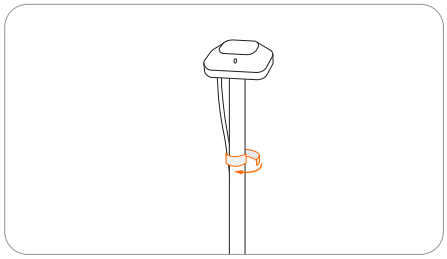

Pour garantir un bon signal satellite, NE RIEN placer sur l'antenne.

Étape 3 : Vérifiez le signal satellite

1 **Connectez la rallonge à l'alimentation.**

- Alignez l'encoche de la rallonge (A) avec la rainure du connecteur d'alimentation (B).

2 **Connectez la rallonge et l'interface d'alimentation.**

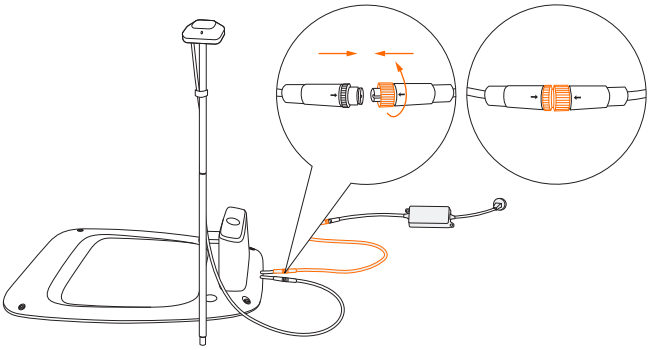

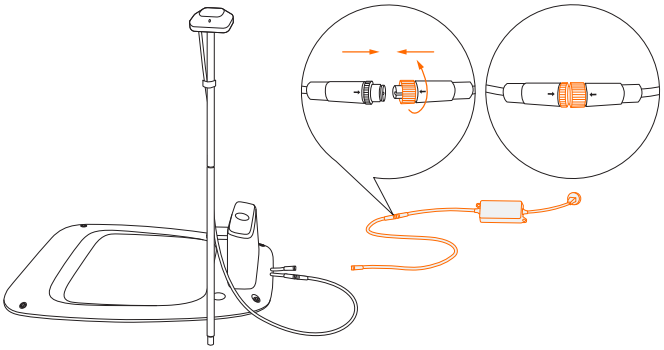

- Tournez les écrous jusqu'à ce qu'ils soient verrouillés l'un dans l'autre.

3 **Insérez la fiche d'alimentation dans une prise de courant appropriée.**

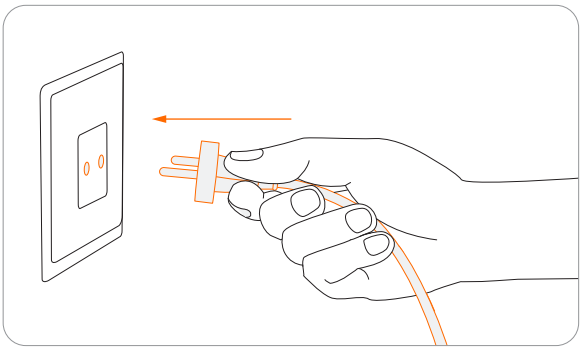

4 **Vérifiez le signal.**

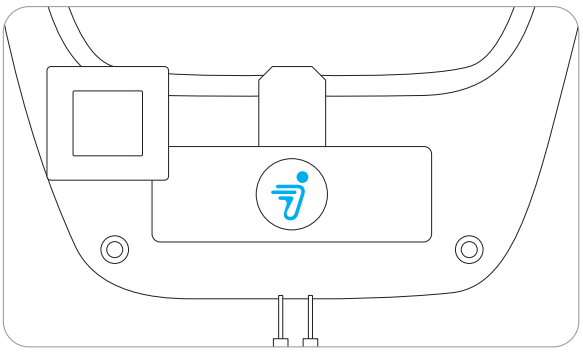

Bleu fixe :

- Le signal satellite est fort.

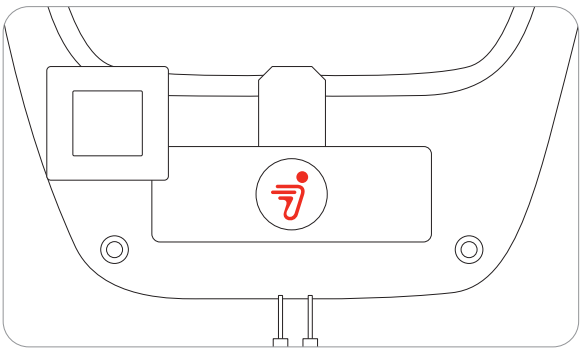

Rouge fixe :

- Aucune connexion entre la station de chargement et la tondeuse.
- La tondeuse est peut-être éteinte.

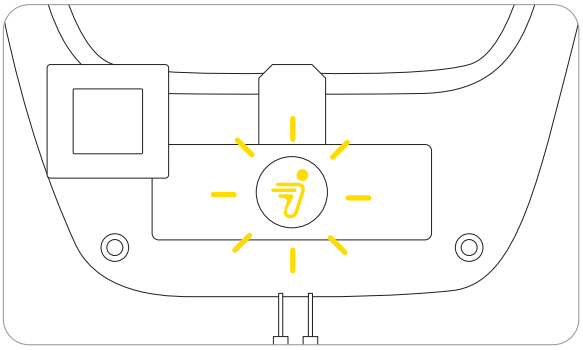

Jaune clignotant :

- Mauvais signal, veuillez déplacer la station de chargement dans un espace ouvert (voir étape 1).
- L'antenne GNSS n'est pas connectée à la station de chargement (voir ⑤ dans l'étape 2).

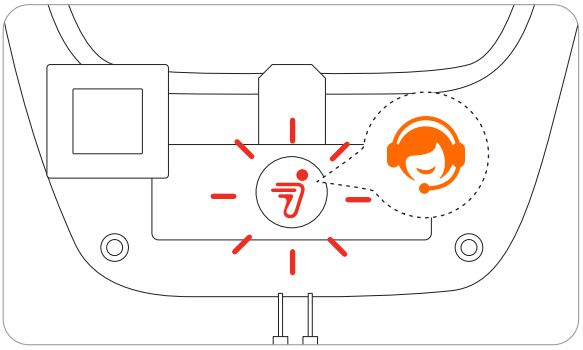

Rouge clignotant :

- Dysfonctionnement. Veuillez contacter le service après-vente.

Remarque : Pour éviter une dégradation des performances, gardez toujours les connecteurs, les accessoires, la partie de connexion de la station de chargement et l'antenne à l'écart de toute saleté ou boue. Ne laissez jamais l'eau pénétrer dans les connecteurs ou dans les pièces et les points de connexion.

Si le signal est faible, déplacez l'antenne GNSS dans un espace dégagé. Achetez le kit d'extension d'antenne individuellement si vous devez l'installer sur un mur ou un toit.

2.3 Charger et activer la tondeuse

Comment charger

Comment charger pour la première fois :
Une tondeuse neuve peut avoir une batterie faible après un long stockage. Chargez complètement la tondeuse avant la première utilisation.
Placez la tondeuse dans la station de chargement. Assurez-vous que la bande de charge de la tondeuse et la bande de contact de la station de chargement se touchent correctement.

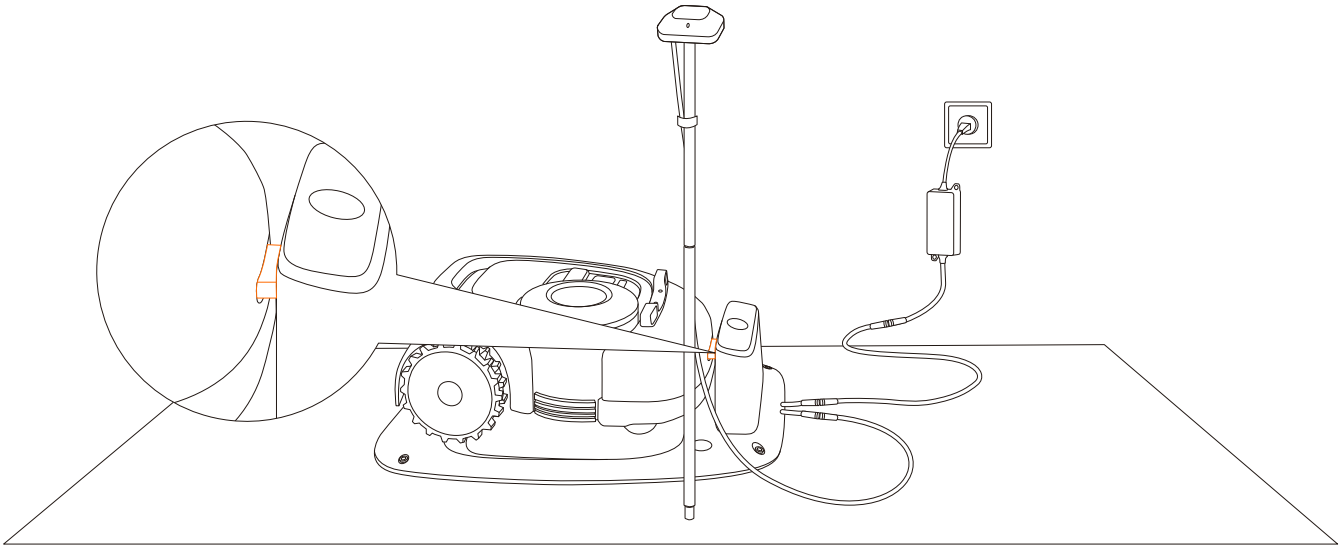

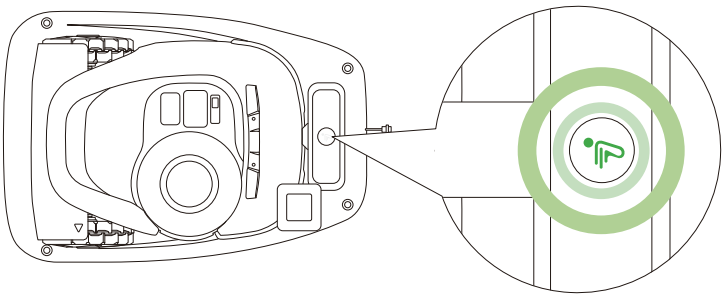

En charge : vert palpitant

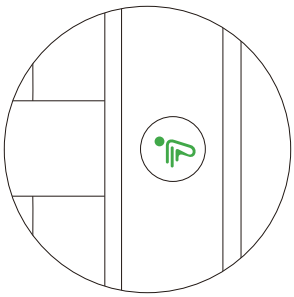

Entièrement chargée : vert fixe

Recharge automatique :

Après avoir configuré la limite virtuelle, la tondeuse retournera à la station de chargement lorsque la tâche de tonte sera terminée ou lorsque la batterie sera faible (<10 %). Pendant la session de tonte, vous pouvez appuyer sur le bouton HOME puis sur OK pour ordonner à la tondeuse de retourner à la station de chargement.

Où placer l'alimentation :

- Protection contre les rayons directs du soleil et la pluie
- A l'intérieur avec une bonne ventilation
- Gardez à au moins 30 cm (12 po) au-dessus du sol pour éviter d'éventuels dommages causés par l'eau.

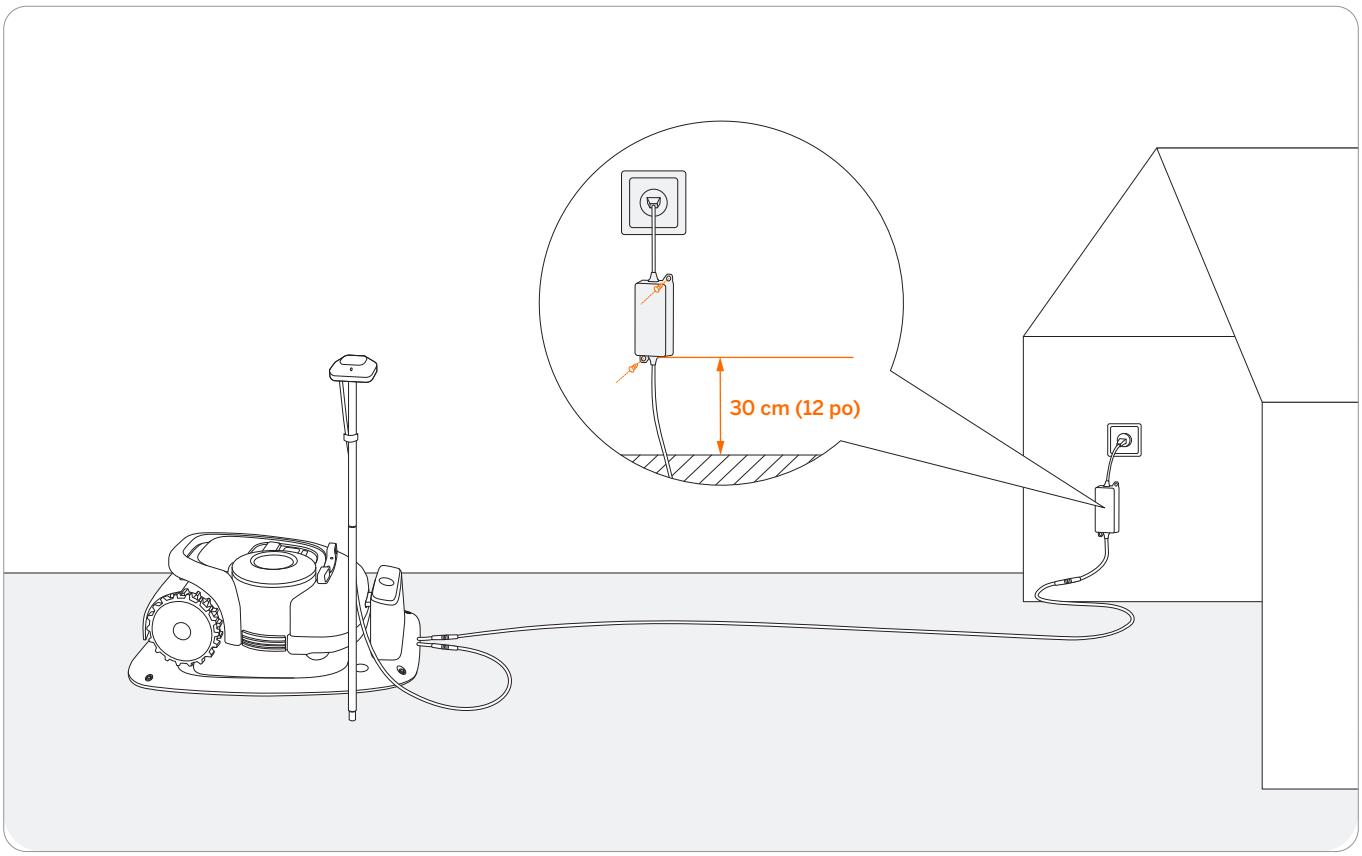

⚠ AVERTISSEMENT

- NE PAS charger si la tondeuse, l'alimentation électrique, la station de chargement ou la prise de courant sont endommagés.
- NE PAS charger la tondeuse lorsque la température est supérieure à 45 °C (113 °F) ou inférieure à 5 °C (41 °F). La batterie a une protection de température intégrée et ne se chargera pas si la limite est dépassée.
- En cas d'affichage, d'odeur, de bruit ou de lumière anormal, arrêtez immédiatement la charge et contactez le service après-vente.
- Tenir à l'écart des matériaux inflammables et explosifs lors de la charge.

Activer la tondeuse

1. **Connectez la station de chargement à l'alimentation électrique. Assurez-vous que la tondeuse est dans la station de chargement.**

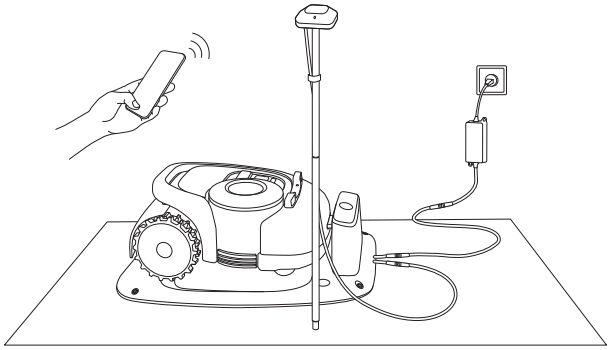

2. **Activez le Bluetooth sur votre téléphone, connectez-vous à l'application et suivez les instructions pour apparier la tondeuse.**

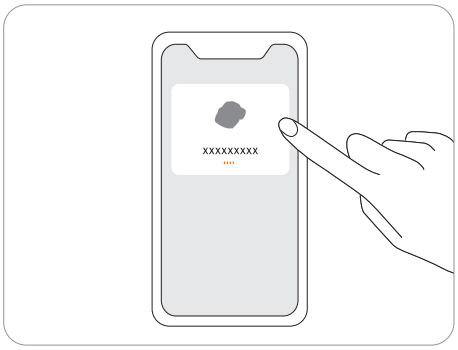

3. **Attendez patiemment 3 min jusqu'à ce que la lumière ambiante devienne verte (ou bleue).**

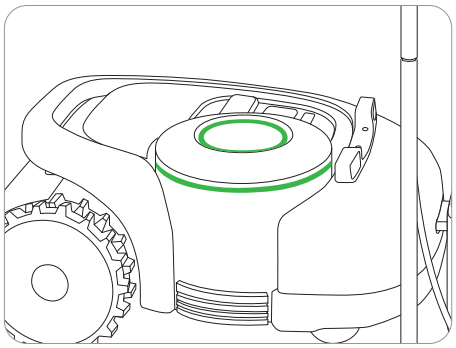

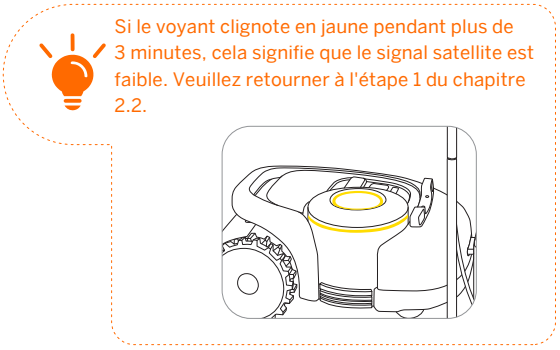

4. **Fixez la station de chargement avec les clous fournis et fixez la rallonge.**

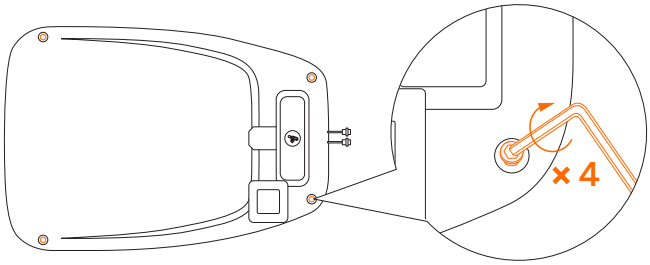

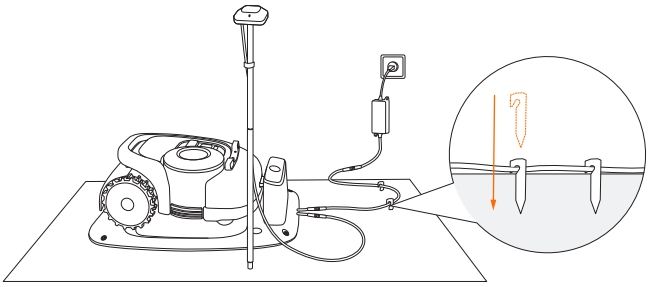

Mettez à jour la tondeuse avec le dernier micrologiciel

Pour profiter pleinement de Navimow, avant de l'utiliser, veuillez effectuer une mise à niveau vers le dernier micrologiciel.
Comment mettre à jour :
Après avoir activé l'appareil, maintenez l'état de la connexion réseau, suivez les instructions dans la fenêtre contextuelle et attendez 10 à 15 minutes pour terminer automatiquement la mise à jour de l'appareil. Pendant ce processus, veuillez ne pas éteindre ou effectuer d'autres opérations. Vous pouvez commencer à l'utiliser une fois que l'application vous a indiqué que la mise à jour a réussi.

Remarque : Avant de mettre à jour le micrologiciel, assurez-vous que

- La tondeuse se trouve sur la station de chargement.
- La tondeuse est connectée à un réseau et le signal est fort (via 4G ou Wi-Fi).
- La puissance de la batterie est supérieure à 20 %.
- Aucune tâche de tonte programmée dans l' heure suivante.

2.4 Configurer la zone de travail

Suivez les instructions de l'application et contrôlez la tondeuse pour créer la zone de travail (appelée carte dans le manuel). La tondeuse décidera intelligemment de son schéma de déplacement à l'intérieur de la carte.

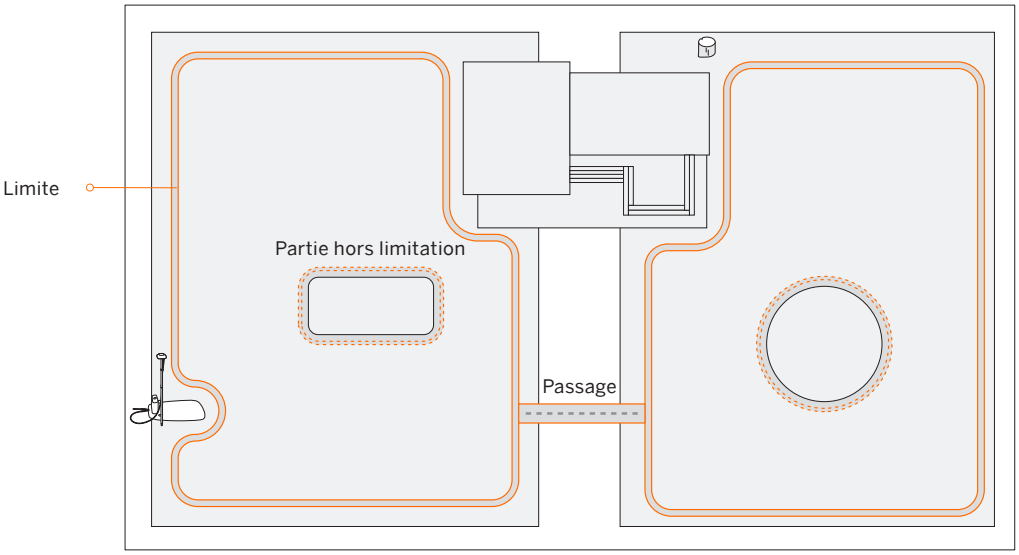

- La zone de travail se compose d'une limite, d'une partie hors limitation et d'un passage.
- Les limites délimitent une seule zone de travail complète, les parties hors limitation délimitent les zones où la tondeuse est interdite et les passages sont utilisés pour relier plusieurs zones de travail.
- A l'intérieur du passage, la tondeuse passera sans couper l'herbe.
- La station de chargement et l'antenne GNSS peuvent être installées à l'intérieur ou à l'extérieur de la zone de travail. Si la station de chargement se trouve en dehors de la zone de travail, un passage vers la limite la plus proche sera automatiquement défini une fois la carte terminée. La tondeuse retournera à la station de chargement en utilisant ce passage. Ce passage ne peut pas être modifié ou supprimé.

REMARQUES :

- Si l'emplacement de la station de chargement ou de l'antenne GNSS est modifié, la carte existante NE PEUT PLUS être utilisée et vous DEVEZ créer une nouvelle carte.
- Assurez-vous que votre téléphone et votre tondeuse sont complètement chargés avant de cartographier. La cartographie ne démarre que lorsque le niveau de charge de la batterie de la tondeuse est supérieur à 50 %.

Étape 1 : Tracez la limite

1. **Assurez-vous que la tondeuse est sous tension. Avec la connexion Bluetooth, votre téléphone se connectera automatiquement à la tondeuse.**

   Remarque : Si la tondeuse est verrouillée, vous devez entrer le code PIN avant d'utiliser la tondeuse. Le code par défaut est 0000 et peut être réinitialisé via l'application Navimow. Voir *3.1 Affichage et contrôle sur la tondeuse.*

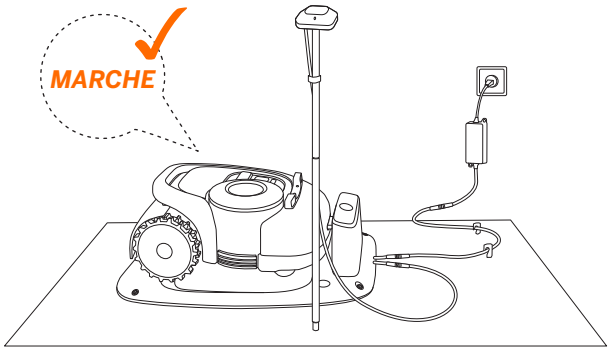

2. **Appuyez sur « Créer une carte » pour commencer la cartographie.**

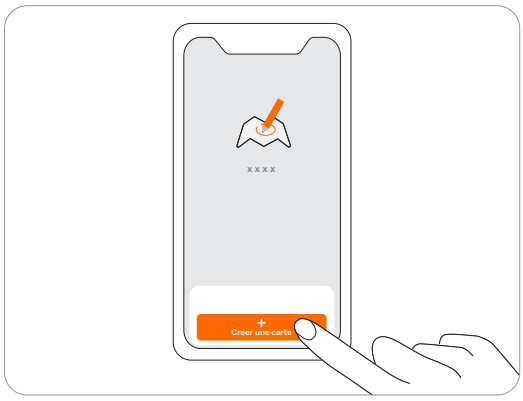

3. **Étalonnez la tondeuse pour assurer un positionnement précis.**

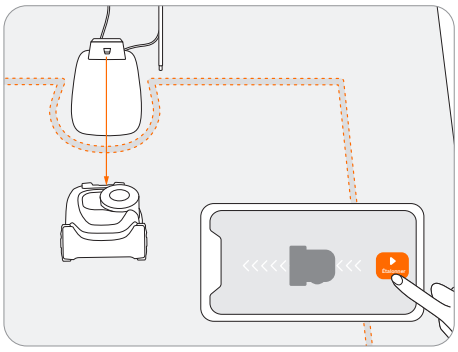

4. **Trouvez un bon point de départ le long du bord de votre pelouse (15 cm entre le côté droit de la tondeuse et le bord). Restez à moins de 6 m de la tondeuse pendant le processus de cartographie.**

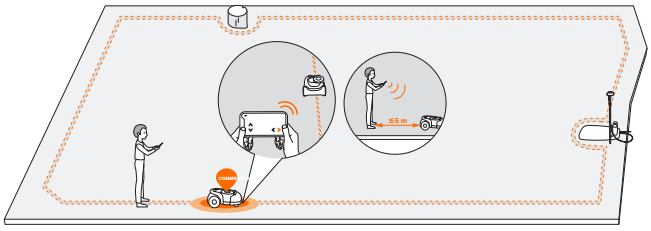

5. **Marchez le long du bord.**

- **Distance du bord :** gardez toujours 15 cm.

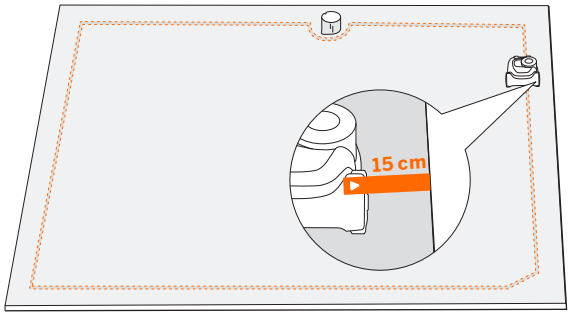

Utilisez la règle Navimow pour mesurer la distance. L'extrémité extérieure de la règle latérale ne doit pas dépasser le bord de la pelouse.

- **Angle :** Assurez-vous de suivre une ligne droite avec un angle de virage régulier non inférieur à 90°.

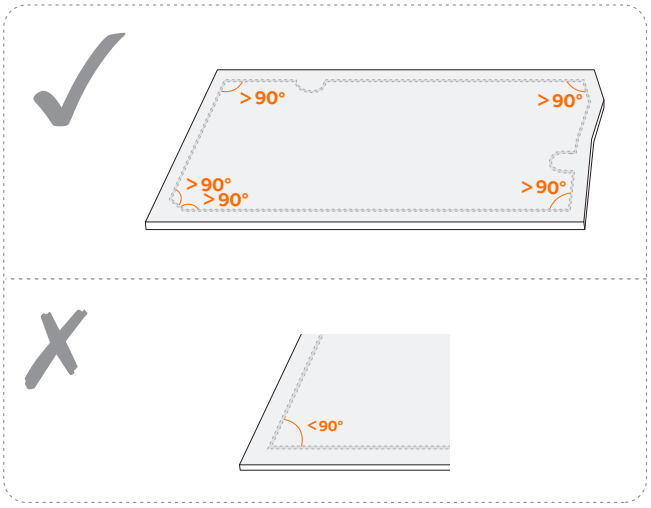

- **Direction :** Assurez-vous que le côté droit de la tondeuse (lorsqu'elle avance) fait face à la limite, afin que la tondeuse puisse tondre aussi près que possible de la limite.
- **Pente :** Même si la tondeuse peut franchir des pentes jusqu'à 45 % dans la pelouse, assurez-vous que la pente le long du bord ne dépasse pas 10 %.

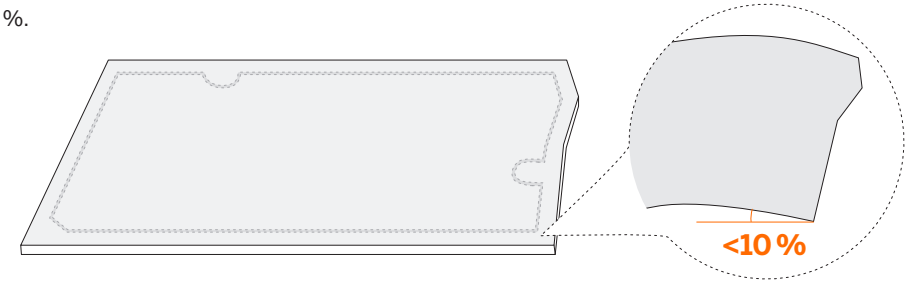

6 **Revenez au point de départ pour terminer la cartographie des limites.**

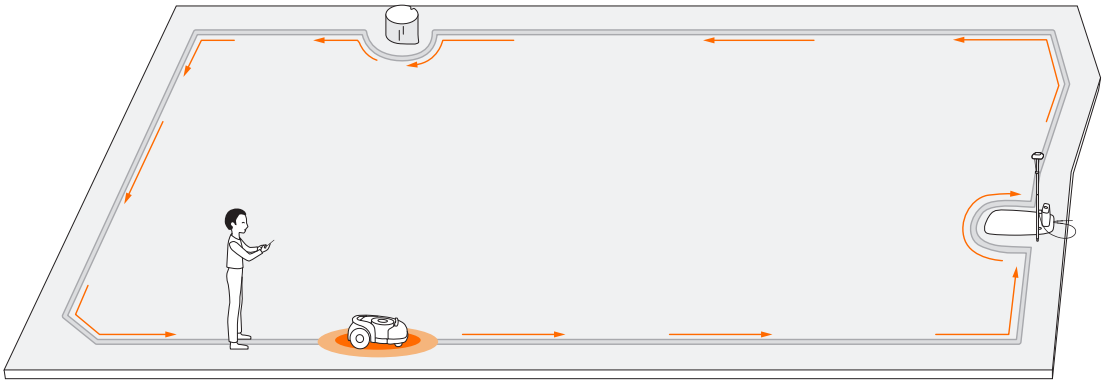

- En cas d'interruption et de défaillance soudaines, suivez les instructions de l'application pour continuer ou redémarrer.
- Si vous avez plusieurs pelouses distinctes, veuillez répéter cette étape.

Étape 2 : Configurer une partie hors limitation

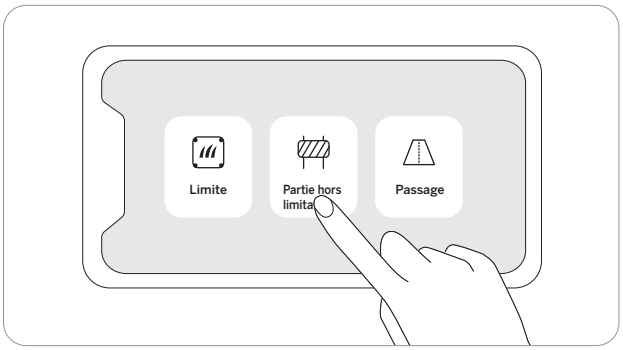

Lorsque la tondeuse heurte un obstacle dur de plus de 10 cm (tel que de gros cailloux ou un tronc d'arbre), elle recule et change de direction automatiquement. Cependant, vous devez poser des bordures pour les objets qui ont besoin de protection ou les zones dans lesquelles vous ne voulez pas que la tondeuse pénètre, par exemple un parterre de fleurs, de petits arbres, des décorations de pelouse, un étang, des têtes d'arrosage, des racines émergées, etc. Si vous avez récemment installé un trampoline ou un gril sur la pelouse, vous pouvez également définir une partie hors limitation pour le protéger.

Comment : Suivez les instructions de l'application. Lorsque vous devez annuler la zone (comme lorsque vous retirez le trampoline de la pelouse), supprimez-la simplement via l'application. Voir Comment modifier la carte dans *3.6 Paramètres (tondeuse)*.

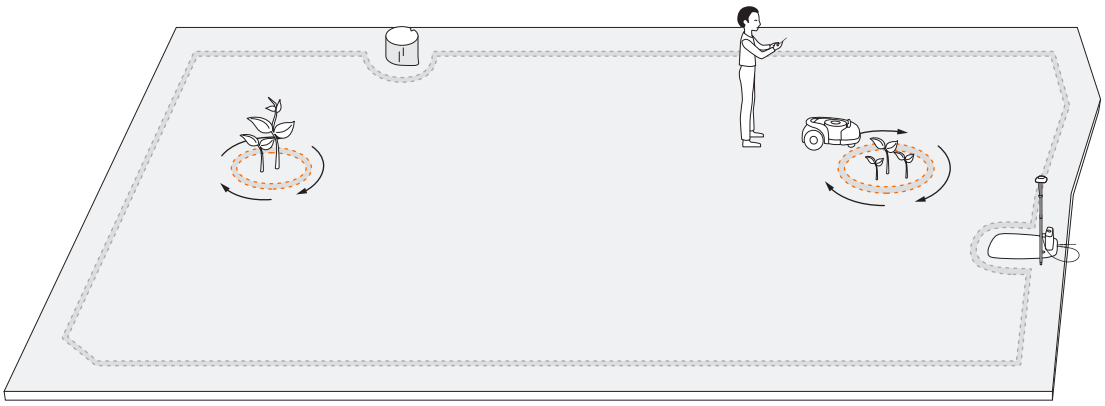

REMARQUE : Faites un angle de virage en douceur lors du réglage des parties hors limite. Les angles ne doivent pas être inférieurs à 90°. Assurez-vous que le côté droit de la tondeuse fait face aux parties hors limite. Vous devez également marcher le long de la bordure lors de la configuration de la partie hors limite. Reportez-vous à la partie 5 de l'étape 1.

Étape 3 : Créer un passage pour connecter des zones distinctes

En suivant les instructions de l'application, créez un passage entre des limites distinctes.

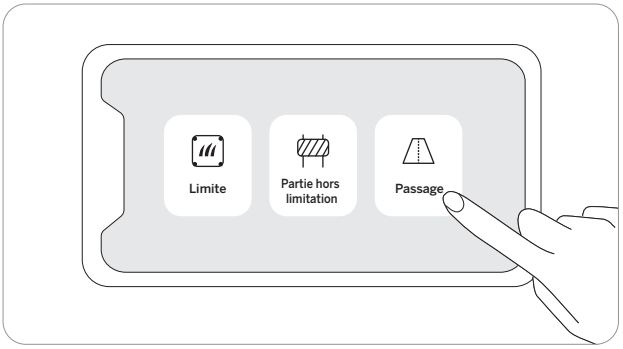

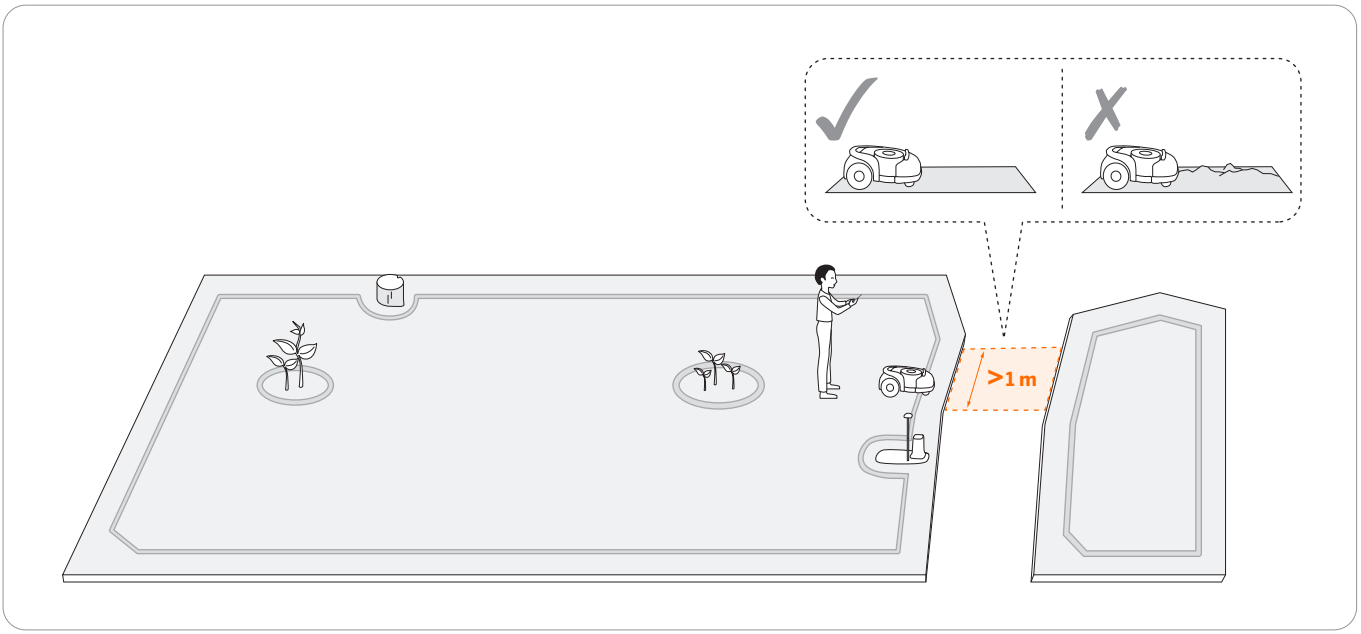

REMARQUE : Lors de la création d'un passage :

- Ne choisissez pas un sol cahoteux, boueux ou inondé, etc.
- La largeur du passage doit être supérieure à 1 m. Afin d'assurer un passage en douceur, lors de l'établissement du passage, veuillez conduire le long de la ligne médiane de la zone praticable. Être trop près du bord peut rayer la tondeuse pendant le travail.

Étape 4 : Ajuster la carte

Vous pouvez toujours modifier des sections de la carte dans l'application Navimow au lieu de la recréer. Il vous suffit d'accéder à Paramètres > TONDEUSE > Gestion de la carte > Modifier, appuyer sur une limite ou une partie hors limitation, puis appuyer sur l'icône de modification.

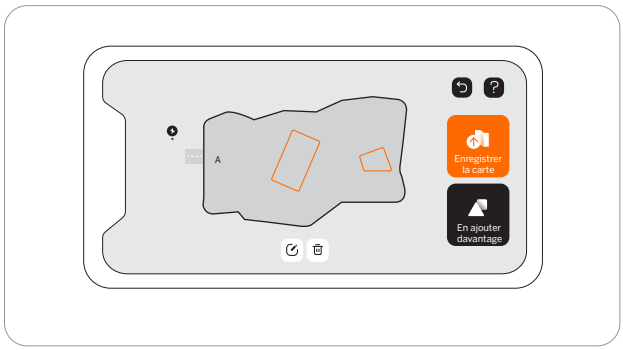

2.5 Essai

Après avoir enregistré la carte, appuyez sur « ESSAI » dans l'application pour voir si la tondeuse fonctionne sur la carte. La tondeuse naviguera le long de la limite, de la partie hors limitation et du passage pour tester la carte. Une fois l'essai terminé, la tondeuse devrait pouvoir entrer dans la station de chargement et en sortir toute seule. Pendant l'essai, vous devez observer si le chemin parcouru est conforme à la cartographie.

Si vous ajustez la carte ou si vous avez installé un capteur VisionFence, cet essai peut être ignoré.

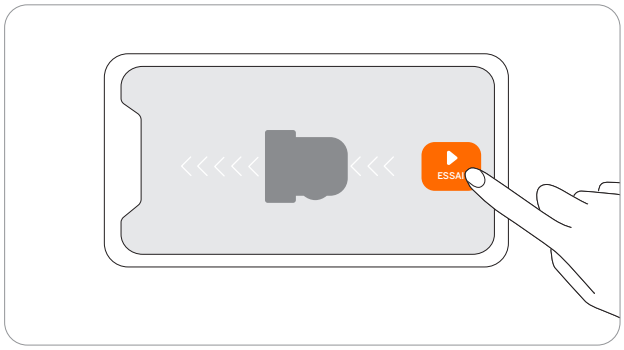

Si la tondeuse dépasse la limite, assurez-vous que le signal satellite est fort à l'endroit problématique. La tondeuse et l'antenne GNSS doivent voir les satellites pour avoir un positionnement précis. Vous pouvez essayer de déplacer la station de chargement, de définir à nouveau la carte, puis de tester une fois de plus. Faites-vous aider par des techniciens professionnels si nécessaire. Contactez votre revendeur le plus proche pour résoudre les problèmes. Vous pouvez également envoyer un e-mail à notre service après-vente. E-mail : support-navimow@rlm.segway.com

3. Usage quotidien

3.1 Affichage et contrôle sur la tondeuse

L'écran affiche différents états de la tondeuse et les boutons de commande peuvent être utilisés pour les opérations de base : allumer et éteindre la machine, commencer à tondre, retourner à la station de chargement, saisir le code PIN pour déverrouiller la machine, arrêt d'urgence, etc. .

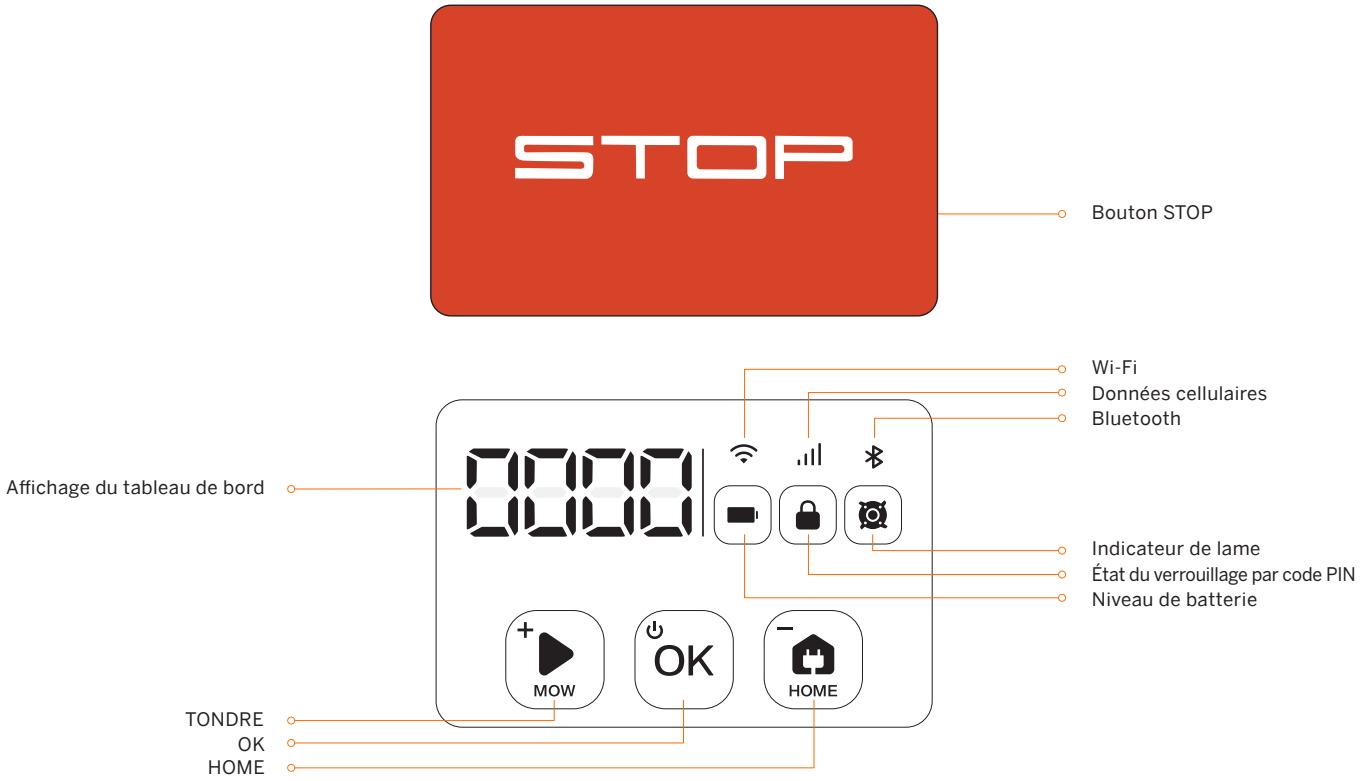

Affichage

Niveau de batterie	La couleur indique le niveau de la batterie : 50 %–100 % vert fixe, 20 %–49 % jaune fixe, 5 %–19 % rouge fixe, ≤5 % rouge clignotant. Lorsque le niveau de la batterie est inférieur à 10 %, la tondeuse retourne à la borne et se charge.
État du verrouillage par code PIN	Tondeuse verrouillée. Veuillez saisir le code PIN pour déverrouiller
Indicateur de lame	Le disque de coupe tourne. Merci de ne pas vous approcher
Wi-Fi	Wi-Fi connecté
Données cellulaires	4G connecté (pour les modèles H800E, H1500E et H3000E)
Bluetooth	Bluetooth connecté
Affichage du tableau de bord	Il affiche le pourcentage de tonte, le code PIN, le code d'erreur, etc. Signification des chiffres et symboles à l'écran : • ---- : pas de carte. • 0~100 : La progression de la tonte sera affichée comme 0～100 en pourcentage, par exemple, 70 indique que 70 % de la carte est déjà tondue. • Numéro à quatre chiffres : code d'erreur, par exemple, 4011. Voir 5. FAQ et résolution des problèmes pour plus d'instructions. • STOP : le bouton STOP est enfoncé pendant la tonte. • OTA : Mise à jour du micrologiciel.

Contrôle

Opérations de base

Mise sous tension	appuyez sur OK.
Mise hors tension	Appuyez et maintenez OK pendant 4s. La tondeuse ne peut pas être éteinte lorsqu'elle se trouve dans la station de chargement. Lorsque la tondeuse est éteinte, vous entendrez un son, l'affichage sur la tondeuse et la lumière ambiante seront éteints.
Commencer à tondre	Appuyez sur MOW puis sur OK.
Arrêter le fonctionnement de la tondeuse	appuyez sur STOP.
La tondeuse retourne à la station de chargement	Appuyez sur HOME puis sur OK.
Comment redémarrer la tondeuse	Pour redémarrer la tondeuse, veuillez d'abord l'éteindre. Appuyez ensuite sur le bouton OK de la tondeuse ou poussez la tondeuse dans la station de chargement.
Comment verrouiller la tondeuse	Appuyez et maintenez MOW + HOME pendant 4s.
Comment déverrouiller la tondeuse	Saisissez le code PIN.

Comment saisir le code PIN

Appuyez sur MOW/HOME pour augmenter/diminuer le chiffre et appuyez sur OK pour confirmer le code.

Remarque: Le code par défaut est 0000 et vous pouvez accéder à Paramètres > TONDEUSE > Réinitialiser le code PIN dans l'application Navimow pour réinitialiser le code.

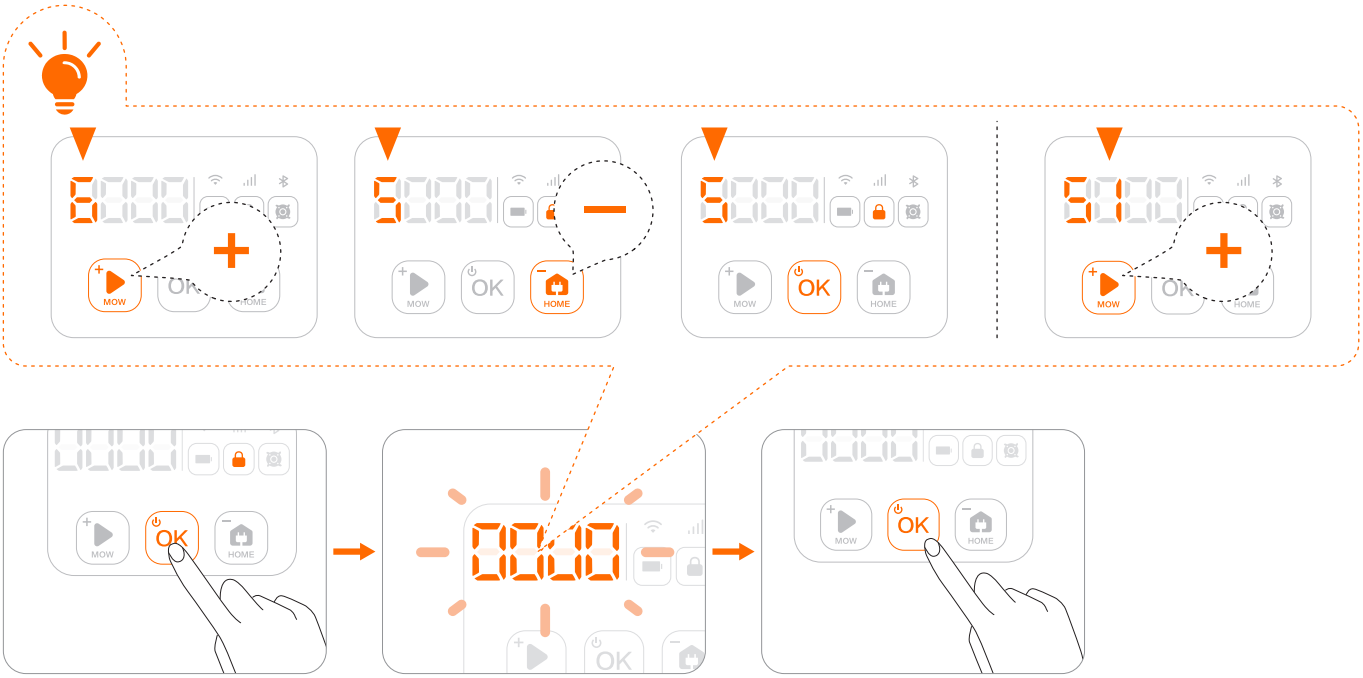

3.2 Signal lumineux

Navimow aura des effets lumineux spécifiques, vous rappelant de faire attention à l'état de la tondeuse.

Signal lumineux de la tondeuse

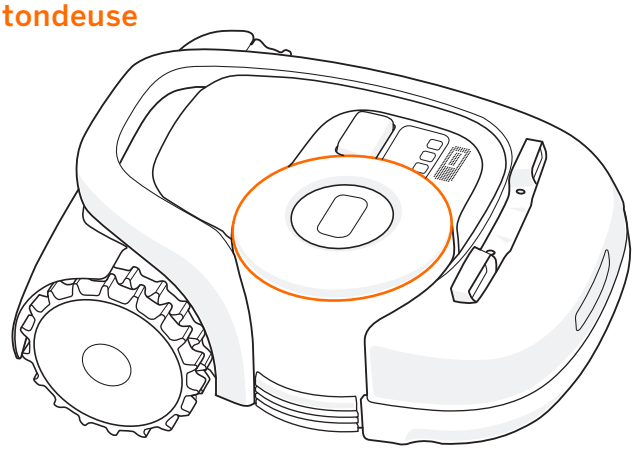

Couleur et signification de la lumière ambiante :

Bleu palpitant	En cours de tonte.
Bleu clignotant	Le signal satellite est faible mais fonctionne toujours bien.
Bleu fixe	État de fonctionnement normal.
Vert fixe	La tondeuse se trouve sur la station de chargement.
Jaune clignotant	Signal satellite médiocre.
Rouge fixe	Arrêt d'urgence/soulevée/pas de connexion entre la station de chargement et la tondeuse.
Rouge clignotant	Sous statut d'erreur.
Blanc clignotant	OTA/lame commence à fonctionner.

REMARQUE : Lorsqu'une anomalie se produit, l'anneau LED clignote en rouge avec un code d'erreur à quatre chiffres sur l'affichage du tableau de bord. Consultez l'application pour connaître la signification et les solutions des codes d'erreur.

Mode sombre

Lorsque Navimow fonctionne la nuit, vous pouvez activer le mode sombre pour réduire la luminosité de la lumière ambiante. Accédez à Paramètres > TONDEUSE > Réglage de la lumière pour activer le mode sombre. Ensuite, personnalisez vos heures d'activation.

Signal lumineux de la station de chargement

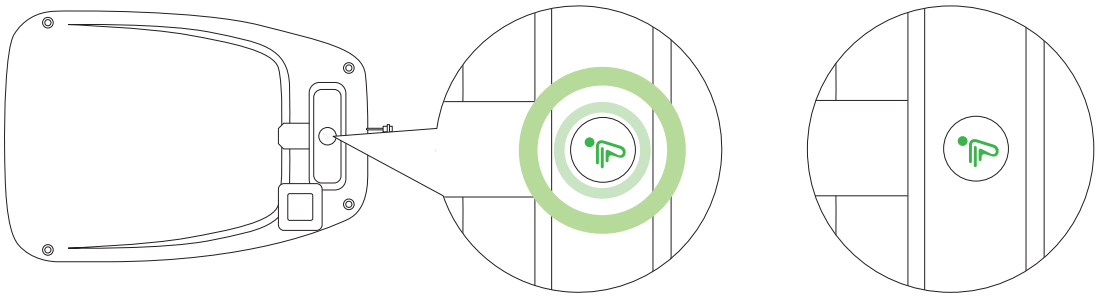

Couleur et signification du voyant LED de la station de chargement

Bleu fixe	Signal satellite fort, la tondeuse n'est pas dans la station de chargement.
Vert fixe	La tondeuse est dans la station de chargement et complètement chargée.
Vert palpitant	La tondeuse est en charge.
Jaune fixe	Signal satellite médiocre, la tondeuse n'est pas dans la station de chargement.
Jaune clignotant	Aucun signal de l'antenne GNSS/l'antenne GNSS n'est pas connectée.
Jaune palpitant	Antenne connectée, pas de données GNSS.
Rouge fixe	Aucune connexion entre la station de chargement et la tondeuse/la tondeuse est peut-être éteinte.
Rouge clignotant	Sous statut d'erreur.

3.3 Tonte

Cette partie concerne principalement le fonctionnement de la tondeuse, comment la démarrer et la mettre en pause pendant le travail quotidien, etc. Paramètres de travail liés à la tonte, tels que: tonte programmée, comment modifier la hauteur de coupe, gestion de la carte, etc., voir 3.6 Paramètres (tondeuse).

Comment Navimow tond votre pelouse

Coupe en bordure

Avant de tondre la zone de travail, la tondeuse coupe le long de la limite.

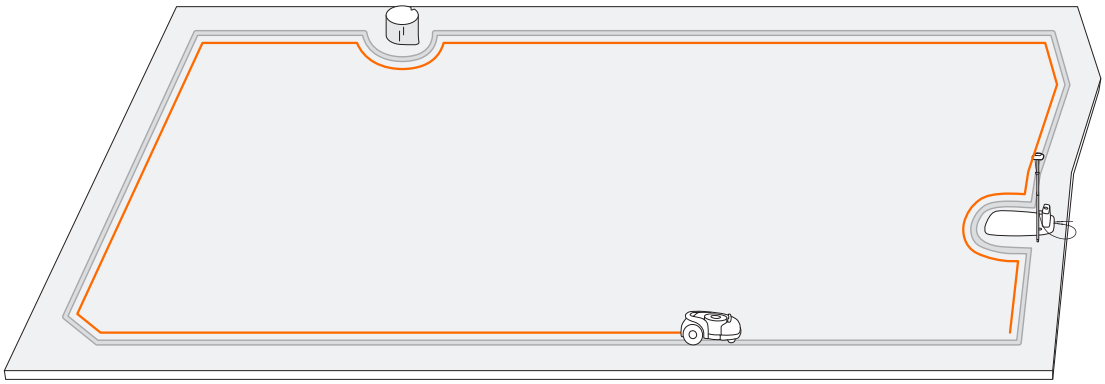

Coupe planifiée

Contrairement à la plupart des tondeuses à gazon robotisées, à l'intérieur de la zone de travail, la tondeuse à gazon tondra la pelouse le long d'un chemin planifié par un algorithme pour une efficacité maximale.

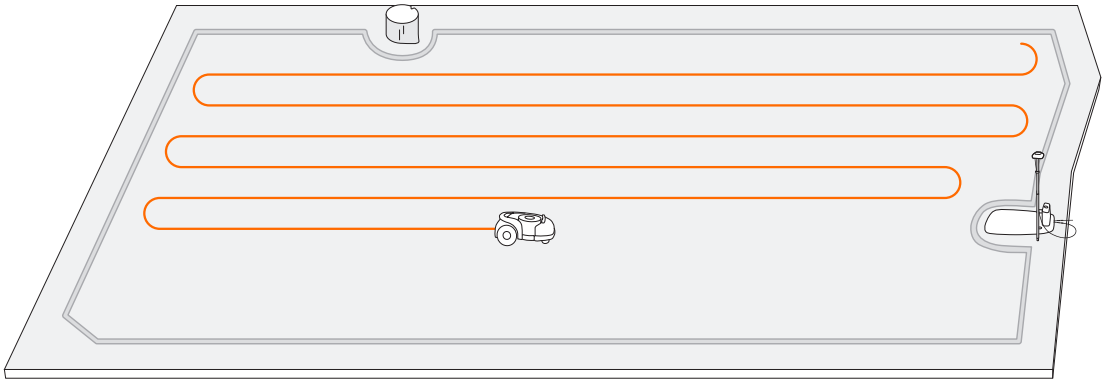

Pour des résultats de tonte optimaux, le modèle de chemin de tonte tourne à un certain angle pour chaque nouvelle tâche de tonte. Par conséquent, Navimow ne laissera pas d'indentations sur la pelouse.

REMARQUE :

1. Avant de tondre pour la première fois, veuillez couper votre pelouse à une hauteur maximale de 6 cm.
2. Pendant le processus de travail, si la batterie est faible (<10 %), la tondeuse arrête de tondre et retourne à la station de chargement pour se recharger. Une fois complètement chargée, elle reviendra automatiquement à la position où elle s'était précédemment arrêté et continuera à tondre.
3. La progression de la tonte est visible à la fois sur l'application et sur l'écran de la tondeuse. La progression de la tonte est définie comme suit : surface tondue actuelle/surface de travail totale.

Commencer à tondre

REMARQUE : Si la tondeuse est verrouillée, entrez d'abord le code PIN pour déverrouiller la tondeuse (voir *Comment entrer le code PIN* dans 3.1).

Il existe trois façons de commencer à tondre:

a. Dans l'application, appuyez sur COMMENCER.
b. Sur la tondeuse, appuyez sur MOW puis sur OK pour commencer à tondre.

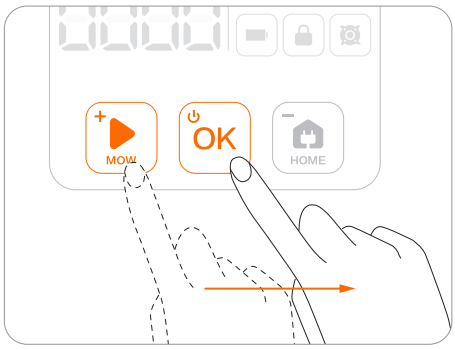

c. La tondeuse démarre automatiquement selon l'horaire de tonte. Voir Comment définir l'horaire de tonte dans *3.6 Paramètres (tondeuse)* pour plus de détails.

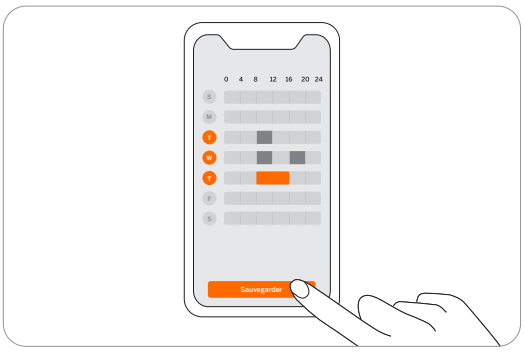

Pause

Appuyez sur le bouton STOP sur la tondeuse ou dans l'application pour interrompre le fonctionnement de la tondeuse à tout moment.

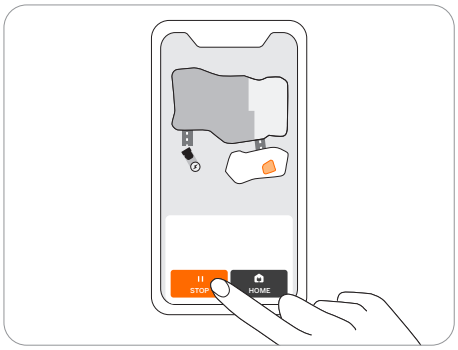

Reprendre la tonte

Continuez à tondre en appuyant sur le bouton TONDRE dans l'application ou en appuyant sur le bouton MOW puis sur le bouton OK sur le panneau de commande.

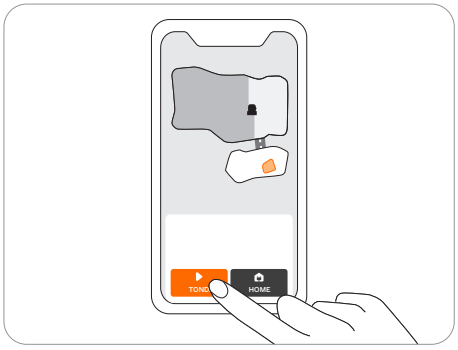

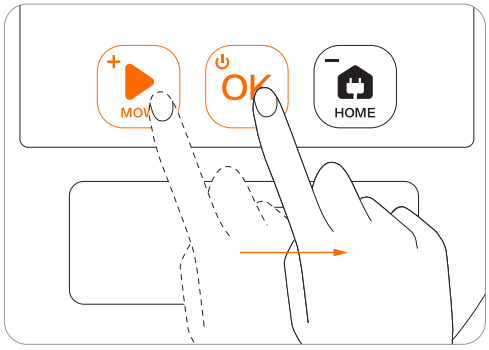

REMARQUE : Si une tâche de tonte planifiée est interrompue et reprise plus tard, Navimow s'en tiendra toujours au programme prédéfini.

Retour à la station de chargement

Renvoyez la tondeuse à la station de chargement dans l'application ou appuyez sur HOME puis sur le bouton OK de la tondeuse.

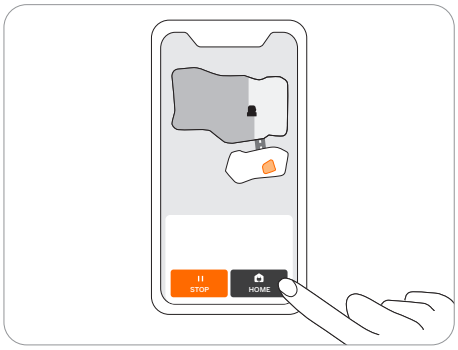

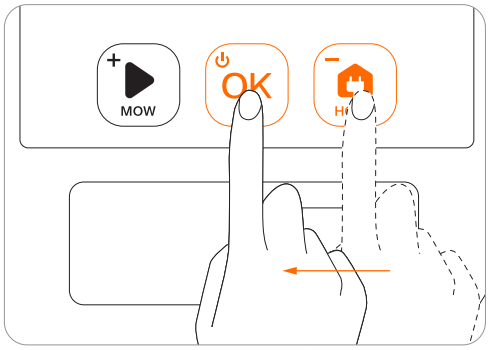

REMARQUES :

1. Si le signal satellite est faible pendant plus d'une minute, la tondeuse retournera à la station de chargement. Et si le signal satellite est récupéré dans le processus de retour, la tondeuse continuera la tâche de tonte.
2. La tondeuse ne peut pas être éteinte lorsqu'elle se trouve dans la station de chargement.

3.4 Application Navimow

REMARQUE : Les illustrations suivantes concernant l'application sont uniquement à des fins de démonstration. Selon la version du logiciel, les options disponibles peuvent être différentes.

L'application Navimow est une partie importante de Navimow, vous pouvez utiliser l'application pour :

1. Associer et activer la tondeuse
2. Créer une carte (zone de travail)
3. Vérifier l'état et la progression du travail de la tondeuse, contrôler à distance la tondeuse pour la démarrer, l'arrêter ou la retourner à la station de chargement, etc.
4. Afficher et modifier les paramètres de travail de la tondeuse (horaire de tonte, hauteur de coupe, gestion de la carte)
5. Afficher et modifier les paramètres de sécurité/fonction de la tondeuse (code PIN, lumière ambiante, BladeHalt, antivol, etc.)
6. Mettre à jour le micrologiciel et modifier la connexion réseau
7. Dissocier et ajouter des appareils
8. des informations d'aide et un support après-vente

Pour utiliser l'application Navimow

1. Veuillez rechercher et télécharger l'application Navimow via l'App Store ou le Play Store.
2. Inscrivez-vous et connectez-vous à votre compte
3. Activez la fonction Bluetooth de votre téléphone et assurez-vous que votre téléphone dispose d'un signal réseau

REMARQUES:

1. Si vous avez enregistré un compte via d'autres services de Segway-Ninebot, vous pouvez vous connecter à l'application Navimow avec le compte et vice versa.
2. Si vous annulez votre compte Navimow, toutes les données relatives à Segway-Ninebot seront supprimées.
3. Pendant l'utilisation, l'application Navimow vous demandera l'accès au Bluetooth (iOS et Android), à la localisation (iOS et Android) et au Wi-Fi (Android). Pour garantir une utilisation normale, veuillez accorder les accès ci-dessus.
4. Si vous utilisez Navimow avec un appareil mobile iOS, lors de la première configuration du réseau Wi-Fi de la tondeuse, assurez-vous d'abord que votre téléphone portable est connecté au même réseau Wi-Fi.

Activer votre tondeuse

Après l'enregistrement et la connexion, vous arriverez au guide d'activation de l'appareil, qui vous guidera pour installer, connecter et activer votre Navimow. Appuyez sur Ajouter un appareil.

Voir les chapitres suivants pour plus d'informations :

- *2.2 Installer la station de chargement et l'antenne*
- *2.3 Charger et activer la tondeuse*

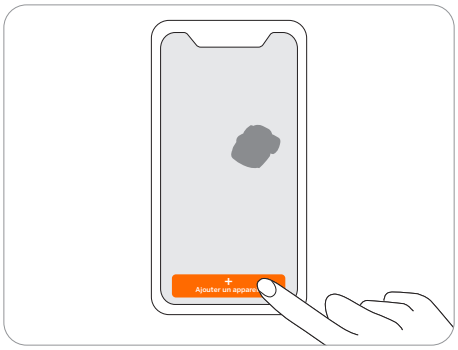

Créer une carte

Avant de tondre votre pelouse avec Navimow, vous devez créer une zone de travail (carte) à l'aide de l'application Navimow. Appuyez sur « Créer une carte » et suivez les instructions de l'application. Pour des étapes et des conseils détaillés, voir *2.4 Configurer la zone de travail*.

Les cartes peuvent également être modifiées ou supprimées sur la page des paramètres. Voir Comment modifier la carte dans *3.6 Paramètres (tondeuse)*.

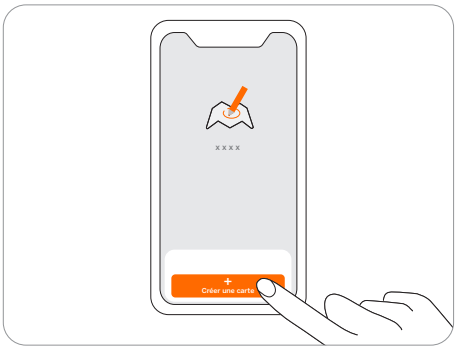

Vérifiez le signal

Après l'enregistrement de la carte, l'intensité du signal satellite sur l'ensemble de la carte sera mesurée et affichée. Vous pouvez vérifier ou ajuster la position de la station de chargement selon les conseils de l'appli afin que la tondeuse soit plus performante.
Pour vérifier la distribution du signal de la carte nouvellement créée, vous devez appuyer sur l'icône du signal dans le coin supérieur droit de l'application Navimow. Vous pouvez également appuyer sur « Comment vérifier » pour plus d'informations et de conseils.

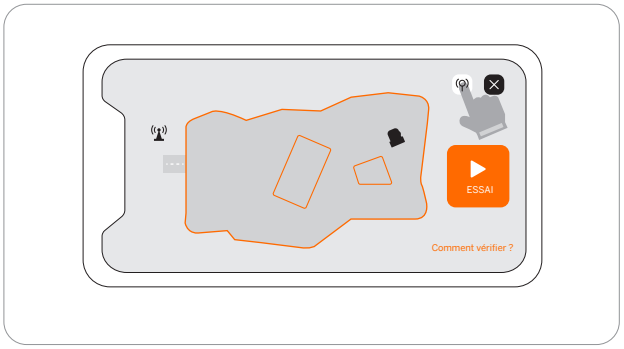

REMARQUES :

1. Vous pouvez consulter la carte de distribution du signal à tout moment dans Gestion des cartes.
2. La carte de distribution du signal ne reflète que l'état du signal satellite au moment où les données cartographiques ont été enregistrées.

Page d'accueil

Après la cartographie, vous arriverez sur la page d'accueil, où vous pourrez visualiser l'ensemble de la zone de travail, l'état de la tondeuse et la progression du travail (pourcentage et surface réelle), et contrôler à distance la tondeuse pour la démarrer, la mettre en pause ou revenir à la station de chargement. Les pages Paramètres et notification sont également accessibles à partir d'ici.

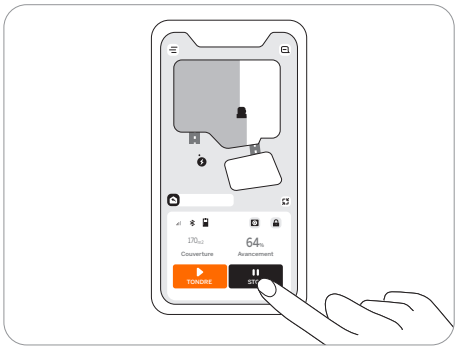

Niveau de batterie	Niveau de batterie et état de charge
État de verrouillage	Tondeuse verrouillée. Déverrouillez la tondeuse avant toute opération. Voir *comment saisir le code PIN dans 3.1*
Bluetooth	Bluetooth connecté. Lorsque vous êtes déconnecté, appuyez pour vous reconnecter
Connectivité	Se connecte à internet (Wi-Fi ou 4G)
État de la tondeuse	Affiche l'état actuel de la tondeuse
Notifications	Notifications de l'appareil et de l'application
Paramètres	Paramètres de la tondeuse et de l'application
VisionFence	État du capteur VisionFence

3.5 Notifications

Notifications sur le système

Dernières nouvelles et mises à jour de l'équipe Navimow.

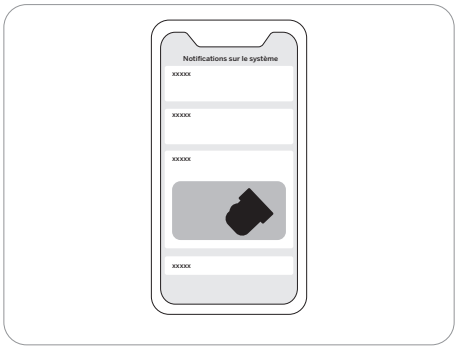

Notifications provenant de l'appareil

La tondeuse vous enverra des notifications de l'appareil dans les situations suivantes : mise à jour de l'état du travail (comme la tonte terminée), remplacement de la lame, comportements inattendus, position anormale, etc.

Messages contextuels

Des messages contextuels apparaissent au centre de l'écran. Par exemple, un message de code d'erreur apparaît si une erreur s'est produite.

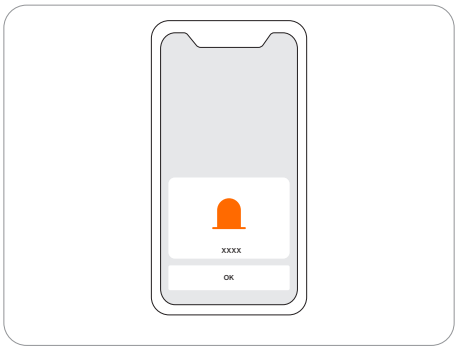

3.6 Paramètres (tondeuse)

Tous les paramètres liés à la tondeuse peuvent être ajustés dans l'application. Vous pouvez :

1. Modifier les paramètres de travail de la tondeuse (horaire de tonte, hauteur de coupe, gestion de la carte, etc.)
2. Modifier les paramètres de sécurité de la tondeuse et les paramètres de fonction (réinitialiser le code PIN, les paramètres de lumière et de son ambiants, BladeHalt, etc.)
3. Afficher les informations sur le micrologiciel de l'appareil, l'état de la connexion réseau, dissocier les appareils, changer d'appareil, etc.

REMARQUE : Le réglage des paramètres nécessite que la tondeuse soit en ligne ou connectée à votre téléphone via Bluetooth.

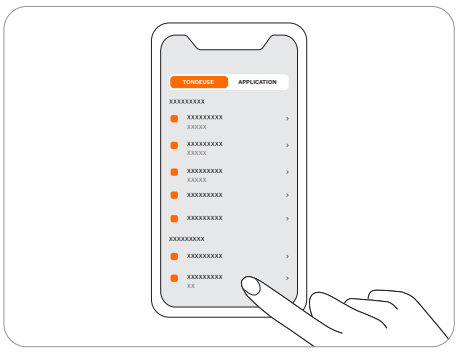

Comment définir l'horaire de tonte

Vous pouvez définir l'horaire de tonte dans les paramètres de la tondeuse. La tondeuse fonctionnera automatiquement selon le programme.

Choisissez une date et une période spécifiques sur la page de programmation pour définir votre horaire de tonte :

- Cliquez sur la barre Heure sur la page pour ajouter ou supprimer des heures de travail dans la page contextuelle.
- Cliquez sur un jour de la semaine pour activer/désactiver l'horaire de tonte pour ce jour.

REMARQUE : une seule période de travail est d'au moins une demi-heure, et un maximum de 4 périodes de travail peuvent être ajoutées par jour.

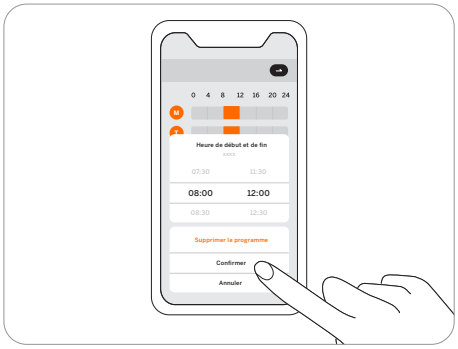

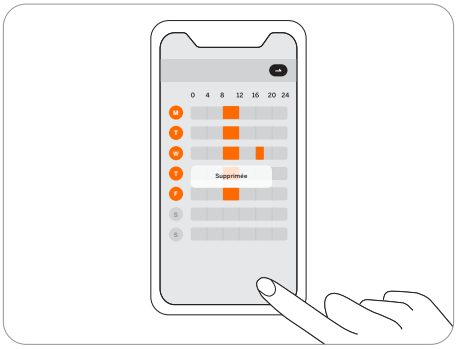

Comment changer la hauteur de coupe

La hauteur de coupe peut être ajustée dans Paramètres > TONDEUSE > Hauteur de coupe, la plage de réglage est de 30 à 60 mm et le segment réglable minimum est de 5 mm.

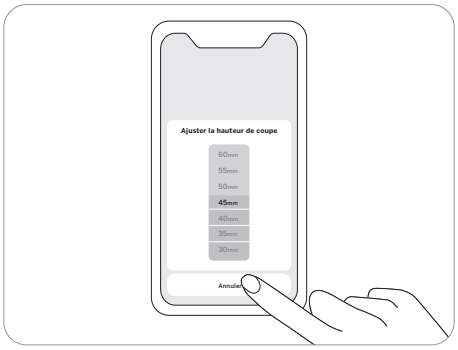

Comment modifier la carte

Vous pouvez modifier ou supprimer la totalité de la carte dans Paramètres > TONDEUSE > Gestion de la carte. Assurez-vous que votre téléphone est connecté à la tondeuse via Bluetooth.

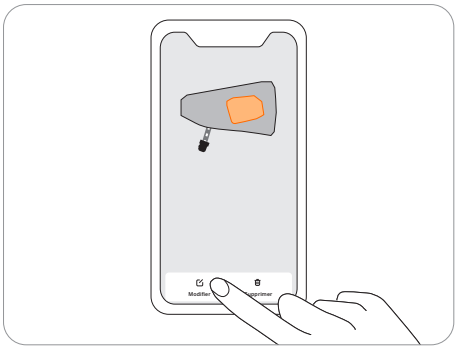

En appuyant sur « Modifier », vous pouvez : ajouter ou supprimer une limite, une partie hors limitation et des passages. Vous pouvez également affiner certaines parties de la carte. Appuyez sur une limite ou une partie hors limitation sur la carte, puis appuyez sur l'icône de modification pour affiner la carte. Pour la définition de la limite, de la partie hors limitation et des passages, voir *2.4 Configurer la zone de travail*.

REMARQUES :

1. Le passage menant à la station de chargement est généré automatiquement et ne peut pas être supprimé.
2. Lorsque vous supprimez une limite, l'élément associé à la limite (passage) est également supprimé.
3. En appuyant sur Supprimer, vous supprimerez toute la carte. Vous devez créer une nouvelle carte avant d'utiliser la tondeuse.

Capteur de pluie

S'il pleut lors de la tonte, le capteur de pluie se déclenchera après avoir reçu une certaine quantité d'eau de pluie et la tondeuse retournera automatiquement à la station de chargement. Une fois que l'eau du capteur de pluie a séché, elle reprend automatiquement la tâche de tonte.
Avant que l'eau ne sèche, la tondeuse ne peut pas être démarrée via l'application ou en appuyant sur les boutons de la tondeuse. Ceci est normal et non un dysfonctionnement de la tondeuse. Pour continuer à tondre, veuillez attendre que l'eau sèche, puis appuyez sur MOW puis sur OK, démarrez via l'application ou attendez que le prochain horaire de tonte démarre.
Vous pouvez également désactiver le capteur de pluie dans Paramètres > TONDEUSE > Capteur de pluie. Voir *4.1 Nettoyage* pour des conseils d'entretien.

REMARQUES :

- Pour de meilleurs résultats de tonte, il est recommandé de tondre par temps sec. Tondre sous la pluie peut faire adhérer l'herbe à la roue et la tondeuse peut glisser.
- NE PAS tondre par mauvais temps, comme une forte pluie, un orage ou de la neige.

Comment activer l'antivol

La fonction antivol peut localiser avec précision Navimow et prévenir efficacement les accidents tels que le vol de la tondeuse. Lorsque vous sortez d'une zone désignée, Navimow émettra une alarme et vous recevrez simultanément une notification sur l'application. Lorsque l'antivol est activé, vous pouvez définir la géobarrière et vérifier l'emplacement de Navimow sur la carte en temps réel.

Étapes de l'opération :

Étape 1 : Activez l'antivol.

Étape 2 : Appuyez sur 'Extension de géobarrière' pour configurer la distance de l'extension de géobarrière, puis appuyez sur 'enregistrer' pour enregistrer.

Étape 3 : Appuyez sur 'Trouver ma tondeuse' pour vérifier l'emplacement de la tondeuse sur la carte.

REMARQUES :

1. Si l'antivol est activé, vous devez entrer le code PIN sur la tondeuse avant d'éteindre la tondeuse.
2. Si l'antivol est accidentellement activé, vous devez saisir le code PIN sur la tondeuse pour désactiver l'alarme et mettre fin à la notification push.
3. L'antivol n'est disponible qu'avec une connexion 4G.

Comment réinitialiser le code PIN

En réglage d'usine, le code PIN par défaut est : 0000. Vous pouvez réinitialiser le code PIN dans Paramètres > TONDEUSE > Réinitialiser le code PIN.

REMARQUE : Il est recommandé de réinitialiser le code PIN après avoir activé votre tondeuse.

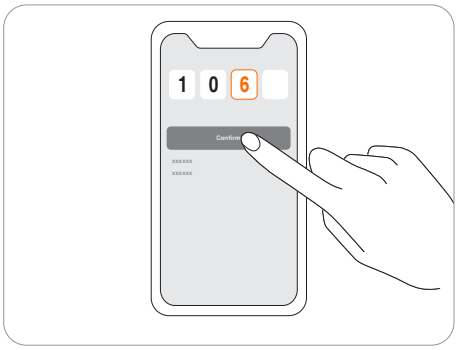

BladeHalt

BladeHalt est un capteur qui se déclenche lorsque des humains ou des animaux le touchent. Il s'agit d'une fonction expérimentale et ne garantit pas une précision à 100 %. Le capteur est désactivé par défaut. Il sera activé lorsque la zone du capteur est touchée. Pendant ce temps, les lames s'arrêteront de tourner automatiquement. Ce capteur ne fonctionnera que lorsque le disque de coupe tourne.

REMARQUES :

- Lorsque la tondeuse effectue la coupe en bordure, le capteur BladeHalt ne fonctionne pas.
- Nous vous recommandons de désactiver cette fonction lorsque vous tondez pour la première fois afin d'assurer un fonctionnement normal, car le capteur peut confondre l'herbe haute ou épaisse avec un animal domestique ou un autre objet sensible et arrêter les lames.

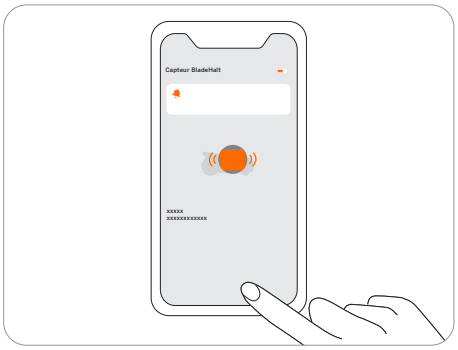

Comment dissocier une tondeuse

Chaque tondeuse ne prend actuellement en charge l'association qu'à un seul compte d'application. Avant la dissociation, elle ne peut pas être associée à un autre compte d'application. Vous pouvez dissocier la tondeuse dans l'application. Lors de la dissociation, vous devez vérifier votre identité par e-mail ou code de vérification SMS.

Paramètre réseau

Vous pouvez gérer le réseau utilisé par Navimow sur la page de gestion du réseau. Pour les modèles H800E, H1500E et H3000E, accédez à Paramètres > TONDEUSE > Gestion du réseau pour basculer entre les réseaux Wi-Fi et 4G.

Sur la page des paramètres Wi-Fi, vous pouvez afficher le réseau Wi-Fi actuellement connecté ou vous reconnecter au Wi-Fi.

REMARQUES :

1. La modification des paramètres Wi-Fi nécessite que votre téléphone soit connecté à la tondeuse via Bluetooth.
2. La commutation réseau n'est disponible que sur les produits fabriqués après la semaine 39 de 2022.

Version du micrologiciel

Nous mettrons à jour les fonctions et le micrologiciel de Navimow de temps en temps. Afin de mieux expérimenter les fonctions de Navimow, il est recommandé de vérifier régulièrement et de mettre à jour le micrologiciel vers la dernière version.

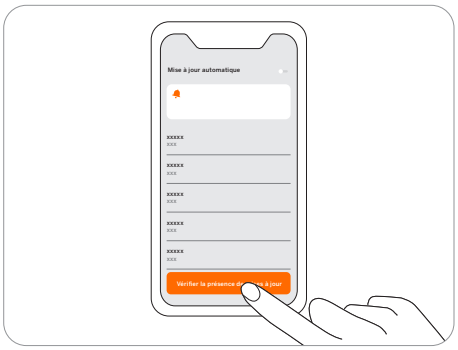

REMARQUES :

- Lors de la première activation de l'appareil, le micrologiciel sera automatiquement mis à jour. Le résultat vous sera communiqué une fois la mise à jour terminée. Reportez-vous à Mettre à jour la tondeuse avec le dernier micrologiciel dans 2.3 Charger et activer la tondeuse.
- Lors de la mise à jour du micrologiciel de l'appareil qui n'est pas activé pour la première fois, les conditions ci-dessous doivent être remplies avant la mise à jour.
  - La tondeuse se trouve sur la station de chargement.
  - La tondeuse est connectée à un réseau et le signal est fort (via 4G ou Wi-Fi).
  - La puissance de la batterie est supérieure à 20 %.
  - Aucune tâche de tonte programmée dans l'heure suivante.

Si la fenêtre contextuelle de mise à jour est fermée, vous pouvez également rechercher le nouveau micrologiciel dans Paramètres > TONDEUSE > Version du micrologiciel pour mettre à jour le micrologiciel.

3.7 Paramètres (application)

Accédez à **Paramètres > APP pour parcourir et régler les paramètres liés à l'application Navimow.**

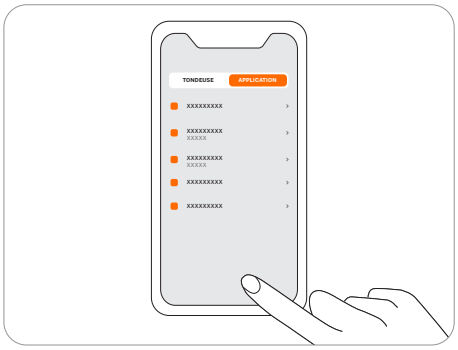

Compte et sécurité

Vous pouvez vérifier votre adresse e-mail ou votre numéro de téléphone portable associé, modifier le mot de passe, télécharger les données et supprimer votre compte.

Langue

Vous pouvez définir la langue sur celle dont vous avez besoin. Jusqu'à présent, quinze langues sont prises en charge, à savoir l'anglais, l'allemand, le français, le néerlandais, l'italien, le suédois, le norvégien, le finnois, le danois, le portugais, l'espagnol, le russe, le tchèque, le slovaque et le polonais.

Aide et assistance

Vous pouvez consulter le dernier manuel de l'utilisateur, la FAQ et le contact du service après-vente ici.

À propos

Vous pouvez consulter l'Accord utilisateur et la Politique de confidentialité ici.

Se déconnecter

Vous pouvez vous déconnecter de votre compte ici et vos données ne seront pas supprimées après la déconnexion.

3.8 IoT

Navimow est un appareil de l'Internet des objets (IoT). Connectez la tondeuse à Internet via un réseau cellulaire ou votre réseau Wi-Fi, en activant les fonctionnalités suivantes :

1. Mises à jour du micrologiciel en direct (OTA), gardez votre tondeuse à jour avec les dernières fonctionnalités.
2. Permet le contrôle à distance via le réseau : démarrer la tonte, arrêter la tonte, retourner à la station de chargement, définir l'horaire de tonte, définir la hauteur de coupe et d'autres fonctions.
3. Surveillez à distance la progression de la tonte et l'emplacement de la tondeuse.
4. Signalez le code d'erreur et l'état de la tondeuse via le réseau.
5. Antivol (connexion 4G uniquement).

Wi-Fi

Le modèle H500E utilise uniquement le Wi-Fi pour se connecter à un réseau. Voir *Paramètres réseau dans 3.6 Paramètres (tondeuse)* pour plus de détails.

REMARQUES :

- Navimow ne prend en charge que le réseau Wi-Fi 2,4 GHz.
- Si vous utilisez un appareil iOS, la tondeuse ne peut se connecter qu'au Wi-Fi auquel votre appareil mobile est connecté. Veuillez suivre les instructions de l'application. Connectez d'abord votre appareil mobile au Wi-Fi, puis connectez la tondeuse au même Wi-Fi. Il n'y a pas de telles exigences pour les appareils Android.

4G

Les modèles H800E, H1500E et H3000E utilisent à la fois le Wi-Fi et les données cellulaires, qui connecteront la tondeuse à Internet après l'activation. L'utilisation des données cellulaires entraînera des frais. Les modèles H800E et H1500E sont livrés avec un an de données gratuites après activation. Le modèle H3000E est livré avec trois ans de données gratuites après activation. Vous pouvez accéder à Paramètres > TONDEUSE > Informations de base dans l'application pour vérifier la date d'expiration des données gratuites.

- Lorsque la période de données gratuites expire, vous devez recharger votre forfait de données 4G via l'application afin de pouvoir continuer à utiliser les fonctions IOT et OTA.
- Si les données 4G ne sont pas rechargées, la carte SIM restera effective pendant 2 ans. La recharge et l'activation peuvent se faire à tout moment pendant ces 2 ans. Cependant, après 2 ans, vous ne pouvez plus l'activer. Vous devez remplacer le matériel via le service après-vente. Vous devez également payer les frais de réparation et de service.

Mises à jour du micrologiciel

Nous mettrons régulièrement à jour le micrologiciel pour corriger les vulnérabilités de sécurité et améliorer les fonctionnalités existantes. Après la mise à jour du micrologiciel, vous pouvez découvrir de nouvelles fonctionnalités et avoir une meilleure expérience d'utilisation. Lorsqu'une nouvelle version du micrologiciel est disponible, vous recevrez une notification contextuelle dans l'application. Veuillez suivre les instructions affichées dans la fenêtre contextuelle pour terminer la mise à jour. Une mise à jour du micrologiciel prend généralement 10 à 15 minutes.
Pour rechercher manuellement les mises à jour, accédez à Paramètres > TONDEUSE > Gestion des appareils > Version du micrologiciel.
Pour mettre à jour le micrologiciel avec succès, les conditions suivantes doivent être remplies :
- La tondeuse se trouve sur la station de chargement.
- La tondeuse est connectée à un réseau et le signal est fort (via 4G ou Wi-Fi).
- La puissance de la batterie est supérieure à 20 %.
- Aucune tâche de tonte programmée dans l'heure suivante.

REMARQUE : Certaines nouvelles fonctionnalités peuvent nécessiter la mise à jour de l'application et de la tondeuse vers certaines versions et supérieures, veuillez consulter nos notes de version pour plus de détails.

⚠ AVERTISSEMENT

- N'éteignez pas l'appareil et n'exécutez pas d'autres opérations pendant la mise à jour.

3.9 Évitement d'obstacles

Les fonctions d'évitement d'obstacles sont conçues pour augmenter les performances de votre tondeuse et votre sécurité.

Capteur de pare-chocs

Des capteurs sont installés à l'intérieur du pare-chocs avant en caoutchouc de la Navimow pour détecter les obstacles. Lorsque le pare-chocs heurte un obstacle et déclenche le capteur, la tondeuse recule et évite l'obstacle.

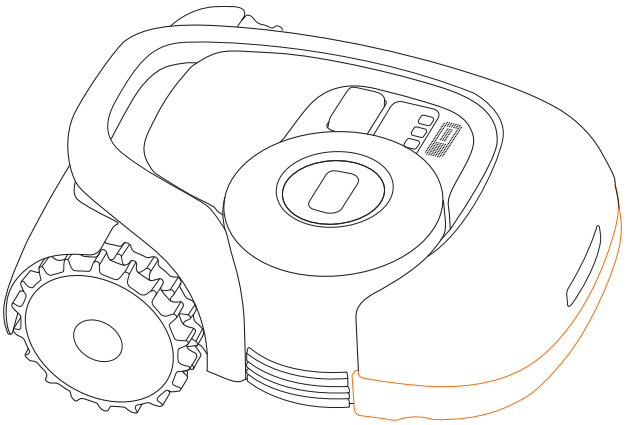

REMARQUES :

- Votre Navimow est capable d'éviter les objets après les avoir heurtés. Cependant, il est toujours recommandé d'enlever l'excès d'encombrement avant de tondre.
- Si votre jardin comporte de nombreux arbres et des obstacles continus, nous vous recommandons d'installer un capteur à ultrasons pour éviter activement les obstacles.

Capteur à ultrasons (facultatif)

Certains modèles sont équipés d'un capteur à ultrasons. Voir *1.8 Spécifications* pour plus de détails. Le capteur à ultrasons est également vendu séparément et peut être installé sur tous les modèles de Navimow. Consultez votre revendeur pour plus d'informations.

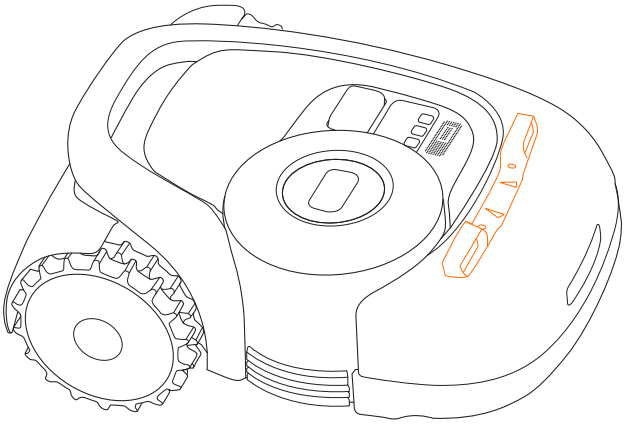

Le capteur à ultrasons utilise des ondes sonores pour mesurer la distance d'un obstacle afin que la tondeuse puisse l'éviter automatiquement. Avec le capteur à ultrasons, la tondeuse peut avoir des performances de sécurité plus élevées et travailler plus efficacement.

REMARQUES :

1. Certains facteurs, tels qu'une température élevée et une surface irrégulière, peuvent affecter la précision, rendant la tondeuse incapable d'éviter efficacement un obstacle.
2. Les obstacles inférieurs à 15 cm ne peuvent pas être détectés par le capteur à ultrasons. Si la tondeuse n'évite pas automatiquement un obstacle bas, sachez qu'il ne s'agit pas d'un dysfonctionnement de la tondeuse.
3. Si la tondeuse teste la carte, ou en mode coupe en bordure à la fin d'une tâche de tonte, le capteur à ultrasons ne se déclenchera pas.

Comment installer le capteur à ultrasons

Conseils d'installation :

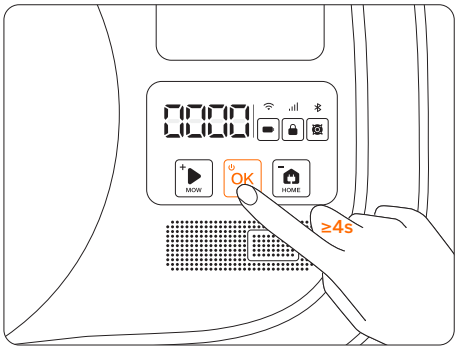

1. Éteignez la tondeuse.

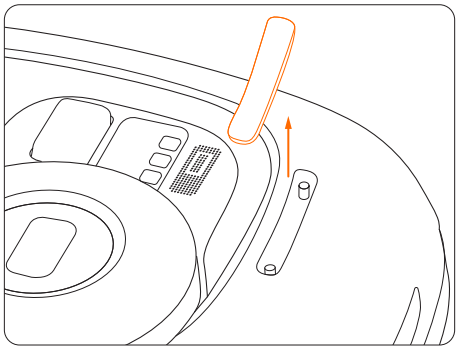

2. Retirez le couvercle.

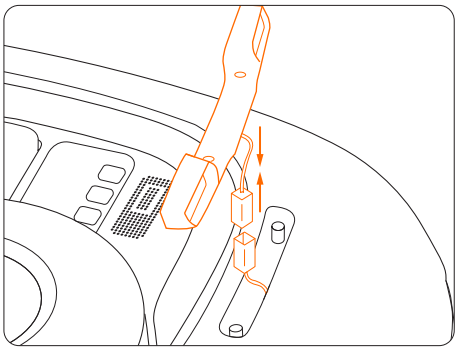

3. Connectez la prise de communication.

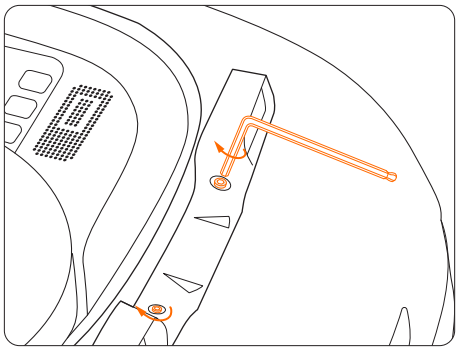

4. Utilisez la clé Allen pour serrer les deux vis.

3.10 Capteur VisionFence (en option)

Le capteur VisionFence peut améliorer considérablement la capacité de reconnaissance et d'évitement des obstacles de Navimow. Il est vendu séparément et peut être installé sur tous les modèles Navimow. Consultez votre revendeur pour plus d'informations.

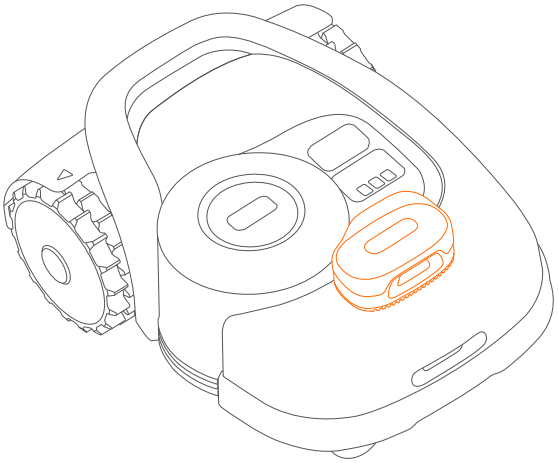

Le capteur VisionFence est conçu pour éviter les obstacles avec précision en identifiant et en calculant les objets herbeux et non herbeux. Lorsque le signal est faible, la tondeuse commencera à éviter les obstacles grâce à la reconnaissance visuelle. Grâce à l'algorithme de reconnaissance visuelle avancé, le capteur peut identifier les obstacles et commencer à les éviter lorsque la tondeuse se trouve à environ 0,3 m d'eux. Avec le capteur VisionFence, la tondeuse peut éviter certains obstacles, tels que les arbres et les pots de fleurs, sans les définir comme des parties hors limitation. Cependant, il existe une certaine probabilité que le capteur VisionFence ne parvienne pas à reconnaître les obstacles trop petits (moins de 10 cm de longueur et de largeur), trop fins, inclinés, pendants ou facilement confondus avec de la pelouse. Par exemple, des clôtures en fil de fer, de la mousse, de l'herbe ornementale, des buissons, de la terre, des racines, des feuilles, etc.

Avec le capteur VisionFence installé, la tondeuse est plus adaptable aux jardins complexes. Lorsque le signal satellite est faible dans des zones présentant un aménagement difficile, le capteur VisionFence peut identifier la bordure de la pelouse et permettre à la tondeuse de continuer à tondre la pelouse.

Séparé de la tondeuse, le capteur VisionFence dispose de son propre module Wi-Fi pour se connecter à Internet. Le capteur VisionFence peut fonctionner normalement sans réseau, mais il doit être connecté à un réseau Wi-Fi lorsque le micrologiciel doit être mis à jour.

REMARQUES :

1. Le capteur VisionFence peut ne pas fonctionner correctement dans les situations de faible luminosité, ce qui limite les performances d'évitement d'obstacle dans certains terrains complexes.
2. Nettoyez la lentille du capteur VisionFence en pulvérisant de l'eau régulièrement, pour éviter que la lentille ne soit obscurcie par des taches ou de la boue.
3. Pour un meilleur évitement d'obstacles, nous recommandons que les obstacles supérieurs à 1 m et inférieurs à 0,1 m de diamètre soient définis comme des parties hors limitation.
4. Pour mettre à jour le micrologiciel de VisionFence, veuillez d'abord le connecter à un réseau Wi-Fi. Assurez-vous que la station de chargement se trouve également dans la couverture d'un réseau Wi-Fi 2,4 GHz.

Comment installer le capteur VisionFence

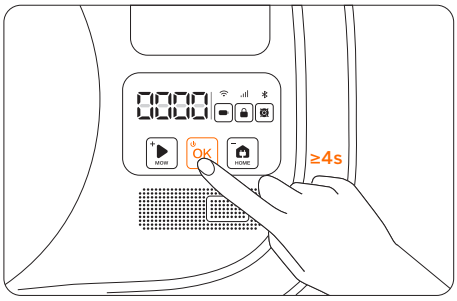

1. Éteignez la tondeuse.

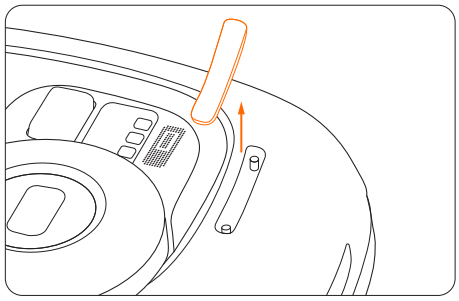

2. Retirez le couvercle.

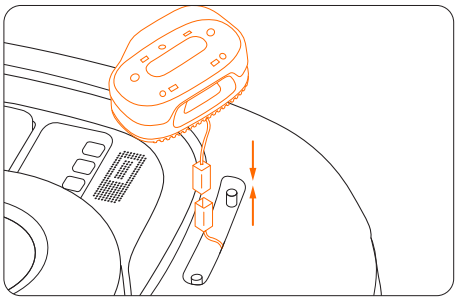

3. Branchez la fiche.

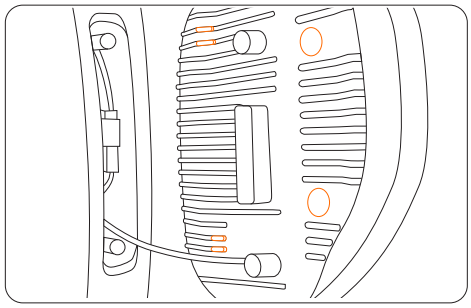

4. Placez les butées et les reliefs en caoutchouc contre la surface de la tondeuse.

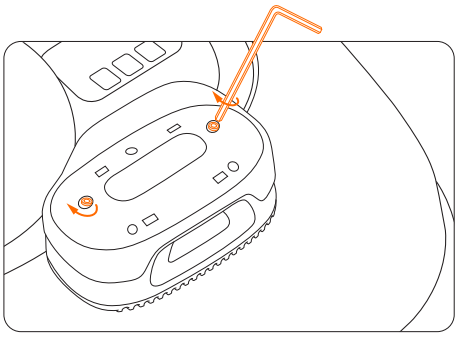

5. Serrez les vis.

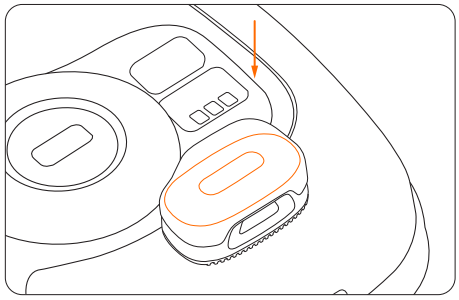

6. Installez le cache décoratif.

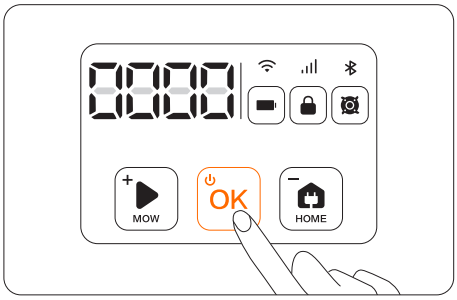

7. Mettez la tondeuse en marche.

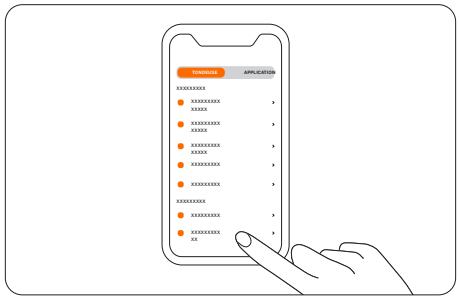

8. Appuyez sur Capteur VisionFence dans l'application Navimow pour configurer le réseau.

Comment modifier le paramètre du capteur VisionFence

Vous pouvez accéder à Paramètres > TONDEUSE > Capteur VisionFence pour allumer/éteindre le capteur, vérifier la version du micrologiciel du capteur et configurer les paramètres réseau du capteur.

3.11 Accessoires (en option)

Les accessoires suivants sont vendus séparément. Consultez votre revendeur pour plus de détails.

Kit d’extension d’antenne

Le kit d'extension d'antenne est destiné à l'installation d'une antenne sur un mur ou un toit, améliorant le signal satellite.

Aperçu

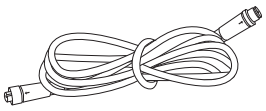

Rallonge 10 m

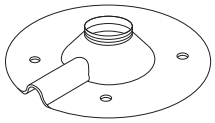

Socle d'installation × 1

Tube d'expansion × 4

Vis autotaraudeuse ×4

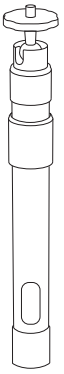

Colonne centrale ×1

⚠ MISE EN GARDE :
Chaque fois que l'emplacement de l'antenne est modifié, la carte existante ne peut plus être utilisée, veuillez créer une nouvelle carte pour votre pelouse.

Comment installer

1. Fixez la colonne centrale sur la base d'installation.

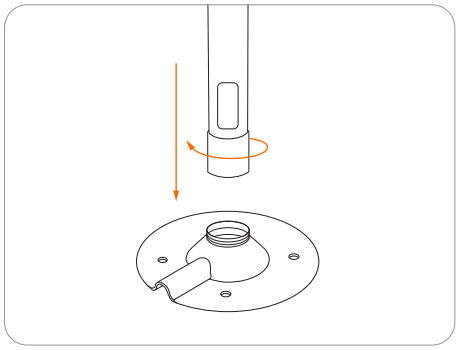

2. Installez l'antenne GNSS.

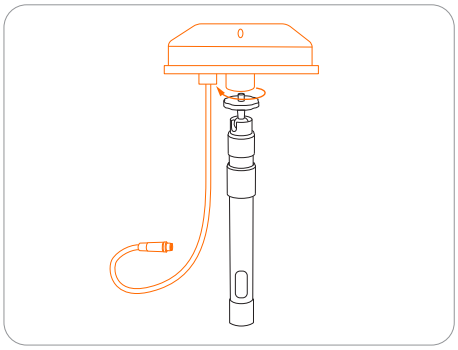

3. Connectez la rallonge à la station de chargement. Si le câble n'est toujours pas assez long, connectez une autre rallonge de 10 m. La longueur totale du câble de rallonge peut être de 20 m. Insérez la fiche d'alimentation dans une prise de courant appropriée.

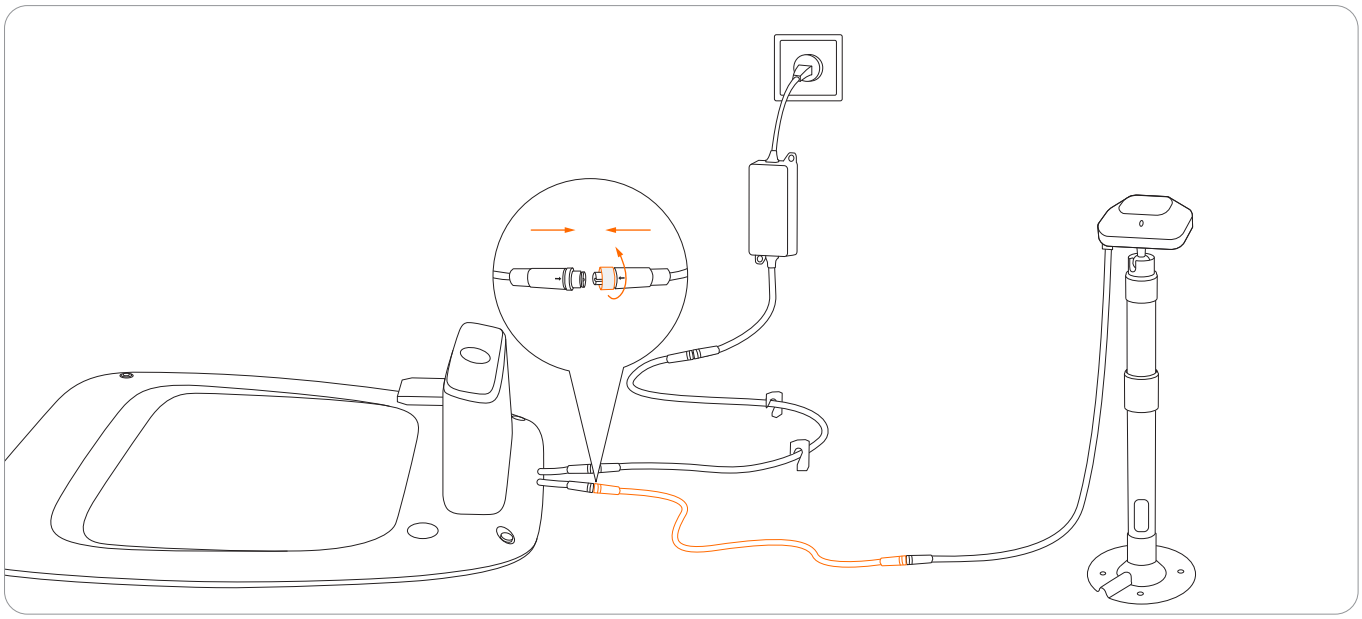

4 Tenez l'antenne GNSS à un endroit où vous souhaitez l'installer. Assurez-vous que la surface supérieure de l'antenne pointe vers le haut. Lorsque l'indicateur de signal sur l'antenne devient vert fixe, le signal est fort.

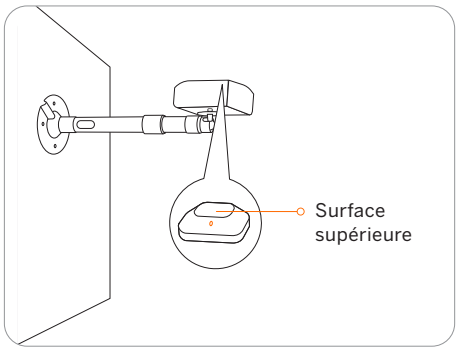

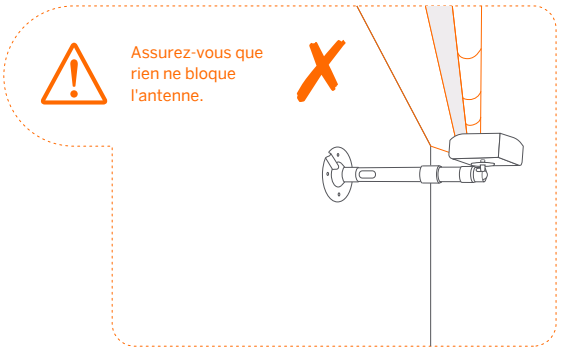

5 Fixez la base d'installation.

- Pour une surface en bois, fixez simplement la base avec les vis autotaraudeuses.
- Pour les surfaces plus dures (comme le béton, la brique et la pierre), percez deux trous de 8 mm, insérez les tubes d'expansion, puis fixez la base en serrant les vis.

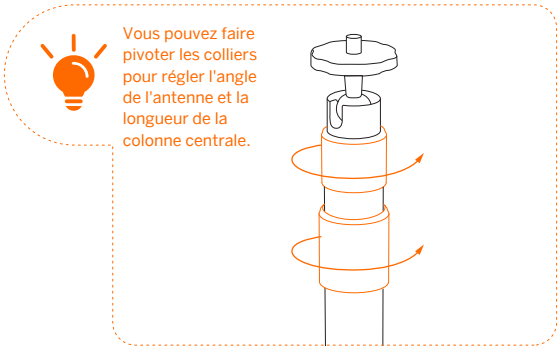

Ensemble de lames

Lames et boulons de rechange

Lames à remplacer régulièrement. Pour obtenir des conseils et des guides pratiques pour le remplacement des lames, *voir 4.2 Remplacer les lames*.

Barrière temporaire

Protégez les zones dans lesquelles vous ne voulez pas que la tondeuse pénètre.

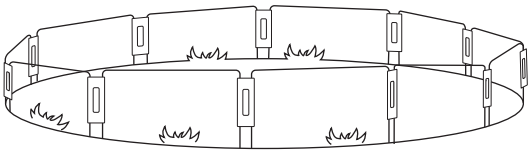

Comment installer

Insérez les arcs de clôture dans le sol pour former une clôture de protection. Utilisez les panneaux de connexion pour fixer les arches.

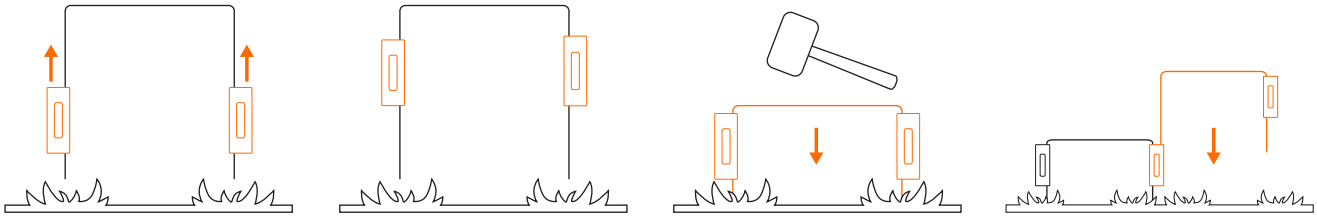

4. Maintenance

Pour obtenir de meilleurs résultats de tonte et augmenter la durée de vie, assurez-vous de garder la tondeuse propre et les lames en bon état. L'inspection et l'entretien doivent être effectués par un adulte chaque semaine. Toute pièce endommagée ou usée doit être remplacée. N'effectuez PAS d'entretien lorsque vous portez des sandales ouvertes ou êtes pieds nus. Portez toujours des pantalons longs et des chaussures de travail lors de l'entretien de la tondeuse.

4.1 Nettoyage

Utilisez une brosse douce ou un chiffon pour nettoyer soigneusement l'extérieur de la tondeuse. Ne la nettoyez pas avec de l'alcool, de l'essence, de l'acétone ou tout autre solvant corrosif/volatile. Ces substances peuvent endommager l'aspect et la structure interne de votre tondeuse.
Pour un raccordement correct, inspectez et nettoyez périodiquement les débris et la boue éventuellement présents sur la station de chargement. Assurez-vous que toutes les pièces de connexion de la station de chargement, la rallonge et l'alimentation électrique ne sont pas obstrués.

A. Châssis et disque de coupe
Si le châssis et le disque de coupe sont sales, nettoyez-les à l'aide d'une brosse ou d'un tuyau d'arrosage. NE PAS utiliser de nettoyeur haute pression. Dans le même temps, assurez-vous que le disque de coupe tourne librement et que les lames peuvent pivoter librement.
MISE EN GARDE : l'eau à haute pression peut s'infiltrer dans les joints et endommager les pièces électroniques et mécaniques.

B. Carter de lame
Vérifiez régulièrement le carter de lame. Si de la boue, de l'herbe coupée ou d'autres objets s'accumulent sur le carter de lame, retirez-les avec une brosse sèche ou un grattoir.

C. Roues
L'herbe sur les roues peut affecter les performances de la tondeuse lorsqu'elle monte des pentes. Retirez la boue ou d'autres corps étrangers pour assurer une bonne adhérence.

D. Roues avant (roues universelles)
Inspectez et nettoyez régulièrement les roues universelles. Si les roues sont bloquées, nettoyez les débris et lubrifiez les roues.

E. Capteur de pluie
Vérifiez régulièrement le capteur de pluie et assurez-vous qu'il n'est pas recouvert de boue, d'herbe coupée ou d'autres objets. Vous pouvez soit le laver, soit le nettoyer avec une brosse douce. Après le nettoyage, séchez la zone du capteur.

⚠ AVERTISSEMENT

- Avant le nettoyage, assurez-vous que la tondeuse est hors tension.
- Lorsque la tondeuse est retournée, elle doit être mise hors tension.

4.2 Remplacer les lames

Si la tondeuse est utilisée régulièrement, il est recommandé de remplacer les lames et les vis tous les 1 à 2 mois pour garantir la sécurité et de meilleurs résultats de tonte. Remplacez les trois lames et leurs vis en même temps pour un système de coupe sûr.

⚠ AVERTISSEMENT

- Portez des gants épais lorsque vous inspectez ou entretenez la lame.
- Utilisez uniquement le bon type de vis et de lames d'origine approuvées par Segway. Modèle de lame : HA002E.
- NE réutilisez PAS les vis. Cela pourrait provoquer des blessures graves.

Comment remplacer les lames

1. Éteignez la tondeuse.
2. Pour éviter les rayures, placez la tondeuse sur une surface douce et propre dans une position à l'envers.
3. Utilisez un tournevis cruciforme pour desserrer les trois vis.
4. Retirez les vis et les lames.

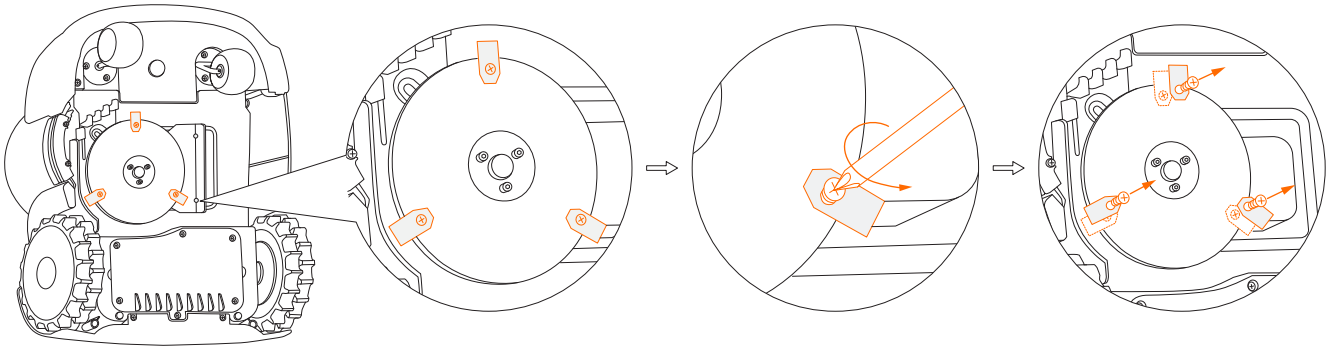

5. Fixez les nouvelles lames et vis (couple de serrage : 1 N m). Assurez-vous que les lames peuvent pivoter librement.

Remarque : Après avoir fixé les lames et les vis, les lames sembleront toujours desserrées. Reportez-vous à Lame dans *1.4 Pièces et fonctions*.

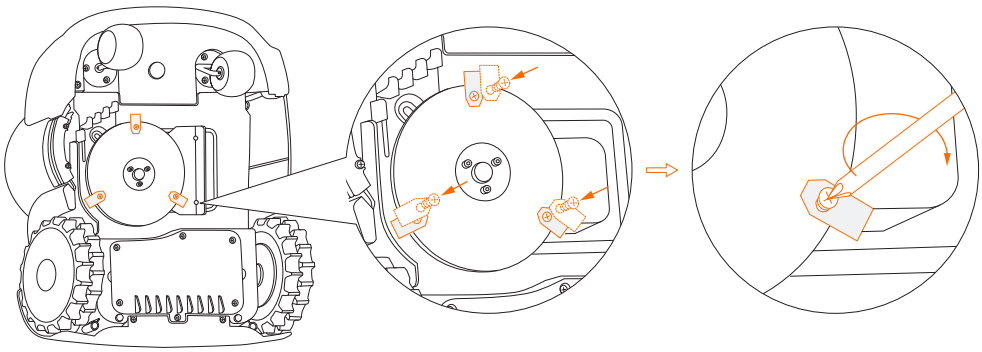

4.3 Transport

Pour protéger la tondeuse, utilisez l'emballage d'origine pour le transport longue distance. Avant de soulever, de déplacer ou de transporter autrement le produit, éteignez-le. Manipulez avec soin et évitez les chocs violents, par exemple en la lançant ou en appliquant une forte pression sur elle. Ne soulevez ou ne transportez jamais la tondeuse lorsque le moteur est en marche.

Comment déplacer ou soulever correctement

Transportez la tondeuse par la poignée, le disque de coupe étant opposé à votre corps.

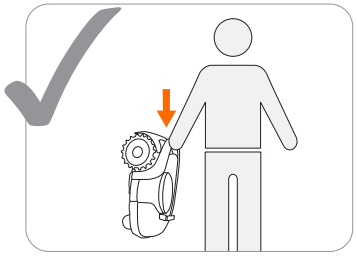

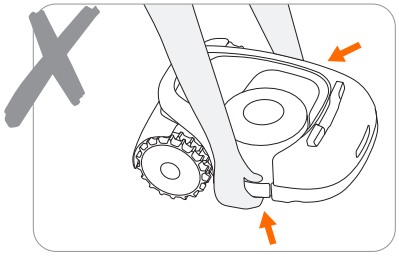

MISE EN GARDE :

Afin d'éviter d'endommager la tondeuse et/ou la station de chargement, NE soulevez PAS la tondeuse lorsqu'elle est dans la station de chargement. Retirez la tondeuse de la station de chargement avant de soulever la tondeuse.

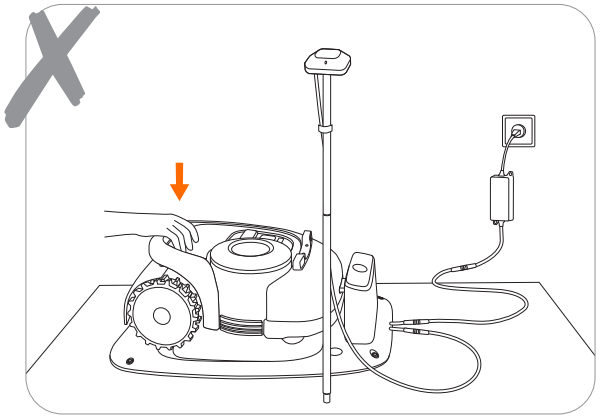

4.4 Batterie

- Éteignez la tondeuse et chargez sa batterie à 85 % ou plus avant de la ranger pour éviter une décharge excessive et des dommages aux composants électriques. Chargez la tondeuse tous les 120 jours pour un stockage de longue durée.
- Les dommages causés à la batterie par une décharge excessive ne seront pas couverts par la Garantie limitée.
- NE PAS utiliser ni stocker la batterie dans des conditions de température extrêmes, c'est-à-dire au-dessus de 50 °C (122 °F) ou en dessous de -20 °C (-4 °F).
- La protection de température sera activée à 0 °C (32 °F)/50 °C (122 °F), la batterie ne sera pas chargée à moins que la température n'atteigne 5 °C (41 °F) ou au-dessus/réduite à 45 °C (113 °F) ou moins.

Lorsque la température de la batterie est trop élevée ou trop faible, la tondeuse ne commencera pas à tondre. Vous recevrez également une notification push dans l'application Navimow.

REMARQUE : La durée de vie de la batterie dépend de l'utilisation du produit et du nombre total d'heures de travail. Lorsque la durée de fonctionnement est significativement plus courte que d'habitude par charge complète ou que la pelouse n'est pas bien coupée, envisagez de remplacer la batterie.

Comment remplacer la batterie

1. Éteignez la tondeuse.
2. Placez la tondeuse sur une surface douce et propre en position à l'envers.
3. Utilisez un tournevis cruciforme pour desserrer les 6 vis du compartiment de la batterie.

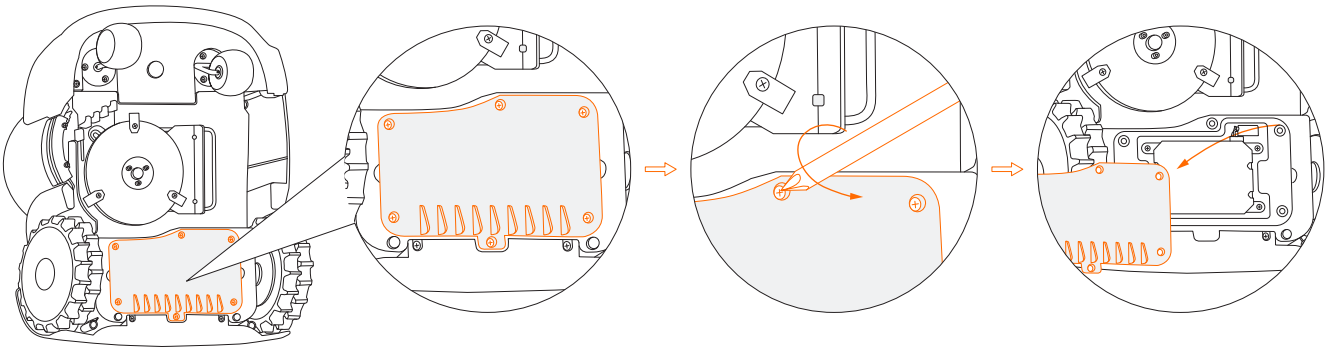

4. Desserrez les 4 vis du compartiment de la batterie.
5. Débranchez les deux fiches.

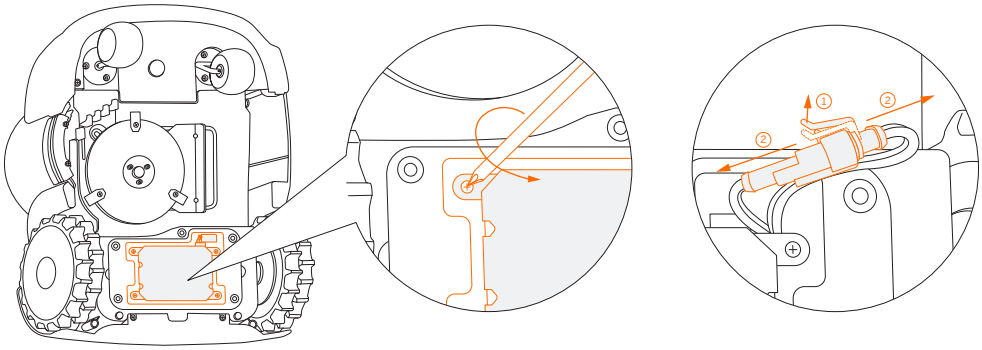

6. Retirez la batterie et remplacez-la par une batterie neuve.
7. Connectez les fiches et serrez toutes les vis.

⚠ AVERTISSEMENT

- Utilisez uniquement la batterie d'origine ou celle du même modèle comme spécifié par Segway. Chaque tondeuse contient une batterie.
- Selon le modèle de tondeuse spécifique, la capacité nominale de la batterie est de 5200 mAh, 7800 mAh ou 10400 mAh.
- N'utilisez pas de batteries non rechargeables. Pour recharger la batterie, utilisez uniquement le bloc d'alimentation amovible fourni avec cet appareil. Pour l'Union européenne : à utiliser uniquement avec l'unité d'alimentation NBW32D002D5N - EU. Pour le Royaume-Uni : utiliser uniquement avec l'unité d'alimentation NBW32D002D5N - UK.
- Ne démontez ou ne perforez PAS le boîtier de la batterie. Tenir à l'écart des objets métalliques pour éviter les courts-circuits. Tenir à l'écart du feu, de la chaleur et de la lumière directe du soleil.
- Pour de plus amples informations sur les piles, batterie et déchets du domaine de l'électricité, veuillez contacter le service de traitement des déchets ménagers près de chez vous, votre bureau local ou régional de gestion des déchets ou votre point de vente.
- Le compartiment de la batterie n'est pas censé être ouvert régulièrement. N'ouvrez le compartiment de la batterie que lorsque vous devez changer la batterie.
- La batterie contient des électrolytes. Si la fuite d'électrolyte entre en contact avec votre peau, lavez immédiatement à l'eau et au savon. Obtenez une aide médicale en cas de contact avec les yeux et rincez immédiatement les yeux à grande eau pendant au moins 15 minutes sans frotter.

4.5 Alimentation

- Débranchez l'alimentation électrique :
  - Avant de dégager un blocage ;
  - Avant de vérifier, nettoyer ou travailler sur la machine ;
  - Après avoir heurté un objet étranger pour inspecter la machine pour déceler des dommages.
- Examinez régulièrement le cordon, la fiche, le boîtier et les autres pièces. Si des dommages ou des signes de vieillissement sont détectés, cessez immédiatement l'utilisation.

⚠ AVERTISSEMENT

- NE PAS utiliser une alimentation électrique endommagée. Si le cordon d'alimentation est endommagé, il doit être remplacé par le fabricant, son agent de service ou des personnes de qualification similaire afin d'éviter tout danger. Si la rallonge est défectueuse, veuillez la remplacer par le câble de 10 mètres de long comme approuvé par Segway.
- NE connectez PAS un cordon endommagé à l'alimentation électrique ou ne touchez PAS un cordon ou une rallonge endommagé avant qu'il ne soit déconnecté de la prise de courant. Des cordons endommagés peuvent entrer en contact avec des pièces sous tension.
- N'utilisez PAS l'alimentation avec un autre produit ou une batterie, ceci peut causer des risques de blessures, d'incendie ou d'électrocution. La sécurité du produit ne peut pas être garantie avec des batteries autres que les batteries d'origine.
- NE PAS charger lorsque la batterie fuit.
- Éloignez la rallonge des pièces dangereuses en mouvement pour éviter d'endommager les cordons qui peuvent entrer en contact avec des pièces sous tension.

Recommandation

Connectez la tondeuse et/ou ses accessoires uniquement à un circuit d'alimentation protégé par un dispositif à courant résiduel (RCD) avec un courant de déclenchement ne dépassant pas 30 mA.

4.6 Stockage

- Avant le stockage, éteignez la tondeuse et chargez sa batterie à 85 % ou plus pour éviter une décharge excessive, qui causerait des dommages permanents.
- Ranger dans un endroit frais et sec à l'intérieur. Une exposition à la lumière du soleil et à des températures extrêmes (qu'elles soient chaudes ou froides) accélérera le processus de vieillissement des composants et peut causer des dommages permanents à la batterie.
- Tenez la tondeuse, la station de chargement et l'alimentation à l'écart des sources de chaleur (comme les cuisinières, radiateurs, etc.) ou des produits chimiques. Protégez l'alimentation de l'humidité et conservez-la dans un endroit bien ventilé.

⚠ AVERTISSEMENT

En cas de risque d'orage, débranchez l'alimentation de la prise de courant. Débranchez tous les câbles et fils se connectant à la station de chargement. Rebranchez-les lorsqu'il n'y a plus de risque d'orage.

Exigences supplémentaires pour l'hivernage

- La tondeuse
  Nettoyez soigneusement la tondeuse avant de la ranger. Vérifiez les composants sujets à l'usure tels que les lames. Réparez-les ou remplacez-les s'ils sont en mauvais état. Rangez la tondeuse dans un endroit sec et à l'abri du gel, reposée sur toutes les roues, de préférence dans son emballage d'origine.
- Station de chargement et antenne GNSS
  Débranchez l'alimentation de la prise de courant et déconnectez-la de la station de chargement. Déconnectez l'antenne GNSS de la station de chargement et retirez-la du poteau ou du kit d'extension d'antenne. Gardez la station de chargement et l'antenne GNSS à l'intérieur et à l'abri de la lumière directe du soleil.

Pour plus d'informations, visitez https://navimow.zendesk.com/hc/en-001/articles/11039122526489

4.7 Recyclage et élimination en fin de vie

NE PAS traiter ce produit comme un déchet domestique. Pour obtenir des informations sur le recyclage, contactez votre service des ordures ménagères, votre municipalité ou votre point de vente.

⚠ AVERTISSEMENT

N'éliminez pas ce produit dans une décharge, ne l'incinérez pas et ne le jetez pas avec les ordures ménagères. Un danger ou des blessures graves peuvent survenir à cause des composants électriques.

4.8 Autres

- Gardez toutes les vis, écrous et boulons bien serrés pour assurer un fonctionnement normal et sûr.
- Les pneus fournis avec le produit doivent être montés sur la roue par un réparateur professionnel. Contactez un centre de dépannage agréé si le produit est encore sous garantie.
- Pour assurer une bonne adhérence de la bande de roulement, gardez les roues motrices (roues arrières) propres en enlevant la boue avec une brosse.
- Le compartiment du châssis derrière le pare-chocs doit être ouvert et refermé UNIQUEMENT par des techniciens de service agréés. L'entretien par vous-même peut annuler la garantie limitée.

AVIS : ASSURANCE

VOS POLICES D'ASSURANCE NE PEUVENT PAS FOURNIR DE COUVERTURE POUR LES ACCIDENTS IMPLIQUANT CE PRODUIT. POUR DÉTERMINER SI UNE COUVERTURE EST FOURNIE, VEUILLEZ CONTACTER VOTRE COMPAGNIE D'ASSURANCE.

5. FAQ et résolution des problèmes

Le tableau suivant propose un guide pour vous aider à identifier un problème et, si possible, à le réparer vous-même. Si le problème ne peut pas être résolu, consultez un revendeur ou un réparateur agréé.

Problème	Causes possibles	Solutions
Vibrations anormales lorsque la tondeuse fonctionne	Un disque de coupe endommagé	Vérifiez les lames et le disque de coupe. Remplacez si endommagé ou usé. Le disque de coupe doit être remplacé par un technicien agréé.
Retard dans le mouvement de la tondeuse lors de la pose de la limite via l'application	Le signal Bluetooth est instable	Restez près de la tondeuse (dans un rayon de 6 mètres) lors de la pose de la limite.
La tondeuse ne peut pas obtenir une position GPS précise de manière persistante	1. L'antenne GNSS de la tondeuse est couverte ou obstruée 2. L'antenne GNSS ou la station de chargement est couverte ou obstruée 3. La version du micrologiciel est trop ancienne	1. Assurez-vous que rien ne recouvre la tondeuse. 2. Retirez tout ce qui recouvre ou obstrue la station de chargement, ou déplacez l'antenne GNSS à un endroit avec un bon signal. 3. Mettez à jour vers le dernier micrologiciel
Réduction du nombre d'heures de fonctionnement par charge complète	1. Batterie vieillissante 2. État de la pelouse (herbe longue, modification de l'aménagement du jardin, etc.)	1. Remplacez la batterie. 2. Ceci est normal.
Il faut moins de temps pour charger complètement la tondeuse	Batterie vieillissante	Remplacez la batterie.
La tondeuse ne se charge pas ou s'éteint automatiquement dans la station de chargement	1. Haute/basse température de la batterie 2. La station de chargement n'est pas connectée à la prise de courant 3. La bande de contact est sale	1. Lorsque la température de la tondeuse revient à la normale, essayez à nouveau de charger. 2. Connectez la station de chargement à l'alimentation et branchez-la sur la prise de courant. 3. Nettoyez la bande de contact.
La tondeuse ne fonctionne pas selon le calendrier	1. Le bouton STOP est enfoncé ou bloqué de sorte que la tondeuse ne peut pas démarrer automatiquement 2. Batterie faible 3. Eau sur le capteur de pluie	1. Assurez-vous que le bouton STOP est complètement relâché. Éteignez la tondeuse et vérifiez s'il y a un corps étranger coincé dans le bouton STOP. Si oui, retirez l'objet et réessayez de tondre. 2. Chargez la batterie de la tondeuse à ≥85 %. 3. Si le capteur de pluie est déclenché, la tondeuse ne peut pas commencer à fonctionner. Attendez que l'eau sèche ou désactivez le capteur de pluie dans l'application.
La tondeuse ne retourne pas à la station de chargement	1. L'antenne GNSS est bloquée 2. La station de chargement est couverte ou obstruée par des obstacles 3. Des objets bloquent la surface supérieure de la tondeuse, de sorte que l'antenne GNSS intégrée ne peut pas bien recevoir le signal	Enlevez tous les obstacles qui recouvrent, obstruent ou entourent la station de chargement et l'antenne.
La tondeuse est coincée	1. Les roues ont perdu de la traction à cause de la boue ou de l'herbe 2. Sol meuble, tel que du sable 3. Fossé profond	1. Enlevez tout ce qui est coincé sur les roues. 2. Définissez les zones meubles comme des parties hors limitation si nécessaire. 3. Comblez l'espace et gardez la surface de la pelouse à niveau et plate.
La tondeuse sort de la limite	1. Les roues ont perdu de la traction à cause de la boue ou de l'herbe 2. La limite est fixée sur une pente 3. Faible réception du signal satellite	1. Enlevez tout ce qui est coincé sur les roues. 2. Modifiez l'emplacement de la limite. 3. Essayez d'installer l'antenne dans un espace relativement ouvert pour permettre à l'antenne d'avoir une vue dégagée du ciel, où au moins 110° du ciel est dégagé.
La tondeuse ne se déplace pas de manière régulière dans certaines zones	Il y a des obstacles dans la zone	La tondeuse ajustera automatiquement son schéma de déplacement et reprendra à la normale.
Tonte inégale	1. Le temps de tonte prédéfini est insuffisant 2. Les lames sont émoussées 3. L'herbe est trop haute 4. Les lames ne peuvent pas pivoter normalement	1. Ajustez le temps de tonte pour qu'il soit adapté à la zone de tonte et que la tondeuse ait suffisamment de temps pour terminer la tâche. 2. Remplacez les lames. 3. Réglez la hauteur de coupe à un niveau plus élevé, puis abaissez progressivement à la hauteur souhaitée. 4. Nettoyez les lames.
La tondeuse ne s'allume pas	La batterie est trop déchargée	Placez la tondeuse sur la station de chargement, chargez-la complètement et redémarrez la tondeuse.
La tondeuse ne peut pas se connecter à un réseau Wi-Fi	1. La tondeuse est trop éloignée du routeur 2. Le réseau Wi-Fi n'est pas à 2,4 GHz 3. L'autorisation Wi-Fi n'est pas accordée à l'application Navimow	1. Placez la tondeuse plus près du routeur. 2. Connectez la tondeuse à un réseau Wi-Fi 2,4 GHz. 3. Accordez l'autorisation à l'application.

Problème	Causes possibles	Solutions
La tondeuse tond la pelouse toute seule sans aucune opération manuelle	1. Mode de tonte manuelle (démarrez la tonte via l'application ou en appuyant sur les boutons de la tondeuse) 2. Horaire de tonte 3. Capteur de pluie	1. Si vous avez déjà démarré le mode de tonte manuelle, la tondeuse continuera à fonctionner jusqu'à ce que 100 % de la tâche de tonte soit terminée. Lorsque le niveau de la batterie est inférieur à 10 %, la tondeuse retourne à la station de chargement. Lorsque la batterie est chargée à 85 %, la tondeuse reprend automatiquement la tâche de tonte précédente. Lorsque la tâche de tonte est terminée (100 %), la tondeuse quitte le mode de tonte manuelle. 2. Si vous avez défini un horaire de tonte (et que vous n'avez pas commencé la tonte manuelle auparavant), la tondeuse démarrera automatiquement la tâche de tonte en fonction du programme. Lorsque le niveau de la batterie est inférieur à 10 %, la tondeuse retourne à la station de chargement. Lorsque la batterie est chargée à 85 %, la tondeuse reprend automatiquement la tâche de tonte précédente jusqu'à ce que la tâche de tonte soit terminée (100 %). 3. Lorsque le capteur de pluie est déclenché, la tondeuse arrête la tâche et retourne à la station de chargement. Une fois que l'eau du capteur de pluie est sèche, elle continue automatiquement jusqu'à ce que la tâche de tonte soit terminée. Cependant, si l'heure programmée est dépassée, la tondeuse ne reprendra pas la tonte.
La tondeuse ne coupe pas l'herbe ou les lames s'arrêtent de tourner pendant le processus de tonte	1. Protection contre les surintensités du moteur de coupe 2. Objets étrangers 3. Évitement d'obstacle 4. La tondeuse ne coupe pas lors du retour à la station de chargement, ou lors du retour au point de départ de la session de tonte. Ceci est normal et la tondeuse ne coupera que sur la trajectoire de coupe prévue.	1. Lorsque l'herbe est trop épaisse, le moteur de coupe entre automatiquement en autoprotection et arrête de tourner lorsque le courant est trop élevé. À ce stade, il est recommandé d'augmenter la hauteur de tonte ou d'utiliser d'autres outils de tonte pour tondre la pelouse à 6 cm ou moins en premier. 2. Veuillez vérifier s'il y a un objet étranger coincé dans le disque de coupe ou les lames, le cas échéant, veuillez le nettoyer à temps. 3. Lorsque la tondeuse évite un obstacle, le capteur de choc arrête temporairement les lames. Lorsque ce mécanisme de protection est terminé, les lames continueront de tourner. 4. Normal
Certaines zones ne sont pas coupées	1. Positionnement imprécis 2. Évitement d'obstacle 3. Hautes herbes	1. La trajectoire de déplacement de la tondeuse dépend du positionnement par satellite, parfois un positionnement imprécis peut entraîner des coupes manquées, et la zone manquée sera couverte après quelques coupes supplémentaires. 2. Si un obstacle est rencontré pendant la tonte, la tondeuse évitera l'obstacle, ce qui peut empêcher la tonte de certaines zones. Ceci est normal et une nouvelle fonctionnalité sera ajoutée pour que la tondeuse coupe à nouveau la zone manquée avec des obstacles. 3. Si l'herbe est haute de plus de 15 cm, le capteur à ultrasons se déclenchera et la tondeuse évitera les zones d'herbe haute.

En cas d'anomalie, un code d'erreur s'affiche dans l'application et sur l'écran de la tondeuse. Vous trouverez ci-dessous une liste des codes d'erreur, ce qu'ils signifient et ce qu'il faut faire :

Code d'erreur	Signification	Solution
1001	Échec de l'initialisation du moteur de tonte	Veuillez garder la tondeuse immobile et essayez de redémarrer la tondeuse. Si l'erreur persiste, contactez le service après-vente.
1002	Protection contre les surtensions du moteur de tonte	Veuillez appuyer sur le bouton STOP de la tondeuse. Si l'erreur persiste, contactez le service après-vente. Ne retirez pas la batterie et assurez-vous d'utiliser une batterie d'origine.
1003	Protection contre les sous-tensions du moteur de tonte	Veuillez charger la tondeuse jusqu'à ce qu'elle soit chargée à plus de 50 % (le voyant de la batterie devient vert), puis appuyez sur le bouton STOP de la tondeuse. Si l'erreur persiste, contactez le service après-vente. Ne retirez pas la batterie et assurez-vous d'utiliser une batterie d'origine.
1004	Protection contre les surtensions du moteur de tonte	Veuillez appuyer sur le bouton STOP de la tondeuse. Si l'erreur persiste, contactez le service après-vente.
1005	Protection anti-calage du moteur de tonte	Pour votre sécurité, éteignez d'abord la tondeuse. 1. Vérifiez si le disque de coupe est coincé, retirez les corps étrangers. 2. Vérifiez si l'herbe est trop épaisse et dense, coupez votre pelouse à une hauteur ne dépassant pas 6 cm. Redémarrez la tondeuse et reprenez la tonte. Si l'erreur persiste, contactez le service après-vente.
1008	Protection contre le calage du moteur de hauteur de coupe	Pour votre sécurité, éteignez d'abord la tondeuse. Vérifiez s'il y a des corps étrangers au-dessus du carter de lame, tels que de l'herbe coupée, des pierres, etc., et nettoyez-le. Redémarrez la tondeuse et réglez la hauteur de coupe à 60 mm pour l'essai. Si l'erreur persiste, contactez le service après-vente.
1009	Protection contre les surtensions du moteur de hauteur de coupe	
1010	Échec de l'autocontrôle NCU	Veuillez redémarrer la tondeuse et reprendre la tonte. Si l'erreur persiste, contactez le service après-vente.
1018	Défaillance du moteur de hauteur de coupe	Veuillez redémarrer la tondeuse et reprendre la tonte. Si l'erreur persiste, contactez le service après-vente.
1020	Protection contre les surtensions de la batterie	Veuillez appuyer sur le bouton STOP de la tondeuse. Si l'erreur persiste, sortez la tondeuse de la station de chargement et contactez le service après-vente. Ne retirez pas la batterie et assurez-vous d'utiliser une batterie d'origine.
1021	Protection contre les sous-tensions de la batterie	La batterie est trop déchargée et doit être rechargée. Si la température de la batterie est inférieure à 0 degré ou supérieure à 48 degrés, attendez que la température revienne au-dessus de 5 degrés ou en dessous de 44 degrés avant de charger. Après avoir chargé à 50 % de puissance, appuyez sur le bouton STOP pour l'effacer. Si l'erreur persiste, sortez la tondeuse de la station de chargement et contactez le service après-vente. Ne retirez pas la batterie et assurez-vous d'utiliser une batterie d'origine.
1022	Protection contre la décharge de la batterie	Veuillez appuyer sur le bouton STOP de la tondeuse. Si l'erreur persiste, arrêtez immédiatement la tondeuse et contactez le service après-vente.
1023	Protection de la charge de la batterie	Veuillez appuyer sur le bouton STOP de la tondeuse. Si l'erreur persiste, sortez la tondeuse de la station de chargement et contactez le service Après-vente. Ne retirez pas la batterie et assurez-vous d'utiliser une batterie d'origine.
1024	La température de la batterie est trop élevée	Placez la tondeuse à l'ombre (température de fonctionnement : 0 ~ 40 degrés Celsius), puis appuyez sur le bouton STOP de la tondeuse. Si l'erreur persiste, contactez le service après-vente. Ne retirez pas la batterie et assurez-vous d'utiliser une batterie d'origine.
1025	La température de la batterie est trop basse	Placez la tondeuse dans un environnement chaud (température de fonctionnement : 0 ~ 40 degrés Celsius), puis appuyez sur le bouton STOP de la tondeuse. Si l'erreur persiste, contactez le service après-vente. Ne retirez pas la batterie et assurez-vous d'utiliser une batterie d'origine.
2010	Échec de l'auto-vérification du système de capteur	Veuillez redémarrer la tondeuse, puis la mettre sur la station de chargement. Si l'erreur persiste, contactez le service après-vente.
3001	Protection anti-calage du moteur de moyeu	Veuillez vérifier si les roues ne seraient pas coincées. Retirez les objets étrangers, puis appuyez sur le bouton STOP de la tondeuse et appuyez sur MOW+OK pour reprendre la tonte. Si l'erreur persiste, contactez le service après-vente.
3002	Protection contre la survitesse du moteur de moyeu	Veuillez appuyer sur le bouton STOP de la tondeuse, puis sur MOW+OK pour reprendre la tonte. Si l'erreur persiste, contactez le service après-vente.
3003	Erreur de biais IMU	Veuillez maintenir la tondeuse à niveau et immobile, puis redémarrer la tondeuse. Si l'erreur persiste, contactez le service après-vente.
3004	Erreur d'étalonnage du moteur de moyeu	Éteignez la tondeuse et soulevez les roues arrière du sol à l'aide de la poignée de levage. Ensuite, allumez et attendez que la roue arrière tourne et s'étalonne. Après l'étalonnage, continuez à l'utiliser comme d'habitude. Si l'erreur persiste, contactez le service après-vente.
3005	Protection contre les courts-circuits du moteur de moyeu	Veuillez redémarrer la tondeuse, puis la mettre sur la station de chargement. Si l'erreur persiste, contactez le service après-vente.
3006	Étalonnage du moteur de moyeu corrompu	Veuillez appuyer sur le bouton STOP de la tondeuse, puis sur MOW+OK pour reprendre la tonte. Si cela ne marche pas, redémarrez la tondeuse, et installez-la sur la station de chargement. Si l'erreur persiste, contactez le service après-vente.
3007	Erreur de communication du moteur de moyeu	Veuillez redémarrer la tondeuse, puis la mettre sur la station de chargement. Si l'erreur persiste, contactez le service après-vente.
3008	Surchauffe du moteur de moyeu	Veuillez attendre environ 1 minute que la température revienne à la normale. Ensuite, appuyez sur le bouton STOP de la tondeuse, puis sur MOW+OK pour reprendre la tonte. Si l'erreur persiste dans la même zone, définissez-la comme partie hors limitation.
3010	Échec de l'auto-vérification VCU	Veuillez redémarrer la tondeuse, puis la mettre sur la station de chargement. Si l'erreur persiste, contactez le service après-vente.
4001	Erreur du système de stockage	
4003	Surchauffe du calculateur embarqué	Placez la tondeuse à l'ombre (température de fonctionnement : 0 ~ 40 degrés Celsius), puis appuyez sur le bouton STOP de la tondeuse. Si l'erreur persiste, contactez le service après-vente.
4004	Surchauffe VCU	
4007	Erreur de liaison Bluetooth	Veuillez appuyer sur le bouton STOP de la tondeuse, puis sur MOW+OK pour reprendre la tonte. Si cela ne marche pas, redémarrez la tondeuse, et installez-la sur la station de chargement. Si l'erreur persiste, contactez le service après-vente.
4008	Erreur de lien IoT	
4010	Erreur de communication du moteur de la tondeuse	
4011	Erreur de communication de la station de chargement	Assurez-vous que la station de chargement soit branchée sur une prise de courant, et que la distance entre elle et la tondeuse soit inférieure à 200 mètres. Veuillez appuyer sur le bouton STOP de la tondeuse, puis sur MOW+OK pour reprendre la tonte. Si cela ne marche pas, redémarrez la tondeuse, et installez-la sur la station de chargement. Si l'erreur persiste, contactez le service après-vente.

Code d'erreur	Signification	Solution
4013	Erreur de communication du module ultrason	Assurez-vous que les fils du capteur à ultrasons soient correctement branchés, puis redémarrez la tondeuse. Si l'erreur persiste, contactez le service après-vente.
4020	Échec de l'auto-vérification du calculateur embarqué	Veuillez redémarrer la tondeuse, puis la mettre sur la station de chargement. Si l'erreur persiste, contactez le service après-vente.
5001	Impossible de connecter l'antenne GNSS	Veuillez vérifier si l'antenne GNSS est connectée à la station de chargement, puis appuyez sur le bouton STOP de la tondeuse. Si l'erreur persiste, contactez le service après-vente.
5002	Erreur de fil de guidage de la station de chargement	Veuillez rebrancher la station de chargement sur l'alimentation, puis appuyer sur le bouton STOP de la tondeuse. Si l'erreur persiste, contactez le service après-vente.
5003	Protection contre les surintensités ou les surtensions de la station de chargement	
5005	Erreur de données d'antenne GNSS	Veuillez reconnecter l'antenne GNSS à la station de chargement, puis appuyez sur le bouton STOP de la tondeuse. Si l'erreur persiste, contactez le service après-vente.
6002	La tondeuse est en dehors de la limite	Veuillez placer la tondeuse sur une surface ouverte et plate à l'intérieur de la limite et appuyer sur le bouton STOP sur la tondeuse. Lorsque le voyant de la tondeuse devient bleu, appuyez sur MOW+OK pour reprendre la tonte. Si cela ne marche pas, redémarrez la tondeuse, et installez-la sur la station de chargement. Si l'erreur persiste dans la même zone, définissez-la comme partie hors limitation.
6003	La tondeuse s'est retournée	Veuillez la remettre droite et à l'intérieur de la limite, ou sur la station de chargement. Appuyez sur le bouton STOP de la tondeuse, puis sur MOW+OK pour reprendre la tonte. Veuillez paramétrer la zone où la tondeuse se retourne fréquemment comme une partie hors limitation.
6004	La tondeuse ne peut pas revenir à la station de chargement	Veuillez vérifier s'il y a des obstacles sur le chemin et si la station de chargement est installée sur une surface plane. Appuyez sur le bouton STOP de la tondeuse, puis sur HOME+OK pour revenir. Si l'erreur persiste, vérifiez si la station de chargement et l'antenne ont bougé depuis la cartographie précédente et reconstruisez la carte. Si cela ne peut toujours pas être résolu, veuillez contacter le service après-vente.
6005	La tondeuse ne peut pas revenir à la station de chargement	Veuillez vérifier s'il y a des obstacles sur le chemin et si la station de chargement est installée sur une surface plane. Appuyez sur le bouton STOP de la tondeuse, puis sur HOME+OK pour revenir. Si l'erreur persiste, vérifiez si la station de chargement et l'antenne ont bougé depuis la cartographie précédente et reconstruisez la carte. Si cela ne peut toujours pas être résolu, veuillez contacter le service après-vente.
6006	Les capteurs de pare-chocs se déclenchent constamment	Veuillez supprimer les obstacles ou appuyez doucement sur le capteur pour le dégager, puis appuyez sur le bouton STOP et ensuite sur MOW+OK pour reprendre la tonte. Si cela ne marche pas, redémarrez la tondeuse, et installez-la sur la station de chargement. Si l'erreur persiste, contactez le service après-vente.
6007	La tondeuse est soulevée	Veuillez mettre la tondeuse sur une surface plane et vérifier si les roues avant ne sont pas bloquées, puis, appuyez sur le bouton STOP et ensuite sur MOW+OK pour reprendre la tonte. Si cela ne marche pas, redémarrez la tondeuse, et installez-la sur la station de chargement. Si le problème se produit souvent, contactez le service après-vente.
6008	Le capteur de pare-chocs s'est déclenché trop de fois	Veuillez retirer les obstacles puis appuyer doucement sur le bouton STOP et ensuite sur MOW+OK pour reprendre la tonte. Si cela ne marche pas, redémarrez la tondeuse, et installez-la sur la station de chargement.
6010	Erreur de planification de mouvement	Déplacez la tondeuse sur un endroit plat à l'intérieur des limites, appuyez sur le bouton STOP pour effacer le code d'erreur, puis appuyez sur MOW+OK pour reprendre la tonte. Veuillez paramétrer la zone où la tondeuse se coince fréquemment comme une partie hors limitation.
6011	Erreur de planification de mouvement	Veuillez vérifier si la tondeuse ne serait pas coincée. Retirez les objets étrangers, puis appuyez sur le bouton STOP de la tondeuse et appuyez sur MOW+OK pour reprendre la tonte. Veuillez paramétrer la zone où la tondeuse se coince fréquemment comme une partie hors limitation.
6014	Erreur de planification de mouvement	Veuillez éloigner la tondeuse des obstacles et la mettre sur une surface plane à l'intérieur de la limite. Appuyez sur le bouton STOP de la tondeuse, puis sur MOW+OK pour reprendre la tonte. Veuillez paramétrer la zone où la tondeuse se coince fréquemment comme une partie hors limitation.
6015	Erreur de planification de mouvement	Veuillez vérifier s'il y a des obstacles sur le chemin et si la station de chargement est installée sur une surface plane. Appuyez sur le bouton STOP de la tondeuse, puis sur HOME+OK pour revenir. Si l'erreur persiste, vérifiez si la station de chargement et l'antenne ont bougé depuis la cartographie précédente et reconstruisez la carte. Si cela ne peut toujours pas être résolu, veuillez contacter le service après-vente.
6016	Erreur de planification de mouvement	
6017	La tondeuse se coince dans les obstacles	
6018	Erreur de planification de mouvement	
7001	Erreur de données IMU/TICKS	Veuillez supprimer les obstacles ou appuyez doucement sur le capteur pour le dégager, puis appuyez sur le bouton STOP et ensuite sur MOW+OK pour reprendre la tonte. Si cela ne marche pas, redémarrez la tondeuse, et installez-la sur la station de chargement. Si l'erreur persiste, contactez le service après-vente.
7002	Impossible de lire la version VCU	
7003	Erreur de données GPS	
7004	Erreur de données de la boussole	
7005	Erreur de diffusion des données de localisation	
7006	La récupération de la localisation échoue	Vérifiez s'il y a des obstacles ou un terrain complexe autour de la tondeuse. Pour aider la tondeuse à retrouver sa localisation, placez-la dans un endroit ouvert et plat. Appuyez sur le bouton STOP, puis reprenez la tonte ou la mise en stationnement.
8001	Erreur de communication du capteur VisionFence	Veuillez appuyer sur le bouton STOP de la tondeuse, puis sur MOW+OK pour reprendre la tonte. Si cela ne marche pas, redémarrez la tondeuse. Si l'erreur persiste, contactez le service après-vente.
8002	Erreur de carte du capteur VisionFence	
8003	Caméra teintée	Veuillez nettoyer l'objectif de la caméra, puis appuyez sur le bouton STOP de la tondeuse et appuyez sur MOW+OK pour reprendre la tonte. Si l'erreur persiste, contactez le service après-vente.
8005	Capteur VisionFence déconnecté	Veuillez vérifier si la capteur VisionFence est déconnecté de la tondeuse. Si vous aviez prévu de le faire, veuillez désactiver le capteur VisionFence dans les paramètres de l'application. Si l'erreur persiste, contactez le service après-vente.
8006	Erreur du système de capteur VisionFence	Une erreur système s'est produite dans le capteur VisionFence. Veuillez redémarrer la tondeuse. Si l'erreur persiste, contactez le service après-vente.

REMARQUE : Les codes d'erreur 8001-8006 sont associés au capteur VisionFence. Lorsqu'un capteur VisionFence est monté sur votre tondeuse, ces codes d'erreur peuvent s'afficher dans l'application et sur l'écran de la tondeuse.

En cas d'accident ou de panne, contactez un réparateur agréé si le produit est encore sous garantie. Si ce n'est pas le cas, vous pouvez contacter n'importe quel réparateur spécialisé de votre choix.

6. Informations importantes

6.1 Marque de commerce et déclaration légale

Segway, Powered by Segway, Navimow et Rider Design sont des marques déposées de Segway Inc., Android, Google Play sont des marques de commerce de Google Inc., App Store est une marque de service d'Apple Inc., Les propriétaires respectifs se réservent les droits de marques citées dans ce manuel.
Nous nous sommes efforcés d'inclure des descriptions et des instructions pour toutes les fonctions de Navimow au moment de l'impression. Cependant, en raison de l'amélioration constante des fonctionnalités du produit et des modifications de la conception, votre Navimow peut différer légèrement de celle présentée dans ce document. Visitez l'App Store Apple (iOS) ou Google Play Store (Android) pour télécharger et installer l'application Navimow.
Veuillez noter qu'il existe de multiples modèles Segway possédant des fonctionnalités différentes, et certaines des fonctionnalités mentionnées ici peuvent ne pas s'appliquer à votre unité. Le fabricant se réserve le droit de modifier la conception et les fonctionnalités du produit et de la documentation Navimow sans préavis.
© 2023 Willand (Beijing) Technology Co., LTD. Tous droits réservés.

Déclaration légale de Navimow :
IMPORTANT : L'utilisateur s'engage à lire l'intégralité du manuel de l'utilisateur et à bien comprendre son contenu (en particulier les parties relatives aux avertissements de sécurité) et à respecter les instructions ci-après avant d'utiliser ce produit.

1. Navimow est un équipement à lames, il peut être dangereux pour l'utilisateur, les autres personnes et les biens à proximité. L'utilisateur doit assumer tous les risques et pertes liés au produit (en particulier ceux liés et/ou découlant du non-respect des instructions relatives aux avertissements de sécurité). Ces risques comprennent, mais sans s'y limiter, les blessures, les blessures corporelles et/ou les dommages matériels. SEGWAY et ses affiliés ne pourront être tenus responsables d'aucune réclamation, responsabilité ou perte liée à de telles conséquences si elle est due à la prise de risque par l'utilisateur.
2. Veuillez vérifier et respecter vos lois ou règlements locaux pour le produit. Il est de la responsabilité exclusive de l'utilisateur de conduire, d'utiliser et/ou d'éliminer le produit conformément à la loi.
3. Les utilisateurs vérifieront immédiatement si le produit et ses accessoires sont en bon état à la réception du produit.
4. Tous les composants et pièces séparés de Navimow doivent être correctement installés, conformément au Manuel de l'utilisateur. Une installation inappropriée peut entraîner des accidents inattendus. La tondeuse peut contenir des pièces amovibles et de petites pièces. Veuillez la tenir hors de la portée des enfants pour éviter les risques d'étouffement.
5. NE laissez PAS les enfants se tenir à proximité ou jouer avec la machine lorsqu'elle est en marche.
6. Veuillez prendre note des avertissements de sécurité répertoriés dans le manuel de l'utilisateur, y compris, mais sans s'y limiter :
   Gardez toujours la tondeuse à moins de 6 mètres de vous et ne la laissez PAS quitter votre champ de vision lorsqu'elle est en marche.
   NE PAS porter de sandales ouvertes ou être pieds nus lors de la tonte.
   NE PAS tondre sur des pentes supérieures à 45 %.
   N'essayez PAS de charger votre tondeuse si elle, l'alimentation électrique, la station de chargement ou la prise de courant est humide.
   NE PAS charger la tondeuse lorsque la température est supérieure à 45 °C (113 °F) ou inférieure à 5 °C (41 °F).
   NE connectez PAS l'alimentation à la prise de courant si le cordon ou la fiche est endommagé.
   Tenir à l'écart des matériaux inflammables et explosifs lors de la charge.
   En cas d'affichage, d'odeur, de bruit ou de lumière anormal, arrêtez immédiatement la charge et contactez le service après-vente.
   Ne montez pas sur la machine.
   Ne touchez pas la lame rotative.
7. N'éliminez pas ce produit dans une décharge, ne l'incinérez pas et ne le jetez pas avec les ordures ménagères. Des dangers ou des blessures graves peuvent survenir en raison des pièces dans lesquelles circule du courant et de la batterie. Pour de plus amples informations sur les piles, batterie et déchets du domaine de l'électricité, veuillez contacter le service de traitement des déchets ménagers près de chez vous, votre bureau local ou régional de gestion des déchets ou votre point de vente.
8. L'utilisateur ne doit pas utiliser d'accessoires non originaux ni démonter ou modifier le produit sans autorisation. Tous les dommages, blessures et dégâts matériels découlant d'une telle utilisation relèveront de votre seule responsabilité et seront à vos propres risques.
9. NI SEGWAY (SEGWAY DISCOVERY B.V. ET SES FILIALES ET SOCIÉTÉS AFFILIÉES), NI WILLAND (WILLAND (BEIJING) TECHNOLOGY CO., LTD. ET SES FILIALES ET AFFILIÉS) N'EST SOUMIS À AUCUNE RESPONSABILITÉ D'INDEMNISATION DE TOUTE RÉCLAMATION, RESPONSABILITÉ ET PERTE DÉCOULANT (OU POUVANT RÉSULTER) DE LA VIOLATION DE L'UNE DES CLAUSES SUSMENTIONNÉES OU DE TOUTE BLESSURE, DOMMAGE OU LITIGE CAUSÉ PAR L'INEXPÉRIENCE OU LE NON-RESPECT PAR L'UTILISATEUR DES INSTRUCTIONS DE CE MANUEL.
10. SEGWAY se réserve le droit d'apporter des modifications au produit, de publier des mises à jour du micrologiciel et de mettre à jour ce manuel à tout moment. SEGWAY peut apporter des améliorations et des modifications à ce manuel de l'utilisateur en raison d'erreurs typographiques, d'inexactitudes des informations actuelles ou d'améliorations apportées à des programmes et/ou à l'équipement, et cela à tout moment et sans préavis. Ces changements seront toutefois incorporés dans les nouvelles éditions de ce manuel de l'utilisateur. Toutes les illustrations ne sont qu'à des fins d'illustration et peuvent ne pas représenter avec précision l'appareil réel. Le produit réel et les fonctions peuvent varier. En raison de la mise à jour du produit, des différences de couleur, d'apparence et d'autres aspects entre le produit répertorié dans ce manuel et le produit que vous avez réellement acheté, peuvent apparaître. Veuillez vous référer au produit réel.
11. Ce document doit être considéré comme une partie permanente du produit et il doit être fourni à l'utilisateur avec le produit à tout moment.

Merci encore d'avoir choisi Navimow !

6.2 DÉCLARATION DE CONFORMITÉ CE

Fabricant
Nom : Willand (Beijing) Technology Co., LTD.
Adresse : Room 203, A1 Bldg. Parc technologique de Zhongguancun Dongsheng (Territoire du Nord), n° 66, Xixiaokou Rd, Haidian Dist., Pékin, Chine.

Représentant autorisé
Nom : Segway Discovery B.V.
Adresse : Dynamostraat 7, 1014BN Amsterdam, Pays-Bas
Personne de contact : Antonio Rapisarda
Fonction : Directeur de compte

Objet de la déclaration
Désignation générique : Robot tondeuse
Nom du produit : Navimow
Type/modèle : H500E/H800E/H1500E/H3000E
Numéro de série : S2RA x yyyy x yyyy/S2RC x yyyy x yyyy/S2RE x yyyy x yyyy/S2RT x yyyy x yyyy
(« x » indique toute lettre de A à Z sauf O et I, « y » indique toute lettre de A à Z sauf O et I ou tout nombre de 0 à 9)

Cette Déclaration de conformité est émise sous la seule responsabilité du fabricant.
L'objet de la déclaration décrite ci-dessus est conforme aux directives européennes suivantes :
1. Directive sur les équipements radio (2014/53/UE)
2. Directive Machines (2006/42/CE)
3. Directive RoHS (2011/65/UE) et directive modificative ((UE)2015/863)

La conformité à ces directives a été évaluée pour ce produit en démontrant la conformité aux normes harmonisées et/ou spécifications techniques suivantes :
EN 60335-1:2012+A11:2014+AC:2014+A13:2017+A1:2019+A14:2019+A2:2019
EN 50636-2-107:2015+A1:2018+A2:2020
EN IEC 61000-3-2:2019+A1:2021
EN 61000-3-3:2013+A1:2019
EN IEC 55014-1:2021
EN IEC 55014-2:2021
ETSI EN 300 220-1 V3.1.1
ETSI EN 300 220-2 V3.1.1
ETSI EN 300 328 V2.2.2
ETSI EN 303 413 V1.1.1
EN 50665:2017
EN 62133-2:2017
ETSI EN 301 908-1 V13.1.1
ETSI EN 301 908-13 V13.1.1
ETSI EN 301 489-1 V2.2.3
ETSI EN 301 489 - 3 V2.2.0
ETSI EN 301 489-17 V3.2.4
ETSI EN 301 489-19 V2.1.1
ETSI EN 301 489-52 V1.2.1
ETSI EN 301 511 V12.5.1
EN IEC 62311:2020
EN IEC 63000:2018

Signé pour et au nom de : Willand (Beijing) Technology Co., LTD.

Lieu : Changzhou, Chine

Date : 22-02-2022

Nom : Cristal Zhuang

Fonction : Responsable de la certification

Signature : Crystal Zhuang

6.3 DÉCLARATION DE CONFORMITÉ UKCA

Fabricant
Nom : Willand (Beijing) Technology Co., LTD.
Adresse : Room 203, A1 Bldg. Parc technologique de Zhongguancun Dongsheng (Territoire du Nord), n° 66, Xixiaokou Rd, Haidian Dist., Pékin, Chine.

Représentant autorisé
Nom : UKCA Experts Ltd.
Adresse : UKCA Experts Ltd., Dept 302, 43 Owston Road, Carcroft, Doncaster, DN6 8DA, Royaume-Uni
Personne de contact : Ferry de Bergen Henegouw
Fonction : Ingénieur Certification

Objet de la déclaration
Désignation générique : Robot tondeuse
Nom du produit : Navimow
Type/modèle : H500E/H800E/H1500E/H3000E
Numéro de série : S2RA x yyyy x yyyy/S2RC x yyyy x yyyy/S2RE x yyyy x yyyy/S2RT x yyyy x yyyy
(« x » indique toute lettre de A à Z sauf O et I, « y » indique toute lettre de A à Z sauf O et I ou tout nombre de 0 à 9)

Cette Déclaration de conformité est émise sous la seule responsabilité du fabricant.
L'objet de la déclaration décrit ci-dessus est conforme aux législations du Royaume-Uni suivantes :
1. Règlement sur les équipements radio 2017
2. Règlement de 2008 sur la fourniture de machines (sécurité)
3. Règlement de 2012 sur la restriction de l'utilisation de certaines substances dangereuses dans les équipements électriques et électroniques

CLa conformité à ces directives a été évaluée pour ce produit en démontrant la conformité aux normes harmonisées et/ou spécifications techniques suivantes :
BS EN 60335-1:2012+A11:2014+AC:2014+A13:2017+A1:2019+A14:2019+A2:2019
BS EN 50636-2-107:2015+A1:2018+A2:2020

BS EN IEC 61000-3-2:2019+A1:2021	ETSI EN 301 908-1 V13.1.1
BS EN 61000-3-3:2013+A1:2019	ETSI EN 301 908-13 V13.1.1
BS EN IEC 55014-1:2021	ETSI EN 301 489-1 V2.2.3
BS EN IEC 55014-2:2021	ETSI EN 301 489 - 3 V2.2.0
ETSI EN 300 220-1 V3.1.1	ETSI EN 301 489-17 V3.2.4
ETSI EN 300 220-2 V3.1.1	ETSI EN 301 489-19 V2.1.1
ETSI EN 300 328 V2.2.2	ETSI EN 301 489-52 V1.2.1
ETSI EN 303 413 V1.1.1	ETSI EN 301 511 V12.5.1
BS EN 50665:2017	EN IEC 62311:2020
BS EN 62133-2:2017	EN IEC 63000:2018

Signé pour et au nom de : Willand (Beijing) Technology Co., LTD.

Lieu : Changzhou, Chine

Date : 22-02-2022

Nom : Cristal Zhuang

Fonction : Responsable de la certification

Signature : Crystal Zhuang

6.4 Certifications

Déclaration de conformité à l'Union européenne

Informations sur l'élimination pour les déchets d'équipements électriques et électroniques

Ce symbole sur le produit ou sur son emballage indique que les produits électriques et électroniques usagés ne doivent pas être mélangés avec les déchets ménagers non triés. Pour un traitement approprié, il est de votre responsabilité d'éliminer vos déchets d'équipements en prenant des dispositions pour les rapporter aux points de collecte désignés.
L'élimination correcte de ce produit contribuera à économiser des ressources précieuses et à prévenir tout effet négatif potentiel sur la santé humaine et l'environnement, qui pourrait autrement résulter d'un traitement inapproprié des déchets.
Pour retourner votre appareil usagé, veuillez utiliser les systèmes de retour et de collecte ou contactez le revendeur où le produit a été acheté, ce qui est gratuit. Veuillez contacter votre autorité locale pour plus de détails sur votre point de collecte désigné le plus proche.
Des sanctions peuvent être applicables en cas d'élimination incorrecte de ces déchets, conformément à votre législation nationale.

Informations sur l'élimination pour les utilisateurs de piles usagées

Ce symbole signifie que les piles et accumulateurs, en fin de vie, ne doivent pas être mélangés avec les déchets ménagers non triés. Votre participation est une partie importante de l'effort visant à minimiser l'impact des piles et accumulateurs sur l'environnement et sur la santé humaine. Pour un recyclage approprié, vous pouvez retourner ce produit ou les piles ou accumulateurs qu'il contient à votre fournisseur ou à un point de collecte désigné, ce qui est gratuit.
L'élimination correcte de ce produit contribuera à économiser des ressources précieuses et à prévenir tout effet négatif potentiel sur la santé humaine et l'environnement, qui pourrait autrement résulter d'un traitement inapproprié des déchets.
Des sanctions peuvent être applicables en cas d'élimination incorrecte de ces déchets, conformément à votre législation nationale.
Il existe des systèmes de collecte séparés pour les piles et accumulateurs usagés.
Veuillez éliminer correctement les piles et accumulateurs dans votre centre local de collecte/recyclage des déchets.

Directive sur la limitation de l'utilisation de certaines substances dangereuses (RoHS)
Willand (Beijing) Technology Co., LTD. déclare par la présente que l'ensemble du produit, y compris les pièces (câbles, cordons, etc.) est conforme aux exigences de la directive RoHS 2011/65/UE et de l'amendement à la directive déléguée de la Commission (UE) 2015/863 sur la restriction de l'utilisation de certaines substances dangereuses dans les équipements électriques et électroniques (« Refonte RoHS » ou « RoHS 2.0 »).

Directive sur les équipements radio
Willand (Beijing) Technology Co., LTD. déclare par la présente que le produit répertorié dans cette section est conforme aux exigences essentielles et aux autres dispositions pertinentes de la directive sur les équipements radio 2014/53/UE.

Directive sur les machines
Willand (Beijing) Technology Co., LTD. déclare par la présente que le produit répertorié dans cette section est conforme aux exigences essentielles et aux autres dispositions pertinentes de la directive sur les machines 2006/42/CE.

Représentant autorisé en Europe :

Segway Discovery B.V. Dynamostraat 7, 1014BN Amsterdam, Pays-Bas.
Willand (Beijing) Technology Co., LTD. déclare par la présente que le produit est conforme aux exigences essentielles et aux autres dispositions pertinentes de la directive RoHS 2011/65/UE et de l'amendement à la directive déléguée de la Commission (UE) 2015/863, la directive sur les équipements radio 2014/53/UE et la directive sur les machines 2006/42/CE.

Bluetooth	Bande(s) de fréquence	2,4000 - 2,4835 GHz
	Puissance RF max.	20 mW

Déclaration de conformité au Royaume-Uni

Informations sur l'élimination pour les déchets d'équipements électriques et électroniques

Ce symbole sur le produit ou sur son emballage indique que les produits électriques et électroniques usagés ne doivent pas être mélangés avec les déchets ménagers non triés. Pour un traitement approprié, il est de votre responsabilité d'éliminer vos déchets d'équipements en prenant des dispositions pour les rapporter aux points de collecte désignés.
L'élimination correcte de ce produit contribuera à économiser des ressources précieuses et à prévenir tout effet négatif potentiel sur la santé humaine et l'environnement, qui pourrait autrement résulter d'un traitement inapproprié des déchets.
Pour retourner votre appareil usagé, veuillez utiliser les systèmes de retour et de collecte ou contactez le revendeur où le produit a été acheté, ce qui est gratuit. Veuillez contacter votre autorité locale pour plus de détails sur votre point de collecte désigné le plus proche.
Des sanctions peuvent être applicables en cas d'élimination incorrecte de ces déchets, conformément à votre législation nationale.

Informations sur l'élimination pour les utilisateurs de piles usagées

Ce symbole signifie que les piles et accumulateurs, en fin de vie, ne doivent pas être mélangés avec les déchets ménagers non triés. Votre participation est une partie importante de l'effort visant à minimiser l'impact des piles et accumulateurs sur l'environnement et sur la santé humaine. Pour un recyclage approprié, vous pouvez retourner ce produit ou les piles ou accumulateurs qu'il contient à votre fournisseur ou à un point de collecte désigné, ce qui est gratuit.
L'élimination correcte de ce produit contribuera à économiser des ressources précieuses et à prévenir tout effet négatif potentiel sur la santé humaine et l'environnement, qui pourrait autrement résulter d'un traitement inapproprié des déchets.
Des sanctions peuvent être applicables en cas d'élimination incorrecte de ces déchets, conformément à votre législation nationale.
Il existe des systèmes de collecte séparés pour les piles et accumulateurs usagés.
Veuillez éliminer correctement les piles et accumulateurs dans votre centre local de collecte/recyclage des déchets.

Règlement de 2012 sur la restriction de l'utilisation de certaines substances dangereuses dans les équipements électriques et électroniques
Willand (Beijing) Technology Co., LTD. déclare par la présente que l'ensemble du produit, y compris les pièces (câbles, cordons, etc.) est conforme aux exigences de la Règlement de 2012 sur la restriction de l'utilisation de certaines substances dangereuses dans les équipements électriques et électroniques.

Règlement sur les équipements radio 2017
Willand (Beijing) Technology Co., LTD. déclare par la présente que le produit répertorié dans cette section est conforme aux exigences essentielles et aux autres dispositions pertinentes du règlement sur les équipements radio 2017.

Règlement de 2008 sur la fourniture de machines (sécurité)
Willand (Beijing) Technology Co., LTD. déclare par la présente que le produit répertorié dans cette section est conforme aux exigences essentielles et aux autres dispositions pertinentes du Règlement de 2008 sur la fourniture de machines (sécurité).

Représentant autorisé au R.U.:

UKCA Experts Ltd. Dept 302, 43 Owston Road Carcroft, Doncaster, DN6 8DA, Royaume-Uni.
Willand (Beijing) Technology Co., LTD. déclare par la présente que le produit est conforme aux exigences essentielles et aux autres dispositions pertinentes du Règlement de 2012 sur la restriction de l'utilisation de certaines substances dangereuses dans les équipements électriques et électroniques, du Règlement sur les équipements radio 2017 et du Règlement de 2008 sur la fourniture de machines (sécurité).

Bluetooth	**Bande(s) de fréquence**	**2,4000 - 2,4835 GHz**
	Puissance RF max.	**20 mW**

La déclaration de conformité peut être consultée à l'adresse suivante : https://navimow.segway.com/HelpCenter

6.5 Garantie limitée

Accord de garantie limitée et d'arbitrage (EMEA)

AVIS: VEUILLEZ LIRE CET ACCORD DE GARANTIE LIMITÉE ET D'ARBITRAGE ET LE CONSERVER POUR RÉFÉRENCE FUTURE. CET ACCORD CONTIENT DES CLAUSES DE GARANTIE LIMITÉE POUR LES CONSOMMATEURS EN EUROPE, AU MOYEN-ORIENT ET EN AFRIQUE (« EMEA ») ET DES CLAUSES D'ARBITRAGE À L'ÉGARD DU NAVIMOW (« PRODUIT ») ET DE TOUTE TRANSACTION ET RÉCLAMATION LIÉE AU PRODUIT ET/OU DÉCOULANT DE CELUI-CI.

IL S'AGIT D'UN ACCORD JURIDIQUE EXÉCUTOIRE (« ACCORD ») ENTRE VOUS (SOIT UNE PERSONNE INDIVIDUELLE OU UNE ENTITÉ) ET LE FABRICANT (« WILLAND »), SEGWAY DISCOVERY B.V. EMEA (« SEGWAY ») ET SES AFFILIÉS (Y COMPRIS, MAIS SANS S'Y LIMITER, SA SOCIÉTÉ MÈRE, FILIALE, SOCIÉTÉS AFFILIÉES, PRÉDÉCESSEUR, SOCIÉTÉ ULTÉRIEURE, ADMINISTRATEURS, SUCCESSEURS, CESSIONNAIRES, DIRIGEANTS, ADMINISTRATEURS, GESTIONNAIRES, EMPLOYÉS, MEMBRES, ACTIONNAIRES ET AGENTS, AVOCATS, ASSUREURS OU RÉASSUREURS) (COLLECTIVEMENT « PARTIES SEGWAY »), CONCESSIONNAIRES SEGWAY (TEL QUE DÉFINI CI-DESSOUS) ET LEURS AFFILIÉS (COLLECTIVEMENT « CONCESSIONNAIRES SEGWAY »).

L'ACHAT DU PRODUIT, L'OUVERTURE DE L'EMBALLAGE DU PRODUIT, L'UTILISATION DU PRODUIT, LA CONSERVATION DU PRODUIT, L'EXPLOITATION DES AVANTAGES DU PRÉSENT ACCORD OU L'ACCEPTATION ÉLECTRONIQUE DU PRÉSENT ACCORD CONSTITUENT L'ACCEPTATION DU PRÉSENT ACCORD. DANS UN CAS OÙ VOUS, EN TANT QUE PARENT(S) OU TUTEUR(S) LÉGAL, ACHETEZ CE PRODUIT AU NOM DE OU POUR VOS ENFANTS, VOUS CONSENTEZ ET APPROUVEZ À TOUS ÉGARDS LES MODALITÉS DE L'ACCORD ET CONVENEZ QUE VOUS ET VOS ENFANTS SEREZ LIÉS PAR CET ACCORD. VOUS RECONNAISSEZ ET CONVENEZ QUE VOUS RECEVEZ UN PRÉAVIS SUFFISANT DE CET ACCORD ET QUE VOUS ACCEPTEZ CET ACCORD.

Enregistrez le numéro de série de votre produit

Enregistrez le numéro de série de votre produit ci-dessous. Vous trouverez le numéro de série à l'extérieur de la boîte d'expédition ou au bas du produit.

Numéro de série ici

Contacts

Le produit est fabriqué par Willand (Beijing) Technology Co., LTD. (« Willand ») et distribué par Segway Discovery B.V. (« Segway »).

1. Garantie limitée

Cette Garantie limitée couvre uniquement les défauts liés aux matériaux ou à la qualité du Produit et de ses composants dans le cadre d'une utilisation dans des conditions normales et courantes. Si un défaut couvert par cette Garantie limitée est détecté, Segway et/ou d'autres Parties Segway, à leur discrétion, répareront ou remplaceront le Produit ou le composant défectueux, conformément à cette garantie limitée. La période de garantie limitée applicable pour la garantie limitée commence à la date de l'achat initial du Produit auprès de Segway, du revendeur agréé de Segway, du distributeur agréé de Segway ou d'un concessionnaire agréé (chacun étant un « concessionnaire Segway » ou collectivement les « concessionnaires Segway »).

Produit couvert par cette garantie	Durée de la Garantie limitée
H500E, H800E	3 ans
H1500E, H3000E	4 ans
Batterie et adaptateurs d'alimentation	2 ans (H500E, H800E) 3 ans (H1500E, H3000E)
Capteur à ultrasons	2 ans
Capteur VisionFence	2 ans

Les lames sont considérées comme jetables et ne sont pas couvertes par cette garantie.

CETTE GARANTIE LIMITÉE CONSTITUE LA SEULE GARANTIE EXPRESSE APPLICABLE AU PRODUIT ET À SES COMPOSANTS, ACCESSOIRES ET SERVICE DE RÉPARATION. SEGWAY ET LES PARTIES SEGWAY REJETTENT TOUTE AUTRE GARANTIE EXPRESSE. SEGWAY ET LES AUTRES PARTIES SEGWAY LIMITENT LA DURÉE ET LES RECOURS JURIDIQUES DE TOUTES LES GARANTIES IMPLICITES, DONT, EN AUTRE, LES GARANTIES DE COMMERCIALISATION ET DE BON FONCTIONNEMENT POUR TOUTE FIN SPÉCIFIQUE, QU'IL S'AGISSE D'UNE FIN JURIDIQUE, AU MOMENT DE L'ACHAT, AU MOMENT DE LA PERFORMANCE, DE PRATIQUES COMMERCIALES OU AUTRE, À LA DURÉE DE CETTE GARANTIE LIMITÉE EXPRESSE.
CETTE GARANTIE LIMITÉE DÉCRIT LE SERVICE DISPONIBLE AU CAS OÙ VOTRE PRODUIT NÉCESSITERAIT UN SERVICE DE GARANTIE. CETTE GARANTIE LIMITÉE EST UNE GARANTIE SUPPLÉMENTAIRE QUI N'AFFECTE NI NE LIMITE EN AUCUNE MANIÈRE LES DROITS STATUTAIRES DONT VOUS POUVEZ DISPOSER EN TANT QUE CONSOMMATEUR, PAR EXEMPLE EN CE QUI CONCERNE LA CONFORMITÉ, ET VOUS POUVEZ BÉNÉFICIER DE PROTECTIONS SUPPLÉMENTAIRES EN VERTU DE VOTRE LÉGISLATION LOCALE.

2. Procédure de service de la Garantie limitée

Les services en ligne de Segway sont disponibles sur navimow.segway.com. Si lors de votre utilisation du produit, vous pensez que le produit ou son composant est défectueux et/ou ne fonctionne pas correctement. VEUILLEZ IMMÉDIATEMENT CESSER D'UTILISER LE PRODUIT, ET STOCKER LE PRODUIT CORRECTEMENT. CONTINUER D'UTILISER LE PRODUIT DANS CES CIRCONSTANCES PEUT ENTRAÎNER DES BLESSURES CORPORELLES GRAVES VOIRE LA MORT, À VOUS-MÊME OU À D'AUTRES ET/OU ENTRAÎNER DES DÉGÂTS MATÉRIELS. Par la suite, veuillez contacter immédiatement Segway à support-navimow@rlm.segway.com.Les employés du service technique de Segway sont disponibles pour vous aider en ligne ou par téléphone à identifier le défaut, le cas échéant, et pourront vous communiquer des instructions supplémentaires. Si vous devez faire appliquer la garantie, veuillez préparer les documents suivants : (i) une preuve de l'achat original du Produit auprès d'un Revendeur de Segway, (ii) le numéro de série du Produit et (iii) une description du défaut, si applicable. Après vérification de votre éligibilité à bénéficier de la protection et/ou des services de la Garantie limitée, vous devrez nous communiquer votre nom, votre adresse e-mail, votre adresse postale et un numéro de téléphone où vous joindre afin de vous fournir une assistance.
Si vous souhaitez retourner l'unité défectueuse, vous serez responsable pour le coût de l'envoi et du risque de perte et de dommage lors du transport du matériel à destination de Segway et (ii) de Segway à vous. Vous devrez renvoyer votre Produit ou votre composant défectueux dans son emballage d'origine ou dans un emballage agréé par Segway, à vos frais, pour son transport à destination de Segway. Vous devez défendre, indemniser et dégager Segway de toute responsabilité pour toute perte et/ou dommage pouvant être causé par un emballage ou une expédition incorrecte du Produit ou du composant à Segway.
Un prestataire de service ou un Concessionnaire Segway agréé pourra réaliser l'inspection du Produit que vous avez retourné. Si Segway détermine raisonnablement que le problème ne peut pas être couvert par la Garantie limitée, Segway vous le signalera et vous indiquera les services ou les alternatives de remplacement payants mis à votre disposition. Autrement, Segway vous renverra le Produit non réparé, et dans ce cas-là, vous serez responsable des frais de transport et d'assurance du Produit à destination de votre domicile. Dans le cas où l'un des services n'est pas couvert par la garantie limitée et que vous rejetez un service payant recommandé par les parties Segway et/ou le concessionnaire Segway, vous comprenez et reconnaissez que l'absence de réparation et/ou d'entretien du produit peut augmenter le risque de chute et /ou défaillance du Produit pouvant entraîner de graves dommages matériels, des blessures corporelles graves ou la mort, et vous convenez qu'il s'agit de votre consentement éclairé à prendre un tel risque.
Si la protection et/ou les services de la garantie couvrent un retour, Segway se chargera du Produit défectueux en vous envoyant de nouvelles pièces ou des pièces reconditionnées du même modèle ou d'un modèle similaire sans vous facturer ce service. Les pièces remplacées seront conservées par Segway et deviendront sa propriété. Dans une telle situation, Segway paiera des frais de transport raisonnables pour vous renvoyer le Produit.

3. Éligibilité de la Garantie limitée

3.1 Votre demande de service doit être reçue par Segway dans la durée de la Garantie limitée comme décrite ci-dessus. Segway doit également avoir reçu votre Produit comme indiqué dans la clause Procédure de service de la Garantie limitée ci-dessus.
3.2 Votre Produit doit être acheté auprès d'un Concessionnaire Segway agréé.
3.3 Vous devez fournir le ticket de caisse original.
3.4 Le numéro de série de votre Produit doit être lisible, net, non falsifié et non modifié.
3.5 Tous les cachets de garantie contre la falsification doivent être intacts, à leur place et non modifiés.

4. Exclusions de la Garantie limitée

Cette Garantie limitée décrit les services à votre disposition dans le cas où votre Produit requiert les services de la garantie ; vous pouvez également bénéficier de protections supplémentaires grâce à vos lois locales. Cette Garantie limitée ne couvre pas et exclut les dommages faits à votre produit ou à tout composant dans le cadre de :

4.1 Mauvais traitement, mauvaise utilisation, imprudence, négligence, ou utilisation commerciale.
4.2 Produit mal chargé, stockage, entretien, ou toute opération sur le Produit non conforme aux instructions et limitations indiquées dans les documents d'utilisation.
4.3 Utilisation du Produit non conforme aux lois et régulations en vigueur.
4.4 Utilisation du Produit par des personnes n'ayant pas l'expérience nécessaire.
4.5 Accident, collision, incendie, dégâts des eaux, dégâts chimiques, utilisation du produit en dehors de la plage de température de fonctionnement du produit, pulvérisation d'eau à haute pression, tremblement de terre, chute.
4.6 Modifications de pièces mécaniques, de pièces électroniques ou modification du logiciel installé sur le Produit.
4.7 Services, réparations et entretien réalisés par des fournisseurs non agréés.
4.8 Dommages cosmétiques.
4.9 Utilisation du Produit avec des produits, composants ou accessoires tiers.
4.10 Détérioration liée à l'usure normale des composants.
4.11 Utilisation du Produit au-delà de l'usure normale des composants.

5. DÉCHARGE ET LIMITATION DE RESPONSABILITÉ

5.1 LES PARTIES SEGWAY N'ASSUMENT, NI N'AUTORISENT PERSONNE À ASSUMER EN LEUR NOM, AUCUNE AUTRE OBLIGATION OU RESPONSABILITÉ QUANT AU PRODUIT, À SES COMPOSANTS, AUX ACCESSOIRES, AU SERVICE DE RÉPARATION, OU QUANT À CETTE GARANTIE LIMITÉE.

5.2 LES PARTIES SEGWAY ET LES CONCESSIONNAIRES SEGWAY NE SONT RESPONSABLES D'AUCUNE PERTE D'UTILISATION DU PRODUIT, DE SES COMPOSANTS, DE SES ACCESSOIRES, OU D'AUCUNE AUTRE INCONVENANCE OU AUTRE PERTE OU DOMMAGE POUVANT ÊTRE CAUSÉ PAR UN DÉFAUT DU PRODUIT, DE SES COMPOSANTS, DE SES ACCESSOIRES, DE SON SERVICE DE RÉPARATION, OU TOUT AUTRE DOMMAGE ACCIDENTEL OU CONSÉCUTIF RENCONTRÉ PAR VOUS PROVENANT D'UN DÉFAUT DU PRODUIT, DE SES COMPOSANTS, DE SES ACCESSOIRES, OU DE SON SERVICE DE RÉPARATION. CERTAINS PAYS N'AUTORISENT PAS L'EXCLUSION OU LA LIMITATION DES DOMMAGES-INTÉRÊTS ACCESSOIRES OU CONSÉQUENTS, DE SORTE QUE LA LIMITATION OU L'EXCLUSION CI-DESSUS NE PEUT PAS S'APPLIQUER À VOUS DANS LA MESURE OÙ ELLE EST INTERDITE PAR LA LOI APPLICABLE.

5.3 EN AUCUN CAS LE TOTAL OU LA SOMME DES RESPONSABILITÉS DES PARTIES SEGWAY ET CONCESSIONNAIRES SEGWAY POUR TOUS LES LITIGES SOUS TOUTE LOI EN VIGUEUR OU DANS LE CADRE DE LA JURISPRUDENCE, CONJOINTEMENT OU SÉPARÉMENT, RÉSULTANT OU ÉTANT LIÉS À L'ACHAT DU PRODUIT, À UNE RUPTURE DE CONTRAT, À UN DÉLIT (Y COMPRIS LA NÉGLIGENCE) OU AUTRE, N'IRA AU-DELÀ DU DEVOIR DE RÉPARATION OU DE REMPLACEMENT DU PRODUIT DÉFECTUEUX, RESTANT À LA SEULE DISCRÉTION DE SEGWAY. EN AUCUN LES PARTIES SEGWAY ET CONCESSIONNAIRES SEGWAY NE POURRONT ÊTRE RESPONSABLES VIS-À-VIS D'UNE PERSONNE POUR DES DOMMAGES CONSÉCUTIFS, INDIRECTS, ACCIDENTELS, SPÉCIAUX, EXEMPLAIRES, PUNITIFS OU DES DOMMAGES ET INTÉRÊTS RÉSULTANT OU ÉTANT LIÉS ET/OU EN CONNEXION AVEC L'ACHAT DU PRODUIT, AVEC TOUTE RUPTURE DE CE CONTRAT OU AVEC LES DEVOIRS DU FABRICANT ; SANS PRENDRE EN COMPTE : (A) LE CARACTÈRE PRÉDICTIF DES DOMMAGES, (B) SI SEGWAY OU LES AUTRES PARTIES SEGWAY ONT ÉTÉ INFORMÉS DE LA POSSIBILITÉ DE TELS DOMMAGES ET (C) LA JURISPRUDENCE OU THÉORIE ÉQUITABLE (CONTRAT, DÉLIT OU AUTRE) SUR LAQUELLE S'APPUIE LE LITIGE, SAUF SI LES LOIS EN VIGUEUR INTERDISENT CES LIMITATIONS ET EXCLUSIONS. LES LIMITATIONS OU EXCLUSIONS MENTIONNÉES CI-DESSUS S'APPLIQUENT, MÊME SI LE RECOURS D'UN CONSOMMATEUR OU DE TOUTE AUTRE PERSONNE MÉCONTENTE (PERSONNE À LAQUELLE CET ACCORD OCTROIE DES DROITS OU UNE LÉGITIMITÉ EN VERTU DE LA LOI OU DE L'ÉQUITÉ) MENÉ DANS LE CADRE DE CET ACCORD NE REMPLIT PAS SON OBJECTIF INITIAL. SI CERTAINS PAYS N'AUTORISENT PAS L'EXCLUSION OU LA LIMITATION DE CERTAINS, VOIRE, DE TOUS CES DOMMAGES, PAR CONSÉQUENT LES INTERDISANT JURIDIQUEMENT, ALORS IL EST POSSIBLE QU'ELLES NE S'APPLIQUENT PAS À VOUS. CERTAINS PAYS/ÉTATS N'AUTORISENT PAS LES LIMITATIONS SUR LA DURÉE D'UNE GARANTIE IMPLICITE ; IL EST DONC POSSIBLE QUE LES LIMITATIONS MENTIONNÉES CI-DESSUS NE S'APPLIQUENT PAS À VOUS.

5.4 Jusque dans la mesure prévue par la loi en vigueur, les PARTIES SEGWAY et les CONCESSIONNAIRES SEGWAY REJETTENT toute responsabilité et ne pourront pas être tenues pour responsables de quelconque dommage, dont en cas de décès, de blessures corporelles ou de dommages matériels, résultant ou étant lié à toute conduite (y compris toute forme de mauvaise conduite), action, inaction, acte (y compris l'absence d'acte), omission ou négligence de la part de tout concessionnaire, distributeur, grossiste, revendeur, prestataire de service ou tierce partie, agréé ou non, et impliqué dans la distribution du Produit et des services qui y sont rattachés. Dans la mesure permise par la loi applicable, les représentations et garanties explicites, le cas échéant, fournies aux présentes, seront les seules garanties et représentations faites par les PARTIES SEGWAY envers VOUS, tout consommateur et/ou utilisateur final et les PARTIES SEGWAY ne seront pas responsables de toute autre garantie et/ou représentation qui peuvent être données et/ou fournies par une autre personne, à moins que les PARTIES SEGWAY n'aient explicitement autorisé, par écrit, une telle garantie et/ou représentation supplémentaire à donner au consommateur ou à l'utilisateur final.

6. Réclamations, règlement des litiges et arbitrage

LES CLAUSES CONTENUES DANS LES PRÉSENTES SONT JURIDIQUEMENT CONTRAIGNANTES ENTRE VOUS (SOIT UN PARTICULIER OU UNE ENTITÉ) ET SEGWAY DISCOVERY B.V, SES FILIALES, LES PARTIES SEGWAY ET LES CONCESSIONNAIRES SEGWAY. LES CLAUSES CONTENUES DANS LES PRÉSENTES PEUVENT AVOIR UNE INCIDENCE SUR VOS DROITS, ET IL EST DE VOTRE RESPONSABILITÉ DE LIRE LES CLAUSES SUIVANTES. VOUS POUVEZ VOUS RETIRER DE L'ACCORD DANS LES 30 JOURS CIVILS SUIVANT LE PREMIER ACHAT DU CONSOMMATEUR EN ENVOYANT UN COURRIEL À OPTOUT@SEGWAY.COM ET EN FOURNISSANT LES INFORMATIONS APPLICABLES. POUR PLUS DE DÉTAILS, VEUILLEZ CONSULTER LA CLAUSE 6.2.

6.1 Arbitrage obligatoire

Les Parties Segway, les Concessionnaires Segway et vous acceptez que tout litige, controverse ou réclamation découlant de, se rapportant à ou en relation avec le présent accord, la garantie limitée, la vente, l'état ou la performance du produit, qu'il s'agisse d'un contrat, d'une responsabilité délictuelle, d'une fraude, d'une fausse déclaration ou de toute autre théorie juridique ou en équité, y compris, mais sans s'y limiter, toute réclamation en cas de décès, de blessure ou de dommages matériels, sera régie et interprétée conformément à la législation néerlandaise, à l'exclusion de ses dispositions relatives aux conflits de lois, et définitivement réglée par la Chambre de commerce internationale (CCI) en vertu du Règlement d'arbitrage 2021 de la CCI (Règlement de la CCI) pour le moment en vigueur, lequel est réputé incorporé par renvoi à la présente clause. De plus, les parties conviennent que :

i.Le siège de l'arbitrage est Amsterdam, Pays-Bas.

ii.Le Tribunal est composé de trois arbitres.

iii.La langue de l'arbitrage est l'anglais.

La clause numéro 6 « Réclamations, règlement de litiges et Arbitrage contraignant » restera applicable même après avoir mis fin à cet accord/cette garantie limitée ou à son expiration, ou dans le cas où cet accord et/ou cette garantie limitée sont jugés nuls, non annulables, invalides ou inapplicables, dans leur intégralité ou partiellement, par une institution de jugement compétente possédant une autorité et une compétence avérée sur ce sujet.

6.2 Retrait

VOUS POUVEZ VOUS RETIRER DE CETTE PROCÉDURE DE RÈGLEMENT DE LITIGE EN INFORMANT LES PARTIES SEGWAY OU SEGWAY, AU PLUS TARD TRENTE (30) JOURS CALENDAIRES APRÈS LE PREMIER ACHAT DU PRODUIT PAR LE CONSOMMATEUR ACHETEUR. POUR APPLIQUER CE DROIT DE RETRAIT, VOUS DEVEZ LE SIGNIFIER PAR E-MAIL, À L'ADRESSE OPTOUT@SEGWAY.COM, AVEC POUR OBJET : « ARBITRATION OPT-OUT ». VOUS DEVREZ INCLURE LES ÉLÉMENTS SUIVANTS DANS VOTRE LETTRE DE RETRAIT : (A) VOTRE NOM, VOTRE ADRESSE E-MAIL, VOTRE ADRESSE POSTALE ET VOTRE NUMÉRO DE TÉLÉPHONE ; (B) LA DATE D'ACHAT DU PRODUIT ; (C) LE NOM OU LE NUMÉRO DU MODÈLE DU PRODUIT ; ET (D) SON NUMÉRO DE SÉRIE. VOUS POUVEZ ÉGALEMENT APPLIQUER CE DROIT EN ENVOYANT UN COURRIER À SEGWAY À L'ADRESSE Dynamostraat 7, 1014BN, Amsterdam, Pays-Bas. COURRIER RECOMMANDÉ DANS LES TRENTE (30) JOURS CIVILS SUIVANT LA DATE D'ACHAT DU PRODUIT PAR LE PREMIER UTILISATEUR FINAL AUPRÈS DU REVENDEUR SEGWAY. VOUS DEVREZ INCLURE LES ÉLÉMENTS SUIVANTS DANS VOTRE LETTRE DE RETRAIT : (A) VOTRE NOM, VOTRE ADRESSE E-MAIL, VOTRE ADRESSE POSTALE ET VOTRE NUMÉRO DE TÉLÉPHONE ; (B) LA DATE D'ACHAT DU PRODUIT ; (C) LE NOM OU LE NUMÉRO DU MODÈLE DU PRODUIT ; (D) SON NUMÉRO DE SÉRIE ; ET (E) UNE DÉCLARATION COMME SUIT : LE CONSOMMATEUR SUSMENTIONNÉ DÉCIDE DE SE RETIRER DE LA PROCÉDURE DE RÈGLEMENT DE LITIGE COMME PRÉVUE DANS LA GARANTIE LIMITÉE. IL S'AGIT DES DEUX SEULES FAÇONS DE SE RETIRER DE LA PROCÉDURE DE RÈGLEMENT DE LITIGE. DÉCIDER DE SE RETIRER DE LA PROCÉDURE DE RÈGLEMENT DE LITIGE N'AFFECTERA EN RIEN LA COUVERTURE OFFERTE PAR LA GARANTIE LIMITÉE, ET VOUS CONTINUEREZ DE JOUIR DES AVANTAGES DE CELLE-CI.

6.3 Langue

Cet Accord peut être traduit en différentes langues. En cas de conflit, la version anglaise prévaut et contrôle.

6.6 À propos du manuel

Veuillez mettre à jour l'application Navimow à la dernière version afin d'obtenir le dernier manuel de l'utilisateur.
L'entrée de contenu peut être trouvée dans l'application via Paramètres > APP > Service et Aide.
Les fonctions et le contenu mentionnés dans ce manuel sont liés au modèle de produit que vous achetez, aux marchés et à la version du logiciel. Reportez-vous à la note de version pour les dernières mises à jour de fonctionnalités.

6.7 Contactez-nous

Fabricant : Willand (Beijing) Technology Co., LTD.
Adresse : Room 203, A1 Bldg. Parc technologique de Zhongguancun Dongsheng (Territoire du Nord), n° 66, Xixiaokou Rd, Haidian Dist., Pékin, Chine.
Contactez-nous si vous rencontrez des problèmes liés à l'utilisation, à l'entretien et à la sécurité, ou des erreurs/défauts avec votre tondeuse.
Représentant autorisé en Europe : Segway Discovery B.V., Dynamostraat 7, 1014BN Amsterdam, Pays-Bas.
Représentant autorisé au R.U. : UKCA Experts Ltd., Dept 302, 43 Owston Road, Carcroft, Doncaster, DN6 8DA, Royaume-Uni
Site Web : navimow.segway.com
Ventes par e-mail : navimow@rlm.segway.com
Assistance par e-mail : support-navimow@rlm.segway.com

Le fabricant se réserve le droit d'apporter des modifications au produit, de publier des mises à jour du micrologiciel et de mettre à jour ce manuel à tout moment. * Les illustrations du produit, des accessoires et de l'interface utilisateur dans le manuel de l'utilisateur ne sont données qu'à titre de référence. Le produit réel et les fonctions peuvent varier. Rendez-vous sur navimow.segway.com pour les derniers documents utilisateur.

ISEKI France S.A.S - ZAC des Ribes
27, avenue des frères Montgolfier - CS 20024
63178 Aubière Cedex
Tél. 04 73 91 93 51 - Fax. 04 73 90 23 11
E-mail : info@iseki.fr - www.iseki.fr