01-001688-250610

Nettoyeur Haute Pression

Notice d'Utilisation

HPW2000E

Avertissement !

Lire et comprendre le présent manuel dans son intégralité avant d'utiliser cette machine ou de procéder à son entretien et à son contrôle.
Conserver ce manuel avec soin afin de pouvoir le consulter pour l'utilisation, l'entretien, ou le contrôle de cette machine.

POWER+ WASHER

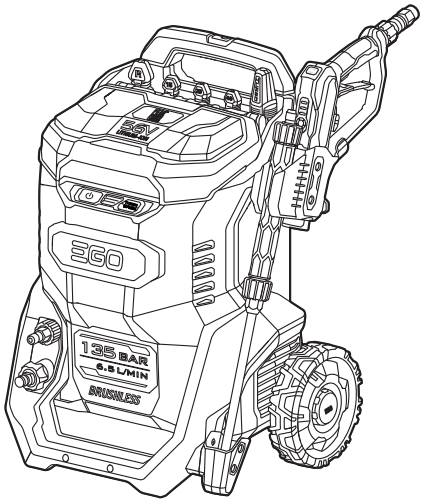

HPW2000E

56V LITHIUM-ION PRESSURE WASHER

EN	56V lithium-ion pressure washer	7
DE	56 V lithium-ionen-hochdruckreiniger	16
FR	Nettoyeur haute pression lithium-ion 56 V	26
ES	Hidrolimpiadora con batería de iones de litio de 56 V	36
PT	Máquina de lavagem de pressão com bateria de ião de lítio de 56V	46
IT	Idropulitrice con batteria agli ioni di litio 56V	55
NL	56V lithium-ion hogedrukreiniger	64
DK	Højtryksrenser med 56V litium-ion-batteri	74
SE	56V litiumjon högtryckstvätt	83
FI	56 V:n litiumioniakulla toimiva painepesuri	92
NO	56V lithium-ion høytrykkspyler	101
RU	Мойка высокого давления с литий-ионным аккумулятором 56 В	110
PL	Myjka ciśnieniowa litowo-jonowa 56 V	120
CZ	56V lithium-iontová tlaková myčka	130
SK	56 V lítium-iónová tlaková umývačka	139
HU	56V lítium-ionos nagynyomású mosó	148
RO	Aparat de spălat cu presiune 56V litiu-ion	158
SL	56V litij-ionski tlačni čistilnik	168
LT	56 V ličio jonų slėginis plovimo įrenginys	177
LV	56V litija jonu augstspiediena mazgāšanas iekārta	186
GR	Πλυστικο μηχανημα ιοντων- λιθιου 56V	195
TR	56V lîtyum-îyon basinçli yikama makînesî	205
ET	56V liitium-ioon survepesur	214
UK	56-вольтна літій-іонна мийка високого тиску	223
BG	56V литиево-йонна водоструйка	233
HR	Visokotlačni perač s litij-ionskom baterijom od 56 V	243
KA	56ვ ლითიუმ იონის დაწნეული წყლის სარეცხი მოწყობილობა	252
SR	56 V litijum-jonski perač pod pritiskom	265
BS	Perač pod pritiskom s litij-ionskom baterijom od 56 V	274
HE	56V מכונת שטיפה בלחץ ליתיום-יון	299
AR	مغسلة الضغط العالي ببطارية ليثيوم-أيون 56 فولت	290

MNL_EGO_HPW2000E_EV01.31_231002

A1

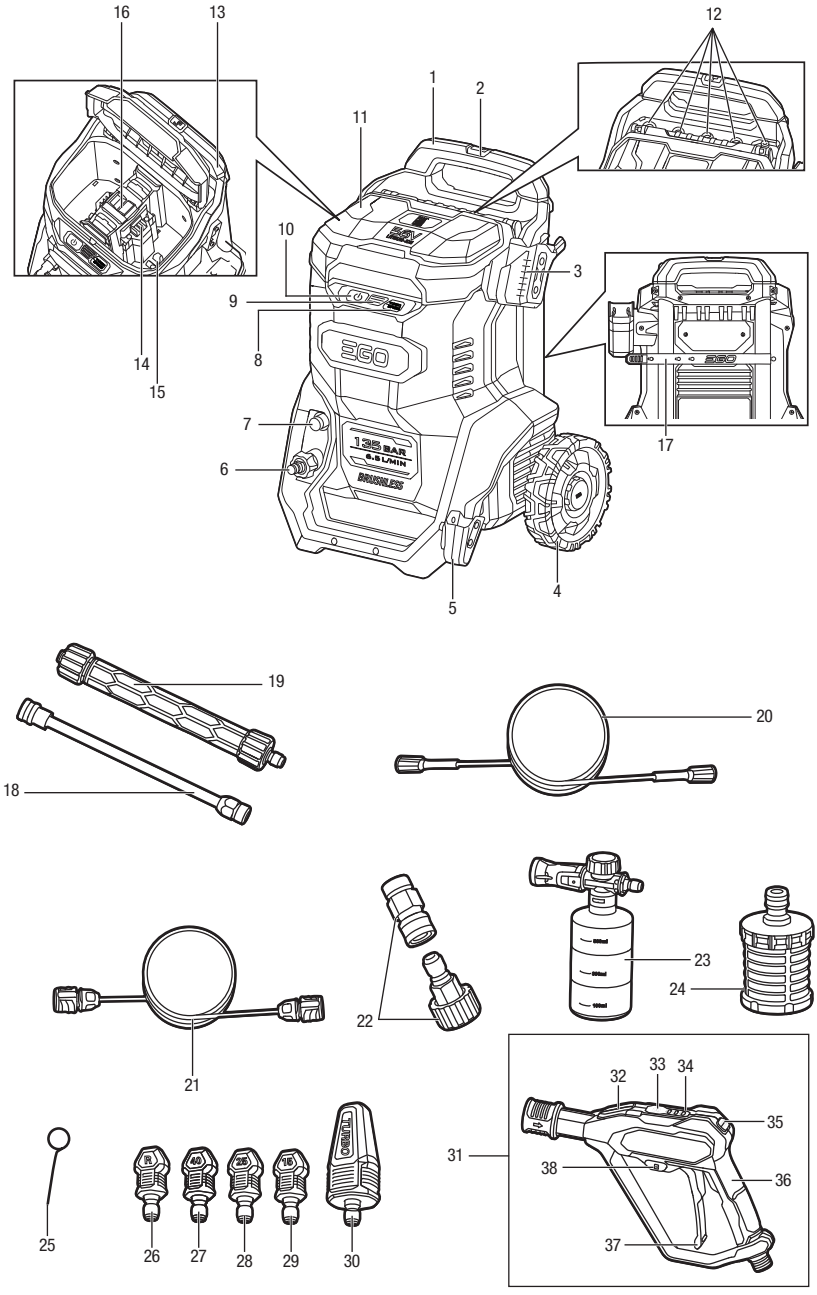
16
13
12
1
2
11
10
3
9
8
14
15
7
6
17
5
4
19
18
20
22
23
24
21
25
26
27
28
29
30
32
33
34
35
31
38
36
37

A2

BA1400, BA1400T,
BA2240T, BA2242T,
BA2800, BA2800T,
BA3360T, BA4200,
BA4200T, BA5600T,
BA6720T

CH2100E,
CH3200E,
CH5500E,
CH7000E,
CH7000E-T

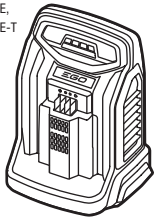

B

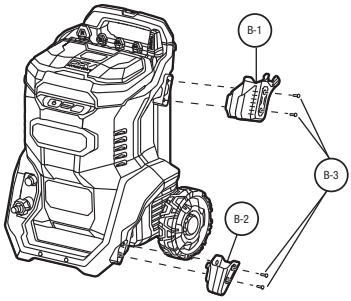

C1

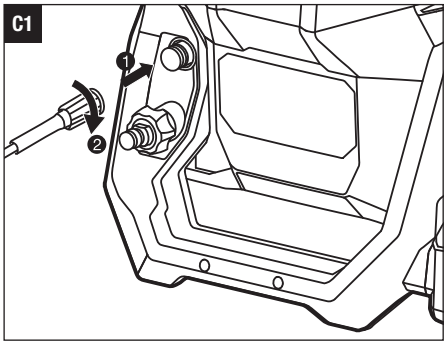

C2

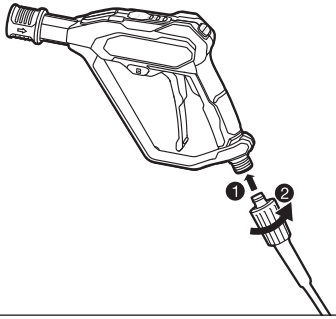

D1

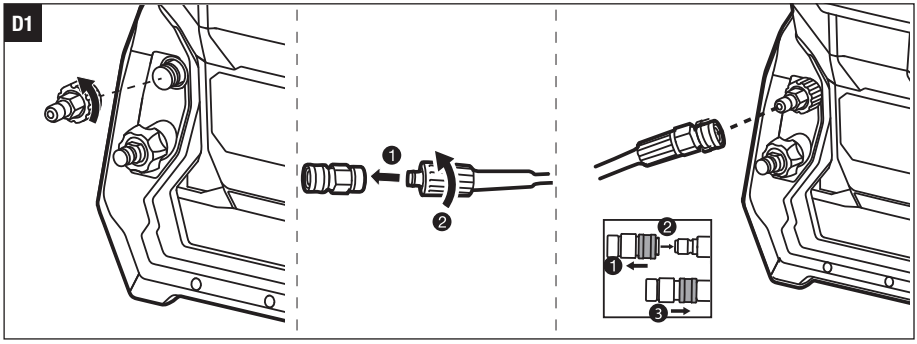

D2

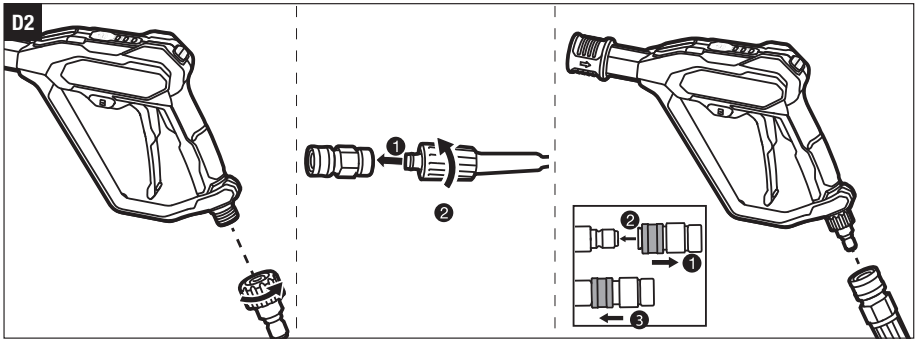

E1

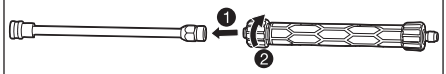

E2

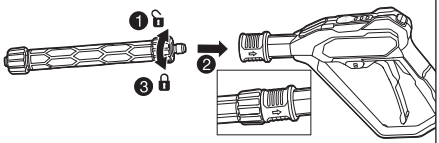

F1

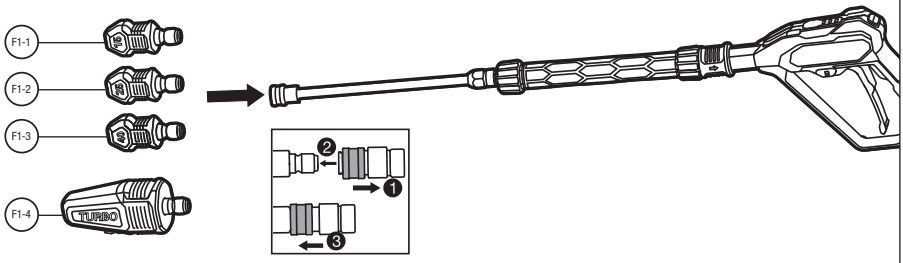

F2

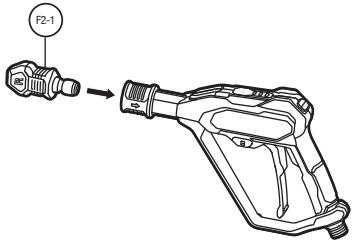

G

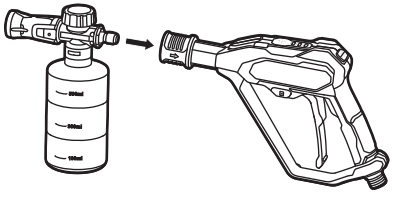

H1

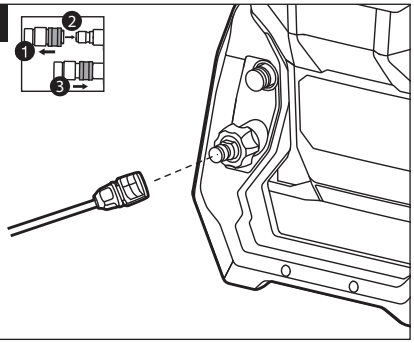

H2

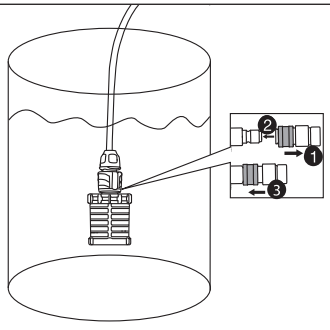

I1

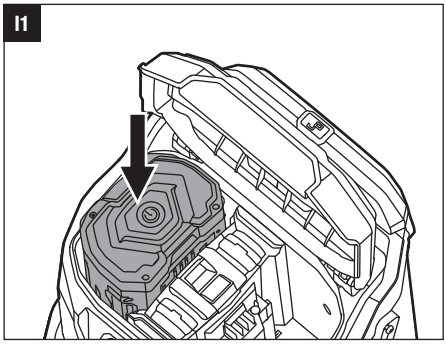

I2

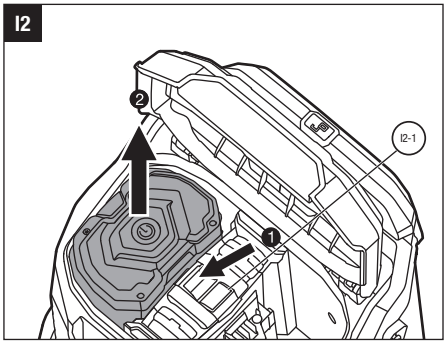

J

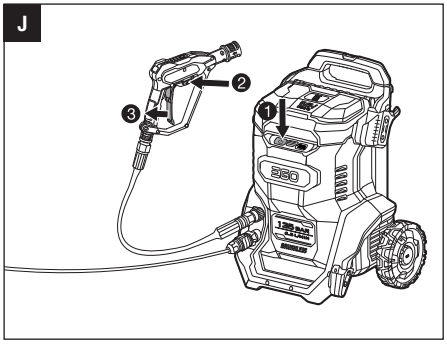

K

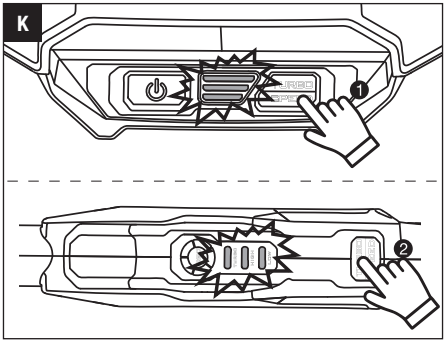

L1

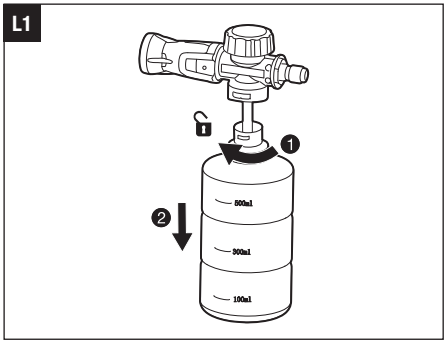

L2

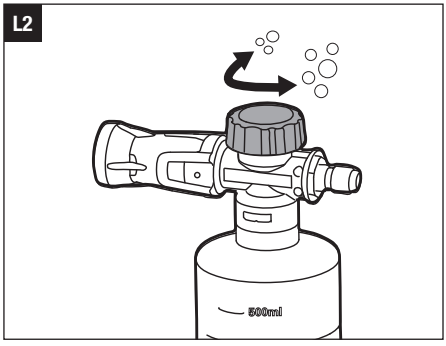

M1

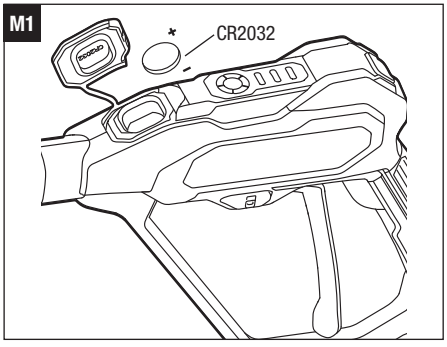

M2

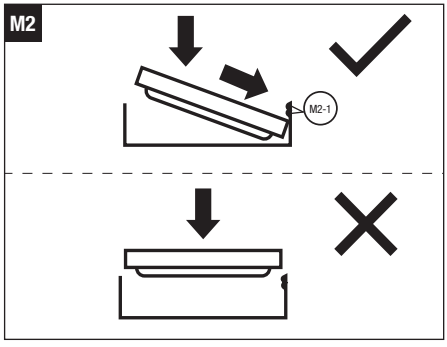

N1

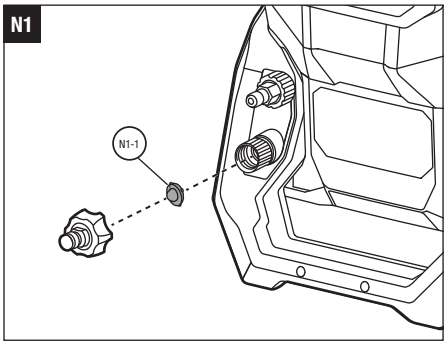

N2

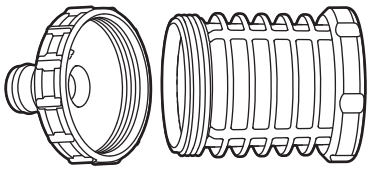

O

P

Q1

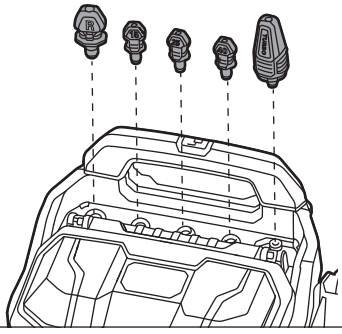

Q2

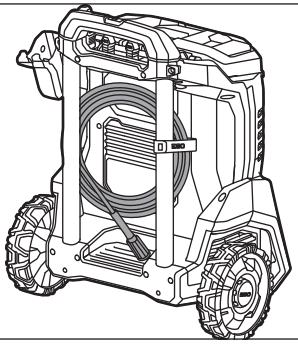

Q3

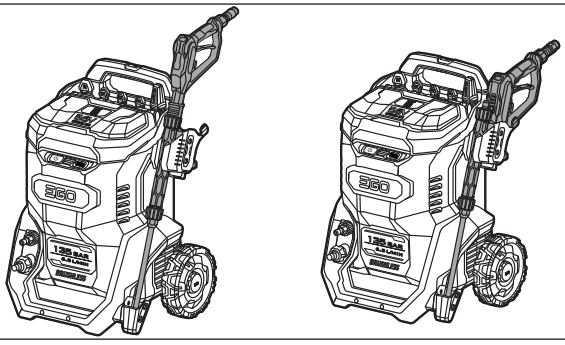

READ ALL INSTRUCTIONS!

READ OPERATOR'S MANUAL

⚠ **WARNING:** To ensure safety and reliability, all repairs should be performed by a qualified service technician.

SAFETY SYMBOL

The purpose of safety symbols is to attract your attention to possible dangers. The safety symbols and the explanations with them deserve your careful attention and understanding. The symbol warnings do not, by themselves, eliminate any danger. The instructions and warnings they give are no substitutes for proper accident prevention measures.

⚠ **WARNING:** Be sure to read and understand all safety instructions in this Operator's Manual, including all safety alert symbols such as "**DANGER**," "**WARNING**," and "**CAUTION**" before using this machine. Failure to follow all instructions listed below may result in electric shock, fire, and/or serious personal injury.

⚠ **WARNING:** Risk of fire and burns. Do not disassemble, heat above 100 °C, or incinerate. Keep battery out of reach of children and in original package until ready to use. Dispose of used batteries promptly according to local recycling or waste regulations.

SAFETY INSTRUCTIONS

This page depicts and describes safety symbols that may appear on this product. Read, understand, and follow all instructions on the machine before attempting to assemble and operate.

Safety Alert

To reduce the risk of injury, user must read the operator's manual.

Never spray yourself, others, animals, power sources, or the unit itself.

This product is in accordance with applicable EC directives.

Do not connect to the potable water mains.

UK Conformity Assessed

Waste electrical products should not be disposed of with household waste. Take to an authorized recycler.

Water pressure

Water flow

Operating Temperature

⎓	Direct Current	kg	Kilogram
V	Voltage	MPa	Megapascal
°C	Celsius	L/min	Litres per Minute
IPX5	Protection from water jets		

WARNING: Read and understand all instructions before using the machine. Failure to follow all instructions listed below may result in electric shock, fire and/or serious personal injury.

WARNING: During use of high pressure cleaners, aerosols may be formed. Inhalation of aerosols can be hazardous to health.

WARNING: High pressure jets can be dangerous if subject to misuse. The jet must not be directed at persons, live electrical equipment or the machine itself.

WARNING: Do not use the machine within range of persons unless they wear protective clothing.

WARNING: Do not direct the jet against yourself or others in order to clean clothes or foot-wear.

WARNING: Risk of explosion – Do not spray flammable liquids.

WARNING: High pressure cleaners shall not be used by children or untrained personnel.

WARNING: High pressure hoses, fittings and couplings are important for the safety of the machine.

WARNING: Water that has flowed through backflow preventers is considered to be non-potable.

WARNING: Do not use the machine if important parts of the machine are damaged, e.g. safety devices, high pressure hoses, short pressure gun.

WARNING: Depending on the application, shielded nozzles can be used for high pressure cleaning, which will reduce the emission of hydrous aerosols dramatically. However, not all applications allow the use of such a device. If shielded nozzles are not applicable for the protection against aerosols, a respiratory mask of class FFP 2 or equivalent may be needed, depending on the cleaning environment.

- This machine is not intended for use by persons (including children) with reduced physical, sensory or mental capabilities, or lack of experience and knowledge. Children should be supervised to ensure that they do not play with the appliance.
- Know how to stop the product and bleed pressure quickly. Be thoroughly familiar with the controls.
- Prevent unintentional starting. Ensure the switch is in the off-position before connecting to battery pack, picking up or carrying the appliance. Carrying the appliance with your finger on the switch or energizing appliance that has the switch on invites accidents.
- Always be aware of the danger of the reaction force and the sudden torque on the spray assembly when operating the gun.
- Do not expose the appliance or battery to excessive temperatures.
- Be aware of the risk of terminals of the battery-operated appliance or battery being short-circuited by metal objects.
- Rechargeable batteries are to be removed from the appliance before being charged.
- Different types of batteries or new and used batteries are not to be mixed.
- Exhausted batteries are to be removed from the appliance and safely disposed of.
- If the appliance is to be stored unused for a long period, the batteries should be removed.
- Do not use non-rechargeable batteries in place of rechargeable batteries.
- Do not use modified or damaged batteries.
- **Use only with the specified battery packs and chargers.**

Save these instructions. Refer to them frequently and use them to instruct others who may use this machine. If you lend someone this machine, lend them these instructions also to prevent misuse of the product and possible injury.

SPECIFICATIONS

Voltage	56 V ⎓
Maximum Rated Pressure	135 Bar
Maximum Rated Flow (with quick connect lance and stainless steel wand connected)	6.5 L/min
Maximum Rated Flow (with only short pressure gun connected)	9.5 L/min
Limited Maximum Pressure for Gun	250 Bar
Limited Maximum Flow for Gun	30 L/min
Weight (without battery pack)	16.8 kg
Recommended Operating Temperature	5°C - 40°C
Recommended Storage Temperature	-20°C - 70°C
Measured sound power level L_{WA}	84 dB(A) K=1.8 dB(A)
Sound pressure level at operator's ear L_{PA}	72 dB(A) K=3 dB(A)

Guaranteed sound power level L_{WA} (measured according to 2000/14/EC)	86 dB(A)
Vibration a_h	3.6 m/s^2 K=0.9 m/s^2

- The declared vibration total value has been measured in accordance with a standard test method and may be used for comparing one tool with another;
- The declared vibration total value may also be used in a preliminary assessment of exposure.

NOTICE: The vibration emission during actual use of the power tool can differ from the declared value in which the tool is used; In order to protect the operator, user should wear gloves and ear protectors in the actual conditions of use.

RECOMMENDED ACCESSORIES

⚠ **WARNING:** Use only accessories listed below. Use of accessories that do not meet the original equipment specifications may lead to improper performance and compromised safety.

PART NAME	MODEL NUMBER
Premium Foam Cannon	AFC2000E
Turbo nozzle	ANZ2000E-T
15° nozzle	ANZ2015E
25° nozzle	ANZ2025E
40° nozzle	ANZ2040E
Rinse nozzle	ANZ2000E-R

PACKING LIST (FIG. A1)

DESCRIPTION

KNOW YOUR PRESSURE WASHER (Fig. A1)

1. Telescopic Handle
2. Handle Lock Button
3. Upper Holder Bracket
4. Wheel (x2)
5. Lower Holder Bracket
6. Water Inlet Port
7. Water Outlet Port
8. Speed Button
9. Speed Indicator
10. Power Button
11. Battery Pack Compartment
12. Nozzles Storage
13. Battery Pack Compartment Cover
14. Electric Contacts
15. Ejection Mechanism
16. Battery-Release Button
17. Hose Holder Strap
18. Stainless Steel Wand
19. Quick Connect Lance
20. High-pressure Hose
21. Siphon Hose
22. Quick-Coupler Set (x2)
23. Foam Cannon
24. Filter
25. Nozzle Cleaning Needle
26. Rinse Nozzle
27. 40° Nozzle
28. 25° Nozzle
29. 15° Nozzle
30. TURBO Nozzle
31. Short Pressure Gun
32. Battery Cover
33. 5-LED Fuel Gauge
34. Speed Indicator
35. Speed Button
36. Gun Handle
37. Trigger
38. Lock-off Button

ASSEMBLY

INSTALLING THE HOLDER BRACKET ASSEMBLY (Fig. B)

B-1	Upper Holder Bracket	B-2	Lower Holder Bracket
B-3	Screws		

CONNECTING THE HIGH-PRESSURE HOSE (Fig. C – Fig. D)

You may connect the high-pressure hose by one of the following ways:

- Connect the high-pressure hose to the water outlet port and the gun directly using threaded connectors (Fig. C1 – Fig. C2);
- Connect the high-pressure hose to the water outlet port and the gun using two quick-coupler sets to achieve easy installation/removal (Fig. D1 – Fig. D2).

NOTE: The quick-coupler sets have been installed onto the water outlet port, high-pressure hose, gun at the factory.

CONNECTING THE LANCE AND WAND (Fig. E1 – Fig. E2)

To disconnect, screw the wand from the lance and then pull it out; loosen the knob on the lance and then pull back the outer ring of the quick-coupler of the gun to pull out the lance.

⚠ **WARNING:** Always hold the gun with one hand and the lance with the other hand when disconnecting the lance from the gun. Personal injury may result if the lance falls.

CONNECTING A NOZZLE (Fig. F1 / Fig. F2)

NOTE: The nozzles cannot be connected to the lance.

- Choose the 15° nozzle, 25° nozzle, 40° nozzle, or Turbo nozzle to install onto the wand (Fig. F1).

F1-1	15° Nozzle	F1-2	25° Nozzle
F1-3	40° Nozzle	F1-4	TURBO Nozzle

- The rinse nozzle is connected to the gun directly (Fig. F2).

F2-1	Rinse Nozzle

⚠ **WARNING:** Always hold the gun with one hand and the nozzle with the other hand when disconnecting the nozzle from the gun. Personal injury may result if the nozzle jumps out.

Use the table below to pick the right nozzle for the job.

Nozzle Selection	Applications
Yellow 15° Nozzle	Clean small metal, concrete, or wood surfaces.
Green 25° Nozzle	Clean larger metal, concrete, or wood surfaces.
White 40° Nozzle	Clean wide metal, concrete, wood, or vinyl surfaces.
Gray Rinse Nozzle	Rinse vehicles. Rinse the detergent off of metal, concrete, wood, or vinyl.
Turbo Nozzle	Clean hard surfaces only. To prevent surface damage, do not use on cars and wooden surfaces.

CONNECTING THE FOAM CANNON (Fig. G)

The foam cannon is connected to the gun directly.

To disconnect, pull back the outer ring of the quick-coupler, and then pull out the foam cannon.

CONNECTING THE SIPHON HOSE (Fig. H1 – Fig. H2)

When using a water bucket (not provided) as a source of water, connect the pressure washer to the siphon hose.

NOTE: Prefill the bucket so when immersed filter does not float to the surface.

CONNECTING TO A GARDEN HOSE (NOT PROVIDED)

When using water tap (not provided) as a source of water, connect the pressure washer to a garden hose (not provided).

OPERATION

APPLICATION

You may use this product for the purposes listed below:

- Cleaning dirt on automobiles, walls, floors, etc.

ATTACHING/DETACHING THE BATTERY PACK

Use only with EGO's battery packs and chargers listed in Fig. A2.

Refer to corresponding battery packs and chargers manuals for more details.

Fully charge before first use.

NOTE: Using one battery pack will not allow you achieve TURBO speed. For best performance, we strongly recommend use of two 5.0Ah or greater Ah battery packs.

1. Raise the battery compartment cover by lifting the front of the cover.
2. **To attach,** align the battery ribs with the mounting slots in one and press the battery pack down until you hear a "click". Attach the other battery (Fig. I1).
3. **To detach,** depress the battery-release button and pull the battery pack out (Fig. I2).

I2-1	Battery-release button

4. Close the battery compartment cover.

STARTING/STOPPING THE PRESSURE WASHER (Fig. J)

To Start the Pressure Washer

NOTICE: Do not start the pressure washer without water supply connected and turned on. This may damage the high-pressure seals and decrease pump life.

1. Ensure that the siphon hose, high-pressure hose, gun, nozzle are connected properly.
2. Connect lance, wand, foam cannon, filter according to your needs.
3. Choose one of below water supply ways:
   - When using a garden hose (not provided), connect the pressure washer to the garden hose and then open the water tap.
   - When using a water bucket, connect the filter to the siphon hose and then immerse the filter and the quick-coupler joint fully into the water bucket.
4. Install the battery pack(s).
5. Press the power button to power on the pressure washer. The washer will always run at high speed after each start.

NOTE: When the pressure washer is powered on but with no further actions, the washer will turn off automatically after 5 minutes of standby. During the first several minutes of standby, the speed indicator on the pressure washer will flash three green lights, which indicates there is no water flowing into the siphon hose.

6. Hold the gun with both hands, press the unlock side of the lock-off button and then squeeze the trigger until a steady water flow is produced.

NOTE: If the lance is connected, hold the gun with one hand and the lance with the other hand.

7. Start spray washing.

NOTE: It may take some time for the water to travel from the source and come out of the nozzle as a steady spray. To achieve a steady water flow quickly, you may want to:

a. Remove the nozzle.

b. Press the trigger and wait until a steady water stream starts coming out of the wand.

c. Release the trigger and re-install the nozzle.

To Stop the Pressure Washer

1. Once the washing is completed, release the trigger and press the lock-off button to lock position.
2. Press the power button to power down the pressure washer.
3. Close the water tap or remove the siphon hose from the water bucket.
4. Press the lock-off button of the gun to the unlock position and squeeze the trigger to empty the water from the hoses.

NOTICE: The gun, hoses, wands, nozzles, or foam cannon should not be disconnected for as long as the water remains in the hoses.

5. Disconnect and remove the gun, hoses, wands, nozzles, or foam cannon.
6. Press the power button to power on the pressure washer to empty the water in the pressure washer.
7. Press the power button again to power down the pressure washer.
8. Remove the battery pack(s).

REMOTE CONTROL

The gun can be paired with the pressure washer to function as a remote control.

Short Pressure Gun Pairing (Fig. K)

1. Insert the battery pack(s) and power on the high pressure washer.
2. Long-press the speed button on the high pressure washer unit until its three green lights start flashing.

NOTE: The flashing will last approximately 20 s, so the gun can be paired only during this time. You could also short-press the speed button on the washer to exit the pairing mode any time.

3. Long-press the speed button on the gun until its three green lights start flashing, which means the pairing process has started.

NOTE: The flashing indicating the pairing process will last approximately 10 s. You could short-press the speed button on the gun to exit the pairing process any time.

4. The speed indicators on the washer and the gun will display three green lights together for 3 s to indicate the pairing was successful, then display two green lights.
5. If the pairing has failed, the speed indicators on the washer and the gun will flash three green lights and then turn off.

Using the Remote Control

After the pairing is completed, press the speed button once on the gun, the 5-LED fuel gauge and speed indicator will light up. Press the speed button again to actually change the speed.

NOTE:

- The 5-LED fuel gauge and speed indicator will shut off when there is no further action on the speed button of the gun within 10 s.
- The 5-LED fuel gauge indicates the battery-charge level. When two battery packs are installed, it indicates the level of the battery pack with the higher charge.
- The speed indicator on the gun is always synchronized with the speed indicator on the pressure washer unit.

SPEED SELECTION

- The speed of the pressure washer could be adjusted by the speed button on either the washer or the paired gun.
- The speed of the pressure washer could be adjusted when the washer is powered on or during spraying.
- Every time the speed button is pressed, the speed will toggle among high level, TURBO level and low level. The speed indicator displays one green light, two green lights, or three green lights to indicate the pressure washer running at low speed, high speed, or TURBO, respectively.

NOTE: When only one battery pack is inserted, the TURBO speed can not be achieved and every time the speed button is pressed, the speed will toggle between high level and low level.

NOTE: If the pressure washer keeps operating at TURBO speed, the runtime per charge may be affected.

CLEANING WITH DETERGENT

⚠ **WARNING:** Only use detergents specifically made for use with pressure washers. Comply with the application, disposal, and safety instructions of the detergent manufacturer.

1. Turn the bottle of the foam cannon counterclockwise and remove it (Fig. L1).
2. Pour detergent into the bottle.

NOTICE: The temperature of the detergent should not exceed 60 °C.

3. Replace the foam cannon and connect it to the quick-coupler of the gun.
4. Rotate the detergent knob to adjust the amount of detergent added to the water flow according to your needs (Fig. L2).

MAINTENANCE

⚠ **WARNING:** To prevent serious personal injury, remove the battery pack from the product before servicing, cleaning, changing attachments, or removing material from the unit.

GENERAL MAINTENANCE

Avoid using solvents when cleaning plastic parts. Most plastics are susceptible to damage from various types of commercial solvents and may be damaged by their use. Use a clean cloth to remove dirt, dust, oil, grease, etc.

⚠ **WARNING:** Do not at any time allow brake fluids, gasoline, petroleum-based products, penetrating oils, etc. to come in contact with plastic parts. Chemicals can damage, weaken or destroy plastic which may result in serious personal injury.

⚠ **WARNING:** To reduce the risk of fire, personal injury, and product damage due to a short circuit, never immerse your machine, battery pack or charger in fluid or allow a fluid to flow inside them. Corrosive or conductive fluids, such as seawater, certain industrial chemicals, and bleach or bleach containing products, etc., can cause a short circuit.

REPLACING THE COIN CELL BATTERY (Fig. M1)

⚠ **WARNING:** Keep out of reach of children. Swallowing can lead to chemical burns, perforation of soft tissue, and death. Severe burns can occur within 2 h of ingestion. Seek medical attention immediately.

NOTICE: Never push the battery directly into the compartment (Fig. M2). Otherwise, the two clips will be damaged, causing failure of the gun remote control.

M2-1	Clips

NOTE: Repair the gun with the pressure washer after the coin cell battery is replaced following the instructions in the section "**Short Pressure Gun Pairing**".

CLEANING THE FILTERS

- Unscrew and remove the knob on the water inlet port, and then take out the metal mesh from the water inlet port, rinse the metal mesh or replace it if necessary (Fig. N1).

N1-1	Metal Mesh

- Remove the filter from the siphon hose, screw out the filter, and then rinse it thoroughly (Fig. N2).

CLEANING THE NOZZLES (Fig. O)

When the holes of the nozzles are blocked, you may use the provided nozzle cleaning needle to pass through the holes and remove blockage.

TRANSPORTING THE PRESSURE WASHER (Fig. P)

Press the handle lock button, and then pull out the telescopic handle to the first length level until you hear a “click”. If desired, you may press the handle lock button, and then pull the telescopic handle out to the second length level.

STORING THE PRESSURE WASHER

1. Stop the pressure washer, release pressure, empty water, and remove the battery pack from the pressure washer following the instructions in the section “**To Stop the Pressure Washer**”.
2. Store nozzles in the nozzle storage area of the pressure washer (Fig. Q1).
3. Roll up the high-pressure hose and store it behind the telescopic handle (Fig. Q2).
4. Store the gun and lance and wand assembly into the holder brackets or disconnect the gun and store it in the upper holder brackets (Fig. Q3).
5. Clean the pressure washer thoroughly before storing it.
6. Store the pressure washer in a dry, well-ventilated area, locked-up or up high, out of the reach of children. Do not store the pressure washer on or adjacent to fertilizers, gasoline, or other chemicals.

Protecting the environment

Do not dispose of electrical equipment, used battery and charger into household waste! Take this product to an authorized recycler and make it available for separate collection. Electric tools must be returned to an environmentally compatible recycling facility.

TROUBLESHOOTING

PROBLEM	CAUSE	SOLUTION
The pressure washer fails to be powered on.	■ Battery pack charge is low. ■ Battery pack is not installed properly.	■ Charge the battery pack. ■ Slide the battery pack into the battery compartment until it snaps into position.
The TURBO speed could not be activated.	■ Only one battery pack is used for the washer operation.	■ Use two 5.0Ah or greater Ah battery packs.
The pressure washer pump stops working and the speed indicator on the washer flashes three green lights.	■ The pressure washer or the battery pack(s) are over temperature. ■ The nozzle is blocked. ■ No water flows into the siphon hose. ■ Battery pack charge is low. ■ Other electronic fault(s).	■ Wait until the pressure washer or battery pack(s) return to the operating temperature and then restart the washer. ■ Use the nozzle cleaning needle to pass through the holes. ■ Check and ensure there is water flowing into the siphon hose properly. ■ Charge the battery pack. ■ Contact EGO customer service.
The water flow is low during spraying.	■ The filter is blocked partially. ■ The metal mesh in the water inlet port is blocked partially. ■ The filter and quick-coupler joint of the siphon hose is not fully immersed into water. ■ The siphon hose is folded. ■ Water is dirty. ■ The high-pressure hose is blocked.	■ Clean the filter. ■ Remove and clean the metal mesh. ■ Fully immerse the filter and quick-coupler joint into water. ■ Unfold the siphon hose or replace it. ■ Use only clean water. ■ Remove the nozzle, and then start water spraying from the hose to clear the blockage of the hose.

PROBLEM	CAUSE	SOLUTION
There's no water spraying out.	■ There is no water supply.	■ Check and ensure the washer is connected to the water supply properly.
	■ The filter is blocked completely.	■ Clean the filter.
	■ The metal mesh in the water inlet port is block completely.	■ Remove and clean the metal mesh.
	■ The nozzle is blocked.	■ Use the nozzle cleaning needle to pass through the holes.
	■ Pump, hoses, or other components are frozen.	■ Wait until they are thawed.
The water flow is not stable.	■ Air flows into the washer.	■ Check and ensure the siphon hose is connected properly.
	■ Pump seals are worn.	■ Contact EGO customer service.
The water spraying starts or stops automatically.	■ The high-pressure hose is damaged.	■ Replace with new high-pressure hose.
	■ There's water leakage from the gun.	■ Contact EGO customer service.
	■ Pump seals, hose seals are worn.	■ Contact EGO customer service.
The gun cannot control the washer.	■ The position of the gun is beyond wireless connection range.	■ Take the gun closer to the pressure washer.
	■ The coin cell (button cell) battery charge is low.	■ Replace with a new coin cell (button cell) battery.
	■ The gun is not paired properly.	■ Complete the pairing following the instructions in the section "**Short Pressure Gun Pairing**".
	■ Coin cell battery is not installed properly.	■ Install the coin cell battery following the instructions in the section "**REPLACING THE COIN CELL BATTERY**".

WARRANTY

EGO WARRANTY POLICY

Please visit the website **egopowerplus.eu** for full terms and conditions of the EGO Warranty policy.

DE

LESEN SIE ALLE ANWEISUNGEN!

BEDIENUNGSANLEITUNG LESEN

⚠ **WARNUNG:** Um die Sicherheit und Zuverlässigkeit zu gewährleisten, sollten alle Reparaturen nur von qualifizierten Servicetechnikern durchgeführt werden.

WARNSYMBOLE

Der Zweck von Warnsymbolen besteht darin, Ihre Aufmerksamkeit auf mögliche Gefahren zu lenken. Die Warnsymbole und deren Erklärungen verdienen Ihre vollste Aufmerksamkeit und Beachtung. Durch die Warnsymbole allein sind die Gefahren noch nicht ausgeschaltet. Die Anweisungen und Warnhinweise stellen keinen Ersatz für angemessene Unfallverhütungsmaßnahmen dar.

⚠ **WARNUNG:** Vor der Benutzung des Geräts sollten Sie alle Sicherheitsanweisungen in dieser Bedienungsanleitung gelesen und verstanden haben. Das gilt auch für die Hinweise „**GEFAHR**“, „**WARNUNG**“ und „**VORSICHT**“. Die Nichtbeachtung der aufgeführten Anweisungen kann zu Stromschlägen, Bränden und/oder schweren Verletzungen führen.

⚠ **WARNUNG:** Brand- und Verbrennungsgefahr. Nicht zerlegen, über 100 °C aufwärmen oder verbrennen. Halten Sie den Akku außer Reichweite von Kindern. Bewahren Sie ihn in der Originalverpackung auf, bis Sie ihn in das Gerät einsetzen. Entsorgen Sie leere Akkus sofort und gemäß den örtlichen Recycling- und Entsorgungsbestimmungen.

SICHERHEITSHINWEISE

Auf dieser Seite werden die Warnsymbole vorgestellt und beschrieben, die sich unter Umständen an dem Gerät befinden. Vor dem Zusammenbau und der Inbetriebnahme müssen sämtliche Anweisungen am Gerät gelesen und genau befolgt werden.

Warnhinweis

Besprühen Sie niemals sich selbst, andere Personen, Tiere, Stromquellen oder das Gerät selbst.

Nicht an das Trinkwassernetz anschließen.

Elektrische Altgeräte dürfen nicht im Hausmüll entsorgt werden. Bringen Sie das Gerät zu einem Wertstoffhof bzw. zu einer amtlichen Sammelstelle.

Wasserdurchfluss

Gleichstrom

Um das Verletzungsrisiko zu verringern, muss der Benutzer die Bedienungsanleitung lesen.

Dieses Produkt erfüllt die einschlägigen CE-Richtlinien.

GB-Konformität beurteilt

Wasserdruck

Betriebstemperatur

kg Kilogramm

V	Spannung	MPa	Megapascal
°C	Celsius	L/min	Liter pro Minute
IPX5	Strahlwassergeschützt		

⚠ **WARNUNG:** Lesen und verstehen Sie alle Anweisungen, bevor Sie das Gerät verwenden. Die Nichtbeachtung der unten angeführten Anweisungen kann zu Stromschlägen, Feuer und/oder schweren Verletzungen führen.

⚠ **WARNUNG:** Bei der Verwendung von Hochdruckreinigern kann es zur Bildung von Aerosolen kommen. Das Einatmen von Aerosolen kann gesundheitsgefährdend sein.

⚠ **WARNUNG:** Hochdruckstrahlen können bei unsachgemäßer Anwendung gefährlich sein. Der Strahl darf nicht auf Personen, spannungsführende Elektrogeräte oder das Gerät selbst gerichtet werden.

⚠ **WARNUNG:** Benutzen Sie das Gerät nicht in der Reichweite von Personen, es sei denn, diese tragen Schutzkleidung.

⚠ **WARNUNG:** Richten Sie den Strahl nicht auf sich selbst oder andere, um Kleidung oder Schuhe zu reinigen.

⚠ **WARNUNG:** Explosionsgefahr – Keine brennbaren Flüssigkeiten versprühen.

⚠ **WARNUNG:** Hochdruckreiniger dürfen nicht von Kindern oder ungeschulten Personen verwendet werden.

⚠ **WARNUNG:** Hochdruckschläuche, Befestigungen und Kupplungen sind wichtig für die Sicherheit des Geräts

⚠ **WARNUNG:** Wasser, das durch Rückflussverhinderer geflossen ist, ist nicht mehr trinkbar.

⚠ **WARNUNG:** Benutzen Sie das Gerät nicht, wenn wichtige Teile des Geräts beschädigt sind, z. B. Sicherheitsvorrichtungen, Hochdruckschläuche, Handspritzpistole.

⚠ **WARNUNG:** Je nach Anwendung können für die Hochdruckreinigung abgeschirmte Düsen eingesetzt werden, wodurch der Ausstoß wasserhaltiger Aerosole drastisch reduziert wird. Allerdings ist der Einsatz einer solchen Abschirmung nicht bei allen Anwendungen möglich. Wenn abgeschirmte Düsen zum Schutz vor Aerosolen nicht geeignet sind, sollte abhängig von der zu reinigenden Umgebung eine Atemschutzmaske der Klasse FFP 2 oder vergleichbar getragen werden.

- Das Gerät ist nicht für die Benutzung durch Personen (einschließlich Kindern) mit eingeschränkten körperlichen, sensorischen oder geistigen Fähigkeiten oder durch Personen, denen es an Kenntnissen und Erfahrungen mangelt, geeignet. Kinder sollten beaufsichtigt werden, um sicherzustellen, dass sie nicht mit dem Gerät spielen.
- Informieren Sie sich, wie Sie das Produkt schnell stoppen und den Druck ablassen können. Machen Sie sich sorgfältig mit den Bedienelementen vertraut.
- Ungewollten Anlauf verhindern. Kontrollieren Sie vor dem Anschließen eines Akkus, vor dem Aufnehmen oder Transportieren des Geräts immer, ob sich der Hauptschalter in Ausschaltposition befindet. Unfälle sind vorprogrammiert, wenn Sie das Gerät mit einem Finger am Hauptschalter tragen oder das Gerät mit Betriebsspannung versorgen, während sich der Hauptschalter in Einschaltposition befindet.
- Seien Sie sich beim Betrieb der Pistole stets der Gefahr durch die Rückstoßkraft und des plötzlich auftretenden Drehmoments auf die Spritzeinheit bewusst.
- Setzen Sie das Gerät oder den Akku keinen übermäßigen Temperaturen aus.
- Seien Sie sich die Gefahr bewusst, dass die Kontakte des akkubetriebenen Geräts oder des Akkus durch Metallgegenstände kurzgeschlossen werden können.
- Wiederaufladbare Batterien sind vor dem Aufladen aus dem Gerät zu nehmen.
- Verschiedene Batterietypen oder neue und gebrauchte Batterien dürfen nicht gemischt werden.
- Leere Batterien müssen aus dem Gerät genommen und sicher entsorgt werden.
- Wenn das Gerät über einen längeren Zeitraum unbenutzt gelagert werden soll, müssen die Akkus herausgenommen werden.
- Verwenden Sie keine nicht wiederaufladbaren Batterien anstelle von wiederaufladbaren Batterien.
- Verwenden Sie keine modifizierten oder beschädigten Batterien.
- **Nur mit den angegebenen Akkus und Ladegeräten verwenden.**

Heben Sie diese Anleitung auf. Schlagen Sie gegebenenfalls darin nach und verwenden Sie sie, um andere in die Verwendung dieses Geräts einzuweisen. Falls Sie dieses Gerät an andere verleihen, händigen Sie ihnen auch diese Anleitung aus, um einem Missbrauch des Geräts und möglichen Verletzungen vorzubeugen.

TECHNISCHE DATEN

Spannung	56 V ⎓
Maximaler Nenndruck	135 bar
Maximale Fördermenge (mit angeschlossener Schnellkupplungslanze und Edelstahlrohr)	6,5 l/min
Maximale Fördermenge (nur mit angeschlossener Handspritzpistole)	9,5 l/min
Begrenzter Höchstdruck für die Pistole	250 Bar
Begrenzter maximaler Wasserdurchfluss für die Pistole	30 l/min
Gewicht (ohne Akku)	16,8 kg
Empfohlene Betriebstemperatur	5°C bis 40°C
Empfohlene Lagertemperatur	-20 °C bis 70 °C
Gemessener Schallleistungspegel L_{WA}	84 dB(A) K=1,8 dB(A)
Schalldruckpegel am Ohr des Bedieners L_{PA}	72 dB(A) K=3 dB(A)
Garantierter Schallleistungspegel L_{WA} (nach 2000/14/EG gemessen)	86 dB(A)
Vibration a_h	3,6 m/s^2 K=0,9 m/s^2

- Der angegebene Vibrationsgesamtwert wurde nach einem Standard-Prüfverfahren gemessen und kann zum Vergleich mit einem anderen Werkzeug herangezogen werden.
- Der angegebene Vibrationsgesamtwert kann auch zur vorläufigen Risikobewertung herangezogen werden.

HINWEIS: Die beim Einsatz des Elektrowerkzeugs entstehenden Istvibrationen können von dem angegebenen Wert abweichen. Zum Schutz des Benutzers sollten Handschuhe und ein Gehörschutz während des Geräteeinsatzes getragen werden.

EMPFOHLENES ZUBEHÖR

⚠ **WARNUNG:** Verwenden Sie nur das unten aufgeführte Zubehör. Die Verwendung von Zubehör, das nicht die originalen Gerätespezifikationen erfüllt, kann zu fehlerhafter Leistung und Beeinträchtigungen der Sicherheit führen.

BEZEICHNUNG DER TEILE	MODELLNUMMER
Hochwertige Schaumspritze	AFC2000E
Turbo-Düse	ANZ2000E-T
15°-Düse	ANZ2015E
25°-Düse	ANZ2025E
40°-Düse	ANZ2040E
Spüldüse	ANZ2000E-R

PACKLISTE (ABB. A1)

BESCHREIBUNG

BESCHREIBUNG IHRES HOCHDRUCKREINIGERS (Abb. A1)

1. Teleskopgriff
2. Griffverriegelung
3. Obere Halterung
4. Rad (x2)
5. Untere Halterung
6. Wasserzulaufanschluss
7. Wasserablaufanschluss
8. Geschwindigkeitstaste
9. Geschwindigkeitsanzeige
10. Ein-/Aus-Taste
11. Akkufach
12. Düsenaufbewahrung
13. Akkufachabdeckung
14. Elektrische Kontakte
15. Auswurfmechanismus
16. Akku-Entriegelungstaste
17. Schlauchhalterband
18. Edelstahlrohr
19. Schnellkupplungslanze
20. Hochdruckschlauch
21. Saugschlauch
22. Schnellkupplungssatz (x2)
23. Schaumspritze
24. Filter
25. Düsenreinigungsnadel
26. Spüldüse
27. 40°-Düse
28. 25°-Düse

29. 15°-Düse
30. TURBO-Düse
31. Handspritzpistole
32. Batteriefachabdeckung
33. 5-LED-Ladestandanzeige
34. Geschwindigkeitsanzeige
35. Geschwindigkeitstaste
36. Pistolengriff
37. Auslöser
38. Auslöser-Freigabeschalter

MONTAGE

ANBRINGEN DER HALTERUNGSEINHEIT (Abb. B)

B-1	Obere Halterung	B-2	Untere Halterung
B-3	Schrauben		

ANSCHLUSS DES HOCHDRUCKSCHLAUCHS (Abb. C – Abb. D)

Sie können den Hochdruckschlauch mit einer der folgenden Methoden anschließen:

- Schließen Sie den Hochdruckschlauch mithilfe von Schraubanschlüssen direkt am Wasserablaufanschluss und der Pistole an (Abb. C1 – Abb. C2).
- Schließen Sie den Hochdruckschlauch mit zwei Schnellkupplungssätzen am Wasserablauföffnung und der Pistole an, um eine einfache Montage/Demontage zu ermöglichen (Abb. D1 – Abb. D2).

ANMERKUNG: Die Schnellkupplungssätze wurden werkseitig an der Wasserablauföffnung, dem Hochdruckschlauch und der Pistole angebracht.

VERBINDUNG VON LANZE UND ROHR (Abb. E1 – Abb. E2)

Schrauben Sie das Rohr zum Trennen von der Lanze ab und ziehen Sie es dann heraus. Lösen Sie den Knopf an der Lanze und ziehen Sie dann den äußeren Ring der Schnellkupplung der Pistole zurück, um die Lanze herauszuziehen.

⚠ **WARNUNG:** Halten Sie die Pistole immer mit einer Hand und die Lanze mit der anderen Hand fest, wenn Sie die Lanze von der Pistole trennen. Das Herunterfallen der Lanze kann zu Verletzungen führen.

ANBRINGEN EINER DÜSE (Abb. F1/Abb. F2)

ANMERKUNG: Die Düsen können nicht an der Lanze angebracht werden.

- Wählen Sie die 15°-Düse, 25°-Düse, 40°-Düse oder Turbo-Düse, um sie am Rohr anzubringen (Abb. F1).

F1-1	15°-Düse	F1-2	25°-Düse
F1-3	40°-Düse	F1-4	TURBO-Düse

- Die Spüldüse ist direkt mit der Pistole verbunden (Abb. F2).

F2-1	Spüldüse

⚠ **WARNUNG:** Halten Sie die Pistole immer mit einer Hand und die Düse mit der anderen Hand fest, wenn Sie die Düse von der Pistole trennen. Das Herausspringen der Düse kann zu Verletzungen führen.

Beziehen Sie sich auf die nachfolgende Tabelle, um die richtige Düse für die jeweilige Aufgabe auszuwählen.

Düsenauswahl	Einsatzzweck
Gelbe 15°-Düse	Zum Reinigen kleiner Metall-, Beton- oder Holzoberflächen.
Grüne 25°-Düse	Zum Reinigen größerer Metall-, Beton- oder Holzoberflächen.
Weiße 40°-Düse	Zum Reinigen sehr großer Metall-, Beton-, Holz- oder Vinyloberflächen.
Graue Spüldüse	Zum Abspülen von Fahrzeugen. Zum Abspülen des Reinigungsmittels von Metall, Beton, Holz oder Vinyl.
Turbodüse	Nur zur Reinigung harter Oberflächen. Um Schäden an Oberflächen zu vermeiden, nicht auf Autos und Holzoberflächen verwenden.

ANBRINGEN DER SCHAUMSPRITZE (Abb. G)

Die Schaumspritze ist direkt mit der Pistole verbunden.

Ziehen Sie **zum Trennen** den Außenring der Schnellkupplung zurück und ziehen Sie dann die Schaumspritze heraus.

ANSCHLIESSEN DES SAUGSCHLAUCHS (Abb. H1 – Abb. H2)

Wenn Sie einen Wassereimer (nicht inbegriffen) zur Wasserversorgung verwenden, schließen Sie den Hochdruckreiniger an den Saugschlauch an.

HINWEIS: Füllen Sie den Eimer im Voraus, damit der Filter beim Eintauchen nicht an die Oberfläche schwimmt.

ANSCHLUSS EINES GARTENSCHLAUCHS (NICHT INBEGRIFFEN)

Wenn Sie einen Wasserhahn (nicht inbegriffen) zur Wasserversorgung verwenden, schließen Sie den Hochdruckreiniger an einen Gartenschlauch an (nicht inbegriffen).

BETRIEB

VERWENDUNGSZWECK

Sie können dieses Produkt für die unten aufgeführten Zwecke einsetzen:

- Entfernen von Schmutz auf Autos, Wänden, Böden usw.

ANBRINGEN/ABNEHMEN DES AKKUS

Nur die in Abb. A2 aufgeführten EGO Akkus und Ladegeräte verwenden.

Weitere Einzelheiten finden Sie in den entsprechenden Anleitungen der Akkus und Ladegeräte.

Vor dem ersten Gebrauch voll aufladen.

ANMERKUNG: Mit nur einem Akku erreichen Sie keine TURBO-Geschwindigkeit. Für eine optimale Leistung empfehlen wir dringend die Verwendung von zwei Akkus mit 5,0 Ah oder mehr Ah.

1. Heben Sie die Abdeckung des Akkufachs an der Vorderseite der Abdeckung an.
2. **Akku einsetzen:** Schieben Sie den Akku mit seinen Rippen in die Aussparungen des Akkufachs ein, und drücken Sie den Akku nach unten, bis er hörbar einrastet. Schieben Sie den anderen Akku ein (Abb. I1).
3. **Zum Herausnehmen** drücken Sie die Akkuentriegelungstaste und ziehen Sie den Akku heraus (Abb. I2).

I2-1	Akku-Entriegelungstaste

4. Schließen Sie die Abdeckung des Akkufachs.

STARTEN/STOPPEN DES HOCHDRUCKREINIGERS (Abb. J)

So starten Sie den Hochdruckreiniger

HINWEIS: Starten Sie den Hochdruckreiniger nicht ohne angeschlossene und aufgedrehte Wasserversorgung. Andernfalls werden die Hochdruckdichtungen beschädigt und die Lebensdauer der Pumpe verkürzt.

1. Stellen Sie sicher, dass der Saugschlauch, der Hochdruckschlauch, die Pistole und die Düse ordnungsgemäß angebracht sind.
2. Montieren Sie je nach Bedarf Lanze, Rohr, Schaumspritze und Filter.
3. Wählen Sie eine der folgenden Wasserversorgungsarten:
   - Wenn Sie einen Gartenschlauch (nicht inbegriffen) verwenden, schließen Sie den Hochdruckreiniger an den Gartenschlauch an und öffnen Sie dann den Wasserhahn.
   - Wenn Sie einen Wassereimer verwenden, bringen Sie den Filter am Saugschlauch an und tauchen Sie dann den Filter und die Schnellkupplung vollständig in den Wassereimer ein.
4. Setzen Sie den(die) Akku(s) ein.
5. Drücken Sie die Ein-/Aus-Taste, um den Hochdruckreiniger einzuschalten. Die Hochdruckreiniger läuft nach jedem Start immer mit hoher Geschwindigkeit.

ANMERKUNG: Wenn der Hochdruckreiniger eingeschaltet ist, aber keine weitere Bedienung erfolgt, schaltet er sich nach 5 Minuten im Standby-Modus automatisch aus. Während der ersten Minuten im Standby-Modus blinkt die Geschwindigkeitsanzeige am Hochdruckreiniger dreimal grün, was darauf hinweist, dass kein Wasser in den Saugschlauch fließt.

6. Halten Sie die Pistole mit beiden Händen, drücken Sie die Entriegelungsseite des Auslöser-Freigabeschalters und drücken Sie dann den Auslöser, bis ein steter Wasserfluss erzeugt wird.

ANMERKUNG: Wenn die Lanze angeschlossen ist, halten Sie die Pistole mit einer Hand und die Lanze mit der anderen Hand.

7. Beginnen Sie mit der Spritzreinigung.

ANMERKUNG: Es kann einige Zeit dauern, bis das Wasser von der Quelle zur Düse gelangt und als gleichmäßiger Strahl aus der Düse austritt. Um schnell einen steten Wasserfluss zu erreichen, können Sie Folgendes tun:

a. Entfernen Sie die Düse.

b. Drücken Sie den Auslöser und warten Sie, bis ein gleichmäßiger Wasserstrahl aus dem Rohr kommt.

c. Lassen Sie den Auslöser los und bringen Sie die Düse wieder an.

So stoppen Sie den Hochdruckreiniger

1. Sobald der Reinigungsvorgang abgeschlossen ist, lassen Sie den Auslöser los und drücken Sie den Freigabeschalters , um den Auslöser in dieser Position zu arretieren.
2. Drücken Sie die Ein-/Aus-Taste, um den Hochdruckreiniger auszuschalten.
3. Drehen Sie den Wasserhahn zu oder entfernen Sie den Saugschlauch aus dem Wassereimer.
4. Drücken Sie den Auslöser-Freigabeschalter der Pistole in die Entriegelungsposition und drücken Sie den Auslöser, um das Wasser aus den Schläuchen abzulassen.

HINWEIS: Pistole, Schläuche, Rohre, Düsen oder Schaumspritze sollten nicht abgeklemmt werden, solange noch Wasser in den Schläuchen vorhanden ist.

5. Trennen und entfernen Sie Pistole, Schläuche, Rohre, Düsen oder Schaumspritze.
6. Drücken Sie die Ein-/Aus-Taste, um den Hochdruckreiniger einzuschalten und das Wasser im Hochdruckreiniger abzulassen.
7. Drücken Sie die Ein-/Aus-Taste erneut, um den Hochdruckreiniger auszuschalten.
8. Nehmen Sie den(die) Akku(s) heraus.

FERNBEDIENUNG

Die Pistole kann mit dem Hochdruckreiniger gekoppelt werden, um als Fernbedienung zu fungieren.

Kopplung der Handspritzpistole (Abb. K)

1. Setzen Sie den(die) Akku(s) ein und schalten Sie den Hochdruckreiniger ein.
2. Halten Sie die Geschwindigkeitstaste am Hochdruckreiniger gedrückt, bis die drei grünen Lichter zu blinken beginnen.

HINWEIS: Das Blinken dauert etwa 20 Sekunden. Die Pistole kann nur während dieser Zeit gekoppelt werden. Sie können den Kopplungsmodus auch jederzeit durch kurzes Drücken der Geschwindigkeitstaste am Hochdruckreiniger beenden.

3. Halten Sie dann die Geschwindigkeitstaste an der Pistole gedrückt, bis die drei grünen Lichter zu blinken beginnen. Dies signalisiert, dass der Kopplungsvorgang begonnen hat.

ANMERKUNG: Das Blinken, das den Kopplungsvorgang anzeigt, dauert etwa 10 Sekunden. Sie können die Geschwindigkeitstaste an der Pistole jederzeit kurz drücken, um den Kopplungsvorgang zu beenden.

4. Die Geschwindigkeitsanzeigen am Hochdruckreiniger und der Pistole zeigen 3 Sekunden lang gleichzeitig drei grüne Lichter an, um zu signalisieren, dass die Kopplung erfolgreich war. Anschließend leuchten zwei grüne Lichter.
5. Wenn die Kopplung fehlgeschlagen ist, blinken die Geschwindigkeitsanzeigen am Hochdruckreiniger und der Pistole dreimal grün und schalten sich dann aus.

Verwendung der Fernbedienung

Nachdem die Kopplung abgeschlossen ist, drücken Sie einmal die Geschwindigkeitstaste an der Pistole. Die 5-LED-Ladestandanzeige und die Geschwindigkeitsanzeige leuchten auf. Drücken Sie die Geschwindigkeitstaste erneut, um die Geschwindigkeit zu ändern.

HINWEIS:

- Die 5-LED-Ladestandanzeige und die Geschwindigkeitsanzeige schalten sich aus, wenn die Geschwindigkeitstaste der Pistole innerhalb von 10 Sekunden nicht betätigt wird.
- Die 5-LED-Ladestandanzeige zeigt den Ladezustand des Akkus an. Wenn zwei Akkus eingelegt sind, wird der Ladezustand des Akkus mit der höheren Ladung angezeigt.
- Die Geschwindigkeitsanzeige an der Pistole ist immer mit der Geschwindigkeitsanzeige am Hochdruckreiniger synchronisiert.

EINSTELLEN DER GESCHWINDIGKEIT

- Die Geschwindigkeit des Hochdruckreinigers kann über die Geschwindigkeitstaste entweder am Hochdruckreiniger oder an der gekoppelten Pistole eingestellt werden.
- Die Geschwindigkeit des Hochdruckreinigers kann beim Einschalten des Hochdruckreinigers oder während des Sprühvorgangs angepasst werden.
- Jedes Mal, wenn die Geschwindigkeitstaste gedrückt wird, wechselt die Geschwindigkeit zwischen hoher Stufe, TURBO-Stufe und niedriger Stufe. Die Geschwindigkeitsanzeige zeigt entsprechend der jeweilige Geschwindigkeitsstufe des Hochdruckreinigers - niedrig, hoch, TURBO - ein grünes Licht, zwei grüne Lichter bzw. drei grüne Lichter.

ANMERKUNG: Wenn nur ein Akku eingelegt ist, kann die TURBO-Geschwindigkeit nicht erreicht werden, und jedes Mal, wenn die Geschwindigkeitstaste gedrückt wird, wechselt die Geschwindigkeit zwischen hoher und niedriger Stufe.

ANMERKUNG: Wenn der Hochdruckreiniger weiterhin mit TURBO-Geschwindigkeit arbeitet, kann dies die Laufzeit pro Ladung beeinträchtigen.

REINIGUNG MIT REINIGUNGSMITTEL

⚠ **WARNUNG:** Verwenden Sie nur Reinigungsmittel, die speziell für die Verwendung mit Hochdruckreinigern geeignet sind. Beachten Sie die Anwendungs-, Entsorgungs- und Sicherheitshinweise des Reinigungsmittelherstellers.

1. Drehen Sie die Flasche der Schaumspritze gegen den Uhrzeigersinn und nehmen Sie sie ab (Abb. L1).
2. Füllen Sie Spülmittel in die Flasche.

HINWEIS: Die Temperatur des Reinigungsmittels sollte 60 °C nicht überschreiten.

3. Befestigen Sie die Schaumspritze wieder und bringen Sie sie an die Schnellkupplung der Pistole an.
4. Drehen Sie den Reinigungsmittelknopf, um die dem Wasserfluss zugesetzte Reinigungsmittelmenge nach Bedarf einzustellen (Abb. L2).

WARTUNG

⚠ **WARNUNG:** Um schwere Eigenverletzungen zu verhindern, entfernen Sie den Akku aus dem Produkt, bevor Sie das Gerät warten, reinigen, Anbauwerkzeuge auswechseln oder Schnittgut aus dem Gerät entfernen.

ALLGEMEINE WARTUNG

Zum Reinigen von Kunststoffteilen Lösungsmittel vermeiden. Die verschiedenen handelsüblichen Lösungsmittel greifen die meisten Kunststoffe an. Verwenden Sie saubere Lappen zum Entfernen von Schmutz, Staub, Öl, Fett usw.

⚠ **WARNUNG:** Halten Sie unter allen Umständen Bremsflüssigkeit, Benzin, Erzeugnisse auf Erdölbasis, Kriechöle usw. von den Kunststoffteilen fern. Chemikalien können Kunststoffe angreifen, schwächen oder zerstören, was zu schweren Verletzungen führen kann.

⚠ **WARNUNG:** Um das Risiko von Bränden, Verletzungen und Produktschäden aufgrund eines Kurzschlusses zu verringern, tauchen Sie Ihr Gerät, Ihren Akku oder Ihr Ladegerät niemals in Flüssigkeit und lassen Sie keine Flüssigkeit eindringen. Ätzende oder leitfähige Flüssigkeiten wie Meerwasser, bestimmte Industriechemikalien und Bleichmittel oder bleichmittelhaltige Produkte usw. können einen Kurzschluss verursachen.

AUSWECHSELN DER KNOPFZELLENBATTERIE (Abb. M1)

⚠ **WARNUNG:** Bitte außerhalb der Reichweite von Kindern aufbewahren. Verschlucken kann zu Verätzungen, Perforationen von Weichgewebe und zum Tod führen. Innerhalb von 2 Stunden nach dem Verschlucken kann es zu schweren Verätzungen kommen. Suchen Sie sofort medizinische Hilfe.

ANMERKUNG: Schieben Sie die Batterie niemals direkt in das Fach (Abb. M2). Andernfalls werden die beiden Clips beschädigt, was zum Ausfall der Pistolenfernbedienung führt.

M2-1	Clips

ANMERKUNG: Koppeln Sie die Pistole wieder mit dem Hochdruckreiniger, nachdem die Knopfzellenbatterie ausgetauscht wurde. Befolgen Sie dazu die Anweisungen im Abschnitt „**Kopplung der Handspritzpistole**“.

REINIGEN DER FILTER

- Schrauben Sie den Knopf an der Wasserzulauföffnung ab. Nehmen Sie dann das Metallsieb aus der Wasserzulauföffnung heraus, spülen Sie das Metallsieb aus oder ersetzen Sie es bei Bedarf (Abb. N1).

N1-1	Metallsieb

- Entfernen Sie den Filter aus dem Saugschlauch. Schrauben Sie den Filter heraus und spülen Sie ihn anschließend gründlich (Abb. N2).

REINIGEN DER DÜSEN (Abb. O)

Wenn die Löcher der Düsen verstopft sind, können Sie die mitgelieferte Düsenreinigungsnadel durch die Löcher stecken, um die Verstopfung zu beseitigen.

TRANSPORT DES HOCHDRUCKREINIGERS (Abb. P)

Drücken Sie die Griffverriegelung und ziehen Sie dann den Teleskopstiel bis zur ersten Längenstufe heraus, bis Sie ein „Klicken“ hören. Bei Bedarf können Sie die Griffverriegelung drücken und dann den Teleskopstiel auf die zweite Längenstufe herausziehen.

LAGERUNG DES HOCHDRUCKREINIGERS

1. Schalten Sie den Hochdruckreiniger aus, lassen Sie den Druck ab, lassen Sie das Wasser ab und nehmen Sie den Akku aus dem Hochdruckreiniger. Befolgen Sie dabei die Anweisungen im Abschnitt „**So stoppen Sie den Hochdruckreiniger**“.
2. Bewahren Sie die Düsen im Düsenaufbewahrungsbereich des Hochdruckreinigers auf (Abb. Q1).
3. Rollen Sie den Hochdruckschlauch auf und verstauen Sie ihn hinter dem Teleskopstiel (Abb. Q2).
4. Verstauen Sie die Pistole, die Lanze und das Rohr in den Halterungen oder trennen Sie die Pistole und verstauen Sie sie in den oberen Halterungen (Abb. Q3).
5. Reinigen Sie den Hochdruckreiniger vor der Lagerung gründlich.
6. Lagern Sie den Hochdruckreiniger an einem trockenen, gut belüfteten Ort, der sich abschließen lässt oder hoch gelegen und für Kinder unerreichbar ist. Der Hochdruckreiniger darf nicht auf oder neben Düngemitteln, Benzin oder anderen Chemikalien aufbewahrt werden.

Schutz der Umwelt

Elektrogeräte, alte Akkus und Ladegeräte dürfen nicht im Hausmüll entsorgt werden! Das Gerät muss einer offiziellen Recycling-Sammelstelle zur getrennten Entsorgung zugeführt werden. Elektrowerkzeuge müssen bei einem umweltfreundlichen Recycling-Betrieb abgegeben werden.

STÖRUNGSBEHEBUNG

PROBLEM	URSACHE	LÖSUNG
Der Hochdruckreiniger lässt sich nicht einschalten.	■ Ladestand des Akkus ist niedrig. ■ Der Akku ist nicht richtig eingesetzt.	■ Den Akku aufladen. ■ Akku in das Akkufach schieben, bis er in seine Position einrastet.
Die TURBO-Geschwindigkeit kann nicht aktiviert werden.	■ Es wird nur ein Akku zum Betrieb des Hochdruckreinigers verwendet.	■ Zwei Akkus mit 5,0 Ah oder mehr Ah verwenden.
Die Pumpe des Hochdruckreinigers funktioniert nicht mehr und die Geschwindigkeitsanzeige am Hochdruckreiniger blinkt dreimal grün.	■ Der Hochdruckreiniger oder der(die) Akku(s) sind überhitzt. ■ Die Düse ist verstopft. ■ Es fließt kein Wasser in den Saugschlauch. ■ Ladestand des Akkus ist niedrig. ■ Andere elektronische Fehler.	■ Warten, bis der Hochdruckreiniger oder die Akkus wieder die Betriebstemperatur erreicht haben, und dann den Reiniger wieder starten. ■ Mit der Düsenreinigungsnadel die Löcher reinigen. ■ Überprüfen, ob Wasser ordnungsgemäß in den Saugschlauch fließt. ■ Den Akku aufladen. ■ Wenden Sie sich an den EGO-Kundendienst.
Beim Sprühen ist der Wasserfluss gering.	■ Der Filter ist teilweise verstopft. ■ Das Metallsieb in der Wasserzulauföffnung ist teilweise verstopft. ■ Der Filter und die Schnellkupplungsverbindung des Saugschlauchs sind nicht vollständig ins Wasser eingetaucht. ■ Der Saugschlauch ist geknickt. ■ Wasser ist schmutzig. ■ Der Hochdruckschlauch ist verstopft.	■ Filter reinigen. ■ Metallsieb herausnehmen und reinigen. ■ Filter und Schnellkupplung vollständig ins Wasser tauchen. ■ Saugschlauch gerade biegen oder ersetzen. ■ Nur sauberes Wasser verwenden. ■ Düse entfernen und Wasser aus dem Schlauch spritzen, um die Verstopfung im Schlauch zu beseitigen.

PROBLEM	URSACHE	LÖSUNG
Es spritzt kein Wasser heraus.	■ Nicht an die Wasserversorgung angeschlossen.	■ Prüfen, ob der Hochdruckreiniger korrekt an die Wasserversorgung angeschlossen ist.
	■ Der Filter ist komplett verstopft.	■ Filter reinigen.
	■ Das Metallsieb in der Wasserzulauföffnung ist komplett verstopft.	■ Metallsieb herausnehmen und reinigen.
	■ Die Düse ist verstopft.	■ Mit der Düsenreinigungsnadel die Löcher reinigen.
	■ Pumpe, Schläuche oder andere Bestandteile sind eingefroren.	■ Warten, bis sie aufgetaut sind.
Der Wasserfluss ist nicht stabil.	■ Luft strömt in die Hochdruckreiniger	■ Prüfen, ob der Saugschlauch korrekt angeschlossen ist.
	■ Pumpendichtungen sind abgenutzt.	■ Wenden Sie sich an den EGO-Kundendienst.
Der Sprühvorgang startet oder stoppt automatisch.	■ Der Hochdruckschlauch ist beschädigt.	■ Durch neuen Hochdruckschlauch ersetzen.
	■ Aus der Pistole tritt Wasser aus.	■ Wenden Sie sich an den EGO-Kundendienst.
	■ Pumpendichtungen, Schlauchdichtungen sind abgenutzt.	■ Wenden Sie sich an den EGO-Kundendienst.
Der Hochdruckreiniger kann nicht über die Pistole gesteuert werden.	■ Die Pistole ist außerhalb der Reichweite der drahtlosen Verbindung.	■ Die Pistole näher an den Hochdruckreiniger bringen.
	■ Der Ladezustand der Knopfzellenbatterie ist niedrig.	■ Die Batterie durch eine neue Knopfzellenbatterie ersetzen.
	■ Die Pistole ist nicht richtig gekoppelt.	■ Kopplung gemäß den Anweisungen im Abschnitt „**Kopplung der Handspritzpistole**“ durchführen.
	■ Die Knopfzellenbatterie ist nicht richtig eingelegt.	■ Die Knopfzellenbatterie gemäß den Anweisungen im Abschnitt „**AUSWECHSELN DER KNOPFZELLENBATTERIE**“ ersetzen.

GARANTIE

EGO-GARANTIEBEDINGUNGEN

Sämtliche EGO-Garantiebedingungen finden Sie auf der Website **egopowerplus.eu**.

LISEZ TOUTES LES INSTRUCTIONS !

FR

LIRE LA NOTICE D'UTILISATION

⚠ **AVERTISSEMENT :** Pour garantir la sécurité et la fiabilité, toutes les réparations doivent être effectuées par un réparateur qualifié.

SYMBOLE DE SECURITE

L'objectif des symboles de sécurité est d'attirer votre attention sur des dangers potentiels. Les symboles de sécurité et les explications les accompagnant doivent être lus attentivement et compris. Les symboles de mise en garde ne permettent pas par eux-mêmes d'éliminer les dangers. Les consignes et mises en garde ne se substituent pas à des mesures de prévention des accidents appropriées.

⚠ **AVERTISSEMENT :** Veillez à lire et de comprendre toutes les consignes de sécurité de ce manuel d'utilisation, y compris les symboles d'alerte de sécurité tels que « **DANGER** », « **AVERTISSEMENT** » et « **ATTENTION** » avant d'utiliser cette machine. Le non-respect de toutes les instructions énumérées ci-dessous peut entraîner un choc électrique, un incendie et / ou des blessures graves.

⚠ **AVERTISSEMENT :** Risque d'incendie et de brûlures. Ne démontez pas, ne chauffez pas au-dessus de 100 °C et n'incinérez pas la batterie. Rangez la batterie hors de portée des enfants et dans son emballage d'origine jusqu'à son utilisation. Mettez les batteries usagées au rebut rapidement et conformément aux réglementations locales relatives au recyclage et aux déchets.

CONSIGNES DE SÉCURITÉ

Cette page décrit des symboles de sécurité pouvant être présents sur ce produit. Lisez, comprenez et respectez toutes les instructions présentes sur l'outil avant d'essayer de l'assembler et de l'utiliser.

Alerte de sécurité

Ne dirigez jamais l'appareil sur vous-même, d'autres personnes, des animaux, des sources d'électricité, ou l'appareil lui-même.

Ne pas raccorder au réseau d'eau potable.

Les produits électriques usagés ne doivent pas être jetés avec les ordures ménagères. Apportez-les dans un centre de recyclage agréé.

Débit d'eau

Courant continu

Pour réduire le risque de blessures, l'utilisateur doit lire la notice d'utilisation.

Ce produit est conforme aux directives CE applicables.

Conformité Royaume-Uni évaluée

Pression d'eau

Température d'utilisation

kg Kilogramme

V	Tension	MPa	Megapascal
°C	Celsius	L/min	Litres par minute
IPX5	Protection contre les projections d'eau		

⚠ **AVERTISSEMENT :** Vous devez avoir lu et compris toutes les instructions avant d'utiliser la machine. Le non-respect de l'intégralité des consignes listées dans cette notice d'utilisation peut provoquer un choc électrique, un incendie et/ou des blessures corporelles graves.

⚠ **AVERTISSEMENT :** Lors de l'utilisation de nettoyeurs haute pression, des aérosols peuvent se former. L'inhalation d'aérosols peut être dangereuse pour la santé.

⚠ **AVERTISSEMENT :** Les jets à haute pression peuvent être dangereux s'ils sont mal utilisés. Le jet ne doit pas être dirigé vers des personnes, des appareils électriques sous tension ou la machine elle-même.

⚠ **AVERTISSEMENT :** N'utilisez pas la machine à portée de personnes qui ne portent pas de vêtements de protection.

⚠ **AVERTISSEMENT :** Ne dirigez pas le jet contre vous-même ou contre d'autres personnes pour nettoyer des vêtements ou des chaussures.

⚠ **AVERTISSEMENT :** Risque d'explosion – Ne pas pulvériser de liquides inflammables.

⚠ **AVERTISSEMENT :** Les nettoyeurs haute pression ne doivent pas être utilisés par des enfants ou des personnes non formées à cette fin.

⚠ **AVERTISSEMENT :** Les tuyaux, raccords et attaches sont importants pour la sécurité de la machine.

⚠ **AVERTISSEMENT :** L'eau qui s'est écoulée à travers des clapets anti-retour est considérée comme non potable.

⚠ **AVERTISSEMENT :** N'utilisez pas la machine si des pièces importantes de la machine sont endommagées, p. ex. des dispositifs de sécurité, des tuyaux haute pression, un pistolet à pression court.

⚠ **AVERTISSEMENT :** Selon l'application, des buses blindées peuvent être utilisées pour le nettoyage à haute pression, ce qui réduit considérablement les émissions d'aérosols hydratés. Cependant, toutes les applications ne permettent pas l'utilisation d'un tel appareil. Si les buses blindées ne conviennent pas à la protection contre les aérosols, un masque respiratoire de classe FFP 2 ou équivalent peut être nécessaire, en fonction des conditions du nettoyage.

- Cette machine n'est pas conçue pour être utilisée par des personnes (notamment des enfants) dont les capacités physiques, sensorielles ou mentales sont limitées ou qui ne disposent pas de l'expérience et des connaissances nécessaires. Il convient de surveiller les enfants pour s'assurer qu'ils ne jouent pas avec l'appareil.
- Vous devez savoir arrêter l'appareil et purger la pression rapidement. Vous devez être parfaitement familiarisé avec les commandes.
- Évitez les démarrages accidentels. Vérifiez que l'interrupteur est dans la position arrêt avant de brancher l'outil à la batterie, de saisir l'appareil ou de le porter. Porter l'appareil avec le doigt sur l'interrupteur ou le brancher à une alimentation électrique alors que l'appareil est dans la position marche augmente le risque d'accident.
- Soyez toujours conscient du danger de la force de réaction et du couple soudain sur l'ensemble de l'appareil lors de l'utilisation du pistolet.
- N'exposez pas l'appareil ou la batterie à des températures excessives.
- Soyez conscient du risque de court-circuit des bornes de l'appareil fonctionnant sur batterie ou de la batterie elle-même en cas de contact avec des objets métalliques.
- Les batteries rechargeables doivent être retirées de l'appareil avant d'être chargées.
- Evitez de mélanger différents types de piles, ou des piles neuves et usagées.
- Les piles épuisées doivent être retirées de l'appareil et éliminées en toute sécurité.
- Si l'appareil doit être stocké pendant une période prolongée, retirez-en la batterie.
- N'utilisez pas de piles non rechargeables à la place de piles rechargeables.
- N'utilisez pas de piles modifiées ou endommagées.
- **Utilisez l'appareil uniquement avec les batteries et chargeurs spécifiés.**

Conservez ce manuel d'utilisation. Consultez-la fréquemment et servez-vous-en pour informer les autres personnes souhaitant utiliser cette machine. Si vous prêtez cette machine à un tiers, prêtez-lui également ce manuel d'utilisation pour éviter l'utilisation incorrecte du produit et des blessures potentielles.

SPÉCIFICATIONS

Tension	56 V ⎓
Pression nominale maximale	135 bar
Débit nominal maximum (avec lance à raccordement rapide et baguette en inox connectées)	6,5 L/min
Débit nominal maximum (avec seulement le pistolet à pression court connecté)	9,5 L/min
Limite de pression maximale pour le pistolet	250 bar
Limite de débit maximum pour le pistolet	30 L/min
Poids (sans batterie)	16,8 kg
Température d'utilisation recommandée	5 °C – 40 °C
Température de stockage recommandée	-20 °C – 70 °C
Niveau de puissance acoustique mesuré L_{WA}	84 dB(A) K=1,8 dB(A)
Pression acoustique au niveau des oreilles de l'opérateur L_{PA}	72 dB(A) K=3 dB(A)
Niveau de puissance acoustique garanti L_{WA} (conformément à la norme 2000/14/CE)	86 dB(A)
Vibrations a_h	3,6 m/s² K=0,9 m/s²

- La valeur totale des vibrations indiquée a été mesurée selon une procédure conforme à une méthode de test standardisée et peut servir pour comparer différents outils.
- La valeur totale des vibrations déclarée peut également servir pour effectuer une évaluation préliminaire de l'exposition.

REMARQUE : Le niveau de vibrations lors de l'utilisation réelle de l'outil peut être différent de la valeur déclarée totale en fonction de la manière dont l'outil est utilisé. Afin de protéger l'opérateur, l'utilisateur doit porter des gants et des protections auditives en conditions réelles d'utilisation.

ACCESSOIRES RECOMMANDÉS

⚠ **AVERTISSEMENT :** Utilisez uniquement les accessoires répertoriés ci-dessous. L'utilisation d'accessoires ne correspondant pas aux caractéristiques de l'équipement d'origine peut entraîner un dysfonctionnement et compromettre la sécurité.

NOM DES PIÈCES	NUMÉRO DE MODÈLE
Canon à mousse premium	AFC2000E
Buse turbo	ANZ2000E-T
Buse 15°	ANZ2015E
Buse 25°	ANZ2025E
Buse 40°	ANZ2040E
Buse de rinçage	ANZ2000E-R

CONTENU DE L'EMBALLAGE (IMAGE A1)

DESCRIPTION

DESCRIPTION DE VOTRE NETTOYEUR HAUTE PRESSION (Fig. A1)

1. Manche télescopique
2. Bouton de verrouillage de la poignée
3. Support supérieur
4. Roue (x2)
5. Support inférieur
6. Port d'arrivée d'eau
7. Port de sortie d'eau
8. Bouton de vitesse
9. Indicateur de vitesse
10. Bouton de mise en marche
11. Compartiment de la batterie
12. Rangement des buses
13. Couvercle du compartiment de la batterie
14. Contacts électriques
15. Mécanisme d'éjection
16. Bouton de déverrouillage de la batterie
17. Sangle de support de tuyau
18. Baguette en acier inoxydable
19. Lance à connexion rapide
20. Tuyau haute pression

21. Tuyau de siphon
22. Jeu de raccords rapides (x2)
23. Canon à mousse
24. Filtre
25. Aiguille de nettoyage de buse
26. Buse de rinçage
27. Buse 40°
28. Buse 25°
29. Buse 15°
30. Buse TURBO
31. Pistolet à pression court
32. Couvercle de la batterie
33. Jauge à 5 LED
34. Indicateur de vitesse
35. Bouton de vitesse
36. Poignée de pistolet
37. Interrupteur-gâchette
38. Bouton de déverrouillage

ASSEMBLAGE

INSTALLATION DE L'ENSEMBLE DE SUPPORT (Fig. B)

B-1	Support supérieur	B-2	Support inférieur
B-3	Vis		

RACCORDEMENT DU TUYAU HAUTE PRESSION (Fig. C – Fig. D)

Vous pouvez raccorder le tuyau haute pression de l'une des manières suivantes :

- Raccordez le tuyau haute pression au port de sortie d'eau et au pistolet directement à l'aide des connecteurs filetés (Fig. C1 – Fig. C2) ;
- Raccordez le tuyau haute pression au port de sortie d'eau et au pistolet à l'aide de deux jeux de raccords rapides afin de faciliter l'installation/le retrait (Fig. D1 – Fig. D2).

REMARQUE : Les jeux de raccords rapides ont été installés en usine sur le port de sortie d'eau, le tuyau haute pression et le pistolet.

RACCORDEMENT DE LA LANCE ET DE LA BAGUETTE (Fig. E1 – Fig. E2)

Pour le démontage, dévissez la baguette de la lance puis ôtez-la ; dévissez le bouton de la lance puis tirez vers l'arrière la bague extérieure du raccord rapide du pistolet pour enlever la lance.

⚠ AVERTISSEMENT : Tenez toujours le pistolet d'une main et la lance de l'autre main lorsque vous démontez la lance du pistolet. Des blessures peuvent se produire si la lance tombe.

RACCORDEMENT D'UNE BUSE (Fig. F1 / Fig. F2)

REMARQUE : Les buses ne peuvent pas être raccordées à la lance.

- Choisissez la buse 15°, la buse 25°, la buse 40° ou la buse Turbo à installer sur la lance (Fig. F1).

F1-1	Buse 15°	F1-2	Buse 25°
F1-3	Buse 40°	F1-4	Buse TURBO

- La buse de rinçage se raccorde directement au pistolet (Fig. F2).

F2-1	Buse de rinçage

⚠ AVERTISSEMENT : Tenez toujours le pistolet d'une main et la buse de l'autre main lorsque vous débranchez la buse du pistolet. Des blessures peuvent survenir si la buse est éjectée brutalement.

Référez-vous au tableau ci-dessous pour choisir la buse adaptée au travail.

Sélection des buses	Applications
Buse jaune 15°	Nettoyage des petites surfaces en métal, en béton ou en bois.
Buse verte 25°	Nettoyage des grandes surfaces en métal, en béton ou en bois.
Buse blanche 40°	Nettoyage des grandes surfaces en métal, en béton, en bois ou en vinyle.
Buse de rinçage grise	Rinçage des véhicules. Rinçage du détergent sur du métal, du béton, du bois ou du vinyle.
Turbobuse	Nettoyage des surfaces dures seulement. Afin d'éviter d'endommager les surfaces, ne pas utiliser sur les voitures et les surfaces en bois.

RACCORDEMENT DU CANON À MOUSSE (Fig. G)

Le canon à mousse est directement raccordé au pistolet.

Pour le démontage, retirez la bague extérieure du raccord rapide, puis retirez le canon à mousse.

RACCORDEMENT DU TUYAU DE SIPHON (Fig. H1 – Fig. H2)

Si vous utilisez un seau d'eau (non fourni) comme source d'eau, raccordez le nettoyeur haute pression au tuyau de siphon.

REMARQUE : Pré-remplissez le seau pour que le filtre immergé ne flotte pas à la surface.

RACCORDEMENT À UN TUYAU D'ARROSAGE (NON FOURNI)

Si vous utilisez un robinet d'eau courante (non fourni) comme source d'eau, raccordez le nettoyeur haute pression à un tuyau d'arrosage (non fourni).

FONCTIONNEMENT

APPLICATION

Vous pouvez utiliser cet outil pour les usages listés ci-dessous :

- Nettoyer la saleté sur les automobiles, les murs, les sols, etc.

INSERTION / RETRAIT DE LA BATTERIE

Utilisez exclusivement les batteries et les chargeurs EGO listés au schéma A2.

Reportez-vous aux manuels des batteries et des chargeurs correspondants pour plus de détails.

Rechargez complètement la batterie avant la première utilisation.

REMARQUE : L'utilisation d'une seule batterie ne vous permet pas d'atteindre la vitesse TURBO. Pour de meilleures performances, nous recommandons fortement l'utilisation de deux batteries de 5,0 Ah ou plus.

1. Soulevez le couvercle du compartiment de la batterie par l'avant.
2. **Pour la fixation**, alignez les arêtes de la batterie sur les rainures d'assemblage et enfoncez la batterie jusqu'à entendre un déclic. Fixez l'autre batterie (Fig. I1).
3. **Pour retirer la batterie**, appuyez sur le bouton de déverrouillage de la batterie et retirez la batterie hors de l'outil (Fig. I2).

I2-1	Bouton d'éjection de la batterie

4. Fermez le couvercle du compartiment de la batterie.

DÉMARRAGE/ARRÊT DU NETTOYEUR HAUTE PRESSION (Fig. J)

Pour démarrer le nettoyeur haute pression :

REMARQUE : Ne démarrez pas le nettoyeur haute pression sans que l'alimentation en eau ne soit raccordée et ouverte. Cela pourrait endommager les joints haute pression et réduire la durée de vie de la pompe.

1. Assurez-vous que le tuyau de siphon, le tuyau haute pression, le pistolet et la buse sont correctement raccordés.
2. Raccordez la lance, la baguette, le canon à mousse, le filtre selon vos besoins.
3. Choisissez l'un des moyens d'alimentation en eau ci-dessous :
   - Si vous utilisez un tuyau d'arrosage (non fourni), raccordez le nettoyeur haute pression au tuyau d'arrosage puis ouvrez le robinet.
   - Si vous utilisez un seau d'eau, raccordez le filtre au tuyau de siphon, puis plongez complètement le filtre et le joint à raccord rapide dans le seau.
4. Installez la ou les batteries.
5. Appuyez sur le bouton marche/arrêt pour allumer le nettoyeur haute pression. Le nettoyeur fonctionnera toujours à grande vitesse après chaque démarrage.

REMARQUE : Lorsque le nettoyeur haute pression est allumé mais sans autre action, il s'éteint automatiquement après 5 minutes de veille. Pendant les premières minutes de veille, l'indicateur de vitesse du nettoyeur haute pression affiche trois voyants verts clignotants, cela indique qu'il n'y a pas d'eau qui coule dans le tuyau de siphon.

6. Tenez le pistolet à deux mains, appuyez sur le côté déverrouillage du bouton de verrouillage, puis enfoncez la gâchette jusqu'à ce qu'un flux d'eau constant soit produit.

REMARQUE : Si la lance est raccordée, tenez le pistolet d'une main et la lance de l'autre main.

7. Commencez le lavage.

REMARQUE : L'eau peut mettre un certain temps à sortir de la buse sous forme de jet constant selon la distance parcourue depuis la source. Pour obtenir rapidement un débit d'eau constant, vous pouvez par exemple :

a. Enlever la buse.

b. Appuyer sur la gâchette et attendre qu'un jet d'eau constant commence à sortir de la baguette.

c. Relâcher la gâchette et réinstaller la buse.

Pour arrêter le nettoyeur haute pression

1. Une fois le lavage terminé, relâchez la gâchette et appuyez sur le bouton de verrouillage pour la verrouiller en position.
2. Appuyez sur le bouton marche/arrêt pour éteindre le nettoyeur haute pression.
3. Fermez le robinet ou retirez le tuyau de siphon du seau d'eau.
4. Mettez le bouton de verrouillage du pistolet en position de déverrouillage et appuyez sur la gâchette pour vider l'eau restant dans les tuyaux.

REMARQUE : Le pistolet, les tuyaux, les lances, les buses ou le canon à mousse ne doivent pas être débranchés tant que de l'eau reste dans les tuyaux.

5. Débranchez et retirez le pistolet, les tuyaux, les lances, les buses ou le canon à mousse.
6. Appuyez sur le bouton marche/arrêt pour allumer le nettoyeur haute pression afin de le vider de son eau.
7. Appuyez à nouveau sur le bouton marche/arrêt pour éteindre le nettoyeur haute pression.
8. Retirez le(s) bloc(s) de batterie(s).

TÉLÉCOMMANDE

Le pistolet peut être appairé au nettoyeur haute pression pour fonctionner comme une télécommande.

Appairage du pistolet à pression court (Fig. K)

1. Insérez la ou les batteries et allumez le nettoyeur haute pression.
2. Faites un appui long sur le bouton de vitesse du nettoyeur haute pression jusqu'à ce que ses trois voyants verts commencent à clignoter.

REMARQUE : Le clignotement dure environ 20 s, le pistolet ne peut donc être appairé que pendant ce laps de temps. Vous pouvez également appuyer brièvement sur le bouton de vitesse du nettoyeur pour quitter le mode de connexion à tout moment.

3. Faites un appui long sur le bouton de vitesse du pistolet jusqu'à ce que ses trois voyants verts commencent à clignoter, signifiant que le processus d'appairage a commencé.

REMARQUE : Le clignotement indiquant le processus d'appairage dure environ 10 s. Vous pouvez quitter le processus d'appairage à tout moment par un appui court sur le bouton de vitesse du pistolet.

4. Les indicateurs de vitesse sur le nettoyeur et le pistolet montrent 3 voyants verts ensemble pendant 3 s pour indiquer que l'appairage a réussi, puis montrent 2 voyants verts.
5. Si l'appairage a échoué, les indicateurs de vitesse sur le nettoyeur et le pistolet montrent 3 voyants verts qui clignotent puis s'éteignent.

Utilisation de la télécommande

Une fois l'appairage terminé, appuyez une fois sur le bouton de vitesse du pistolet, la jauge à 5 LED et l'indicateur de vitesse s'allument. Appuyez à nouveau sur le bouton de vitesse pour modifier la vitesse.

REMARQUE :

- La jauge à 5 LED et l'indicateur de vitesse s'éteignent lorsque le bouton de vitesse du pistolet n'est pas actionné pendant 10 s.
- La jauge à 5 LED indique le niveau de charge de la batterie. Lorsque deux batteries sont installées, elle indique le niveau de la batterie ayant la charge la plus élevée.
- L'indicateur de vitesse sur le pistolet est toujours synchronisé avec celui sur le nettoyeur haute pression.

SÉLECTION DE LA VITESSE

- La vitesse du nettoyeur haute pression peut être ajustée à l'aide du bouton de vitesse situé sur le nettoyeur haute pression ou sur le pistolet appairé.
- La vitesse du nettoyeur haute pression peut être modifiée lorsque le nettoyeur est mis en marche ou pendant la pulvérisation.
- Chaque fois que vous appuyez sur le bouton de vitesse, la vitesse alterne entre le niveau élevé, le niveau TURBO et le niveau bas. L'indicateur de vitesse affiche un voyant vert, deux voyants verts ou trois voyants verts pour indiquer que le nettoyeur haute pression fonctionne respectivement à basse vitesse, grande vitesse ou TURBO.

REMARQUE : Lorsqu'une seule batterie est insérée, la vitesse TURBO ne peut pas être atteinte et chaque fois que le bouton de vitesse est enfoncé, la vitesse alterne entre le niveau haut et le niveau bas.

REMARQUE : Si le nettoyeur haute pression fonctionne continuellement à la vitesse TURBO, la durée de fonctionnement par charge peut en être affectée.

NETTOYAGE AVEC DÉTERGENT

⚠ **AVERTISSEMENT :** Utilisez uniquement des détergents spécialement conçus pour être utilisés avec des nettoyeurs haute pression. Suivez les instructions d'application, d'élimination et de sécurité du fabricant du détergent.

1. Tournez la bouteille du canon à mousse dans le sens inverse des aiguilles d'une montre et retirez-la (Fig. L1).
2. Versez le détergent dans la bouteille.

REMARQUE : La température du détergent ne doit pas dépasser 60 °C.

3. Montez le canon à mousse et raccordez-le au raccord rapide du pistolet.
4. Tournez le bouton de détergent pour ajuster la quantité de détergent ajoutée au flux d'eau en fonction de vos besoins (Fig. L2).

ENTRETIEN

⚠ **AVERTISSEMENT :** Afin d'éviter des blessures corporelles graves, retirez la batterie de l'appareil avant toute opération de réparation, nettoyage, changement d'accessoires ou de retrait de matières de l'outil.

ENTRETIEN GÉNÉRAL

N'utilisez pas de solvant pour nettoyer les pièces en plastique. La plupart des plastiques peuvent être détériorés par de nombreux types de solvants vendus dans le commerce. Utilisez un chiffon propre pour enlever les saletés, les poussières, l'huile, la graisse, etc.

⚠ **AVERTISSEMENT :** Veillez à ce que les pièces en plastique n'entrent jamais en contact avec du liquide de frein, de l'essence, des produits à base de pétrole, du dégrippant, etc. Les produits chimiques peuvent endommager, fragiliser ou détruire les pièces en plastique, ce qui peut provoquer des blessures corporelles graves.

⚠ **AVERTISSEMENT :** Afin de réduire le risque d'incendie, de blessures corporelles et de dommages au produit dus à un court-circuit, n'immergez en aucun cas la machine, la batterie ou le chargeur dans un liquide et ne laissez jamais un liquide s'écouler à l'intérieur. Les fluides corrosifs ou conducteurs, tels que l'eau de mer, certains produits chimiques industriels, l'eau de Javel ou les produits contenant de l'eau de Javel, etc., peuvent provoquer un court-circuit.

REMPLACEMENT DE LA PILE BOUTON (Fig. M1)

⚠ **AVERTISSEMENT :** Gardez-les hors de portée des enfants. L'ingestion peut entraîner des brûlures chimiques, une perforation des tissus mous voire un décès. De graves brûlures peuvent survenir dans les 2 heures suivant l'ingestion. Allez immédiatement aux urgences.

REMARQUE : N'enfoncez jamais la batterie directement dans le compartiment (Fig. M2). Sinon, les deux clips seront endommagés, entraînant une défaillance de la télécommande du pistolet.

M2-1	Attaches

REMARQUE : Réparez le pistolet avec le nettoyeur haute pression après avoir remplacé la pile bouton en suivant les instructions de la section «**Appairage du pistolet à pression court**».

NETTOYER LES FILTRES

- Dévissez et retirez le bouton du port d'arrivée d'eau, puis retirez le treillis métallique du port d'arrivée d'eau, rincez le treillis métallique ou remplacez-le si nécessaire (Fig. N1).

N1-1	Treillis métallique

- Retirez le filtre du tuyau de siphon, dévissez le filtre, puis rincez-le soigneusement (Fig. N2).

NETTOYAGE DES BUSES (Fig. O)

Lorsque les trous des buses sont obstrués, vous pouvez utiliser l'aiguille de nettoyage des buses fournie pour la passer dans les trous et les déboucher.

TRANSPORT DU NETTOYEUR HAUTE PRESSION (Fig. P)

Appuyez sur le bouton de verrouillage de la poignée, puis tirez le manche télescopique jusqu'au premier niveau de longueur jusqu'à entendre un « clic ». Si vous le souhaitez, vous pouvez appuyer sur le bouton de verrouillage de la poignée, puis tirer le manche télescopique jusqu'au deuxième cran de longueur.

RANGEMENT DU NETTOYEUR HAUTE PRESSION

1. Arrêtez le nettoyeur haute pression, relâchez la pression, videz l'eau et enlevez la batterie de l'appareil en suivant les instructions de la section «**Pour arrêter le nettoyeur haute pression**».
2. Rangez les buses dans le compartiment de rangement prévu à cet effet du nettoyeur haute pression (Fig. Q1).
3. Enroulez le tuyau haute pression et rangez-le derrière le manche télescopique (Fig. Q2).
4. Rangez le pistolet, la lance et la baguette dans les supports ou débranchez le pistolet et rangez-le dans les supports supérieurs (Fig. Q3).
5. Nettoyez soigneusement le nettoyeur haute pression avant de le ranger.
6. Rangez le nettoyeur haute pression dans un endroit sec, bien aéré, fermé à clé ou en hauteur et hors de portée des enfants. Ne rangez pas le nettoyeur haute pression sur ou à côté d'engrais, d'essence ou d'autres substances chimiques.

Protection de l'environnement

Ne jetez pas les équipements électriques, les batteries et les chargeurs usagés avec les ordures ménagères ! Apportez ce produit chez un recycleur agréé et rendez-le disponible pour une collecte séparée. Les outils électriques doivent être amenés dans un centre de recyclage pour assurer le respect de l'environnement.

GUIDE DE DÉPANNAGE

PROBLÈME	CAUSE	SOLUTION
Le nettoyeur haute pression ne s'allume pas.	■ La batterie est presque épuisée. ■ La batterie n'est pas installée correctement.	■ Rechargez le bloc de batterie. ■ Faites coulisser la batterie dans le compartiment à batterie jusqu'à ce qu'elle s'enclenche.
La vitesse TURBO ne s'active pas.	■ Une seule batterie est utilisée pour le fonctionnement du nettoyeur.	■ Utilisez deux batteries de 5,0 Ah ou plus.
La pompe du nettoyeur haute pression cesse de fonctionner et l'indicateur de vitesse du nettoyeur haute pression montre 3 voyants verts clignotants.	■ Le nettoyeur haute pression ou la ou les batteries sont en surchauffe. ■ La buse est bouchée. ■ Aucune eau ne coule dans le tuyau de siphon. ■ La batterie est presque épuisée. ■ Autre(s) défaut(s) électronique(s).	■ Attendez que le nettoyeur haute pression ou la ou les batteries reviennent à la température de fonctionnement, puis redémarrez le nettoyeur. ■ Utilisez l'aiguille de nettoyage des buses pour passer dans les trous. ■ Vérifiez et assurez-vous que l'eau s'écoule correctement dans le tuyau de siphon. ■ Rechargez le bloc de batterie. ■ Contactez le service client EGO.
Le débit d'eau est faible lors de la pulvérisation.	■ Le filtre est partiellement bloqué. ■ Le treillis métallique dans le port d'arrivée d'eau est partiellement obstrué. ■ Le filtre et le raccord rapide du tuyau de siphon ne sont pas entièrement immergés dans l'eau. ■ Le tuyau de siphon est plié. ■ L'eau est sale. ■ Le tuyau haute pression est bouché.	■ Nettoyez le filtre. ■ Retirez et nettoyez le treillis métallique. ■ Plongez complètement le filtre et le joint à raccord rapide dans l'eau. ■ Dépliez le tuyau de siphon ou remplacez-le. ■ L'eau doit impérativement être propre. ■ Retirez la buse, puis commencez à pulvériser de l'eau depuis le tuyau pour le déboucher.

PROBLÈME	CAUSE	SOLUTION
L'eau ne sort pas.	■ Il n'y a pas d'alimentation en eau.	■ Assurez-vous que le nettoyeur est correctement raccordée à l'alimentation en eau.
	■ Le filtre est complètement bloqué.	■ Nettoyez le filtre.
	■ Le treillis métallique dans le port d'arrivée d'eau est complètement obstrué.	■ Retirez et nettoyez le treillis métallique.
	■ La buse est bouchée.	■ Utilisez l'aiguille de nettoyage des buses pour passer dans les trous.
	■ La pompe, les tuyaux ou d'autres composants sont gelés.	■ Attendez qu'ils soient décongelés.
Le débit d'eau n'est pas stable.	■ De l'air circule dans le nettoyeur.	■ Assurez-vous que le tuyau de siphon est correctement raccordé.
	■ Les joints de pompe sont usés.	■ Contactez le service client EGO.
La pulvérisation d'eau démarre ou s'arrête automatiquement.	■ Le tuyau haute pression est endommagé.	■ Remplacez-le par un tuyau haute pression neuf.
	■ Il y a une fuite d'eau au niveau du pistolet.	■ Contactez le service client EGO.
	■ Les joints de pompe et de tuyau sont usés.	■ Contactez le service client EGO.
Le pistolet ne peut pas contrôler le nettoyeur.	■ Le pistolet est positionné hors de portée de la connexion sans fil.	■ Rapprochez le pistolet du nettoyeur haute pression.
	■ La pile bouton est bientôt épuisée.	■ Remplacez-la par une pile bouton neuve.
	■ Le pistolet n'est pas appairé correctement.	■ Terminez le Appairage en suivant les instructions de la section «**Appairage du pistolet à pression court**».
	■ La pile bouton n'est pas installée correctement.	■ Installez la pile bouton en suivant les instructions de la section «**REMPLACEMENT DE LA PILE BOUTON**».

GARANTIE

POLITIQUE DE GARANTIE EGO

Rendez-vous sur le site web **egopowerplus.eu** pour consulter l'intégralité des conditions de la politique de garantie EGO.

¡LEA TODAS LAS INSTRUCCIONES!

ES

LEER EL MANUAL DEL USUARIO

⚠ **ADVERTENCIA:** Para garantizar la seguridad y fiabilidad de la herramienta, las reparaciones debe realizarlas únicamente un técnico cualificado.

SÍMBOLO DE SEGURIDAD

El propósito de los símbolos de seguridad es atraer su atención hacia posibles peligros. Los símbolos de seguridad y las explicaciones que los acompañan requieren su máxima atención y comprensión. Por sí solos, los símbolos de advertencia no eliminan los posibles peligros. Las instrucciones y advertencias que proporcionan no sustituyen a las medidas adecuadas de prevención de accidentes.

⚠ **ADVERTENCIA:** Asegúrese de haber leído y entendido perfectamente todas las instrucciones que aparecen en este manual del usuario, incluidos todos los símbolos de aviso sobre seguridad, como «**PELIGRO**», «**ADVERTENCIA**» y «**PRECAUCIÓN**» antes de utilizar esta máquina. Si no se observan todas las instrucciones que se indican a continuación existe riesgo de incendio, electrocución y lesiones graves.

⚠ **ADVERTENCIA:** Riesgo de incendio y quemaduras. No desmonte, incinere ni exponga el producto a temperaturas superiores a 100 °C. Mantenga el acumulador fuera del alcance de niños y guardado en su embalaje original hasta que vaya a utilizarlo. Deseche puntualmente los acumuladores agotados conforme a lo establecido por las normativas locales en materia de reciclaje o eliminación de residuos.

PRECAUCIONES DE SEGURIDAD

Esta página muestra y describe los símbolos de seguridad que puede haber en este producto. Antes del montaje y utilización del producto, asegúrese de leer, comprender y seguir todas las instrucciones que están en la máquina.

Aviso de seguridad

Para reducir el riesgo de lesiones, el usuario debe leer el manual de instrucciones.

Nunca rocíe sobre usted mismo, ni sobre otras personas, animales, fuentes de energía o la propia unidad.

CE Este producto está en conformidad con las directivas de la CE aplicables.

No conectar a la red de agua potable.

UK CA Conformidad para el Reino Unido evaluada

Los productos eléctricos no deben eliminarse con la basura doméstica. Llévelos a un centro de reciclaje autorizado.

Presión de agua

Caudal de agua

Temperatura de funcionamiento

⎓ Corriente continua

kg Kilogramo

V	Tensión	MPa	Megapascal
°C	Celsius	L/min	Litros por minuto
IPX5	Protección contra los chorros de agua		

ES

⚠ **ADVERTENCIA:** Lea y comprenda todas las instrucciones antes de utilizar la máquina. Si no se siguen todas las instrucciones que se indican abajo, se pueden producir descargas eléctricas, incendios o lesiones graves.

⚠ **ADVERTENCIA:** Durante el uso de hidrolimpiadoras pueden formarse aerosoles. La inhalación de aerosoles puede ser peligrosa para la salud.

⚠ **ADVERTENCIA:** Los chorros de alta presión pueden ser peligrosos si se utilizan mal. El chorro no debe dirigirse hacia personas, equipos eléctricos bajo tensión o la propia máquina.

⚠ **ADVERTENCIA:** No utilice la máquina al alcance de personas que no lleven ropa de protección.

⚠ **ADVERTENCIA:** No dirija el chorro contra sí mismo o contra otras personas para limpiar la ropa o los pies.

⚠ **ADVERTENCIA:** Riesgo de explosión - No pulverice líquidos inflamables.

⚠ **ADVERTENCIA:** Las hidrolimpiadoras de alta presión no deben ser utilizadas por niños ni por personal no formado.

⚠ **ADVERTENCIA:** Las mangueras de alta presión, los accesorios y los acoplamientos son importantes para la seguridad de la máquina.

⚠ **ADVERTENCIA:** El agua que ha atravesado los desconectores se considera no potable.

⚠ **ADVERTENCIA:** No utilice la máquina si alguna pieza importante de la misma está dañada, por ejemplo, los dispositivos de seguridad, las mangueras de alta presión o la pistola de presión corta.

⚠ **ADVERTENCIA:** Dependiendo de la aplicación, pueden utilizarse boquillas blindadas para la limpieza a alta presión, lo que reducirá drásticamente la emisión de aerosoles hídricos. Sin embargo, no todas las aplicaciones permiten el uso de un dispositivo de este tipo. Si las boquillas blindadas no son aplicables para la protección contra aerosoles, puede ser necesaria una máscara respiratoria de clase FFP 2 o equivalente, dependiendo del entorno de limpieza.

- Esta máquina no está prevista para que la usen personas (incluidos los niños) con capacidades físicas, sensoriales o mentales reducidas, o que carezcan de los conocimientos y la experiencia adecuados. Deberá supervisarse a los niños para asegurarse de que no jueguen con el aparato.
- Debe saber cómo parar el producto y descargar la presión rápidamente. Familiarícese bien con los controles.
- Evite la puesta en marcha accidental de la herramienta. Asegúrese de que el interruptor se encuentra en la posición de apagado antes de conectar la batería, así como al recoger o transportar el aparato. Si lleva un aparato con el dedo puesto sobre el interruptor, o si enchufa un aparato con el interruptor encendido, pueden producirse accidentes.
- Tenga siempre en cuenta el peligro de la fuerza de reacción y el par repentino en el conjunto de pulverización cuando utilice la pistola.
- No exponga el aparato ni la batería a temperaturas excesivas.
- Tenga en cuenta el riesgo de cortocircuito de los bornes del aparato que funciona con batería o de la batería con objetos metálicos.
- Las baterías recargables deben sacarse del aparato antes de cargarlas.
- No se deben mezclar distintos tipos de baterías, o ni baterías nuevas y usadas.
- Las baterías agotadas deben sacarse del aparato y desecharse de forma segura.
- Si tiene previsto guardar el aparato y no usarlo durante mucho tiempo, debe sacar las baterías.
- No utilice baterías no recargables en lugar de baterías recargables.
- No utilice baterías modificadas o dañadas.
- **Utilizar sólo con las baterías y cargadores especificados.**

Guarde estas instrucciones. Consúltelas con frecuencia y utilícelas para instruir a otras personas que vayan a usar esta máquina. En caso de prestar esta máquina a terceros, proporcióneles también estas instrucciones para evitar el uso incorrecto y posibles lesiones.

ESPECIFICACIONES

Tensión	56 V ⎓
Presión nominal máxima	135 bar
Caudal nominal máximo (con lanza de conexión rápida y vara de acero inoxidable conectadas)	6,5 l/min
Caudal nominal máximo (sólo con la pistola de presión corta conectada)	9,5 l/min
Prión máxima limitada para la pistola	250 bar
Caudal máximo limitado para la pistola	30 l/min
Peso (sin batería)	16,8 kg
Temperatura de funcionamiento recomendada	De 5 °C a 40 °C
Temperatura de almacenamiento recomendada	De -20 °C a 70 °C
Nivel de potencia acústica ponderado (L_{WA})	84 dB(A) K = 1,8 dB(A)
Nivel de presión acústica medido a la altura del oído del usuario (L_{PA})	72 dB(A) K = 3 dB(A)
Nivel de potencia acústica garantizado L_{WA} (medido según 2000/14/CE)	86 dB(A)
Nivel de vibraciones a_h	3,6 m/s^2 K = 0,9 m/s^2

- El valor de vibración total ha sido medido de acuerdo con el método de prueba estándar y se puede utilizar para comparar herramientas.
- El valor total de vibración declarado se puede usar además en una evaluación preliminar del grado de exposición.

AVISO: Las vibraciones generadas durante el uso real de la herramienta eléctrica pueden diferir del valor declarado en función de la manera en que se utilice. Como protección, el usuario debería utilizar guantes y protectores auditivos en condiciones reales de uso.

ACCESORIOS RECOMENDADOS

⚠ **ADVERTENCIA:** Utilice solo los accesorios que se enumeran a continuación. La utilización de accesorios que no cumplan las especificaciones de los equipos originales podría provocar un funcionamiento incorrecto y reducir la seguridad de la herramienta.

NOMBRE DE LA PIEZA	N.º DE MODELO
Cañón de espuma premium	AFC2000E
Boquilla turbo	ANZ2000E-T
Boquilla de 15º	ANZ2015E
Boquilla de 25º	ANZ2025E
Boquilla de 40º	ANZ2040E
Boquilla de enjuague	ANZ2000E-R

LISTA DE CONTENIDO (FIG. A1)

DESCRIPCIÓN

CONOZCA LA HIDROLIMPIADORA (Fig. A1)

1. Asa telescópica
2. Botón de bloqueo del asa
3. Soporte superior
4. Rueda (2 uds.)
5. Soporte inferior
6. Conexión de entrada de agua
7. Conexión de salida de agua
8. Botón de velocidad
9. Indicador de velocidad
10. Botón de encendido
11. Compartimento de la batería
12. Almacenamiento de boquillas
13. Tapa del compartimento de las baterías
14. Contactos eléctricos
15. Mecanismo de expulsión
16. Botón de liberación de la batería
17. Correa de soporte de manguera
18. Varilla de acero inoxidable
19. Lanza de conexión rápida
20. Manguera de alta presión
21. Manguera de sifón
22. Juego de acopladores rápidos (2 uds.)
23. Cañón de espuma
24. Filtro
25. Aguja de limpieza de boquillas
26. Boquilla de enjuague
27. Boquilla de 40º
28. Boquilla de 25º
29. Boquilla de 15º

30. Boquilla TURBO
31. Pistola de presión corta
32. Tapa de la pila
33. Indicador de energía de 5 LED
34. Indicador de velocidad
35. Botón de velocidad
36. Empuñadura de la pistola
37. Gatillo
38. Botón de desbloqueo

MONTAJE

INSTALACIÓN DEL CONJUNTO DE SOPORTES (Fig. B)

B-1	Soporte superior	B-2	Soporte inferior
B-3	Tornillos		

CONEXIÓN DE LA MANGUERA DE ALTA PRESIÓN (Fig. C - Fig. D)

Puede conectar la manguera de alta presión de una de las siguientes maneras:

- Conecte la manguera de alta presión a la conexión de salida de agua y a la pistola directamente utilizando conectores roscados (fig. C1 - fig. C2).
- Conecte la manguera de alta presión a la conexión de salida de agua y a la pistola utilizando dos juegos de acopladores rápidos para facilitar la instalación/extracción (fig. D1 - fig. D2).

NOTA: Los juegos de acopladores rápidos han sido instalados en la conexión de salida de agua, manguera de alta presión, pistola en la fábrica.

CONEXIÓN DE LA LANZA Y LA VARILLA (Fig. E1 - Fig. E2)

Para desconectar, desenrosque la varilla de la lanza y tire de ella; afloje el pomo de la lanza y tire hacia atrás del anillo exterior del acoplador rápido de la pistola para extraer la lanza.

⚠ **ADVERTENCIA:** Sujete siempre la pistola con una mano y la lanza con la otra al desconectar la lanza de la pistola. La caída de la lanza puede provocar lesiones personales.

CONEXIÓN DE UNA BOQUILLA (Fig. F1 / Fig. F2)

NOTA: Las boquillas no pueden conectarse a la lanza.

- Elija la boquilla de 15°, la boquilla de 25°, la boquilla de 40° o la boquilla Turbo para instalarlas en la varilla (fig. F1).

F1-1	Boquilla de 15º	F1-2	Boquilla de 25º
F1-3	Boquilla de 40º	F1-4	Boquilla TURBO

- La boquilla de enjuague se conecta directamente a la pistola (fig. F2).

F2-1	Boquilla de enjuague

⚠ **ADVERTENCIA:** Sujete siempre la pistola con una mano y la boquilla con la otra cuando desconecte la boquilla de la pistola. Si la boquilla salta, pueden producirse lesiones personales.

Utilice la tabla siguiente para elegir la boquilla adecuada para cada trabajo.

Selección de boquillas	Aplicaciones
Boquilla amarilla de 15º	Limpiar pequeñas superficies de metal, hormigón o madera.
Boquilla verde de 25º	Limpiar superficies más grandes de metal, hormigón o madera.
Boquilla blanca de 40º	Limpiar superficies anchas de metal, hormigón, madera o vinilo.
Boquilla gris de enjuague	Aclarar vehículos. Aclarar el detergente sobre metal, hormigón, madera o vinilo.
Boquilla turbo	Limpiar solo superficies duras. Para evitar daños en la superficie, no utilizar en automóviles ni superficies de madera.

CONEXIÓN DEL CAÑÓN DE ESPUMA (Fig. G)

El cañón de espuma se conecta directamente a la pistola.

Para desconectarlo, tire hacia atrás del anillo exterior del acoplador rápido y, a continuación, extraiga el cañón de espuma.

CONEXIÓN DE LA MANGUERA DE SIFÓN (Fig. H1 - Fig. H2)

Cuando utilice un cubo de agua (no incluido) como fuente de agua, conecte la hidrolimpiadora a la manguera de sifón.

NOTA: Llene previamente el cubo para que cuando se sumerja el filtro no flote en la superficie.

ES

CONEXIÓN A UNA MANGUERA DE JARDÍN (NO INCLUIDA)

Cuando utilice el grifo (no incluido) como fuente de agua, conecte la hidrolimpiadora a una manguera de jardín (no incluida).

FUNCIONAMIENTO

UTILIZACIÓN

Este producto puede utilizarse para los fines indicados a continuación:

- Limpieza de suciedad en automóviles, paredes, suelos, etc.

INSTALAR/QUITAR LA BATERÍA

Utilice únicamente los modelos de baterías y cargadores de EGO indicados en la fig. A2.

Consulte los manuales de las baterías y cargadores correspondientes para obtener más detalles.

Cargue totalmente la batería antes de usarla por primera vez.

NOTA: El uso de una batería no le permitirá alcanzar la velocidad TURBO. Para obtener el mejor rendimiento, recomendamos encarecidamente el uso de dos baterías de 5,0 Ah o más.

1. Levante la tapa del compartimiento de las baterías elevando la parte delantera de la tapa.
2. **Para instarla,** alinee las nervaduras de la batería con las ranuras de montaje, e introduzca la batería presionándola hacia abajo hasta oír un «clic». Instale la otra batería (Fig. I1).
3. **Para sacarla,** pulse el botón de liberación de la batería y saque la batería tirando de ella (fig. I2).

I2-1	Botón de liberación de la batería

4. Cierre la tapa del compartimiento de las baterías.

ARRANQUE/PARADA DE LA HIDROLIMPIADORA (Fig. J)

Para arrancar la hidrolimpiadora

AVISO: No ponga en marcha la hidrolimpiadora sin que el suministro de agua esté conectado y abierto. Esto puede dañar las juntas de alta presión y reducir la vida útil de la bomba.

1. Asegúrese de que la manguera de sifón, la manguera de alta presión, la pistola y la boquilla están conectadas correctamente.
2. Conecte la lanza, la varilla, el cañón de espuma y el filtro según sus necesidades.
3. Elija una de las siguientes vías de suministro de agua:
   - Cuando utilice una manguera de jardín (no incluida), conecte la hidrolimpiadora a la manguera de jardín y, a continuación, abra el grifo de agua.
   - Cuando utilice un cubo de agua, conecte el filtro a la manguera de sifón y, a continuación, sumerja completamente el filtro y la junta del acoplador rápido en el cubo de agua.
4. Instale la(s) batería(s).
5. Pulse el botón de encendido para encender la hidrolimpiadora. La hidrolimpiadora funcionará siempre a alta velocidad después de cada arranque.

NOTA: Cuando la hidrolimpiadora está encendida pero no se realiza ninguna otra acción, se apagará automáticamente después de 5 minutos de espera. Durante los primeros minutos de espera, el indicador de velocidad de la hidrolimpiadora parpadeará tres veces en verde, lo que indica que no está entrando agua en la manguera de sifón.

6. Sujete la pistola con ambas manos, pulse el lado de desbloqueo del botón de desbloqueo y, a continuación, apriete el gatillo hasta que se produzca un flujo de agua constante.

NOTA: Si la lanza está conectada, sujete la pistola con una mano y la lanza con la otra.

7. Inicie el lavado con pulverizador.

NOTA: El agua puede tardar algún tiempo en desplazarse desde la fuente y salir por la boquilla en forma de chorro constante. Para conseguir rápidamente un caudal de agua constante, puede hacer lo siguiente:

a. Retire la boquilla.

b. Apriete el gatillo y espere hasta que empiece a salir un chorro de agua constante de la varilla.

c. Suelte el gatillo y vuelva a instalar la boquilla.

Para detener la hidrolimpiadora

1. Una vez finalizado el lavado, suelte el gatillo y pulse el botón de desbloqueo para bloquear la posición.
2. Pulse el botón de encendido para apagar la hidrolimpiadora.
3. Cierre el grifo de agua o saque la manguera de sifón del cubo de agua.

4. Pulse el botón de desbloqueo de la pistola hasta la posición de desbloqueo y apriete el gatillo para vaciar el agua de las mangueras.

AVISO: La pistola, las mangueras, las varillas, las boquillas o el cañón de espuma no deben desconectarse mientras quede agua en las mangueras.

5. Desconecte y retire la pistola, las mangueras, las varillas, las boquillas o el cañón de espuma.
6. Pulse el botón de encendido para encender la hidrolimpiadora y vaciar el agua de la misma.
7. Pulse de nuevo el botón de encendido para apagar la hidrolimpiadora.
8. Quite la(s) batería(s).

MANDO A DISTANCIA

La pistola puede emparejarse con la hidrolimpiadora para funcionar como mando a distancia.

Emparejamiento de la pistola de presión corta (fig. K)

1. Inserte la(s) batería(s) y encienda la hidrolimpiadora de alta presión.
2. Mantenga pulsado el botón de velocidad de la hidrolimpiadora de alta presión hasta que sus tres luces verdes empiecen a parpadear.

NOTA: El parpadeo durará aproximadamente 20 s, por lo que la pistola solo podrá emparejarse durante este tiempo. También puede pulsar brevemente el botón de velocidad de la hidrolimpiadora para salir del modo de emparejamiento en cualquier momento.

3. Mantenga pulsado el botón de velocidad de la pistola hasta que sus tres luces verdes empiecen a parpadear, lo que significa que se ha iniciado el proceso de emparejamiento.

NOTA: El parpadeo que indica el proceso de emparejamiento durará aproximadamente 10 s. Puede pulsar brevemente el botón de velocidad de la pistola para salir del proceso de emparejamiento en cualquier momento.

4. Los indicadores de velocidad de la hidrolimpiadora y de la pistola mostrarán tres luces verdes juntas durante 3 s para indicar que el emparejamiento se ha realizado correctamente y, a continuación, mostrarán dos luces verdes.
5. Si el emparejamiento ha fallado, los indicadores de velocidad de la hidrolimpiadora y de la pistola parpadearán tres veces en verde y luego se apagarán.

Uso del mando a distancia

Una vez completado el emparejamiento, pulse el botón de velocidad una vez en la pistola; el indicador de energía de 5 LED y el indicador de velocidad se encenderán. Pulse de nuevo el botón de velocidad para cambiar realmente la velocidad.

NOTA:

- El indicador de energía de 5 LED y el indicador de velocidad se apagarán cuando no se vuelva a accionar el botón de velocidad de la pistola en el transcurso de 10 s.
- El indicador de energía de 5 LED indica el nivel de carga de la batería. Cuando hay dos baterías instaladas, indica el nivel de la batería con la carga más alta.
- El indicador de velocidad de la pistola siempre está sincronizado con el indicador de velocidad de la unidad hidrolimpiadora.

SELECCIÓN DE VELOCIDAD

- La velocidad de la hidrolimpiadora puede ajustarse mediante el botón de velocidad de la hidrolimpiadora o de la pistola emparejada.
- La velocidad de la hidrolimpiadora puede ajustarse cuando la hidrolimpiadora está encendida o durante la pulverización.
- Cada vez que se pulsa el botón de velocidad, la velocidad cambiará entre nivel alto, nivel TURBO y nivel bajo. El indicador de velocidad muestra una luz verde, dos luces verdes o tres luces verdes para indicar que la hidrolimpiadora funciona a baja velocidad, alta velocidad o TURBO, respectivamente.

NOTA: Cuando solo está insertada una batería, no se puede alcanzar la velocidad TURBO y cada vez que se pulsa el botón de velocidad, la velocidad alternará entre el nivel alto y el nivel bajo.

NOTA: Si la hidrolimpiadora funciona continuamente a velocidad TURBO, el tiempo de funcionamiento por carga puede verse afectado.

LIMPIEZA CON DETERGENTE

⚠ **ADVERTENCIA:** Utilice únicamente detergentes fabricados específicamente para hidrolimpiadoras. Siga las instrucciones de aplicación, eliminación y seguridad del fabricante del detergente.

1. Gire la botella del cañón de espuma en el sentido antihorario y extráigala (fig. L1).
2. Vierta el detergente en la botella.

AVISO: La temperatura del detergente no debe superar los 60 °C.

3. Vuelva a colocar el cañón de espuma y conéctelo al acoplador rápido de la pistola.
4. Gire el botón de detergente para ajustar la cantidad de detergente añadida al caudal de agua según sus necesidades (fig. L2).

MANTENIMIENTO

⚠ **ADVERTENCIA:** Para evitar lesiones graves, quite la batería del producto antes de realizar cualquier reparación, limpieza, cambio de accesorios o de retirar acumulaciones de material cortado.

MANTENIMIENTO GENERAL

Evite utilizar disolventes para limpiar las piezas de plástico. La mayoría de los plásticos podrían dañarse si se limpian con algunos de los tipos de disolventes disponibles en el mercado. Utilice un paño limpio para eliminar la suciedad, polvo, aceite, grasa, etc.

⚠ **ADVERTENCIA:** No permita nunca que las piezas de plástico entren en contacto con líquido de frenos, gasolina, productos derivados del petróleo, aceites penetrantes, etc. Las sustancias químicas podrían dañar, debilitar o destruir el plástico, con el consiguiente riesgo de provocar lesiones graves.

⚠ **ADVERTENCIA:** Para reducir el riesgo de incendio, lesiones personales y daños en el producto debido a un cortocircuito, nunca sumerja la máquina, la batería o el cargador en líquido, ni permita que penetre líquido en su interior. Los líquidos corrosivos o conductores, como el agua de mar, ciertos productos químicos industriales y la lejía o los productos que contienen lejía, etc., pueden provocar un cortocircuito.

SUSTITUCIÓN DE LA PILA DE BOTÓN (fig. M1)

⚠ **ADVERTENCIA:** Manténgalos fuera del alcance de los niños. La ingestión puede provocar quemaduras químicas, perforación de tejidos blandos y la muerte. Pueden producirse quemaduras graves en las 2 h siguientes a la ingestión. Busque atención médica inmediatamente.

AVISO: No introduzca nunca la pila directamente en el compartimento (fig. M2). De lo contrario, los dos clips se dañarán, provocando el fallo del mando a distancia de la pistola.

M2-1	Clips

NOTA: Vuelva a emparejar la pistola con la hidrolimpiadora después de cambiar la pila de botón, siguiendo las instrucciones del apartado «**Emparejamiento de la pistola de presión corta**».

LIMPIEZA DE LOS FILTROS

- Desenrosque y retire el pomo de la conexión de entrada de agua y, a continuación, extraiga la malla metálica de la conexión de entrada de agua, enjuague la malla metálica o sustitúyala si es necesario (fig. N1).

N1-1	Malla metálica

- Retire el filtro de la manguera de sifón, desenrosque el filtro y, a continuación, enjuáguelo a fondo (fig. N2).

LIMPIEZA DE LAS BOQUILLAS (Fig. O)

Cuando los orificios de las boquillas estén obstruidos, puede utilizar la aguja de limpieza de boquillas incluida para pasarla por los orificios y eliminar la obstrucción.

TRANSPORTE DE LA HIDROLIMPIADORA (Fig. P)

Pulse el botón de bloqueo del asa y, a continuación, tire del asa telescópica hasta el primer nivel de longitud, hasta que oiga un «clic». Si lo desea, puede pulsar el botón de bloqueo del asa y, a continuación, extraer el asa telescópica hasta el segundo nivel de longitud.

ALMACENAMIENTO DE LA HIDROLIMPIADORA

1. Pare la hidrolimpiadora, libere la presión, vacíe el agua y saque las baterías de la hidrolimpiadora siguiendo las instrucciones del apartado «**Para detener la hidrolimpiadora**».
2. Guarde las boquillas en la zona de almacenamiento de boquillas de la hidrolimpiadora (fig. Q1).
3. Enrolle la manguera de alta presión y guárdela detrás del asa telescópica (fig. Q2).
4. Guarde la pistola y el conjunto de lanza y varilla en los soportes, o desconecte la pistola y guárdela en los soportes superiores (fig. Q3).
5. Limpie a fondo la hidrolimpiadora antes de guardarla.
6. Almacene la hidrolimpiadora en un lugar seco y bien ventilado, ya sea cerrado o a una altura suficiente que impida que los niños puedan alcanzarla. No la guarde encima ni cerca de fertilizantes, gasolina u otros productos químicos.

Protección del medio ambiente

¡No elimine aparatos eléctricos, baterías usadas ni cargadores de baterías junto con los desperdicios domésticos! Lleve este producto a un punto de reciclaje autorizado y deposítelo por separado según corresponda. Las herramientas eléctricas se deben llevar a un punto de reciclaje con fin de proteger el medio ambiente.

SOLUCIÓN DE PROBLEMAS

PROBLEMA	CAUSA	SOLUCIÓN
La hidrolimpiadora no se enciende.	■ El nivel de carga de la batería es bajo.	■ Cargue la batería.
	■ La batería no está instalada correctamente.	■ Introduzca la batería en el compartimento hasta que encaje.
No se ha podido activar la velocidad TURBO.	■ Solo se utiliza una batería para el funcionamiento de la hidrolimpiadora.	■ Utilice dos baterías de 5,0 Ah o más.
La bomba de la hidrolimpiadora deja de funcionar y en el indicador de velocidad de la hidrolimpiadora parpadean tres luces verdes.	■ La hidrolimpiadora o la(s) batería(s) están a una temperatura excesiva.	■ Espere hasta que la hidrolimpiadora o la(s) batería(s) vuelvan a estar a la temperatura de funcionamiento y, a continuación, ponga en marcha de nuevo la hidrolimpiadora.
	■ La boquilla está obstruida.	■ Utilice la aguja de limpieza de boquillas para pasarla por los orificios.
	■ No entra agua en la manguera de sifón.	■ Compruebe y asegúrese de que el agua fluye correctamente en la manguera de sifón.
	■ El nivel de carga de la batería es bajo.	■ Cargue la batería.
	■ Otro(s) error(es) del sistema electrónico.	■ Póngase en contacto con el servicio de asistencia técnica de EGO.
El caudal de agua es bajo durante la pulverización.	■ El filtro está parcialmente bloqueado.	■ Limpie el filtro.
	■ La malla metálica de la conexión de entrada de agua está parcialmente bloqueada.	■ Saque la malla metálica y límpiela.
	■ El filtro y la junta del acoplador rápido de la manguera de sifón no están completamente sumergidos en el agua.	■ Sumerja completamente en el agua el filtro y la junta del acoplador rápido.
	■ La manguera de sifón está plegada.	■ Despliegue la manguera de sifón o sustitúyala.
	■ El agua está sucia.	■ Utilice solo agua limpia.
	■ La manguera de alta presión está obstruida.	■ Quite la boquilla y, a continuación, comience a rociar agua desde la manguera para eliminar la obstrucción de la manguera.

PROBLEMA	CAUSA	SOLUCIÓN
No sale agua pulverizada.	■ No hay suministro de agua.	■ Compruebe y asegúrese de que la hidrolimpiadora está conectada correctamente al suministro de agua.
	■ El filtro está completamente bloqueado.	■ Limpie el filtro.
	■ La malla metálica de la conexión de entrada de agua está completamente bloqueada.	■ Saque la malla metálica y límpiela.
	■ La boquilla está obstruida.	■ Utilice la aguja de limpieza de boquillas para pasarla por los orificios.
	■ La bomba, las mangueras u otros componentes están congelados.	■ Espere a que se descongelen.
El caudal de agua no es estable.	■ Entra aire en la hidrolimpiadora.	■ Compruebe y asegúrese de que la manguera de sifón está conectada correctamente.
	■ Las juntas de la bomba están desgastadas.	■ Póngase en contacto con el servicio de asistencia técnica de EGO.
La pulverización de agua se inicia o se detiene automáticamente.	■ La manguera de alta presión está dañada.	■ Sustitúyala por una nueva manguera de alta presión.
	■ Hay una fuga de agua de la pistola.	■ Póngase en contacto con el servicio de asistencia técnica de EGO.
	■ Las juntas de la bomba y de las mangueras están desgastadas.	■ Póngase en contacto con el servicio de asistencia técnica de EGO.
No se puede controlar la hidrolimpiadora con la pistola.	■ La posición de la pistola está fuera del alcance de la conexión inalámbrica.	■ Acerque la pistola a la hidrolimpiadora.
	■ El nivel de carga de la pila de botón es baja.	■ Sustitúyala por una pila de botón nueva.
	■ La pistola no está emparejada correctamente.	■ Complete el emparejamiento siguiendo las instrucciones de la sección «**Emparejamiento de la pistola de presión corta**».
	■ La pila de botón no está instalada correctamente.	■ Instale la pila de botón siguiendo las instrucciones del apartado «**SUSTITUCIÓN DE LA PILA DE BOTÓN**».

GARANTÍA

POLÍTICA DE GARANTÍA DE EGO

Visite la página web **egopowerplus.eu** para conocer los términos y condiciones completos de la política de garantía de EGO.

LEIA TODAS AS INSTRUÇÕES!

LEIA O MANUAL DO UTILIZADOR

PT

⚠ **AVISO:** Para garantir a segurança e bom funcionamento, todas as reparações deverão ser efetuadas por um técnico de reparação qualificado.

SÍMBOLO DE SEGURANÇA

O objetivo dos símbolos de segurança é chamar a atenção para possíveis perigos. Os símbolos de segurança e as explicações apresentadas com eles requerem a sua atenção e compreensão. Os avisos de segurança, só por si não eliminam o perigo. As instruções e avisos dados não são substitutos para medidas de prevenção adequadas a acidentes.

⚠ **AVISO:** Certifique-se de que lê e compreende todos os avisos de segurança neste manual do utilizador, incluindo todos os símbolos de alerta de segurança, como "**PERIGO**", "**AVISO**", e "**CUIDADO**" antes de usar esta máquina. Não seguir todas as instruções apresentadas abaixo pode resultar em choque elétrico, incêndio e/ou ferimentos graves.

⚠ **AVISO:** Risco de incêndio e queimaduras. Não desmonte, não aqueça acima dos 100 ºC nem incinere. Mantenha a bateria fora do alcance das crianças e na caixa original até estar pronta a ser usada. Elimine as baterias usadas, de acordo com as normas locais relativas aos resíduos e reciclagem.

INSTRUÇÕES DE SEGURANÇA

Esta página retrata e descreve os símbolos de segurança que podem aparecer neste produto. Leia, compreenda e siga todas as instruções na máquina antes de tentar montar e utilizar.

Alerta de segurança

De modo a reduzir os riscos de ferimentos, o utilizador deve ler o manual do utilizador.

Nunca se pulverize a si, outras pessoas, animais, fontes de alimentação ou a própria unidade.

Este produto encontra-se em conformidade com as diretivas CE aplicáveis.

Não ligue ao abastecimento de água potável.

Avaliação de conformidade na GB

Os produtos elétricos residuais não deverão ser eliminados juntamente com o lixo doméstico comum. Entregue-os num centro de reciclagem autorizado.

Pressão da água

Fluxo de água

Temperatura de funcionamento

Corrente direta

kg Quilograma

V Voltagem

MPa Megapascal

°C Celsius

L/min Litros por minuto

IPX5 Proteção contra jatos de água

PT

⚠ **AVISO:** Leia e compreenda todas as instruções antes de utilizar a máquina. Não seguir todas as instruções apresentadas abaixo pode resultar em choque elétrico, incêndio e/ou ferimentos graves.

⚠ **AVISO:** Durante a utilização de máquinas de lavagem de alta pressão, podem ser formados aerossóis. A inalação dos aerossóis pode ser nociva para a saúde.

⚠ **AVISO:** Um jato de alta pressão pode ser perigoso, se sujeito a má utilização. O jato não pode ser direcionado para as pessoas, equipamentos elétricos ou para o próprio aparelho.

⚠ **AVISO:** Não use o aparelho no alcance de pessoas, à exceção das que usem roupa de proteção.

⚠ **AVISO:** Não direcione o jato contra si ou outros de forma a limpar roupas ou calçado.

⚠ **AVISO:** Risco de explosão. Não pulverize líquidos inflamáveis.

⚠ **AVISO:** Os aparelhos de lavagem de alta pressão não devem ser usados por crianças ou pessoas sem formação.

⚠ **AVISO:** Mangueiras de alta pressão, fixações e juntas são importantes para a segurança do aparelho.

⚠ **AVISO:** A água que tenha vindo de sistemas de prevenção de refluxo não é considerada potável.

⚠ **AVISO:** Não use a máquina se peças importantes estiverem danificadas, por ex., dispositivos de segurança, mangueiras de alta pressão e pistola de disparo de curta pressão.

⚠ **AVISO:** Dependendo da aplicação, podem ser usados bocais protegidos para a lavagem a alta pressão, o que reduz drasticamente a emissão de aerossóis hídricos. No entanto, nem todas as aplicações permitem a utilização de tais dispositivos. Se os bocais protegidos não forem aplicáveis para a proteção contra aerossóis, poderá ser necessária uma máscara respiratória de classe FFP 2 ou equivalente, dependendo do ambiente de limpeza.

- Esta máquina não foi criada para ser usada por pessoas (incluindo crianças) com capacidades físicas, sensoriais ou mentais, ou falta de experiência e conhecimentos. As crianças devem ser supervisionadas, para se certificar de que não brincam com o aparelho.
- Saiba como parar o aparelho e sangre rapidamente as pressões. Familiarize-se completamente com os controlos.
- Evite ligações sem intenção. Certifique-se de que o interruptor se encontra na posição de desligado antes de ligar à bateria, segurar ou transportar o aparelho. Transportar o aparelho com o seu dedo no interruptor ou fornecer energia ao aparelho que tenha o interruptor na posição de ligado convida a acidentes.
- Tenha sempre em conta o perigo da força de reação e binário repentino no conjunto de pulverização quando utilizar a pistola.
- Não exponha o aparelho ou a bateria a temperaturas excessivas.
- Tenha cuidado com o risco de os terminais do aparelho a bateria ou da própria bateria entrarem em curto-circuito devido a objetos metálicos.
- As pilhas recarregáveis têm de ser retiradas do aparelho antes de serem recarregadas.
- Não misture diferentes tipos de pilhas nem pilhas novas com pilhas usadas.
- As pilhas gastas devem ser retiradas do aparelho e eliminadas de modo seguro.
- Se o aparelho for guardado e não for usado durante um longo período de tempo, retire as pilhas.
- Não use pilhas não recarregáveis em vez de pilhas recarregáveis.
- Não use pilhas modificadas ou danificadas.
- **Utilize apenas com as baterias e carregadores recomendados.**

Guarde estas instruções. Consulte com frequência e use estas instruções para instruir outras pessoas sobre a forma de utilizar esta máquina. Se emprestar a alguém esta máquina, entregue também estas instruções para evitar a uma má utilização do produto e possíveis ferimentos.

PT

CARACTERÍSTICAS TÉCNICAS

Voltagem	56 V ⎓
Pressão nominal máxima	135 Bar
Fluxo nominal máximo (com lança de ligação rápida e bastão de aço inoxidável ligado)	6,5 L/min
Fluxo nominal máximo (apenas com a pistola de pressão curta ligada)	9,5 L/min
Pressão máxima limitada para a pistola:	250 bar
Fluxo máximo limitado para a pistola:	30 l/min
Peso (sem a bateria)	16,8 kg
Temperatura de funcionamento recomendada	5 °C - 40 °C
Temperatura de armazenamento recomendada	-20 °C - 70 °C
Nível da potência do som medido L_{WA}	84 dB(A) K=1,8 dB(A)
Nível da pressão do som no ouvido do operador L_{PA}	72 dB(A) K=3 dB(A)
Nível de potência do som garantido L_{WA} (medido de acordo com 2000/14/CE)	86 dB(A)
Vibração a_h	3,6 m/s^2 K=0,9 m/s^2

- O valor total declarado da vibração foi medido de acordo com um método de teste padrão e pode ser usado para comparar duas ferramentas.
- O valor total declarado da vibração também pode ser usado numa avaliação preliminar da exposição.

AVISO: A emissão de vibrações durante a utilização da ferramenta elétrica pode diferir do valor declarado em que a ferramenta é usada. De modo a proteger o utilizador, este deverá usar luvas e proteção auditiva nas condições atuais de utilização.

ACESSÓRIOS RECOMENDADOS

⚠ **AVISO:** Use apenas os acessórios listados abaixo. A utilização de acessórios que não vão ao encontro das especificações do equipamento original pode dar origem a um desempenho inadequado e comprometer a segurança.

NOME DA PEÇA	NÚMERO DO MODELO
Canhão de espuma premium	AFC2000E
Bocal do turbo	ANZ2000E-T
Bocal de 15°	ANZ2015E
Bocal de 25°	ANZ2025E
Bocal de 40°	ANZ2040E
Bocal de enxaguamento	ANZ2000E-R

LISTA DE PEÇAS (IMAGEM A1)

DESCRIÇÃO

CONHEÇA A SUA MÁQUINA DE LAVAGEM DE PRESSÃO (Imagem A1)

1. Pega telescópica
2. Botão de bloqueio da pega
3. Suporte superior
4. Roda (x2)
5. Suporte inferior
6. Porta de entrada da água
7. Porta de saída da água
8. Botão da velocidade
9. Indicador da velocidade
10. Botão da alimentação
11. Compartimento da bateria
12. Armazenamento dos bocais
13. Cobertura do compartimento da bateria
14. Contactos elétricos
15. Mecanismo de ejeção
16. Botão de libertação da bateria
17. Alça do suporte da mangueira
18. Bastão de aço inoxidável
19. Lança de ligação rápida
20. Mangueira de alta pressão
21. Mangueira do sifão
22. Conjunto do acoplador rápido (x2)
23. Canhão de espuma
24. Filtro
25. Agulha de limpeza do bocal
26. Bocal de enxaguamento
27. Bocal de 40°

28. Bocal de 25°
29. Bocal de 15°
30. Bocal do turbo
31. Pistola de pressão curta
32. Tampa do compartimento da bateria
33. Manómetro do combustível com 5 LEDs
34. Indicador da velocidade
35. Botão da velocidade
36. Pega da pistola
37. Gatilho
38. Botão de desbloqueio

MONTAGEM

INSTALAR O CONJUNTO DO SUPORTE (Imagem B)

B-1	Suporte superior	B-2	Suporte inferior
B-3	Parafusos		

LIGAR A MANGUEIRA DE ALTA PRESSÃO (Imagem C - Imagem D)

Pode ligar a mangueira de alta pressão através de uma das seguintes formas:

- Ligue a mangueira de alta pressão na porta de saída da água e a pistola diretamente usando conectores roscados (Imagem C1 - Imagem C2).
- Ligue a mangueira de alta pressão na porta de saída da água e a pistola com dois conjuntos de acopladores rápidos para uma instalação/remoção fácil (Imagem D1 - Imagem D2).

NOTA: Os conjuntos de acopladores rápidos vêm instalados de fábrica na porta de saída da água, mangueira de alta pressão e pistola.

LIGAR A LANÇA E BASTÃO (Imagem E1 - Imagem E2)

Para desligar, desenrosque o bastão da lança e retire-o. Desaperte o manípulo na lança e retire o anel exterior do acoplador rápido da pistola para retirar a lança.

⚠ **AVISO:** Segure sempre a pistola com uma mão e a lança com a outra mão quando retirar a lança da pistola. Podem ocorrer ferimentos se a lança cair.

LIGAR UM BOCAL (Imagem F1 / Imagem F2)

NOTA: Os bocais não podem ser ligados à lança.

- Selecione o bocal de 15°, de 25°, de 40° ou o bocal do turbo para instalar no bastão (Imagem F1).

F1-1	Bocal de 15°	F1-2	Bocal de 25°
F1-3	Bocal de 40°	F1-4	Bocal do turbo

- O bocal de enxaguamento é ligado diretamente na lança (Imagem F2).

F2-1	Bocal de enxaguamento

⚠ **AVISO:** Segure sempre a pistola com uma mão e o bocal com a outra mão quando retirar o bocal da pistola. Podem ocorrer ferimentos se o bocal sair.

Use a tabela apresentada abaixo para selecionar o bocal correto para o trabalho.

Seleção do bocal	Aplicações
Bocal de 15° amarelo	Limpeza de pequenas superfícies de metal, betão ou madeira.
Bocal de 25° verde	Limpeza de grandes superfícies de metal, betão ou madeira.
Bocal de 40° branco	Limpeza de vastas superfícies de metal, betão, madeira ou vinil.
Bocal de enxaguamento cinzento	Lavagem de veículos. Lavagem do detergente do metal, betão, madeira ou vinil.
Bocal do turbo	Apenas limpeza de superfícies duras. Para evitar danos na superfície, não use em carros nem em superfícies de madeira.

LIGAR O CANHÃO DE ESPUMA (Imagem G)

O canhão de espuma é ligado diretamente na pistola.

Para desligar, puxe o anel exterior para fora do acoplador rápido e depois puxe o canhão de espuma.

LIGAR A MANGUEIRA DO SIFÃO (Imagem H1 - H2)

Quando usar um balde de água (não fornecido) como fonte de água, ligue a máquina de lavagem de pressão à mangueira do sifão.

NOTA: Encha o balde de modo a que o filtro imergido não fique a boiar na superfície.

LIGAR A UMA MANGUEIRA DE JARDIM (NÃO FORNECIDA)

Quando usar uma torneira de água (não fornecida) como fonte de água, ligue a máquina de lavagem de pressão à mangueira de jardim (não fornecida).

FUNCIONAMENTO

PT

APLICAÇÃO

Pode utilizar este produto com os intuitos listados abaixo:

- Lavagem de automóveis, paredes, pisos, etc.

FIXAR/RETIRAR A BATERIA

Utilize apenas com as baterias e carregadores da EGO listados na Imagem A2.

Consulte os manuais da bateria e do carregador para obter mais detalhes.

Carregue por completo antes da primeira utilização.

NOTA: Usar uma bateria não lhe permite obter a velocidade TURBO. Para melhores desempenhos, recomendamos fortemente a utilização de duas baterias de 5.0Ah ou mais Ah.

1. Levante a frente da tampa do compartimento da bateria.
2. **Para fixar**, alinhe as abas da bateria com as ranhuras de fixação e empurre a bateria para baixo até ouvir um "clique". Fixe a outra bateria (Imagem I1).
3. **Para libertar**, prima o botão de libertação da bateria e puxe a bateria para fora (Imagem I2).

I2-1	Botão de libertação da bateria

4. Feche a tampa do compartimento da bateria.

LIGAR/DESLIGAR A MÁQUINA DE LAVAGEM DE PRESSÃO (Imagem J)

Para ligar a máquina de lavagem de pressão

AVISO: Não ligue a máquina de lavagem de pressão sem o abastecimento de água ligado. Isso pode danificar os vedantes de alta pressão e diminuir o tempo de vida da bomba.

1. Certifique-se de que a mangueira do sifão, mangueira de alta pressão, pistola e bocal estão ligados corretamente.
2. Ligue a lança, bastão, canhão de espuma e filtro de acordo com as suas necessidades.
3. Selecione um dos abastecimentos de água apresentados abaixo:
   - Quando usar uma mangueira de jardim (não fornecida), ligue a máquina de lavagem de pressão na mangueira de jardim e depois abra a torneira de água.
   - Quando usar um balde de água, ligue o filtro na mangueira do sifão e coloque o filtro dentro de água e a junta do acoplador rápido completamente dentro do balde de água.
4. Instale a bateria.
5. Prima o botão de ligar para ligar a máquina de lavagem de pressão. A máquina funciona sempre a alta velocidade após cada ligação.

NOTA: Quando a máquina de lavagem de pressão for ligada, mas não efetuar mais nenhuma ação, a máquina desliga-se automaticamente passados 5 minutos de inatividade. Durante os primeiros minutos de inatividade, o indicador da velocidade na máquina de lavagem de pressão pisca três luzes verdes, o que indica que não há água a entrar na mangueira do sifão.

6. Segure a pistola com ambas as mãos, prima o lado desbloqueado do botão de desbloquear e pressione o gatilho até produzir um fluxo de água estável.

NOTA: Se a lança estiver ligada, segure a pistola com uma mão e a lança com a outra mão.

7. Comece a lavar com pressão.

NOTA: Pode levar algum tempo até a água ir da fonte até ao bocal e criar uma pulverização estável. Para obter rapidamente um fluxo de água estável, poderá querer:

a. Retirar o bocal.

b. Pressionar o gatilho e esperar que um jato estável de água comece a sair do bastão.

c. Libertar o gatilho e voltar a instalar o bocal.

Para desligar a máquina de lavagem de pressão

1. Quando terminar a lavagem, liberte o gatilho e prima o botão de desbloqueio para a posição de bloqueado.
2. Prima o botão da alimentação para desligar a máquina de lavagem de pressão.
3. Feche a torneira de água ou retire a mangueira do sifão do balde de água.
4. Prima o botão de desbloqueio da pistola para a posição de desbloqueio e pressione o gatilho para retirar a água das mangueiras.

AVISO: A pistola, mangueiras, bastões, bocais ou canhão de espuma não podem ser retirados enquanto houver água nas mangueiras.

5. Desligue e retire a pistola, mangueiras, bastões, bocais ou canhão de espuma.
6. Prima o botão da alimentação para ligar a máquina de lavagem de pressão para retirar a água que se encontre no interior.
7. Prima de novo o botão da alimentação para desligar

a máquina de lavagem de pressão.

8. Retire as baterias.

TELECOMANDO

A pistola pode ser emparelhada à máquina de lavagem de pressão para funcionar como telecomando.

Emparelhamento da pistola de pressão curta (Imagem K)

1. Insira as baterias e ligue a máquina de lavagem de alta pressão.
2. Mantenha premido o botão da velocidade na máquina de lavagem de alta pressão até que três luzes verdes comecem a piscar.

NOTA: Elas permanecem a piscar durante cerca de 20 segundos. A pistola pode ser emparelhada apenas durante este tempo. Também pode premir o botão da velocidade na máquina de lavagem para sair do modo de emparelhamento a qualquer altura.

3. Mantenha premido o botão da velocidade da pistola até que as três luzes verdes comecem a piscar, o que significa que o processo de emparelhamento foi iniciado.

NOTA: O piscar a indicar o processo de emparelhamento dura cerca de 10 segundos. Também pode premir o botão da velocidade na pistola para sair do processo de emparelhamento a qualquer altura.

4. Os indicadores da velocidade na máquina de lavagem e na pistola apresentam três luzes verdes durante 3 segundos para indicar que o emparelhamento foi efetuado com sucesso. Depois, apresentam duas luzes verdes.
5. Se o emparelhamento falhar, os indicadores da velocidade na máquina de lavagem e na pistola piscam três luzes verdes e depois desligam-se.

Utilizar o telecomando

Após terminar o emparelhamento, prima uma vez o botão da velocidade na pistola e o manómetro do combustível com 5 LEDs e indicador da velocidade acendem. Prima de novo o botão da velocidade para alterar a velocidade.

NOTA:

- O manómetro do combustível com 5 LEDs e o indicador da velocidade desligam-se quando não houver mais ações no botão da velocidade da pistola no espaço de 10 segundos.
- O manómetro do combustível com 5 LEDs indica o nível de carga da bateria. Quando tiver duas baterias instaladas, este indica o nível da bateria com mais carga.
- O indicador da velocidade na pistola está sempre sincronizado com o indicador da velocidade na máquina de lavagem de pressão.

PT

SELEÇÃO DA VELOCIDADE

- A velocidade da máquina de lavagem de pressão pode ser ajustada através do botão da velocidade na máquina de lavagem de pressão ou na pistola emparelhada.
- A velocidade da máquina de lavagem de pressão pode ser ajustada quando a máquina for ligada ou durante a pulverização.
- Sempre que premir o botão da velocidade, a velocidade alterna entre o nível elevado, o nível TURBO e o nível baixo. O indicador da velocidade apresenta uma luz verde, duas luzes verdes ou três luzes verdes para indicar que a máquina de lavagem de pressão está a funcionar a baixa velocidade, alta velocidade ou TURBO, respetivamente.

NOTA: Quando tiver apenas uma bateria inserida, a velocidade TURBO não pode ser atingida, e sempre que o botão da velocidade for pressionado, a velocidade alterna entre nível elevado e nível baixo.

NOTA: Se a máquina de lavagem de pressão continuar a funcionar à velocidade TURBO, o tempo de funcionamento por carga pode ser afetado.

LAVAGEM COM DETERGENTE

⚠ **AVISO:** Use apenas detergentes criados especificamente para serem usados com máquinas de lavagem de pressão. Siga as instruções de utilização, eliminação e segurança indicadas pelo fabricante do detergente.

1. Rode a garrafa do canhão de espuma no sentido inverso ao dos ponteiros do relógio e retire-a (Imagem L1).
2. Verta detergente para a garrafa.

AVISO: A temperatura do detergente não pode exceder os 60 °C.

3. Volte a colocar o canhão de espuma e ligue-o ao acoplador rápido da pistola.
4. Rode o manípulo do detergente para ajustar a quantidade de detergente adicionada ao fluxo de água de acordo com as suas necessidades (Imagem L2).

MANUTENÇÃO

⚠ **AVISO:** Para evitar ferimentos sérios, retire a bateria do produto antes da reparação, limpeza, mudança de acessórios ou remoção de material da unidade.

PT

MANUTENÇÃO GERAL

Evite usar solventes quando limpar peças de plástico. Grande parte dos plásticos é suscetível a danos devido a vários tipos de solventes comerciais. Utilize panos limpos para retirar a sujidade, pó, óleo, gordura, etc.

⚠ **AVISO:** Nunca permita que o líquido dos travões, gasolina, produtos à base de petróleo, óleos penetrantes, etc., entrem em contacto com as peças de plástico. Os químicos podem danificar, enfraquecer ou destruir o plástico o que pode dar origem a ferimentos sérios.

⚠ **AVISO:** Para reduzir o risco de fogo, ferimentos e danos no produto devido a um curto-circuito, nunca coloque a máquina, bateria ou carregador dentro de líquidos, nem permita que um líquido entre no produto. Líquidos corrosivos ou condutores, como água do mar, alguns químicos industriais e lixívia ou produtos com lixívia podem causar um curto-circuito.

SUBSTITUIÇÃO DA PILHA DO TIPO BOTÃO (Imagem M1)

⚠ **AVISO:** Mantenha fora do alcance das crianças. Engolir a pilha pode dar origem a queimaduras químicas, perfuração do tecido suave e morte. Podem ocorrer queimaduras sérias no espaço de 2 horas após a ingestão. Consulte imediatamente um médico.

AVISO: Nunca pressione a pilha diretamente para o compartimento (Imagem M2). Caso contrário, os dois clipes podem ficar danificados, causando uma falha do telecomando da pistola.

M2-1	Clipes

NOTA: Repare a pistola com a máquina de lavagem de pressão após substituir a pilha do tipo botão, seguindo as instruções na secção "**Emparelhamento da pistola de pressão curta**".

LIMPEZA DOS FILTROS

- Desenrosque e retire o manípulo da porta de entrada da água e retire a rede de metal da porta de entrada da água. Passe a rede de metal por água ou substitua-a, se necessário (Imagem N1).

N1-1	Rede de metal

- Retire o filtro da mangueira do sifão, desenrosque o filtro e passe bem por água (Imagem N2).

LIMPEZA DOS BOCAIS (Imagem O)

Quando os orifícios dos bocais estiverem bloqueados, pode usar a agulha de limpeza do bocal fornecida para passar pelos orifícios e eliminar o bloqueio.

TRANSPORTAR A MÁQUINA DE LAVAGEM DE PRESSÃO (Imagem P)

Prima o botão de bloqueio da pega e puxe a pega telescópica para fora até ao primeiro nível, até ouvir um clique. Se desejar, pode premir o botão de bloqueio da pega e puxar a pega telescópica para fora até ao segundo nível.

ARMAZENAR A MÁQUINA DE LAVAGEM DE PRESSÃO

1. Desligue a máquina de lavagem de pressão, liberte a pressão, esvazie a água e retire a bateria da máquina de lavagem de pressão seguindo as instruções na secção "**Para desligar a máquina de lavagem de pressão**".
2. Guarde os bocais na área de armazenamento dos bocais da máquina de lavagem de pressão (Imagem Q1).
3. Enrole a mangueira de alta pressão e guarde-a atrás da pega telescópica (Imagem Q2).
4. Guarde a pistola e o conjunto da lança e bastão nos suportes, ou desligue a pistola e guarde-a nos suportes superiores (Imagem Q3).
5. Limpe bem a máquina de lavagem de pressão antes de a guardar.
6. Guarde a máquina de lavagem de pressão num local seco, bem ventilado, trancado ou elevado, fora do alcance das crianças. Não guarde a máquina de lavagem de pressão em cima ou perto de fertilizantes, gasolina ou outros químicos.

Proteja o ambiente

Não elimine equipamento elétrico, bateria gasta nem carregador juntamente com o lixo doméstico comum! Leve este produto a um centro de reciclagem autorizado para que possa haver uma separação das peças. As ferramentas elétricas têm de ser devolvidas em instalações de reciclagem ambientalmente compatíveis.

RESOLUÇÃO DE PROBLEMAS

PROBLEMA	CAUSA	SOLUÇÃO
A máquina de lavagem de pressão não liga.	■ A carga da bateria está baixa. ■ A bateria não foi instalada corretamente.	■ Carregue a bateria. ■ Faça deslizar a bateria para o compartimento da bateria até encaixar na respetiva posição.
A velocidade TURBO não pode ser ativada.	■ Está a usar apenas uma bateria com a máquina.	■ Use duas baterias de 5.0Ah ou mais.
A bomba da máquina de lavagem de pressão pára de funcionar e o indicador da velocidade na máquina pisca três luzes verdes.	■ A máquina de lavagem de pressão ou as baterias estão sobreaquecidas. ■ O bocal está bloqueado. ■ Não flui água pela mangueira do sifão. ■ A carga da bateria está baixa. ■ Outros problemas elétricos.	■ Espere que a máquina de lavagem de pressão ou as baterias voltem à temperatura de funcionamento e reinicie a máquina. ■ Use a agulha de limpeza do bocal para passar pelos orifícios. ■ Verifique e certifique-se de que passa água corretamente pela mangueira do sifão. ■ Carregue a bateria. ■ Contacte o serviço de apoio ao cliente da EGO.
O fluxo de água é muito fraco durante a pulverização.	■ O filtro está parcialmente bloqueado. ■ A rede de metal na porta de entrada da água está parcialmente bloqueada. ■ O filtro e a junta do acoplador rápido da mangueira do sifão não estão completamente dentro de água. ■ A mangueira do sifão está dobrada. ■ A água está suja. ■ A mangueira de alta pressão está bloqueada.	■ Limpe o filtro. ■ Retire e limpe a rede de metal. ■ Coloque o filtro e a junta do acoplador rápido completamente dentro de água. ■ Desdobre ou substitua a mangueira do sifão. ■ Use apenas água limpa. ■ Retire o bocal e inicie a pulverização de água a partir da mangueira para eliminar o bloqueio da mangueira.

PROBLEMA	CAUSA	SOLUÇÃO
Não há qualquer pulverização de água.	■ Não há um abastecimento de água.	■ Verifique e certifique-se de que a máquina de lavagem de pressão está ligada corretamente ao abastecimento de água.
	■ O filtro está completamente bloqueado.	■ Limpe o filtro.
	■ A rede de metal na porta de entrada da água está completamente bloqueada.	■ Retire e limpe a rede de metal.
	■ O bocal está bloqueado.	■ Use a agulha de limpeza do bocal para passar pelos orifícios.
	■ A bomba, mangueira e outros componentes estão congelados.	■ Espere até que descongelem.
O fluxo de água não está estável.	■ Flui ar para dentro da máquina de lavagem de pressão.	■ Verifique e certifique-se de que a mangueira do sifão está ligada corretamente.
	■ Os vedantes da bomba estão gastos.	■ Contacte o serviço de apoio ao cliente da EGO.
A pulverização de água começa ou pára automaticamente.	■ A mangueira de alta pressão está danificada.	■ Substitua por uma mangueira nova.
	■ Há fugas de água da pistola.	■ Contacte o serviço de apoio ao cliente da EGO.
	■ Os vedantes da bomba ou vedantes da mangueira estão gastos.	■ Contacte o serviço de apoio ao cliente da EGO.
A pistola não controla a máquina de lavagem de pressão.	■ A posição da pistola está para além do alcance de ligação sem fios.	■ Aproxime a pistola da máquina de lavagem de pressão.
	■ A pilha do tipo botão está gasta.	■ Substitua por uma nova pilha do tipo botão.
	■ A pistola não foi emparelhada corretamente.	■ Complete o emparelhamento seguindo as instruções na secção "**Emparelhamento da pistola de pressão curta**".
	■ A pilha do tipo botão não foi instalada corretamente.	■ Instale a pilha do tipo botão seguindo as instruções na secção "**Substituição da pilha do tipo botão**".

GARANTIA

POLÍTICA DE GARANTIA EGO

Visite o website **egopowerplus.eu** para os termos e condições completos da política de garantia da EGO.

LEGGERE TUTTE LE ISTRUZIONI!

LEGGERE IL MANUALE DI ISTRUZIONI

⚠ **AVVERTENZA!** Per garantire sicurezza e affidabilità, tutte le operazioni di riparazione e sostituzione devono essere effettuate da un tecnico qualificato.

IT

SIMBOLI DI SICUREZZA

Lo scopo dei simboli di sicurezza è attirare l'attenzione dell'operatore su possibili pericoli. I simboli di sicurezza e le relative spiegazioni richiedono la massima attenzione e comprensione da parte dell'operatore. Le avvertenze espresse dai simboli, da sole, non eliminano tutti i rischi. Le istruzioni e le avvertenze non sostituiscono le adeguate misure di prevenzione contro gli incidenti.

⚠ **AVVERTENZA!** Accertarsi di aver letto attentamente tutte le istruzioni di sicurezza nel presente manuale, inclusi tutti i simboli degli avvisi di sicurezza come "**PERICOLO**", "**AVVERTENZA**" e "**ATTENZIONE**" prima di usare l'apparecchio. Il mancato rispetto di tutte le istruzioni elencate di seguito comporta il rischio di scossa elettrica, incendio e/o lesioni gravi.

⚠ **AVVERTENZA!** Rischio di incendio e ustioni. Non disassemblare, scaldare a temperature superiori a 100 °C o bruciare. Conservare la batteria fuori dalla portata dei bambini e nella confezione originale finché non è pronta all'uso. Smaltire immediatamente le batterie usate conformemente alle normative locali relative a riciclaggio e smaltimento.

AVVERTENZE DI SICUREZZA

Questa pagina illustra e descrive i simboli di sicurezza che possono essere presenti sull'apparecchio. Leggere, comprendere e seguire tutte le istruzioni sull'apparecchio prima di tentare di assemblarlo e ripararlo.

Avvertenza di sicurezza

Per ridurre il rischio di infortuni, leggere il manuale di istruzioni.

Non spruzzare mai verso la propria persona, gli altri, animali, fonti di alimentazione o l'unità stessa.

Questo apparecchio è conforme alle direttive europee applicabili.

Non collegarlo alla rete di acqua potabile.

Conforme ai requisiti del Regno Unito

I prodotti elettrici non devono essere smaltiti insieme ai rifiuti domestici. Portarli presso un centro di riciclaggio autorizzato.

Pressione dell'acqua

Portata

Temperatura di esercizio

Corrente continua

kg Chilogrammo

V Tensione

MPa Megapascal

°C Grado Celsius

L/min Litri al minuto

IPX5 Protezione dai getti d'acqua

IT

⚠ **AVVERTENZA!** Leggere e comprendere tutte le istruzioni prima di utilizzare l'apparecchio. Il mancato rispetto di tutte le istruzioni elencate di seguito comporta il rischio di scossa elettrica, incendio e/o lesioni gravi.

⚠ **AVVERTENZA!** Durante l'uso di idropulitrici ad alta pressione si possono formare aerosol. L'inalazione di aerosol può essere pericolosa per la salute.

⚠ **AVVERTENZA!** I getti ad alta pressione possono essere pericolosi se usati impropriamente. Il getto non deve essere diretto verso persone, apparecchiature elettriche sotto tensione o l'apparecchio stesso.

⚠ **AVVERTENZA!** Non utilizzare l'apparecchio in prossimità di persone a meno che non indossino indumenti protettivi.

⚠ **AVVERTENZA!** Non dirigere il getto contro sé stessi o gli altri per pulire vestiti o calzature.

⚠ **AVVERTENZA!** Rischio di esplosione: non spruzzare liquidi infiammabili.

⚠ **AVVERTENZA!** Le idropulitrici ad alta pressione non devono essere utilizzate da bambini o da personale non addestrato.

⚠ **AVVERTENZA!** I tubi flessibili, i raccordi e gli innesti ad alta pressione sono importanti per la sicurezza dell'apparecchio.

⚠ **AVVERTENZA!** L'acqua che è fluita attraverso i dispositivi di prevenzione del riflusso è considerata non potabile.

⚠ **AVVERTENZA!** Non utilizzare l'apparecchio se dei suoi componenti importanti sono danneggiati, come ad esempio dispositivi di sicurezza, tubi ad alta pressione, pistola corta a pressione.

⚠ **AVVERTENZA!** A seconda dell'applicazione, è possibile utilizzare ugelli schermati per la pulizia ad alta pressione, che ridurranno drasticamente l'emissione di aerosol idrici. Tuttavia, non tutte le applicazioni consentono l'uso di tale dispositivo. Se gli ugelli schermati non sono applicabili per la protezione dagli aerosol, può essere necessaria una maschera respiratoria di classe FFP 2 o equivalente, a seconda dell'ambiente di pulizia.

- Questo apparecchio non deve essere usato da bambini e persone con ridotte capacità fisiche, sensoriali o mentali o prive di esperienza o conoscenza. Supervisionare i bambini per assicurarsi che non giochino con l'apparecchio.
- Come fermare il prodotto ed aumentare rapidamente la pressione. Familiarizzare bene con i comandi.
- Prevenire l'avvio accidentale. Assicurarsi che l'interruttore sia in posizione di spegnimento prima di sollevare, trasportare o collegare l'utensile alla presa di corrente e/o alla batteria. Per ridurre il rischio di incidenti, non trasportare l'apparecchio tenendo le dita sull'interruttore e non collegarlo alla presa di corrente se l'interruttore è in posizione di accensione.
- Prestare sempre attenzione al pericolo della forza di reazione e della coppia improvvisa sul gruppo di irrorazione quando si utilizza la pistola.
- Non esporre l'apparecchio o la batteria a temperature eccessive.
- Prestare attenzione al rischio che i terminali dell'apparecchio a batteria o della batteria vengano cortocircuitati da oggetti metallici.
- Rimuovere le batterie ricaricabili dall'apparecchio prima di ricaricarle.
- Non si devono mescolare diversi tipi di batterie o batterie nuove e usate.
- Rimuovere le batterie scariche dall'apparecchio e smaltirle in modo sicuro.
- In previsione di un lungo periodo di inutilizzo dell'apparecchio, rimuovere le batterie.
- Non utilizzare batterie non ricaricabili al posto delle batterie ricaricabili.
- Non utilizzare batterie modificate o danneggiate.
- **Utilizzare solo con le batterie e i caricabatterie specificati.**

Conservare queste istruzioni. Consultarle frequentemente e usarle per istruire coloro che possono usare l'apparecchio. Se si presta l'apparecchio ad altre persone, allegare anche queste istruzioni per evitare l'uso errato dell'apparecchio e il rischio di infortuni.

SPECIFICHE TECNICHE

Tensione	56 V ⎓
Pressione nominale massima	135 bar
Portata nominale massima (con lancia a connessione rapida e bacchetta in acciaio inossidabile collegata)	6,5 L/min
Flusso nominale massimo (con solo pistola a pressione corta collegata)	9,5 L/min
Pressione massima limitata della pistola	250 bar
Portata massima limitata della pistola	30 L/min
Peso (senza gruppo batteria)	16,8 kg
Temperatura di funzionamento raccomandata	Da 5°C a 40°C
Temperatura di conservazione raccomandata	Da - 20°C a 70°C
Livello di potenza sonora misurato L_{WA}	84 dB (A) K = 1,8 dB (A)
Livello di pressione sonora a livello dell'orecchio dell'operatore L_{PA}	72 dB (A) K = 3 dB (A)
Livello di potenza sonora garantito L_{WA} (misurato conformemente a 2000/14/EC)	86 dB (A)
Vibrazioni a_h	3,6 m/s^2 K=0,9 m/s^2

- Il valore totale di emissione delle vibrazioni dichiarato è stato misurato con un metodo di valutazione standard e può essere utilizzato per confrontare l'apparecchio con altri prodotti analoghi.
- Il valore totale di emissione delle vibrazioni dichiarato può essere utilizzato anche per una valutazione preliminare dei livelli di esposizione.

NOTA: Il valore di emissione delle vibrazioni durante l'uso effettivo dell'apparecchio può variare rispetto al valore totale dichiarato in base alla modalità di utilizzo dell'apparecchio. Per proteggersi, l'operatore deve indossare guanti e dispositivi di protezione per le orecchie in base alle condizioni di utilizzo effettive.

ACCESSORI RACCOMANDATI

⚠ **AVVERTENZA!** Utilizzare solo gli accessori elencati di seguito. L'uso di accessori che non soddisfano le specifiche dell'apparecchiatura originale può comportare prestazioni inadeguate e compromettere la sicurezza.

NOME PARTE	NUMERO MODELLO
Schiumogeno Premium	AFC2000E
Ugello turbo	ANZ2000E-T
Ugello 15°	ANZ2015E
Ugello 25°	ANZ2025E
Ugello 40°	ANZ2040E
Ugello di risciacquo	ANZ2000E-R

IT

CONTENUTO DELL'IMBALLAGGIO (FIG. A1)

DESCRIZIONE

COMPONENTI DELL'IDROPULITRICE (Fig. A1)

1. Impugnatura telescopica
2. Pulsante di bloccaggio dell'impugnatura
3. Staffa di supporto superiore
4. Ruota (x2)
5. Staffa di supporto inferiore
6. Porta di ingresso dell'acqua
7. Porta di uscita dell'acqua
8. Pulsante della velocità
9. Indicatore della velocità
10. Pulsante di accensione
11. Scomparto per batterie
12. Stoccaggio degli ugelli
13. Coperchio del vano batteria
14. Contatti elettrici
15. Meccanismo di espulsione
16. Pulsante di rilascio della batteria
17. Cinghia porta tubo
18. Bacchetta in acciaio inossidabile
19. Lancia a connessione rapida
20. Tubo ad alta pressione
21. Tubo a sifone
22. Set attacco rapido (2)
23. Spruzzatore di schiuma
24. Filtro
25. Ago per la pulizia degli ugelli
26. Ugello di risciacquo
27. Ugello 40°
28. Ugello 25°
29. Ugello 15°
30. Ugello TURBO

31. Pistola corta a pressione
32. Coperchio della batteria
33. Indicatore livello autonomia a 5 LED
34. Indicatore della velocità
35. Pulsante della velocità
36. Impugnatura della pistola
37. Leva
38. Pulsante di sbloccaggio

IT

ASSEMBLAGGIO

INSTALLAZIONE DEL GRUPPO STAFFA DI SUPPORTO (Fig. B)

B-1	Staffa di supporto superiore	B-2	Staffa di supporto inferiore
B-3	Viti		

COLLEGAMENTO DEL TUBO AD ALTA PRESSIONE (Fig. C — Fig. D)

È possibile collegare il tubo ad alta pressione in uno dei seguenti modi:

- Collegare il tubo ad alta pressione alla porta di uscita dell'acqua e alla pistola utilizzando direttamente connettori filettati (Fig. C1 – Fig. C2);
- Collegare il tubo ad alta pressione alla porta di uscita dell'acqua e alla pistola utilizzando due set di attacchi rapidi per facilitare l'installazione/rimozione (Fig. D1 – Fig. D2).

NOTA: I set di attacchi rapidi sono stati installati in fabbrica sulla presa di uscita dell'acqua, sul tubo ad alta pressione e sulla pistola.

COLLEGAMENTO DELLA LANCIA E DELLA BACCHETTA (Fig. E1 — Fig. E2)

Per disconnetterla, avvitare la bacchetta dalla lancia e poi estraila; allentare la manopola sulla lancia e poi tirare indietro l'anello esterno dell'attacco rapido della pistola per estrarre la lancia.

⚠ **AVVERTENZA!** Quando si scollega la lancia dalla pistola, tenere sempre la pistola con una mano e la lancia con l'altra. In caso di caduta della lancia possono verificarsi lesioni personali.

COLLEGAMENTO DI UN UGELLO (Fig. F1 / Fig. F2)

NOTA: Gli ugelli non possono essere collegati alla lancia.

- Scegliere l'ugello da 15°, l'ugello da 25°, l'ugello da 40° o l'ugello Turbo da installare sulla bacchetta (Fig. F1).

F1-1	Ugello 15°	F1-2	Ugello 25°
F1-3	Ugello 40°	F1-4	Ugello TURBO

- L'ugello di risciacquo è collegato direttamente alla pistola (Fig. F2).

F2-1	Ugello di risciacquo

⚠ **AVVERTENZA!** Quando si scollega l'ugello dalla pistola, tenere sempre la pistola con una mano e l'ugello con l'altra. Se l'ugello fuoriesce, possono verificarsi lesioni personali.

Usare la tabella seguente per scegliere l'ugello giusto per il lavoro da svolgere.

Selezione degli ugelli	Applicazione
Ugello giallo 15°	Per pulire piccole superfici in metallo, cemento o legno.
Ugello verde a 25°	Per pulire superfici più grandi in metallo, cemento o legno.
Ugello bianco a 40°	Per pulire ampie superfici in metallo, cemento, legno o vinile.
Ugello di risciacquo grigio	Per risciacquare i veicoli. Risciacquare il detergente da metallo, cemento, legno o vinile.
Ugello turbo	Per pulire solo le superfici dure. Per evitare danni alla superficie, non utilizzare su auto e superfici in legno.

COLLEGAMENTO DEL CANNONE A SCHIUMA (Fig. G)

Il cannone a schiuma è collegato direttamente alla pistola.

Per disconnetterti, tirare indietro l'anello esterno dell'attacco rapido, quindi estrarre il cannone a schiuma.

COLLEGAMENTO DEL TUBO DEL SIFONE (Fig. H1 — Fig. H2)

Se si utilizza un secchio d'acqua (non fornito) come fonte d'acqua, collegare l'idropulitrice al tubo del sifone.

NOTA: Riempire il secchio in modo che, una volta immerso, il filtro non galleggi in superficie.

COLLEGAMENTO A UN TUBO DA GIARDINO (NON FORNITO)

Se si utilizza il rubinetto dell'acqua (non fornito) come fonte d'acqua, collegare l'idropulitrice a un tubo da giardino (non fornito).

UTILIZZO

DESTINAZIONE D'USO

Questo apparecchio può essere usato per gli scopi elencati di seguito.

- Pulizia dello sporco su automobili, pareti, pavimenti, ecc.

INSTALLAZIONE/RIMOZIONE DEL GRUPPO BATTERIA

Usare l'apparecchio esclusivamente con i gruppi batteria e caricabatteria EGO elencati in Fig. A2.

Consultare il manuale dei gruppi batteria e del caricabatteria per le istruzioni dettagliate.

Ricaricare completamente la batteria prima del primo utilizzo.

NOTA: L'uso di una batteria non consentirà di raggiungere la velocità TURBO. Per prestazioni ottimali, consigliamo vivamente l'uso di due batterie da 5,0 Ah o più Ah.

1. Aprire il coperchio del vano batteria sollevando la parte anteriore del coperchio.
2. **Per effettuare il collegamento:** allineare le parti sporgenti sul gruppo batteria con le scanalature di assemblaggio e premere il gruppo batteria fino a udire un "clic". Installare gli altri gruppi batteria (Fig. I1).
3. **Per scollegare:** premere il pulsante di rilascio della batteria ed estrarre il gruppo batteria (Fig. I2).

I2-1	Pulsante di rilascio della batteria

4. Chiudere il coperchio del vano batteria.

AVVIAMENTO/ARRESTO DELL'IDROPULITRICE (Fig. J)

Per avviare l'idropulitrice

NOTA: Non avviare l'idropulitrice senza l'alimentazione idrica collegata e accesa. Ciò potrebbe danneggiare le guarnizioni ad alta pressione e ridurre la durata della pompa.

1. Assicurarsi che il tubo del sifone, il tubo ad alta pressione, la pistola e l'ugello siano collegati correttamente.
2. Collegare lancia, bacchetta, cannone a schiuma, filtra in base alle proprie esigenze.
3. Scegliere uno dei seguenti modi di approvvigionamento idrico:
   - Se si usa un tubo da giardino (non fornito), collegare l'idropulitrice al tubo da giardino e poi aprire il rubinetto dell'acqua.
   - Se si utilizza un secchio d'acqua, collegare il filtro al tubo del sifone, quindi immergere completamente il filtro e il giunto di attacco rapido nel secchio d'acqua.
4. Installazione di uno o più gruppi batteria.
5. Premere il pulsante di accensione per accendere l'idropulitrice. L'idropulitrice funzionerà sempre ad alta velocità dopo ogni avvio.

NOTA: Quando l'idropulitrice è accesa ma senza ulteriori azioni, si spegne automaticamente dopo 5 minuti di standby. Durante i primi minuti di standby, l'indicatore di velocità sull'idropulitrice emetterà tre lampeggi verdi, che indicano che non scorre acqua nel tubo del sifone.

6. Tenere la pistola con entrambe le mani, premere il lato di sblocco del pulsante di blocco e poi premere il grilletto fino a produrre un flusso d'acqua costante.

NOTA: Se la lancia è collegata, impugnare la pistola con una mano e la lancia con l'altra.

7. Inizio del lavaggio a spruzzo.

NOTA: Potrebbe essere necessario del tempo prima che l'acqua esca dalla fonte e fuoriesca dall'ugello sotto forma di spruzzo costante. Per ottenere rapidamente un flusso d'acqua costante, bisogna fare quanto segue.

a. Rimuovere l'ugello.
b. Premere il grilletto e attendere che dalla bacchetta inizi ad uscire un flusso d'acqua costante.
c. Rilasciare il grilletto e reinstallare l'ugello.

Per arrestare l'idropulitrice

1. Una volta completato il lavaggio, rilasciare il grilletto e premere il pulsante di blocco per bloccare la posizione.
2. Premere il pulsante di accensione per spegnere l'idropulitrice.
3. Chiudere il rubinetto dell'acqua o rimuovere il tubo del sifone dal secchio dell'acqua.

4. Premere il pulsante di blocco della pistola fino alla posizione di sblocco e premere il grilletto per svuotare l'acqua dai tubi.

NOTA: La pistola, i tubi, le bacchette, gli ugelli o il cannone a schiuma non devono essere scollegati finché l'acqua rimane nei tubi.

5. Scollegare e rimuovere la pistola, i tubi, le bacchette, gli ugelli o il cannone a schiuma.
6. Premere il pulsante di accensione per accendere l'idropulitrice per scaricare l'acqua nell'idropulitrice.
7. Premere nuovamente il pulsante di accensione per spegnere l'idropulitrice.
8. Rimuovere i gruppi batteria.

TELECOMANDO

La pistola può essere abbinata all'idropulitrice per funzionare come telecomando.

Accoppiamento pistola corta a pressione (Fig. K)

1. Inserire uno o più pacchi batterie e accendere l'idropulitrice ad alta pressione.
2. Premere a lungo il pulsante della velocità sull'idropulitrice ad alta pressione fino a quando le tre luci verdi iniziano a lampeggiare.

NOTA: Il lampeggiamento durerà circa 20 s, quindi la pistola può essere accoppiata solo durante questo periodo. È anche possibile premere brevemente il pulsante di velocità sull'idropulitrice per uscire dalla modalità di associazione in qualsiasi momento.

3. Tenere premuto il pulsante della velocità sulla pistola finché i tre indicatori verdi non iniziano a lampeggiare, a indicare l'avvio del processo di abbinamento.

NOTA: Il lampeggiamento che indica il processo di associazione durerà circa 10 s. È possibile premere brevemente il pulsante di velocità sulla pistola per uscire dal processo di associazione in qualsiasi momento.

4. Gli indicatori di velocità sull'idropulitrice e sulla pistola accenderanno tre luci verdi contemporaneamente per 3 secondi per indicare che l'accoppiamento è avvenuto correttamente, quindi mostreranno due luci verdi.
5. Se l'associazione non è riuscita, gli indicatori di velocità sull'idropulitrice e sulla pistola emetteranno tre luci verdi e poi si spegneranno.

Controllo da remoto

Una volta completato l'accoppiamento, premendo il pulsante della velocità una volta sulla pistola, l'indicatore del livello di carica a 5 LED e l'indicatore di velocità si accenderanno. Premere nuovamente il pulsante della velocità per modificare effettivamente la velocità.

NOTA:

- L'indicatore di livello di carica a 5 LED e l'indicatore di velocità si spengono quando non vi è più alcuna azione sul pulsante della velocità della pistola entro 10 s.
- L'indicatore di livello di carica a 5 LED indica il livello di carica della batteria. Quando sono installate due batterie, indica il livello della batteria con la carica più elevata.
- L'indicatore di velocità sulla pistola è sempre sincronizzato con l'indicatore di velocità sull'idropulitrice.

SELEZIONE DELLA VELOCITÀ

- La velocità dell'idropulitrice può essere regolata tramite il pulsante di velocità sull'idropulitrice o sulla pistola associata.
- La velocità dell'idropulitrice può essere regolata quando l'idropulitrice è accesa o durante la spruzzatura.
- Ogni volta che si preme il pulsante della velocità, la velocità passerà da livello alto, a livello TURBO e livello basso. L'indicatore di velocità visualizza una luce verde, due luci verdi o tre luci verdi per indicare che l'idropulitrice funziona rispettivamente a bassa velocità, alta velocità o TURBO.

NOTA: Quando viene inserita una sola batteria, la velocità TURBO non può essere raggiunta e ogni volta che si preme il pulsante della velocità, la velocità passa da livello alto a livello basso.

NOTA: Se l'idropulitrice continua a funzionare alla velocità TURBO, l'autonomia potrebbe risentirne.

PULIZIA CON DETERGENTE

⚠ **AVVERTENZA!** Utilizzare solo detergenti appositamente realizzati per l'uso con idropulitrici. Rispettare le istruzioni di applicazione, smaltimento e sicurezza del produttore del detergente.

1. Ruotare la bottiglia del cannone a schiuma in senso antiorario e rimuoverla (Fig. L1).
2. Versare il detergente nel flacone.

NOTA: La temperatura del detergente non deve superare i 60 °C.

3. Sostituire il cannone a schiuma e collegarlo all'attacco rapido della pistola.
4. Ruotare la manopola del detergente per regolare la quantità di detergente aggiunta al flusso d'acqua in base alle proprie esigenze (Fig. L2).

MANUTENZIONE

⚠ **AVVERTENZA!** Per evitare lesioni gravi, rimuovere il gruppo batteria dal prodotto prima di pulirlo o ripararlo e prima di sostituire gli accessori o di rimuovere del materiale dall'unità.

MANUTENZIONE GENERALE

Evitare l'uso di solventi durante la pulizia delle parti in plastica. I solventi disponibili in commercio possono danneggiare la maggior parte dei componenti in plastica. Usare un panno pulito per rimuovere sporcizia, polvere, olio, grasso, ecc.

⚠ **AVVERTENZA!** Evitare che sostanze come liquidi per i freni, benzina, prodotti a base di petrolio, ecc. entrino a contatto con le parti in plastica. Le sostanze chimiche possono danneggiare, indebolire o distruggere la plastica, con il rischio di lesioni gravi.

⚠ **AVVERTENZA!** Per ridurre il rischio di incendi, lesioni personali e danni al prodotto dovuti a un cortocircuito, non immergere mai l'apparecchio, la batteria o il caricabatterie in un fluido né consentire al fluido di fluire al loro interno. I fluidi corrosivi o conduttivi, come l'acqua di mare, alcuni prodotti chimici industriali, la candeggina o prodotti contenenti candeggina, ecc., possono causare un cortocircuito.

SOSTITUZIONE DELLA BATTERIA A BOTTONE (Fig. M1)

⚠ **AVVERTENZA!** Tenerli fuori dalla portata dei bambini. La deglutizione può causare ustioni chimiche, perforazione dei tessuti molli e morte. Le ustioni gravi possono verificarsi entro 2 ore dall'ingestione. Rivolgersi immediatamente a un medico.

AVVISO: Non inserire mai la batteria direttamente nel vano (Fig. M2). In caso contrario, le due clip verranno danneggiate, causando il guasto del telecomando della pistola.

M2-1	Clip

NOTA: Riparare la pistola con l'idropulitrice dopo aver sostituito la batteria a bottone seguendo le istruzioni nella sezione "**Accoppiamento della pistola corta a pressione**".

PULIZIA DEI FILTRI

- Svitare e rimuovere la manopola sulla porta di ingresso dell'acqua, quindi estrarre la rete metallica dalla porta di ingresso dell'acqua, sciacquare la rete metallica o sostituirla se necessario (Fig. N1).

N1-1	Rete metallica

- Rimuovere il filtro dal tubo del sifone, avvitare il filtro e risciacquarlo accuratamente (Fig. N2).

IT

PULIZIA DEGLI UGELLI (Fig. O)

Quando i fori degli ugelli sono bloccati, è possibile utilizzare l'ago per la pulizia degli ugelli fornito per passare attraverso i fori e rimuovere l'ostruzione.

TRASPORTO DELL'IDROPULITRICE (Fig. P)

Premere il pulsante di blocco dell'impugnatura, quindi estrarre l'impugnatura telescopica fino al primo livello di lunghezza finché non si sente un «clic». Se lo si desidera, è possibile premere il pulsante di blocco dell'impugnatura, quindi estrarre l'impugnatura telescopica fino al secondo livello di lunghezza.

CONSERVAZIONE DELL'IDROPULITRICE

1. Arrestare l'idropulitrice, rilasciare la pressione, svuotare l'acqua e rimuovere la batteria dall'idropulitrice seguendo le istruzioni nella sezione "**Per spegnere l'idropulitrice**".
2. Conservare gli ugelli nell'area di stoccaggio degli ugelli dell'idropulitrice (Fig. Q1).
3. Arrotolare il tubo ad alta pressione e riporlo dietro l'impugnatura telescopica (Fig. Q2).
4. Riporre la pistola, la lancia e il gruppo bacchetta nelle staffe di supporto o scollegare la pistola e riporla nelle staffe di supporto superiori (Fig. Q3).
5. Pulire accuratamente l'idropulitrice prima di riporla.
6. Conservare l'idropulitrice in un luogo asciutto, ben ventilato, elevato o chiuso a chiave, e fuori dalla portata dei bambini. Non conservare l'idropulitrice sopra o in prossimità di fertilizzanti, benzina o altre sostanze chimiche.

Protezione dell'ambiente

Non smaltire apparecchi elettrici, caricabatteria e batterie insieme ai rifiuti domestici. Portare il prodotto presso un centro di riciclaggio autorizzato affinché venga raccolto separatamente. Gli apparecchi elettrici devono essere portati presso un centro di riciclaggio ecocompatibile.

RISOLUZIONE DEI PROBLEMI

PROBLEMA	CAUSA	SOLUZIONE
L'idropulitrice non si accende.	■ Basso livello di carica della batteria. ■ La batteria non è installata correttamente.	■ Ricaricare il gruppo batteria. ■ Inserire la batteria nel vano batteria finché non scatta in posizione.
La velocità TURBO non può essere attivata.	■ Per il funzionamento dell'idropulitrice viene utilizzata una sola batteria.	■ Utilizzare due batterie da 5,0 Ah o superiori.
La pompa dell'idropulitrice smette di funzionare e l'indicatore di velocità sull'idropulitrice lampeggia con tre luci verdi.	■ L'idropulitrice e una o più batterie sono surriscaldate. ■ L'ugello è bloccato. ■ L'acqua non scorre nel tubo del sifone. ■ Basso livello di carica della batteria. ■ Altri guasti elettronici.	■ Attendere che l'idropulitrice e una o più batterie tornino alla temperatura di esercizio, quindi riavviare l'idropulitrice. ■ Usare l'ago per la pulizia degli ugelli per passare attraverso i fori. ■ Controllare e assicurarsi che l'acqua scorra correttamente nel tubo del sifone. ■ Ricaricare il gruppo batteria. ■ Contattare il servizio clienti EGO.
Il flusso d'acqua è basso durante la spruzzatura.	■ Il filtro è parzialmente bloccato. ■ La rete metallica nella porta di ingresso dell'acqua è parzialmente bloccata. ■ Il filtro e il giunto di attacco rapido del tubo del sifone non sono completamente immersi nell'acqua. ■ Il tubo del sifone è piegato. ■ L'acqua è sporca. ■ Il tubo ad alta pressione è bloccato.	■ Pulire il filtro. ■ Rimuovere e pulire la rete metallica. ■ Immergere completamente il filtro e il giunto di attacco rapido nell'acqua. ■ Aprire il tubo del sifone o sostituirlo. ■ Usare solo acqua pulita. ■ Rimuovere l'ugello, quindi iniziare a spruzzare acqua dal tubo per eliminare l'ostruzione del tubo.

PROBLEMA	CAUSA	SOLUZIONE
Non fuoriescono spruzzi d'acqua.	■ Alimentazione assente.	■ Controllare e assicurarsi che l'idropulitrice sia collegata correttamente alla rete idrica.
	■ Il filtro è completamente bloccato.	■ Pulire il filtro.
	■ La rete metallica nella porta di ingresso dell'acqua è completamente bloccata.	■ Rimuovere e pulire la rete metallica.
	■ L'ugello è bloccato.	■ Usare l'ago per la pulizia degli ugelli per passare attraverso i fori.
	■ La pompa, i tubi o altri componenti sono congelati.	■ Aspettare che si scongelino.
Il flusso d'acqua non è stabile.	■ L'aria fluisce nell'idropulitrice.	■ Controllare e assicurarsi che il tubo del sifone sia collegato correttamente.
	■ Le guarnizioni della pompa sono usurate.	■ Contattare il servizio clienti EGO.
Avvio o arresto automatico degli spruzzi d'acqua.	■ Il tubo ad alta pressione è danneggiato.	■ Sostituire con un nuovo tubo ad alta pressione.
	■ C'è una perdita d'acqua dalla pistola.	■ Contattare il servizio clienti EGO.
	■ Le guarnizioni delle pompe, le guarnizioni dei tubi sono usurate.	■ Contattare il servizio clienti EGO.
La pistola non può controllare l'idropulitrice.	■ La posizione della pistola è al di fuori del raggio di connessione wireless.	■ Avvicinare la pistola all'idropulitrice.
	■ La carica della batteria a bottone (pila a bottone) è bassa.	■ Sostituire con una nuova batteria a bottone (pila a bottone).
	■ La pistola non è accoppiata correttamente.	■ Completare l'abbinamento seguendo le istruzioni nella sezione «**Abbinamento della pistola corta a pressione**».
	■ La batteria a bottone non è installata correttamente.	■ Installare la batteria a bottone seguendo le istruzioni riportate nella sezione «**SOSTITUZIONE DELLA BATTERIA A BOTTONE**».

GARANZIA

CONDIZIONI DELLA GARANZIA EGO

Visitare il sito web **egopowerplus.eu** per consultare le condizioni complete della garanzia EGO.

ISEKI France S.A.S - ZAC des Ribes
27, avenue des frères Montgolfier - CS 20024
63178 Aubière Cedex
Tél. 04 73 91 93 51 - Fax. 04 73 90 23 11
E-mail : info@iseki.fr - www.iseki.fr