NOTICE D'EMPLOI

Epareuse compacte

FB/G250

Avertissement !

Lire et assimiler la totalité de ce manuel avant d'utiliser cet appareil.

Yvan Béal - 21, av. de l'Agriculture - B.P. 16
Z.I. du Brézet - 63014 Clermont-Ferrand Cedex 2
Tél : 04 73 91 93 51 - Télécopie : 04 73 90 23 11
www.yvanbeal.fr - E-mail : info@yvanbeal.fr
R.C.S. Clermont-Fd B 304 973 886 S.A.S. au capital de 612 000 €

01-000940-110321

GARANTIE

Lors de la livraison, contrôler que la machine n'a pas subi de dommages pendant le transport et que ses accessoires sont complets.

CONDITIONS DE GARANTIE

- La firme constructrice garantit ses produits pendant un délai de 12 mois à compter de la date de livraison, à charge d'expédier le formulaire ci-dessous, entièrement rempli, à la firme constructrice dans les 15 jours de la date de livraison.
- Conformément aux susdits termes, la firme constructrice est d'accord de livrer sous garantie chaque pièce à remplacer suivant son évaluation ou à l'avis de ses représentants agréés, quant aux pièces défectueuses aussi bien dans le matériau que dans la construction. En tout état de cause, les frais de transport et de main-d'œuvre seront débités au client.
- La garantie n'envisage pas le règlement pour les dommages dus à un emploi impropre de la machine de la part de l'opérateur ainsi que des pièces soumises à l'usure et rupture telles que: masses, couteaux, courroies, etc.
- La firme constructrice décline toute responsabilité pour les accidents occasionnés à l'opérateur ou à des tiers par l'utilisation impropre de la machine.
- Cette garantie n'est pas valable au cas où:

a) les services et les dépannages auraient été effectués par des personnes ou des firmes non agréées;
b) la machine aurait été préalablement réparée ou modifiée avec des pièces détachées non originales;
c) une fausse manœuvre devrait se produire;
d) la maintenance et/ou le graissage seraient insuffisants;
e) la limite de puissance admise aurait été dépassée;
f) les instructions fournies dans cette notice ne seraient pas suivies;
g) des modifications non autorisées seraient apportées.

- Les ruptures et les pannes de la machine pendant ou après le délai couvert par la garantie ne donnent lieu à aucun droit à cesser les règlements pour la marchandise déjà livrée. Aucune rupture ou panne ne peut être alléguée sous prétexte de différer le règlement.
- La firme constructrice se réserve le droit d'effectuer, à tout instant, toute modification afin d'améliorer son produit et elle n'est pas tenue d'intégrer ces modifications aux machines construites auparavant et déjà livrées ou en cours de construction.
- Ces conditions générales de garantie remplacent et annulent toute condition précédente, expresse ou implicite.

CERTIFICAT DE GARANTIE (exemplaire pour l'acheteur)

Identité de l'acheteur		Type de machine	
Nom:		Modèle:	
Prénom:		Code:	
Adresse:		Matricule:	
Date de rédaction:		Date de livraison:	
Signature de l'acheteur:			

CERTIFICAT DE GARANTIE (exemplaire pour la firme constructrice)

Identité de l'acheteur		Type de machine	
Nom:		Modèle:	
Prénom:		Code:	
Adresse:		Matricule:	
Date de rédaction:		Date de livraison:	
Signature de l'acheteur:			

Sommario

1 GUIDE DE L'UTILISATEUR
2 INTRODUCTION
3 POINTS ESSENTIELS SUR LA SECURITE ET LA PROTECTION DE LA SANTE
4 INSTRUCTIONS GENERALES
6 NORMES DE SECURITE
8 NORMES CONCERNANT LE TRAFIC ROUTIER
8 NORMES DE SECURITE PENDANT L'UTILISATION DE LA DEBROUSSAILLEUSE
9 NORMES DE SECURITE CONCERNANT LE SYSTEME HYDRAULIQUE
10 PANNEAU DANGER
11 LEVAGE ET DECHARGEMENT
12 DESCRIPTION DE LA MACHINE
13 BRUIT
14 DONNEES TECHNIQUES
15 VERSIONS DE LA MACHINE
15 USTENSILES DE DECOUPE
16 FACULTATIF
18 EQUIPEMENT TERMINAL
19 JUMELAGE DE LA DEBROUSSAILLEUSE AU TRACTEUR
23 STABILITE DU TRACTEUR
24 REGLAGE DE LA POSITION DE TRAVAIL
25 POSITION DU TRANSPORT SUR ROUTE
26 UTILISATION DE LA DEBROUSSAILLEUSE
27 NETTOYAGE DES HAIES, DES CANNAIES ET DES ARBUSTES
28 SECURITE DU BRAS
29 REGLAGE DU ROULEAU ARRIERE
29 SENS DE ROTATION DU ROTOR
30 MOUVEMENT DU BRAS
32 INSTRUCTIONS CONCERNANT LES MACHINES A COMMANDE ELECTRIQUE (MANETTE)
33 INSTRUCTIONS DE BRANCHEMENT DE LA PRISE DU TRACTEUR A L'ALIMENTATION ELECTRIQUE DE LA DEBROUSSAILLEUSE
34 MOUVEMENT DU MONOLEVIER ELECTRIQUE
37 RANGEMENT DE LA DEBROUSSAILLEUSE
37 SECURITE DES LEVIERS ET DE LA MANETTE DE COMMANDE
38 ENTRETIEN DE LA MACHINE
40 ENTRETIEN DE L'OUTIL
43 CHANGEMENT DES PIECES DE RECHANGE
45 DEMOLITION, TRI SELECTIF DES MATERIAUX A JETER
46 PROBLEMES ET SOLUTIONS POSSIBLES

GUIDE DE L'UTILISATEUR

Vous venez de faire l'aquisition d'une machine BERTI. Sa durée de vie dépendra de la manière dont vous l'utiliserez.
Vous devez respecter certaines règles.

Avant tout, VEUILLEZ LIRE ATTENTIVEMENT LE MANUEL D'INSTRUCTIONS

Les points les plus importants sont les suivants :

1. Respectez la vitesse maximum de 540 tours/min de la prise de force.
2. Adaptez le sens de rotation du rotor au travail à effectuer.
3. Le rouleau doit servir à limiter la hauteur de la découpe. Vous ne devez pas " porter “ la machine.
4. Lubrifiez le rouleau et le rotor 2 fois par jour.
5. Lubrifiez la machine 1 fois par jour.
6. Changez le filtre après 50 heures de travail et contrôlez le niveau d'huile.
7. Contrôlez régulièrement les vis et les boulons du groupe de découpe.
8. Contrôlez la tension des courroies.
9. Serrez bien les raccords susceptibles de perdre de l'huile.
10. N'utilisez jamais un rotor déséquilibré.
11. Ne bloquez jamais le rotor pendant le fonctionnement.

    Si cela se produit fréquemment, cela indique :
    - une vitesse d'avancée trop élevée
    - une utilisation inappropriée
    - un défaut du régime de prise de force
    - un défaut hydraulique

L'utilisation de pièces de rechange n'étant pas les originales peut annuler la garantie.

INTRODUCTION

La gamme de débroussailleuses BERTI a été conçue en tenant compte du besoin des agriculteurs et des opérateurs d'entretenir leurs fossés, talus, haies, etc.
Nous avons donc créé la DEBROUSSAILLEUSE, une machine aux caractéristiques uniques.

Elle est destinée a être fixée sur un véhicule agricole par le biais du système en trois points; la liaison est à son tour bloquée (pour éviter tout mouvement entre le tracteur et la débroussailleuse) par le biais d'une paire de tirants.

Vous ne devez JAMAIS l'utiliser pour d'autres travaux en dehors de ceux pour lesquels elle a été conçue (Voir plus loin - Dans le présent manuel).

En particulier :

N'UTILISEZ JAMAIS LES BRAS COMME GRUE

DEBROUSSAILLEUSE DROITE ET GAUCHE

Selon la direction de l'utilisation, la machine est appelée :

- “Débroussailleuse dt“ lorsque les bras travaillent du côté droit du tracteur . (schéma 1)
- “Débroussailleuse gc“ lorsque les bras travaillentducôtégauchedutracteur.(schéma1) (schéma 2 pour les tracteurs réversibles)

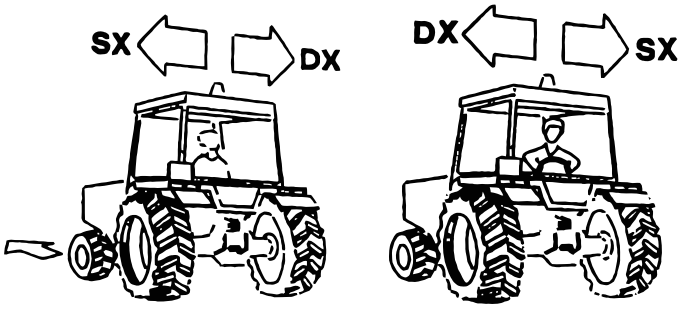

Figura 1 Figura 2

TRES IMPORTANT

Chaque machine posséde une plaque en aluminium sur laquelle sont indiquées les données d'identification du modèle et le N° de série nécessaires à la demande de remplacement et d'assistance
(Voir le schéma à côté)

POINTS ESSENTIELS SUR LA SECURITE ET LA PROTECTION DE LA SANTE

ATTENTION DANGER

N'essayez JAMAIS d'assembler, d'attacher ou de faire fonctionner la machine avant d'avoir complètement compris les fonctions, les recommandations et les avertissements de sécurité, décrits dans le manuel d'instructions.

Suivez toujours **TRES ATTENTIVEMENT** les recommandations et les instructions de sécurité du tracteur.

N'ABANDONNEZ JAMAIS LA CONDUITE DU TRACTEUR PENDANT QUE LE MOTEUR OU LA MACHINE FONCTIONNE.

N'UTILISEZ JAMAIS LES BRAS DE LA DEBROUSSAILLEUSE COMME GRUE.

Après avoir jumelé la débroussailleuse au tracteur, il peut être nécessaire de stabiliser le tout en lestant les roues arrières du tracteur et/ou d'équiper le tracteur de contre-poids.
L'ornière du tracteur peut également être élargie; c'est une méthode supplémentaire afin d'augmenter la stabilité.

TRES IMPORTANT

Vous devez connaître toutes les étiquettes de **DANGER** et d' **NSTRUCTIONS** collées sur la machine; vous devez prendre toutes les précautions et respecter toutes les instructions.

Veuillez contacter le revendeur si vous avez besoin de conseils ou d'aide ou si vous ne comprenez pas une partie du manuel ou de la machine.
NE JAMAIS SUPPOSER si vous n'êtes pas sûr, DEMANDEZ DES EXPLICATIONS.

La macchine **NE DOIT PAS** être retouchée ou modifiée sans autorisation.
L'entreprise décline toute responsabilité quant à la modification d'une machine sans son autorisation préalable.

N'essayez JAMAIS de réparer, régler ou de travailler de quelque manière que ce soit sur la machine si celle-ci n'est pas posée sur les étriers de soutien.

ASSUREZ-VOUS TOUJOURS QUE LA MACHINE EST SOULEVEE ET ABAISSEE EN POSITION DE SECURITE.

INSTRUCTIONS GENERALES

Avant d'effectuer toute réparation ou intervention sur le tracteur ou la débroussailleuse, veuillez TOUJOURS vous assurer que les roues du tracteur ou d'autres mécanismes, soient bien posés au sol.

ETEIGNEZ TOUJOURS LE MOTEUR DU TRACTEUR AVANT D'EFFECTUER TOUT REGLAGE, REPARATION OU CONTRÔLE SUR LA DEBROUSSAILLEUSE.

Ayez toujours conscience de tout ce qui vous entoure et manoeuvrez la machine en conséquence. Faîtes attention aux zones confinées ou étroites et aux limites de hauteur dues à la présence d'habitations, ravins, etc.
Conduisez et faîtes fonctionner la machine en tenant compte des conditions météorologiques comme : soleil, pluie, gel, neige, vent, ect.

1. Avant d'attacher la machine au tracteur, assurez-vous qu'elle est toujours posée sur une surface solide et nivelée. (Cela, naturellement, dépend du choix préalable de l'emplacement) Vérifiez que toutes les roues touchent bien le sol et que les supports ou que les béquilles soient placées de manière à ce qu'elles évitent aux bras de descendre.

2. Avant ou pendant la manoeuvre du tracteur ou du véhicule pour attacher la machine, veuillez vous assurer que PERSONNE ne se trouve à proximité. Faîtes en sorte que les autres personnes respectent une certaine distance; faîtes TOUJOURS attention aux manoeuvres de recul et d'alignement pour la fixation de la machine.

3. Assurez-vous TOUJOURS que les freins fonctionnent correctement pour maintenir le tracteur dans la position choisie. Cela évitera au véhicule de bouger ainsi que des dommages et des blessures.

4. Assurez-vous que les barres de suspension et le troisième point soient correctement montés sur la machine. Vous devez utiliser des chevilles de bonne qualité sur les trois points d'attache. Bloquez les cheville avec des goupilles élastiques.

5. S'il s'avère nécessaire d'effectuer des réglages ou de réviser la machine lorsqu'elle est fixée au tracteur, VOUS DEVEZ mettre des chevalets ou des supports adaptés au soutien de la machine afin d'éviter un abaissement accidentel des bras de suspension, ou une rupture mécanique.

   LES MACHINES DOIVENT <u>TOUJOURS</u> ETRE SOUTENUES ET ABAISSEES.

6. Ne JAMAIS travailler, régler, réviser ou réparer une machine en mouvement. Eteignez toujours la machine et ARRÊTEZ LE MOTEUR DU TRACTEUR avant de commencer les réglages, les révisions, les réparations.

   ARRÊTEZ LE MOTEUR DU TRACTEUR AVANT DE QUITTER LE POSTE DE CONDUITE DU TRACTEUR

7. Pendant le transport, utilisez toujours les supports de transport ou la courroie au bon endroit. En cas de machines plus longues, la machine est transportée dans le sens de la longueur; veillez à ce que la partie antérieure du tracteur soit suffisemment lestée pour conserver la stabilité. Pour faire tout cela ajoutez les poids nécessaires sur la partie antérieure du châssis.

8. Utilisez **TOUJOURS** la machine prudemment et de manière rationnelle et ne l'utilisez pas pour une tâche pour laquelle elle n'a pas été conçue. Evitez de la surcharger car cela pourrait endommager la machine et le tracteur.

9. Pendant le démontage de la machine des trois points, assurez-vous que les supports ou les pieds soient sécurisés. La machine doit être posée dans un lieu où elle ne sera pas dangereuse et ne gênera pas les autres. Veillez à ce que la surface d'appui soit ferme et nivelée.

10. Effectuez un entretien régulier pendant toute la durée du fonctionnement de la machine afin de **TOUJOURS** respecter les règles de sécurité.

11. **LES REGLES ET LES INSTRUCTIONS DE PREVENTION POUR LA SANTE ET DE SECURITE DOIVENT TOUJOURS ETRE OBSERVEES.**

NORMES DE SECURITE

1. **AVANT** d'effectuer toute opération ou manoeuvre avec la débroussailleuse vous devez lire et suivre les indications rapportées sur le livret d'utilisation et d'entretien, **PENDANT LE FONCTIONNEMENT IL SERA TROP TARD**.

   Une utilisation inappropriée ou une mauvaise manoeuvre, pourrait infliger des blessures et des dommages sérieux.

2. L'opérateur ainsi que le réparateur doivent bien connaître la machine surtout les dangers provenant d'une mauvaise utilisation ou d'une mauvaise réparation.

3. **AVANT** la mise en marche effectuez tous les contrôles sur le tracteur et la débroussailleuse concernant : l'opérativité, la sécurité routière et les normes contre les accidents.

4. Même au cours d'une utilisation appropriée de la machine, des cailloux ou d'autres matériaux peuvent être projetés très loin. Donc **RIEN NE DOIT SE TROUVER DANS LA ZONE DE DANGER**.

   Restez sur vos gardes pendant les travaux effectués près des routes ou des bâtiments.

5. Utilisez des tracteurs avec cabine.

6. **NE PORTEZ JAMAIS** de vêtements larges et volants.

7. **N'ACCEPTEZ JAMAIS** de passagers sur le tracteur.

8. **NE** ltravaillez, marchez ou restez jamais sous le bras levé.

9. **NE** utilisez jamais le bras pour soulever des personnes ou des choses.

10. **NE** transportez jamais des personnes sur la débroussailleuse.

11. **NE**branchez jamais la prise de force à un motor éteint.

12. **NE** restez jamais près de la machine tant que l'arbre porte des ustensiles et n'est pas totalement fixe.

13. **AVANT** le début du travail quotidien vérifiez l'intégrité des ustensiles et de toutes les protections; au cas où elles soient endommagées ou manquantes, CHANGEZ-LES IMMEDIATEMENT.

14. Pendant les contrôles ou réparations VEILLEZ TOUJOURS à ce que personne ne puisse mettre la débroussailleuse en mouvement par erreur.

15. **N'ENTREZ PAS** dans la zone de fonctionnement de l'arbre à cardans. Il est dangereux de s'approcher des composants en rotation.

16. Conservez la protection de l'arbre à cardans en BON ETAT.

17. **AVANT** chaque mise en marche, contrôlez les alentours d'une éventuelle présence d'enfants et/ou animaux.

18. **IL EST STRICTEMENT INTERDIT DE S'ARRETER DANS LA ZONE D'ACTION DE LA DEBROUSSAILLEUSE.**

19. Effectuez le montage et le démontage de l'arbre à cardans SEULEMENT lorsque le moteur est arrêté et que la clé de contact est retirée.

20. **AVANT** de brancher la prise de force, contrôlez que le nombre de tours et le sens de rotation correspondent à ceux de la débroussailleuse.

21. **AVANT** de quitter le tracteur avec la débroussailleuse effectuez les opérations suivantes :

    1) Bloquez toute fonction grâce aux commandes de la débroussailleuse **2**) Débranchez la prise de force **3**) Tirez le frein à main et en cas de terrain en pente insérez les coinceurs de roues au tracteur **4**) Retirez la clé de contact

22. Remplacez IMMEDIATEMENT tout panneau de sécurité ou pictogramme perdu ou détérioré.

NE SOUS ESTIMEZ OU N'IGNOREZ JAMAIS LES NORMES DE SECURITE

NORMES CONCERNANT LE TRAFIC ROUTIER

1. Débrancher la prise de force
2. Pendant les transports, modérez la vitesse, surtout sur des routes inconnues. Le poids de la débroussailleuse modifie la stabilité et pourrait entraîner des difficultés de conduite et endommager la débroussailleuse elle-même.
3. Pendant le transport sur des voies publiques, respectez les normes de sécurité routière.
4. **NE** transportez JAMAIS la débroussailleuse dont l'arbre porte-ustensiles est en mouvement, même sur de courtes distances.
5. Protégez les leviers de commande de la débroussailleuse des impacts accidentels.
6. **BLOQUEZ** le bras et la tête avec la courroie prévue à cet effet.

NORMES DE SECURITE PENDANT L'UTILISATION DE LA DEBROUSSAILLEUSE

ATTENTION !! TRES IMPORTANT

1. Pendant le fonctionnement faîtes bien attention à NE pas entrer en contact avec des objets résistants, comme des plaques d'égout, de petits puits, des escaliers, des rails de sécurité, des voies ferrées, etc.Cela pourrait casser les ustensiles, qui seraient projetés à grande vitesse.
2. Si des fils de fer, des cordes, des chaînes ou autre, s'enroulent dans le rotor, **ARRÊTEZ-VOUS IMMEDIATEMENT**, pour ne pas causer de dommages ou de situations dangereuses; **ARRÊTEZ** la rotation du rotor, **ARRÊTEZ** le tracteur et**RETIREZ** la clé de contact.l Après avoir mis des gants de travail, remettez le rotor en marche à l'aide de pinces ou de ciseaux. NE démêlez JAMAIS, en inversant la rotation du moteur.
3. **NE** continuez pas à utiliser la débroussailleuse lorsque la tête vibre car cela pourrait l'endommager ou sérieusement vous blesser. Trouvez la source du problème et éliminez-la.
4. **NE** travaillez pas à bras tendus, lorsque vous travaillez sur un terrain en pente et vérifiez de temps en temps la stabilité du tracteur.
5. **N'** éteignez **JAMAIS** la débroussailleuse à commande électrique (Manette) avec fonctions intégrées (flottant, démarrage électronique, support). Pour en savoir plus consultez la section "Instructions pour les machines à commande électrique (Manette)".

NORMES DE SECURITE CONCERNANT LE SYSTEME HYDRAULIQUE

Arrêtez-vous IMMEDIATEMENT en cas de fuite d'huile

TRES IMPORTANT

N'éteignez**JAMAIS** la fuite à main nue, mais à l'aide d'un chiffon. L'huile sous une forte pression pourrait pénétrer dans la peau causant de graves infections. Dans ce cas veuillez immédiatement consulter un médecin.
Contrôlez régulièrement tous les tuyaux flexibles, et en cas d'usure, remplacez-les par d'autres types et dimensions de tuyau similaires.
AVANT de travailler sur le système hydraulique posez la tête par terre, arrêtez le tracteur et réduisez la pression résultant de l'implantation et de l'accumulateur de sécurité à bras en faisant fonctionner tous les leviers de commande dans les deux sens.

Dans les modèles avec suspension oléopneumatique des bras, fermez également le robinet de l'accumulateur, en tournant le levier.

Les huiles et les graisses utilisées doivent être jetées selon les normes anti pollution

PANNEAU DANGER

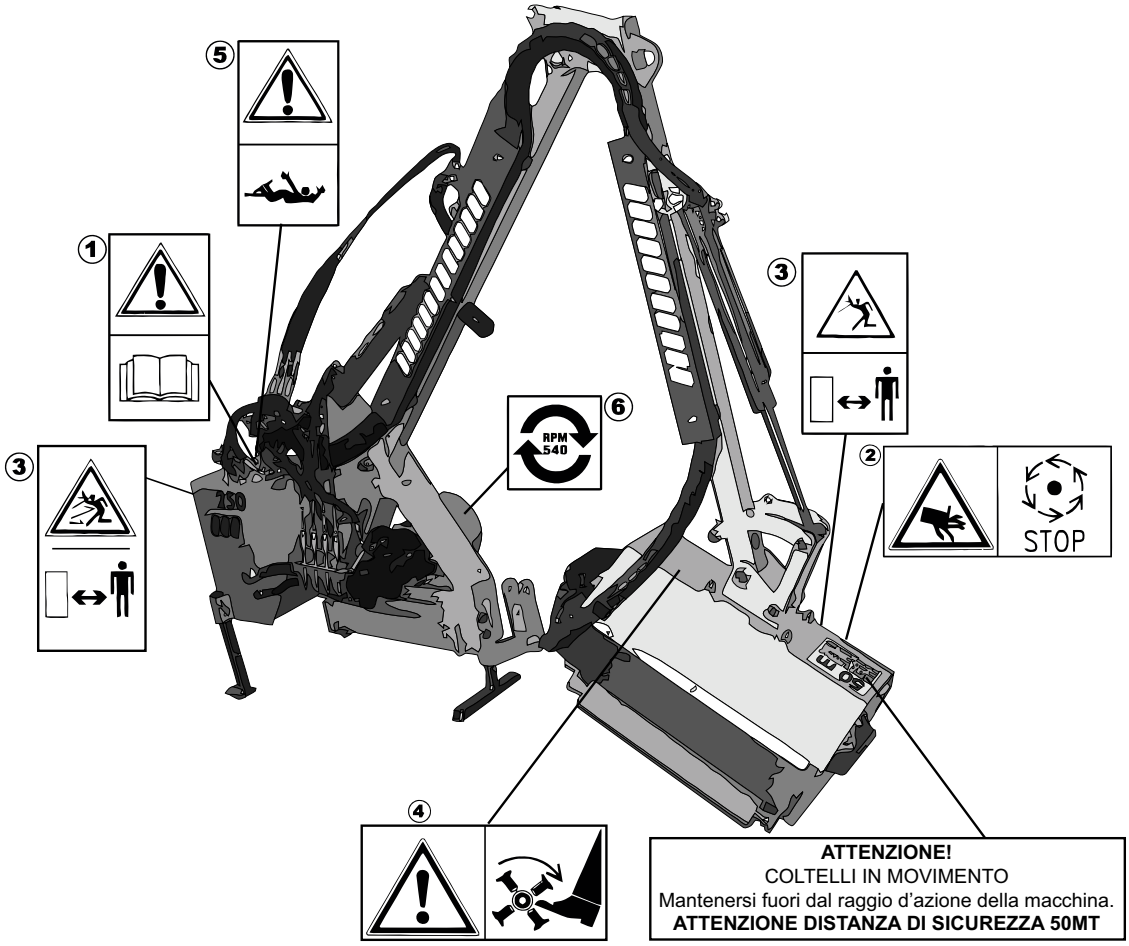

1 **ATTENTION : LISEZ ATTENTIVEMENT LES INSTRUCTIONS**
La lecture attentive des instructions contenues dans le présent manuel est indispensable pour utiliser correctement la machine en votre possession.
Lisez le livret d'utilisation et d'entretien AVANT l'utilisation de la machine

2 **ATTENTION : RISQUES POUR LES MAINS**
Avant toute intervention manuelle vieillez à ce que le moteur se soit complètement arrêté : assurez-vous que la PTO soit retirée et que le moteur du tracteur soit arrêté.

3 **ATTENTION : PANNEAU DANGER**
Indique le risque de jet de pierres ou d'autres objets pendant la phase de travail.
Vous devez respecter la distance de sécurité.

4 **ATTENTION : RISQUES POUR LES PIEDS**
Il est extrêmement dangereux de s'approcher de la débroussailleuse lorsque le rotor est en mouvement même en cas de test de fonctionnement.

5 **ATTENTION : PANNEAU DANGER**
Ne portez jamais de vêtements larges et volants.
N'entrez pas dans la zone de fonctionnement de l'arbre à cardans.
Il est dangereux de s'approcher des composants en rotation.

6 **ATTENTION : NE DEPASSEZ PAS LES 540 RPM**
Evitez de dépasser les 540 tours/min avec la prise de force.

LEVAGE ET DECHARGEMENT

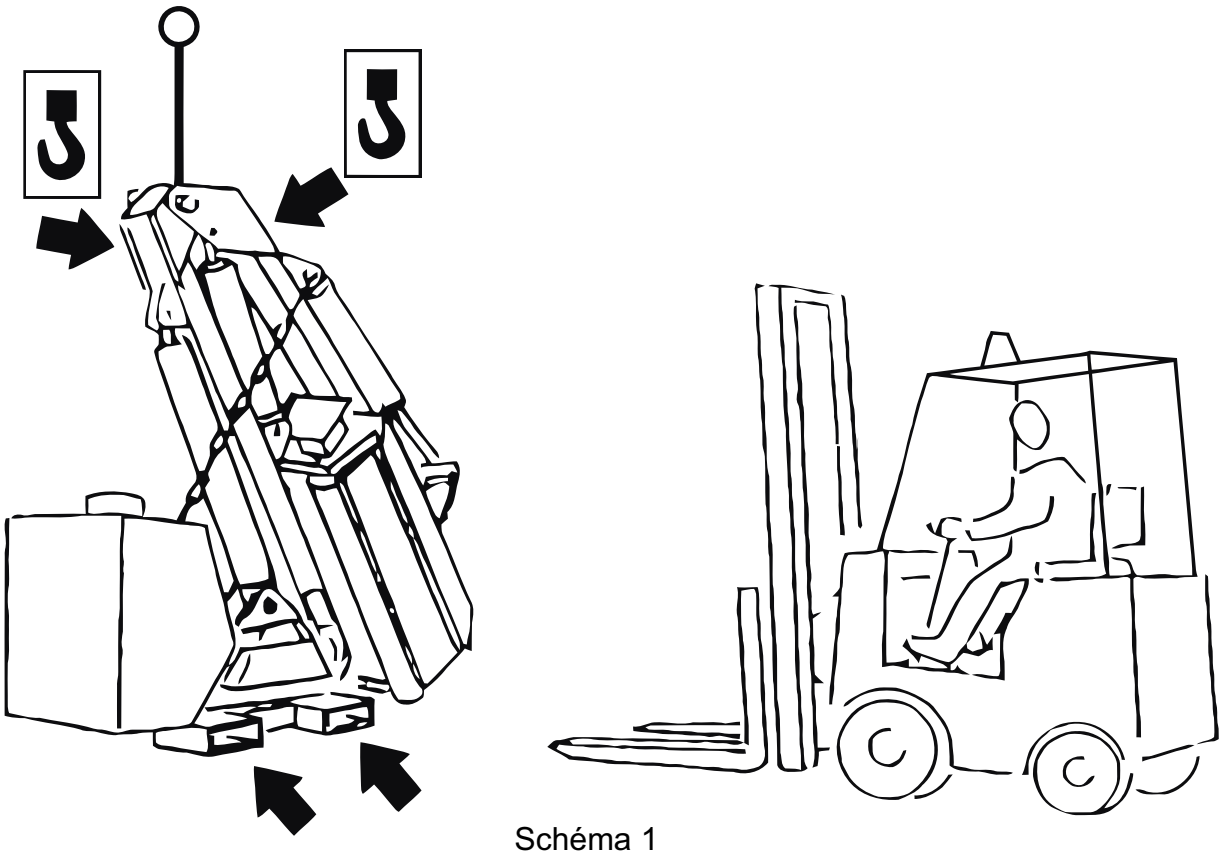

Schéma 1

Pour déplacer la débroussailleuse utilisez un système de levage adapté au poids de la machine (Voir le Tab.1) et à l'aide des courroies appropriées et de crochets fixés comme sur le schéma 1.
Sur certains modèles, il est possible de soulever la machine en utilisant le chariot élévateur, APRES AVOIR FERME ET BLOQUE les bras et la tête au châssis avec la courroie appropriée.

DESCRIPTION DE LA MACHINE

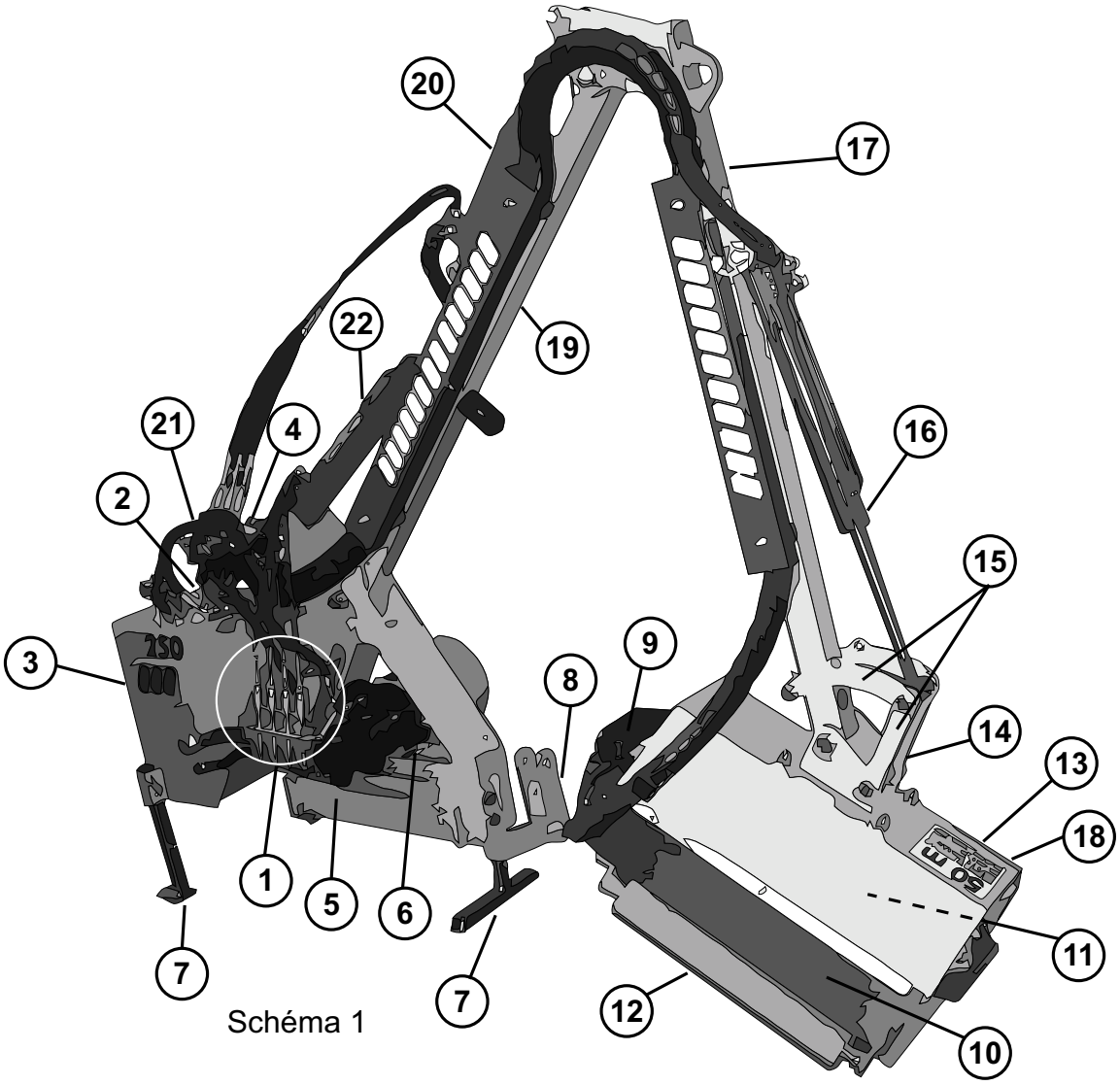

Schéma 1

1. Commande à câbles ou électrique (Manette)
2. Filtre à huile
3. Réservoir
4. Distributeur de la tête tranchante
5. Pompes hydrauliques
6. Multiplicateur
7. Pieds d'appui
8. Attache au tracteur (Sécurité mécanique)
9. Moteur hydraulique
10. Protection postérieure
11. Rotor
12. Rouleau d'appui
13. Protection avant
14. Plaque de fixation de la tête

15 Parallèles

16 Cylindre du rotor

17 Second bras

18 Tête tranchante

19 Premier bras

20 Cylindre du second bras

21 Distributeur de mouvements des cylindres

22 Cylindre du premier bras

Pour les modèles FB-G 250 un échangeur de chaleur facultatif est fourni.

Cette machine est conforme à la législation suivante :

- Directive 89/392/CEE sur les machines et l'ajout suivant : 91/368/CEE, 91/44/CEE et 93/68/CEE;
- Réglementations UNI EN 292/1 (sécurité de la machine)
- DPR 27/04/1955, N. 547 (prévention contre les accidents)

BRUIT

Le niveau de bruit de cette machine mesuré depuis la position de l'opérateur, est compris entre 74.3db et 75.2db avec la cabine fermée, est compris entre 78db et 82db avec la vitre arrière ouverte.
Le niveau de puissance acoustique est de 103.2 LWA.
Lorsque le niveau de bruit perceptible depuis la position de l'opérateur est compris entre 85db et 90db l'utilisation de protections auditives est obligatoire.

DONNEES TECHNIQUES

MACHINE	Modèle	FB-G 250						
Tracteur HP	HP	15/25						
Poids minimum du tracteur	Kg.	800						
Largeur minimum du tracteur	cm.	120						
Vitesse de rotation PTO	rpm	540						
Tension requise	V.	12						
Moteur HP	HP	15						
Poids (y compris l'huile)	Kg.	275						
Catégorie d'atta-che du tracteur	cat.	0/1						
SYSTEME HYDRAULIQUE								
Capacité d'huile	Lt.	65						
Filtres	micron	Pour les machines avec commande à câbles et électrique : 25						
Type d'huile hydraulique		AGIP OSO 46						
TÊTE TRANCHANTE								
Largeur de coupe	Cm.	60						
Rotation de la tête	Degrés	190°						
Vitesse de rotation	rpm	2800						
Poids de la tête	Kg.	50						
Couteaux souples 40x5	Nb.	24						
Couteau court 40x8	Nb.	24						

VERSIONS DE LA MACHINE

Notre gamme de débroussailleuses comprend la version standard CÔTE DROIT (schéma A) et la version pour le tracteur REVERSIBLE (Schéma B)

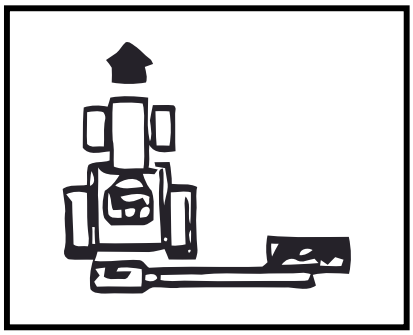

A

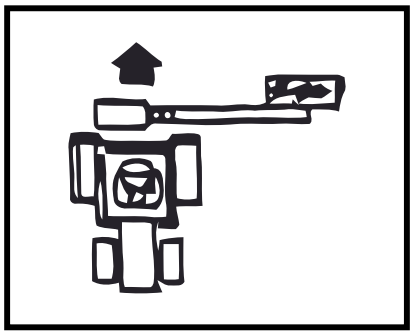

B

USTENSILES DE DECOUPE

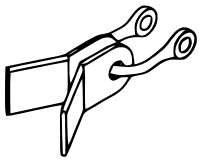	Couteaux flexibles pour herbe et haies Ø max 20 mm
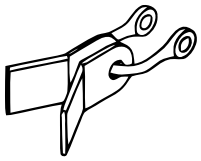	Couteaux flexibles pour herbe et haies Ø max 50 mm
	Martelet flexible pour herbe et bois Ø max 20 mm
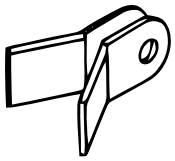	Couteau polyvalent pour herbe, haies, roseaux, bois Ø max 40 mm
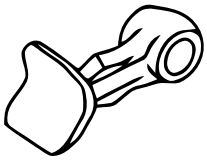	Marteau pour bois Ø max 60 mm
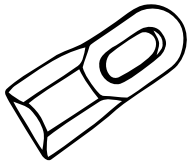	Couteau droit central

FACULTATIF

① Suspension oléopneumatique du Premier bras (pour les machines à commandes à câbles et électriques)

La machine équipée d'une suspension oléopneumatique sur le premier bras est particulièrement adaptée au travail sur un terrain irrégulier.
La suspension permet à la machine de suivre facilement la configuration du terrain.
Désactivez la suspension oléopneumatique en tournant le levier indiqué sur la position A et pour désactiver la suspension tournez le levier sur la position B

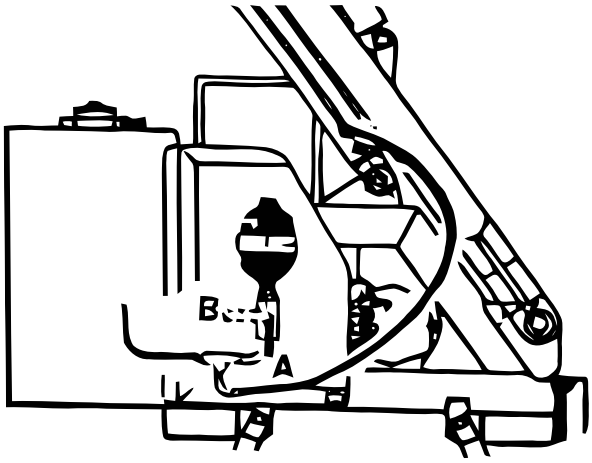

Utilisez la pompe de la manière suivante :

Posez la tête tranchante sur le terrain en utilisant le levier de contrôle du cylindre du premier bras (cylindre hydraulique libre) et soulevez-la lentement en mettant le cylindre hydraulique sous pression.

② Suspension électro-hydraulique du Premier bras (pour les machines à commande électrique)

La machine équipée d'une suspension électro-hydraulique sur le premier bras est particulièrement adaptée au travail sur un terrain irrégulier.
La suspension permet à la machine de suivre facilement la configuration du terrain.
Activez la suspension électro-hydraulique en utilisant le sélecteur de la console de la manette prévu à cet effet selon la distance indiquée.
(SELECTEUR E, schéma de la page suivante)

Position 0	- Suspension désactivée
Position 1	- Activation de 0 à une distance moyenne
Position 2	- Activation de la suspension d'une distance moyenne à une extension maximum

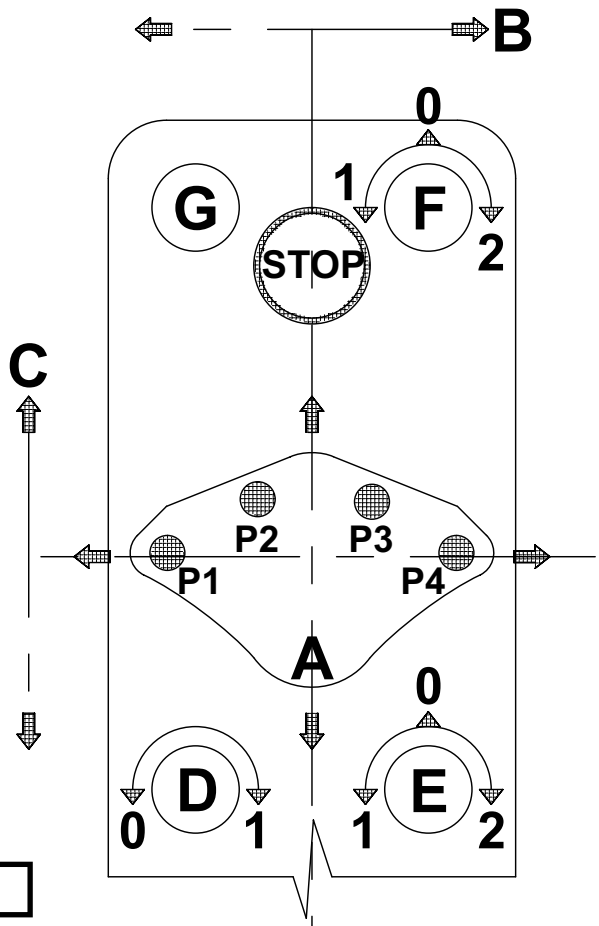

③

Démarrage électrique du rotor
(SELECTEUR F, schéma de côté)
Position 0
Arrêt de la rotation du rotor.
Position 1
Rotation du rotor en opposition au sens de la marche.
Position 2
Rotation du rotor dans le sens de la marche.

ATTENTION DANGER

Chaque fois que le rotor de découpe est arrêté par l'opérateur/utilisateur et redémarré dans le sens opposé à l'aide de la commande de la manette, la centrale de contrôle **ATTENDEZ QUELQUES SECONDES**avant de démarrer afin de protéger la partie hydraulique et éviter le coup de bélier.
Pendant ce temps le voyant de contrôle du rotor de la manette clignote pour signaler à l'opérateur/utilisateur de cette condition temporaire d'attente.

SOUVENEZ-VOUS de cette condition d'attente !

NE VOUS APPROCHEZ PAS DU ROTOR pendant cette phase car le rotor peut redémarrer à tout moment.

NE RESTEZ PAS PRÊT DU ROTOR ET/OU DE LA TÊTE DE DECOUPE si l'interrupteur du rotor **N'** est pas dans la position centrale (ARRÊT).

NE TRAVAILLEZ JAMAIS à côté du rotor et/ou de la tête de découpe si la prise de force du tracteur est activée.

④ **Echangeur de chaleur**
Pour les modèles FB-G 250 - FB-G 300 - FB-G 380 - FB/ARC 380

EQUIPEMENT TERMINAL

1 Tondeuse pour haies CM 130 / CM 150

Adaptée à la découpe des haies de 3cm de diamètre max

JUMELAGE DE LA DEBROUSSAILLEUSE AU TRACTEUR

AVEC L'OUTIL POSE AU SOL

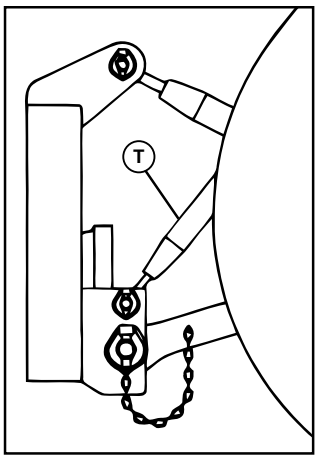

1) Fixez avec les goujons fournis les bras inférieurs de levage. Réglez les tirants des bras pour éviter les oscillations de la machine : la P.T.O du tracteur doit être alignée à celle de la machine Voir la photo

2) Appliquez le tirant du 3ème point et fixez-le avec le gougeon fourni : réglez et bloquez le tirant.

3) Montage de l'arbre à cardans :

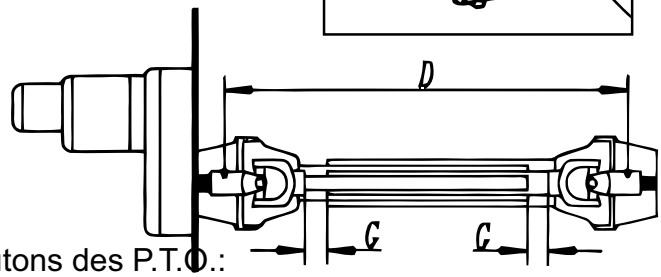

Avant cette opération LISEZ ATTENTIVEMENT les instructions contenues dans le livret fourni avec le cardan

Mesurez la distance D entre les gorges des boutons des P.T.O.:
Si nécessaire adaptez la longueur de l'arbre à cardans en vieillant à ce que les tubes télescopiques se soulèvent de manière à laisser un espace G d'au moins 50 mm entre les deux extrèmités

Si nécessaire RACCOURCISSEZ l'arbre à cardans comme sur le schéma de côté.

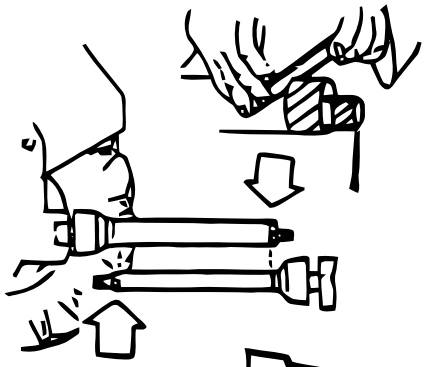

Les protections de l'arbre à cardans doivent être fixées à la débroussailleuse et au tracteur par le biais des chaînes antirotation prévues à cet effet.
Le chevauchement minimum entre les protections de l'arbre à cardans et la prise de force (P.T.O) ne doit pas être inférieure à 5 cm.

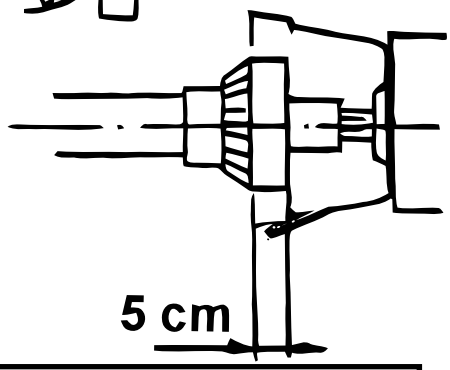

N'UTILISEZ JAMAIS LE CARDAN SANS PROTECTIONS
Après le montage de l'arbre à cardans fixez les chaînes antirotation des protections adéquates que ce soit sur le côté du tracteur ou sur le côté de l'outil

4) Montage des tendeurs de stabilisation

L'outil est pourvu de deux LAMES de STABILISATION : pour les monter et les démonter il est INDISPENSABLE DE LIRE les instructions suivantes :

- Soulevez le corps principal de l'outil jusqu'à la position de travail et mettez en tension et bloquez les deux TENDEURS des BRAS INFERIEURS de levage.
- Fixez les deux lames de stabilisation entre le trou supérieur des attaches et un point du tracteur proche et sous l'attache du troisième point : de cette façon l'outil ne peut plus osciller librement.
- Pour le démontage effectuez les opérations dans le sens inverse.

POUR UNE UTILISATION CORRECTE ET SECURISEE DE LA MACHINE PENDANT LES TRAVAUX IL EST OBLIGATOIRE DE MONTER LES DEUX LAMES DE STABILISATION

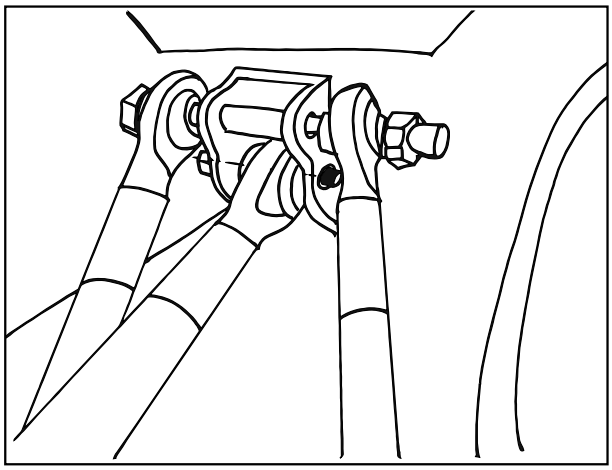

CONTROLEZ QUE LES CHEVILLES A DECLIC DE SECURITE SOIENT BIEN FIXEES CONTRE LES GOUJONS MÊME SI ELLES SONT BIEN ENFONCEES

ATTENTION DANGER: NE vous interposez JAMAIS entre le tracteur et l'outil pendant la manoeuvre d'avancement du tracteur vers la débroussailleuse.

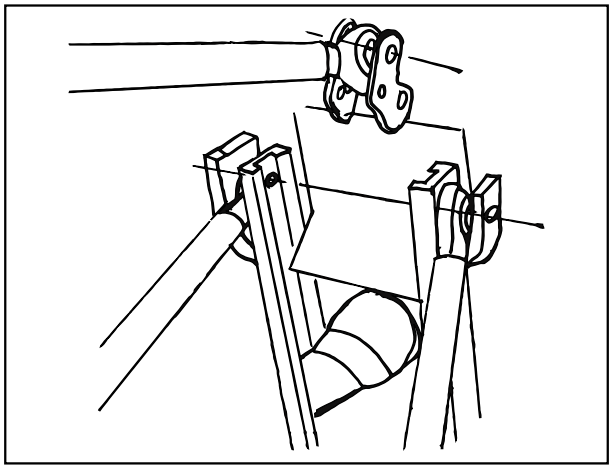

Les illustrations ci-dessus indiquées sont les solutions possibles de jumelage, peuvant être modifiées selon l'utilisation du tracteur

5) Montage des tendeurs de stabilisation avec un support pour fixage de tirants.
Pour certains modèles de tracteur afin de faciliter le montage des tendeurs de stabilisation, il est possible d'utiliser le support du troisième point.

Le support est positionné au centre du troisième point du tracteur; on y placera ensuite la débroussailleuse et les tendeurs de stabilisation.

ATTENTION : selon le modèle de tracteur le support peut nécessiter certaines modifications du montage

1. SUPPORT SPECIAL DU TROISIEME POINT LEGER
Installez le support spécial au tracteur et avec une seule vis insérez les deux tirants de sécurité et le troisième point du tracteur (voir le schéma 2), procédez donc à la liaison du troisième point du tracteur à la débroussailleuse et fixez les stabilisateurs de sécurité.

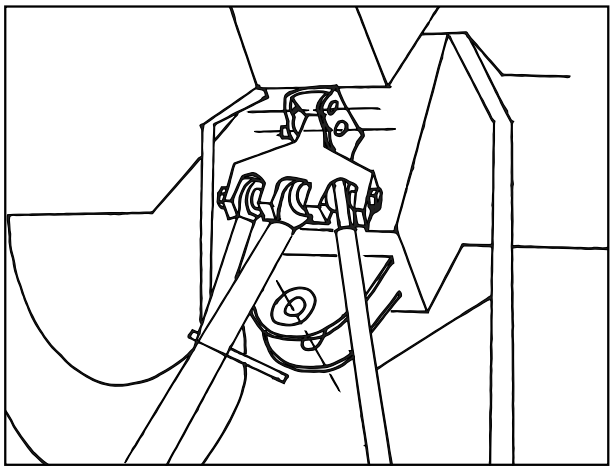

CONTROLEZ QUE LES CHEVILLES A DECLIC DE SECURITE SOIENT BIEN FIXEES CONTRE LES GOUJONS MÊME SI ELLES SONT BIEN ENFONCEES

ATTENTION DANGER: NE vous interposez JAMAIS entre le tracteur et l'outil pendant la manoeuvre d'avancement du tracteur vers la débroussailleuse.

ECHANGEUR DE CHALEUR

Pour les modèles qui montent l'échangeur de chaleur souvenez-vous de relier la fiche de l'échangeur de chaleur à la prise du tracteur de 12V.
Nous vous recommandons de faire fonctionner l'échangeur de chaleur en continu pendant le fonctionnement de la débroussailleuse.

Toutes les 30 heures de travail soufflez avec un JET D'AIR l'échangeur de chaleur

AVANT CHAQUE DEMARRAGE

- **CONTRÔLEZ** que les tours et le sens de la rotation de la prise de force du tracteur soient les mêmes que ceux requis par la débroussailleuse.
- **VERIFIEZ** que les câbles flexibles de commande ne soient pas entortillés, écrasés ou trop tendus pour ne pas nuire à la sensibilité et à la réponse de la commande.
- **VERIFIEZ** le niveau d'huile du réservoir et du multiplicateur.
- **CONTRÔLEZ**l'integrité de toutes les protections.
- **ASSUREZ-VOUS**que le levier de commande du rotor soit en position neutre.

EXECUTEZ LES OPERATIONS SUIVANTES

1. Démarrez le tracteur.
2. Insérez la prise de force et laissez circuler l'huile pendant quelques minutes avant d'actionner le levier de commande.
3. Actionnez le levier de commande des bras pour vous assurer du parfait fonctionnement.
4. Placez la tête dans une position sûre, augmentez le nombre de tours du tracteur et déplacez lentement le levier de commande du rotor dans le sens de rotation voulu. Après quelques secondes le rotor stabilisera sa vitesse et sera prêt à travailler.

STABILITE DU TRACTEUR

Selon le modèle de débroussailleuse et du travail que vous devez effectuer, il est très important de vous assurer de la stabilité du tracteur pour éviter les risques de renversement.

- Réglez les roues du tracteur à la largeur maximum de la voie

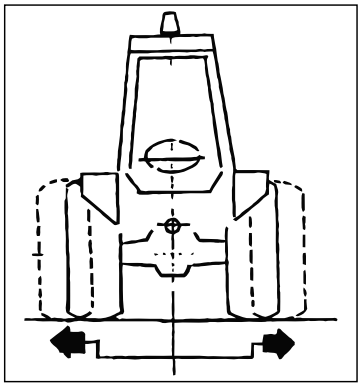

- Lestez le tracteur dans la partie frontale et, si possible, dans la roue arrière du côté opposé au côté de travail de la débroussailleuse.

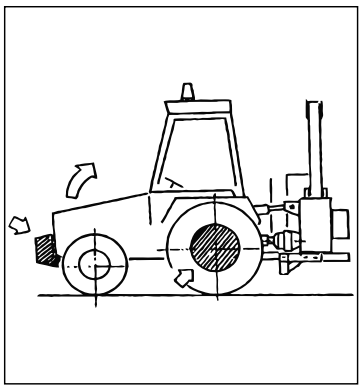

- Seulement dans des cas extrêmes et pendant le travail, bloquez l'essieu avant du tracteur en laissant un espace entre le châssis du tracteur et l'axe

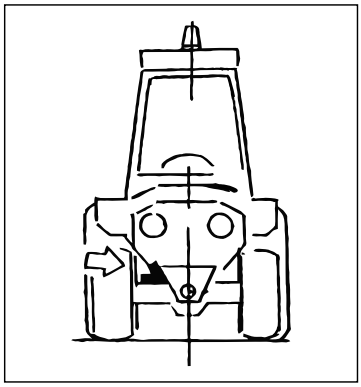

VEUILLEZ NOUS CONTACTER SI VOUS VOULEZ EN SAVOIR PLUS

REGLAGE DE LA POSITION DE TRAVAIL

On obtient la position de travail (distance de 4 à 5 cm du sol) en utilisant le rouleau arrière : si après avoir abaissé complètement le rouleau, vous avez besoin d'une hauteur supérieure vous pouvez utiliser le tirant du 3ème point en le desserrant (ce réglage doit être fait avec précaution car cela entraîne une inclinaison de l'équipement vers l'arrière. La position optimale de travail est toujours avec une machine ayant les bras en position verticale)

POSITION DU TRANSPORT SUR ROUTE

La machine est dotée des COURROIES (C) de sécurité appropriées que évitent les mouvements pendant les déplacements sur la route.
Certains modèles sont également dotés d'un tampon en caoutchouc pour poser les bras pendant le transport sur route.

NE VOYAGEZ JAMAIS SANS AVOIR D'ABORD INSERE LES COURROIES DE SECURITE. CE DISPOSITIF PROTEGE LA MACHINE ET EVITE LES ACCIDENTS.

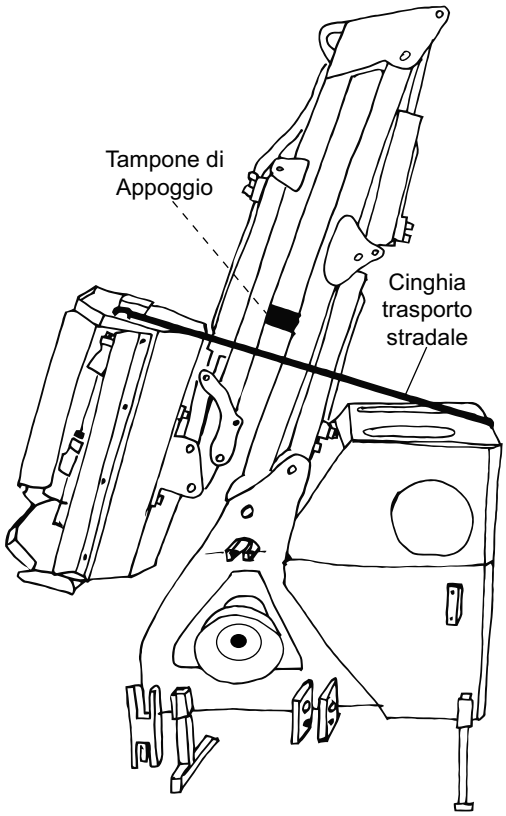

EN CAS DE DOMMAGES DE LA DEBROUSSAILLEUSE CAUSES SUITE A UN NON-RESPECT DE LA NORME DE SECURITE SUSMENTIONNEE L'ENTREPRISE NE RECONNAITRA AUCUNE FORME DE GARANTIE

EN CAS DE DOMMAGES A DES TIERS SUITE A UN NON-RESPECT DE LADITE NORME, LE CONDUCTEUR SERA SEUL RESPONSABLE DU VEHICULE PORTANT.
NE PAS LAISSER DE PERSONNES INEXPERIMENTEES CONDUIRE LE TRACTEUR NI PENDANT LES TRANSFERTS

UTILISATION DE LA DEBROUSSAILLEUSE

1. RETIREZ LA COURROIE DE SECURITE UTILISEE PENDANT LE TRANSPORT
2. PLACEZ LA DEBROUSSAILLEUSE EN POSITION DE TRAVAIL. PENDANT CETTE MANOEUVRE VEILLEZ TOUJOURS A CE QUE PERSONNE NE RESTE DANS LA ZONE DE ROTATION DE L'OUTIL.
3. Orientez la débroussailleuse et APPROCHEZ-LA le plus possible du terrain.
4. Démarrez lentement le rotor à l'aide du levier prévu à cet effet et faîtes-le tourner à la vitesse de croisière, à cette étape vous pouvez commencer le travail en mettant la débroussailleuse en contact avec le matériau à trancher à l'aide du levier du bras prévu à cet effet.

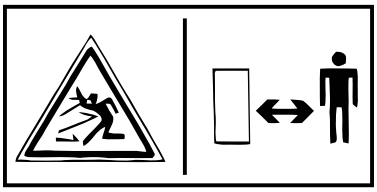

ATTENTION DANGER
Malgré les protections montées sur l'équipement, dans certaines situations de travail, des matériaux peuvent être projetés. Suivez et respectez les conditions décrites ci-dessous

- Travailler avec la débroussailleuse en position horizontale et au niveau de la voie garantit une sécurité optimale. Lorsque la machine fonctionne maintenez TOUJOURS une DISTANCE de SECURITE d'au moins 50 METRES
- ASSUREZ-VOUS TOUJOURS QUE PERSONNE NE RESTE DANS CETTE ZONE POTENTIELLEMENT DANGEREUSE
- Lorsque vous travaillez le long de routes ouvertes au trafic placez les panneaux danger et faîtes toujours attention aux véhicules qui circulent. ARRETEZ LE TRAVAIL SI NECESSAIRE !
- Dans les zones dont les surfaces sont recouvertes de cailloux augmentez la hauteur maximum du rotor selon le terrain en abaissant le rouleau d'appui arrière.

NETTOYAGE DES HAIES, DES CANNAIES ET DES ARBUSTES

En présence de matériaux à trancher d'une hauteur supérieure à 70-80 cm, effectuez le travail en plusieurs passages, en partant du sommet et en baissant l'outil de 20 à 30 cm à chaque fois.

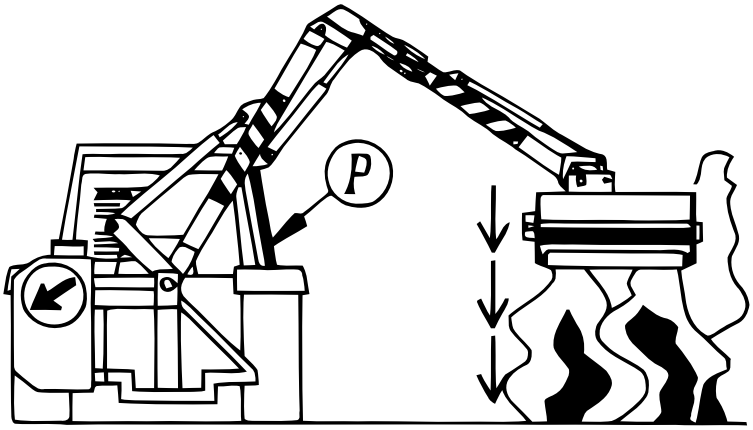

ATTENTION :
ce mode d'utilisation des débroussailleuses (ou comme lorsque vous l'utilisez loin de la roue du tracteur ou en position inclinée) est potentiellement dangereux pour le conducteur du véhicule portant l'outil.

L'INSTALLATION D'UNE PROTECTION ADEQUATE (P) DE LA CABINE OU DU POSTE DE CONDUITE DU TRACTEUR EST OBLIGATOIRE.

L'ENTREPRISE REJETTE TOUTE RESPONSABILITE QUANT AUX ACCIDENTS PROVOQUES SUITE A UN NON RESPECT DES NORMES DU PRESENT DOCUMENT

La protection doit être composée d'un chassîs robuste et fermé avec un filet à mailles inférieures à 2 cm.

SECURITE DU BRAS

La débroussailleuse est équipée d'un système automatique de sécurité fonctionnant lorsque la tête tranchante entre en contact avec un obstacle.
Ce système permet le retrait du bras afin de ne pas endommager la structure.
De cette façon l'opérateur aura le temps nécessaire de dépasser l'obstacle et de remettre la débroussailleuse en position de travail.

Le retour à la position de travail se fait automatiquement.

IMPORTANT:

Lorsque les bras de la débroussailleuse sont pliés, **NE DEPASSEZ JAMAIS les 30°**afin de ne pas endommager la structure.

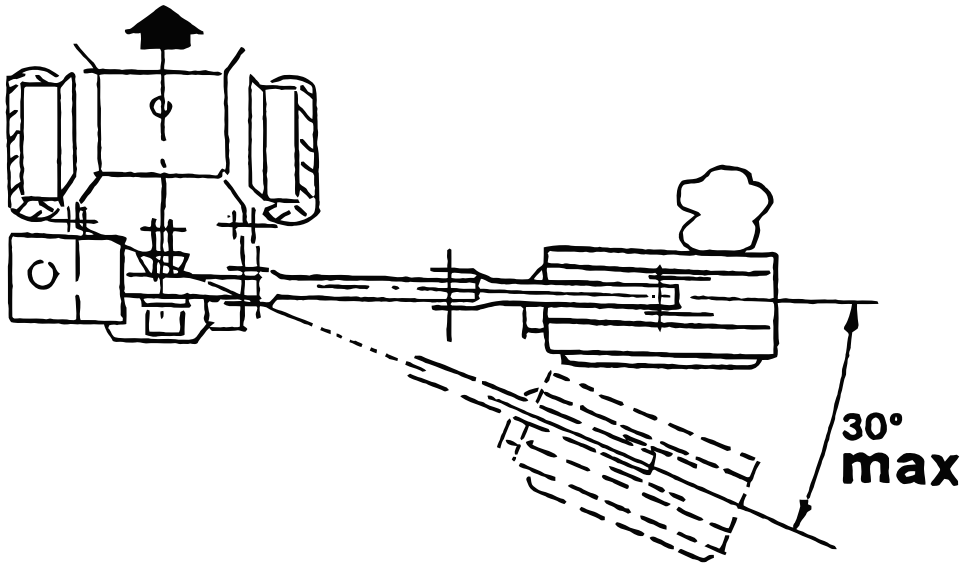

REGLAGE DU ROULEAU ARRIERE

Le réglage de la hauteur de découpe est obtenu en levant le rouleau d'appui de la tête selon le matériau à trancher.

POUR DES RAISONS DE SECURITE NE TRAVAILLEZ JAMAIS SANS LE ROULEAU D'APPUI

La vitesse du travail dépend du type de matériau à découper et de la hauteur de coupe.

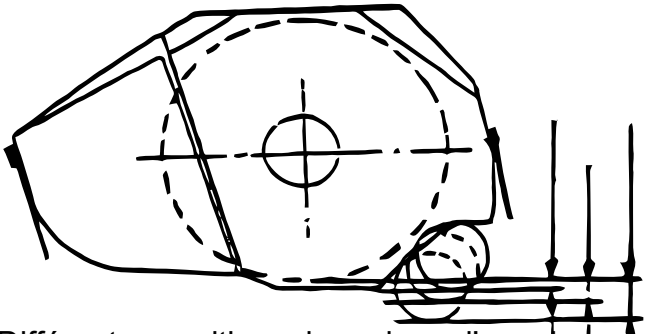

Différentes positions du rouleau d'appui

SENS DE ROTATION DU ROTOR

Le rotor de la débroussailleuse peut tourner dans les deux sens. Vous pouvez donc choisir de travailler "en concordance" ou "en opposition" comme indiqué sur le schéma ci-dessous.
Suivez les conseils ci-dessous pour faire le bon choix

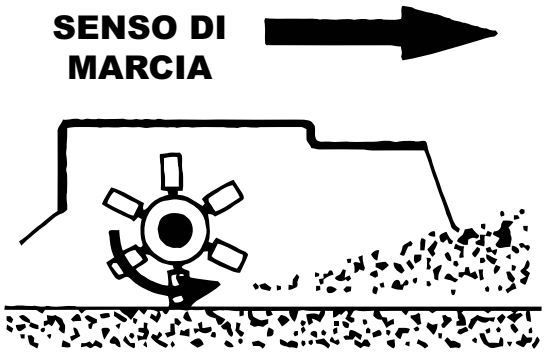

Travail en opposition

A choisir en cas de :
- mottes d'herbes dans un pré
- bords de routes et fossés

Travail en concordance

A choisir en cas de :
- terrain avec des cailloux en surface
- branchages, sarments et arbustes
- cimes et burdures de haies

ATTENTION : N'inversez PAS le sens de rotation lorsque le rotor est un mouvement
(on peut accélérer le freinage du rotor en le laissant en contact avec le matériau à trancher)

MOUVEMENT DU BRAS

Fixez le groupe de LEVIERS DE COMMANDE au tracteur afin de faciliter leur manoeuvre.

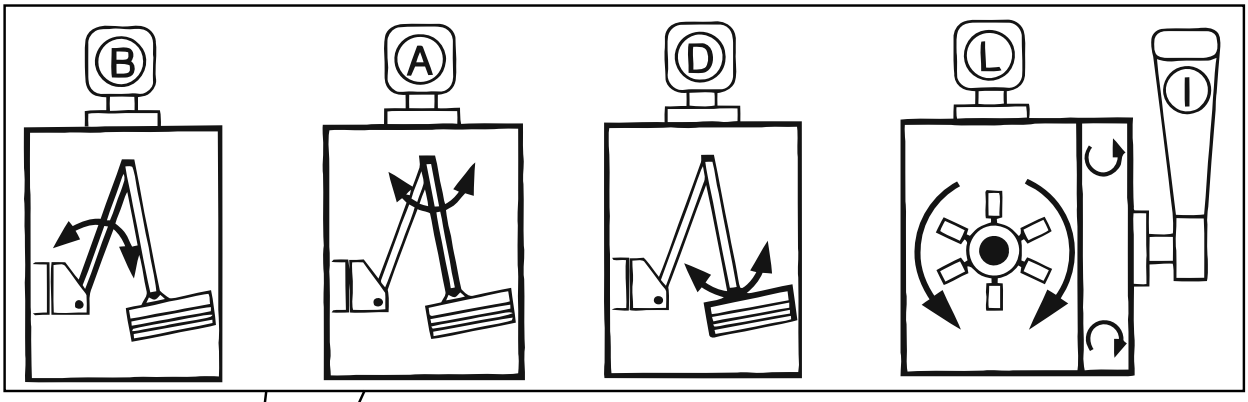

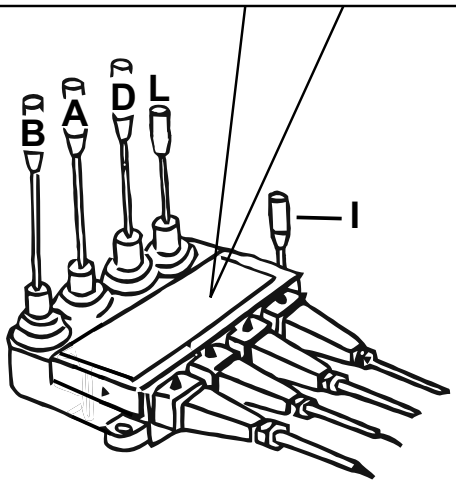

INSTRUCTIONS IMPORTANTES

Démarrez le rotor et mettez-le lentement en vitesse de croisière.
Evitez de dépasser les 540 g/min avec la prise de force

Inversez le sens de la rotation du rotor (leviers I et L) **SEULEMENT** lorsque le rotor est fixe : effectuez l'opération avec le rotor en mouvement peut endommager le moteur hydraulique

LEGENDE DES LEVIERS		Levier en avant	Levier en arrière
I	Inversion de la rotation du rotor	rotation du rotor en opposition au sens de la marche	rotation du rotor dans le sens de la marche
L	Débroussailleuse en fonctionnement		
B	Inclinaison du bras	vers le bas	vers le haut
A	Inclinaison de l'avant-bras	vers le bas	vers le haut
D	Inclinaison de la débroussailleuse	vers le bas	vers le haut
	Enclenchement de la fonction flottante de la tête portant le levier de contrôle D complètement en avant lors de l'accrochage. Pour rétablir l'utilisation normale remettre le levier dans sa position d'origine (en tirant le levier vers l'arrière).		

Pour l'entretien voir le chapitre entretien "Commandes par câbles"

MONOLEVIER ELECTRIQUE

Fixez le MONOLEVIER ELECTRIQUE (Manette) au tracteur de manière à faciliter son utilisation.

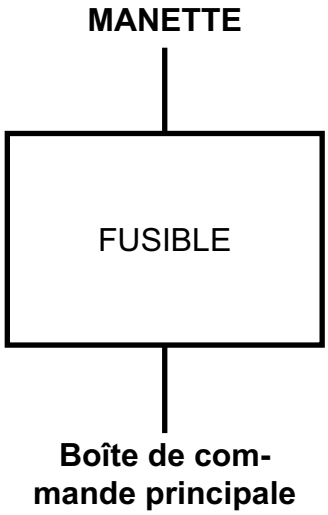

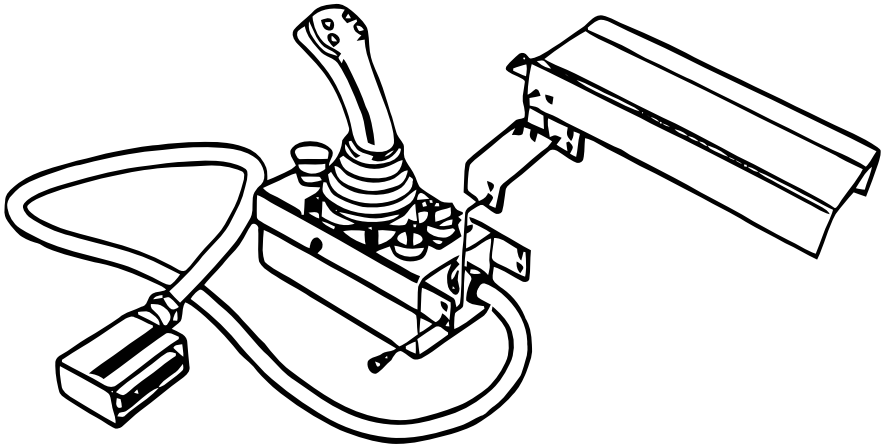

FUSIBILE = RELAI DE SECURITE DE TOUT LE CIRCUIT
(Celui-ci se trouve dans une boîte blanche sur le châssis de la débroussailleuse)

ATTENTION !

Veuillez contacter votre revendeur si vous avez besoin de conseils ou d'aide ou si vous ne comprenez pas une partie du manuel ou de la machine.

NE SUPPOSEZ JAMAISsi vous n'êtes pas sûr, **DEMANDEZ DES EXPLICATIONS**

La macchine **NE DOIT PAS** être retouchée ou modifiée sans autorisation.

L'entreprise décline toute responsabilité quant à la modification d'une machine sans son autorisation préalable.

INSTRUCTIONS CONCERNANT LES MACHINES A COMMANDE ELECTRIQUE (MANETTE)

ATTENTION ! TRES IMPORTANT

Avant de joindre la commande électrique (manette) et l'échangeur de chaleur de la débroussailleuse au tracteur il est nécessaire de respecter quelques règles simples.

1. **LISEZ ATTENTIVEMENT LES INSTRUCTIONS** du présent manuel concernant la commande électrique.
2. **LE NON RESPECT** des normes de sécurité peut sérieusement endommager le système électrique et annuler la garantie.
3. Les règles et les instructions de sécurité **DOIVENT TOUJOURS ÊTRE OBSERVEES**.
4. **NE SOUS ESTIMEZ ET N'IGNOREZ JAMAIS LES NORMES DE SECURITE**.

ATTENTION ! TRES IMPORTANT

Toutes les débroussailleuses avec distributeur électrique et avec un échangeur de chaleur sont équipées de câbles électriques et ceux-ci sont colorés selon le schéma de câblage :

CHEVILLE DE LA BOÎTE DE COMMANDE DE LA DEBROUSSAILLEUSE		
31	PÔLE NEGATIF (-)	CÂBLE NOIR
		CÂBLE JAUNE/VERT
15 / 30	PÔLE POSITIF (+)	CÂBLE BRUN
		CÂBLE GRIS

L'EPAISSEUR du câble de l'échangeur de chaleur et de la boîte de commande est de 2x4mm²

PRISE DU TRACTEUR		
15 / 30	PÔLE POSITIF (+)	CÂBLE ROUGE
31	PÔLE NEGATIF (-)	CÂBLE NOIR

L'EPAISSEUR du câble de l'échangeur de chaleur et de la boîte de commande est de 2x4mm²

ATTENTION !

N'INVERSEZ JAMAIS LA POLARITE

et

N'ALTEREZ NI NE MODIFIEZ PAS L'EPAISSEUR DES CÂBLES ELECTRIQUES

(cela pourrait gravement endommager les composants électriques)

INSTRUCTIONS DE BRANCHEMENT DE LA PRISE DU TRACTEUR A L'ALIMENTATION ELECTRIQUE DE LA DEBROUSSAILLEUSE

Après avoir terminé le jumelage de la débroussailleuse au tracteur (voir page. 21), FAÎTE COMME SUIT :

1. branchez le FIL NOIR de la prise de courant du tracteur au PÔLE NEGATIF (-) de la batterie du tracteur
2. branchez le FIL NOIR de la prise de courant du tracteur au PÔLE NEGATIF (-) de la batterie du tracteur
3. **IMPORTANT !** le câble d'alimentation POSITIF / ROUGE doit être interrompu par un fusible de 30 A
4. branchez la prise du tracteur à la fiche d'alimentation électrique de la débroussailleuse.

   Cela garantit un courant continu de 12 VOLTS au centre de la machine.
5. Retirez le bouton Rouge (Arrêt de sécurité) sur la base de la manette : **LE VOYANT VERT CONSTAMMENT ALLUME INDIQUE LA PRESENCE DE COURANT.** Si la LED VERTE CLIGNOTE, cela indique la présence de courant INFERIEUR à 12 VOLTS.
6. Avant de commencer le travail, lisez attentivement le paragraphe concernant le mouvement du bras.

MOUVEMENT DU MONOLEVIER ELECTRIQUE

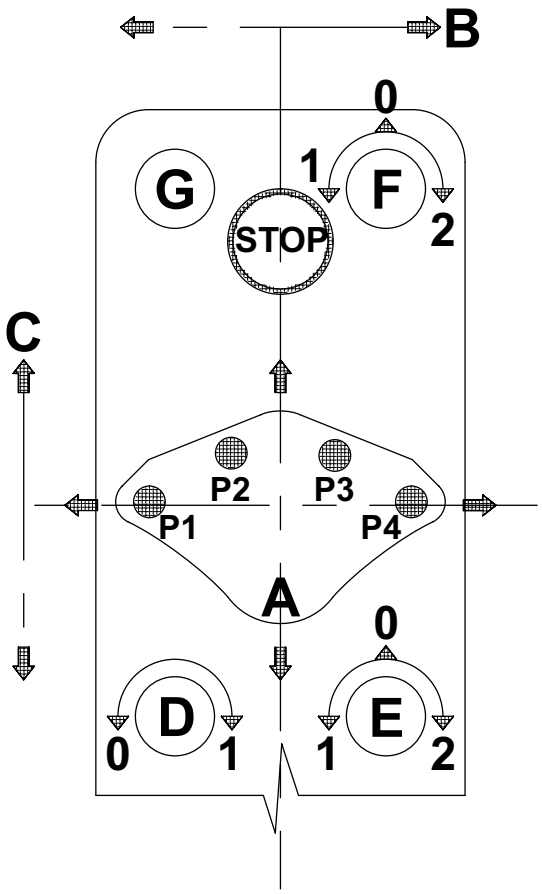

INSTRUCTIONS IMPORTANTES

Démarrez le rotor et mettez-le lentement en vitesse de croisière.
Evitez de dépasser les 540 g/min avec la prise de force

Inversez le sens de la rotation du rotor (leviers I et L) **SEULEMENT** lorsque le rotor est fixe : effectuez l'opération avec le rotor en mouvement peut endommager le moteur hydraulique

LEGENDE DU MONOLEVIER		
A	Monolevier de droite	Ouverture des bras
	Monolevier de gauche	Fermeture des bras
C	Monolevier avant	Levée des bras
	Monolevier arrière	Descente des bras
D	Position 0	Arrêt du système flottant du rotor
	Position 1	Enclenchement du système flottant du rotor
E	Position 0	Arrêt de la suspension électrique
	Position 1	Activation de la suspension électrique de 0 à X mètres
	Position 2	Activation de la suspension électrique de X à l'extension maximum
F	Position 0	Arrêt de la rotation du rotor
	Position 1	Rotation du rotor en opposition au sens de la marche
	Position 2	Rotation du rotor dans le sens de la marche
G	Lumière verte continue	OK, courant 12V
	Lumière verte clignotante	ATTENTION Vérifiez que la fiche soit bien installée
P1	Rotation du rotor vers le haut	
P2	Rotation du rotor vers le bas	
P3	Ouverture du cylindre de l'amortisseur ou du pavillon	
P4	Fermeture du cylindre de l'amortisseur ou du pavillon	

INSTRUCTIONS IMPORTANTES :

Démarrez le rotor et mettez-le lentement en vitesse de croisière. Evitez de dépasser les 540 tours/min avec la prise de force.

ATTENTION !
INVERSEZ LE SENS DE ROTATION DU ROTOR SEULEMENT LORSQUE LE ROTOR EST FIXE.
EFFECTUER L'OPERATION AVEC LE ROTOR EN MOUVEMENT PEUT ENDOMMAGER LE MOTEUR HYDRAULIQUE.

Pendant la période hivernale, avant de commencer le travail, laissez tourner le rotor à vide pendant au moins 4 à 5 minutes

Pour les travaux pendant la période estivale il est recommandé d'équiper la machine avec l'ECHANGEUR de CHALEUR prévu à cet effet (facultatif).
S'il vous manque un accessoire évitez que l'huile ne dépasse la température de 60 à 70° (fermez la machine si cela se produisait)

ATTENTION DANGER

Chaque fois que le rotor de découpe est arrêté par l'opérateur/utilisateur et redémarré dans le sens opposé à l'aide de la commande de la manette, la centrale de contrôle **ATTENDEZ QUELQUES SECONDES**avant de démarrer afin de protéger la partie hydraulique et éviter le coup de bélier.
Pendant ce temps le voyant de contrôle du rotor de la manette clignote pour signaler à l'opérateur/utilisateur de cette condition temporaire d'attente.

SOUVENEZ-VOUS de cette condition d'attente !

NE VOUS APPROCHEZ PAS DU ROTOR pendant cette phase car le rotor peut redémarrer à tout moment.

NE RESTEZ PAS PRÊT DU ROTOR ET/OU DE LA TÊTE DE DECOUPE si l'interrupteur du rotor **N'** est pas dans la position centrale (ARRÊT).

NE TRAVAILLEZ JAMAIS à côté du rotor et/ou de la tête de découpe si la prise de force du tracteur est activée.

INSTRUCTIONS IMPORTANTES :

Si la débroussailleuse est mise au repos en ayant une fonction sélectionnée dans la commande de la manette (flottante, démarrage électronique, entretien), lors de la nouvelle utilisation de la débroussailleuse la fonction précédemment sélectionnée commencera à clignoter. Cette situation n'autorisera pas le fonctionnement de la manette à la débroussailleuse .Pour pouvoir réutiliser la manette suivez les indications :

1. Désactivez la fonction restée active.
2. Appuyez sur le BOUTON d'URGENCE
3. ATTENDEZ quelques secondes avant de relancer le BOUTON d'URGENCE et réutilisez les commandes de la débroussailleuse.

RANGEMENT DE LA DEBROUSSAILLEUSE

Pour ranger la machine, il est important de trouver un lieu stable et nivelé.

TRES IMPORTANT

Afin d'assurer une bonne position de repos, posez **TOUJOURS** la machine sur les pieds de soutien. Veuillez vous assurer que les pieds de soutien de la machine soient correctement bloqués.

Ne laissez **JAMAIS**des enfants jouer sous ou autour de la machine au repos.

Ne portez **JAMAIS** de vêtements larges ou pendants qui pourraient être pris dans le mécanisme ou dans les commandes.

Assurez-vous T**OUJOURS**que les écrans de sécurité soient positionnés de manière à protéger l'opérateur des matériaux volants.

Assurez-vous que la visibilité à travers les vitres de la cabine soient TOUJOURS bonne.

Assurez-vous que les commandes, les manettes, les leviers à câbles, etc. soient correctement positionnés de manière à ce que l'opérateur puisse les utiliser sans difficultés et qu'ils ne bloquent pas les autres fonctions de conduite.

Les commandes **NE DOIVENT PAS** entraver l'entrée et la sortie de la cabine.

L'huile, les graisses usées et tous les autres produits nocifs doivent toujours être jetés dans les conteneurs adéquats, légalement approuvés et adaptés au produit en question.

JETEZ TOUJOURS LES PRODUITS USES DANS LES CONTENEURS AUTORISES.

Pendant le déplacement de la débroussailleuse d'un endroit à un autre et, en particulier, entre les sessions de travail, les bras peuvent bouger sur des surfaces non planes; de ce fait il est **TRES IMPORTANT** de placer les bras et la tête tranchante en position correcte de transport **AVANT** le début du transfert. (Voir le paragraphe correspondant)

SECURITE DES LEVIERS ET DE LA MANETTE DE COMMANDE

Les leviers de commande qui actionnent les cylindres des bras de toutes les machines, se remettent automatiquement en position CENTRALE-ARRÊT lorsque le levier est laissé libre.

Ce système est prévu pour réduire le risque de mouvements ou de déplacements involontaires des bras.

ENTRETIEN DE LA MACHINE

Avant d'effectuer l'entretien, le nettoyage ou des réparations, veuillez vous assurer que la prise de force soit retirée et que le moteur soit éteint.

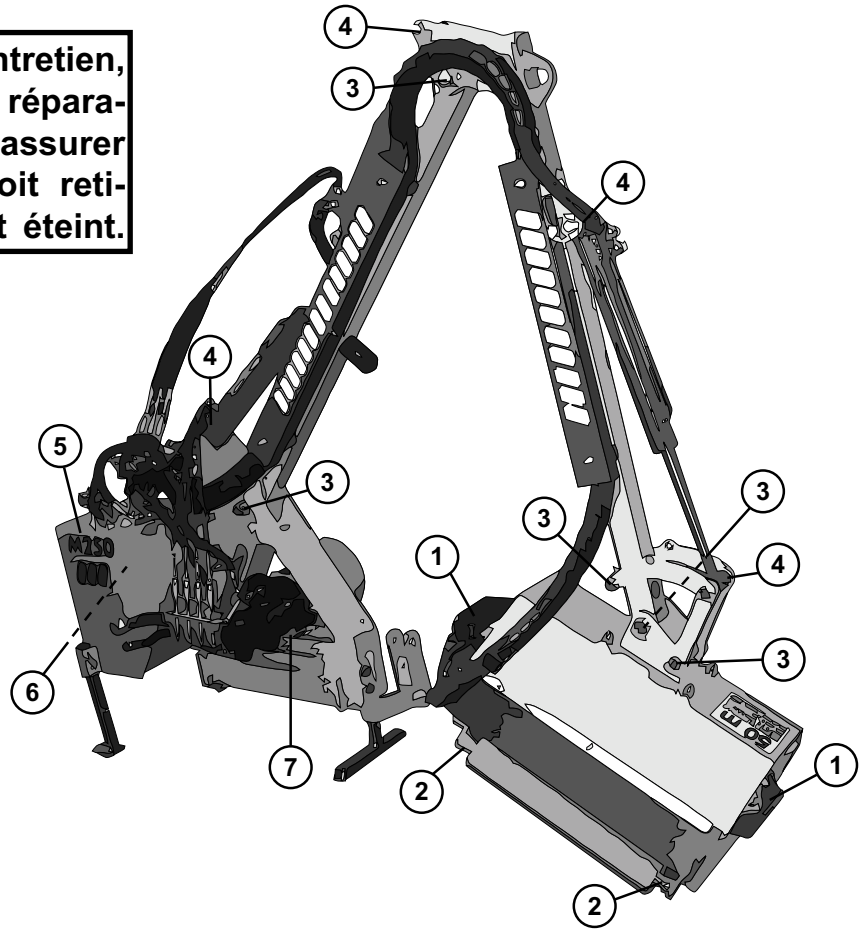

Schéma 1

1	SUPPORTS DU ROTOR	Lubrifiez toutes les 4 heures et IMMEDIATEMENT après d'éventuels travaux pendant lesquels les supports restent sous l'eau.
2	SUPPORTS DU ROULEAU	Lubrifiez toutes les 8 à 10 heures et IMMEDIATEMENT après d'éventuels travaux pendant lesquels les supports restent sous l'eau.
3	ARTICULATIONS DES BRAS	Lubrifiez toutes les 18 à 20 heures.
4	ARTICULATIONS DES PISTONS HYDRAULIQUES	Lubrifiez toutes les 18 à 20 heures.
5	FILTRE A HUILE	Nettoyez la cartouche du filtre après les 30 premières heures de travail et changez-la après les 50 premières heures et ensuite toutes les 250 heures. (1)
6	HUILE HYDRAULIQUE	Changez l'huile hydraulique (AGIP OSO 46) après les 1000 premières heures de travail.
7	MULTIPLICATEUR	Changez l'huile (Kg. 0.8 AGIP ROTRA 80W90) après les 150 premières heures de travail et toutes les 600 heures de travail.
8	ECHANGEUR DE CHALEUR	Nettoyez l'échangeur de chaleur grâce au jet d'air toutes les 30 heures de travail que ce soit dans l'aspiration que dans l'évacuation.

(1) ATTENTION :
Pour des machines avec des commandes à câbles et électriques 25 microns

CONTRÔLEZ après les 50 premières heures de travail et ensuite régulièrement le serrage :
- **de tous les boulons**
- **des vis de la tête du moteur hydraulique et des pompes**
- **des raccords de la tuyauterie**

En cas de **VIBRATIONS** coupez immédiatement la prise de force et vérifiez l'état des couteaux. Contrôlez que celles-ci oscillent librement et, si nécessaire, changez celles qui manquent, celles qui sont cassées ou plus usagées par d'autres de poids similaire.
AVANT CETTE OPERATION IL EST NECESSAIRE DE BLOQUER LA DEBROUSSAILLEUSE EN POSITION DE TRANSPORT.

Contrôlez régulièrement que le rotor soit propre en retirant les matériaux qui seraient éventuellement coincés ou emmêlés dans celui-ci.

Contrôlez après les 50 premières heures de travail l'engrenage et l'efficacité de l'arbre à cardans.

Pour en savoir plus et obtenir de plus amples expplications voir le chapitre "Changement des pièces de rechange" au paragraphe D

ENTRETIEN DE L'OUTIL

POINTS DE LUBRIFICATION
Sur chaque fiche de liaison des bras et des pistons on trouve un point de lubrification indiqué par une étiquette adhésive avec le dessin d'un pistolet à graisse. Ces points doivent être lubrifiés tous les jours. Le rouleau et le rotor doivent être lubrifiés deux fois par jour.

ARBRE DE LA PRISE DE FORCE
L'arbre de la prise de force doit être contrôlé toutes les semaines, en particulier la partie mécanique et la protection en plastique. Tous les dommages de la protection doivent être réparés et les chaînes anti-rotation DOIVENT être utilisées.
Les joints universels doivent être lubrifiés modérément.
Tous les quinze jours, l'arbre interne doit être lubrifié sur toute sa longueur pour sécuriser la liaison de l'ensemble.

HUILE HYDRAULIQUE
Le circuit hydraulique est testé et contrôlé par l'entreprise avant la livraison de la machine.
Le réservoir contient une huile de type AGIP OSO 46.

REMARQUE : Le réservoir est équipé de deux filtres : un placé au-dessus du réservoir et l'autre à l'intérieur pour assurer un filtrage de l'huile à l'enrée et à la sortie.
Pour en savoir plus et obtenir de plus amples expplications voir le chapitre "Changement des pièces de rechange" au paragraphe D

Il est recommandé de **NE JAMAIS MELANGER** les divers types d'huile hydraulique; mais vous devez utiliser un type d'huile différent de celui contenu dans le réservoir, celui que vous choisissez doit être compatible. (Vérifiez avec le fournisseur d'huile)
Si le filtre de retour est excessivement sale, il sera nettoyé. Cela doit être considéré comme une opération temporaire, dans la plupart des cas, il est utile de changer le filtre lui-même.

TRES IMPORTANTE!
LE FILTRE DE L'HUILE DOIT ETRE REMPLACE APRES LES PREMIERES 50 HEURES DE TRAVAIL ET APRES TOUTES LES 250 HEURES DE TRAVAIL

Le niveau d'huile du réservoir doit être contrôlé chaque jour à l'aide de l'indicateur prévu à cet effet à côté du filtre de retour.
Une huile contaminée devra être changée : on le remarquera en observant la couleur et/ou en sentant une odeur de brûler.

Gardez la zone autour du bouchon propre (en particulier lors du soulèvement du bouchon), changez les filtres en temps utile et utilisez des bidons propres afin de réduire la contamination de l'huile.

Nettoyez régulièrement, avec un jet d'air, le radiateur de refroidissement de l'huile.

MULTIPLICATEUR

Le multiplicateur de la pompe hydraulique préremplie avec 0.8 litres d'huile de type AGIP ROTRA 80W90

Ce type d'huile devra être utilisé au moment de la restauration du niveau. Le niveau doit être contrôlé régulièrement en utilisant l'indicateur en verre sur le multiplicateur et l'huile doit être changée à chaque saison.

TUBES

Les tubes doivent être régulièrement contrôlés pour s'assurer que les garnitures métalliques ne soient pas endommagées. En cas de dommages, les tubes endommagés devront être changés car leur capacité de support de la pression réduirait et il en résulterait un risque d'explosion.

Lors du changement d'un tube il est important de porter une **ATTENTION PARTICULIERE** parce que, chaque nouveau tube doit être monté dans la même position que celui remplacé et la direction doit être celle d'origine.

L'extrêmité des tubes et les autres attaches hydrauliques doivent être contrôlés chaque jour afin de s'assurer qu'il n'y ait pas de fuites.

TÊTE DE DECOUPAGE

Contrôlez tous les jours que les couteaux soient toujours EN B**ON ETAT**.

Contrôlez également chaque jour les vis et les écrous; ils doivent toujours être bien serrés.

Une lame manquante ou cassée doit être I**MMEDIATEMENT** changée car la perte d'équilibre causerait des dommages immédiats aux roulements et à la structure.

En ce qui concerne le changement des couteaux, il est important de se souvenir qu'ils D**OIVENT ETRE CHANGES PAR PAIRE** pour conserver l'équilibre.

ROTOR A TRANSMISSION INDIRECTE

Contrôlez chaque jour la tension des courroies trapézoïdales de la tête tranchante; une charge de 5 Kg doit entraîner une déflection de 9 mm par rapport au centre des poulies.

L'accès aux courroies est possible en soulevant le panneau de protection du côté de la partie de l'entraînement.

La tension des courroies est réglée en desserrant les vis qui fixent le moteur et en utilisant la vis prévue à cet effet placée à l'intérieur et ensuite resserrez les vis de l'attache du moteur.

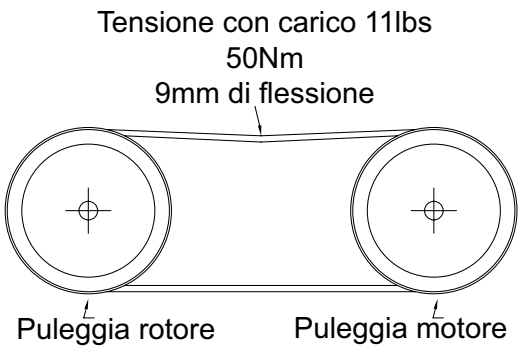

COMMANDES A CÂBLES

Pour les modèles avec commandes à câbles souvenez-vous de lubrifier avec de la graisse les gaines des câbles et les extrêmités des câbles correspondants que ce soit dans les enclenchements des leviers de commande que dans les distributeurs.
Pour se faire démontez le câble et effectuez un nettoyage approfondi de celui-ci et de la gaine.
Avant le remontage lubrifiez le câble et l'intérieur de la gaine avec de la graisse.

Si les commandes deviennent dures, contrôlez qu'il n'y ait pas d'emmêlages ou des éléments internes desserrés.

Un possible mal fonction des commandes des manettes de contrôle, peuvent survenir due a une perte d'alimentation, ou d'agents atmosphérique

AVANT L'HIVER

Nettoyez la débroussailleuse et vérifiez qu'il n'y ait des dommages ou des réparations à faire. Procurez-vous les pièces de rechange et effectuez les réparations éventuelles en prévision de la prochaine saison.
La machine doit être lubrifiées de l'intérieur, **EN PARTICULIER** les queues des cylindres.
N'exposez pas la machine aux intempéries; si possible rangez-la dans un endroit couvert.

CHANGEMENT DES PIECES DE RECHANGE

AVANT de faire quoi que ce soit il est obligatoire de :
1. Poser la tête par terre
2. Débrancher la prise de force
3. Arrêter le tracteur et retirer la clé de contact
4. Mettre des gants de travail

A - Changement des ustensiles

En cas d'usure excessive des ustensiles il est nécessaire de tous les changer. En cas de cassure d'un seul ustensile nous vous recommandons de changer celui-ci et celui diamétralement opposé pour maintenir l'équilibre.

B - Changement des tubes flexibles

AVANT d'intervenir sur le système hydraulique, évacuez la pression résiduelle, avec le moteur éteint sur tous les leviers de commande.
- **DEVISSEZ** le bouchon du réservoir d'huile, pour éviter l'effet de siphon, qui pourrait vider le réservoir.
- **NETTOYEZ SOIGNEUSEMENT** : la poussière, les copeaux ou d'autres matériaux peuvent gravement endommager les composants hydrauliques.
- **CHANGEZ** les tubes endommagés par les originaux de rechange ou par d'autres de même type et de même dimension, en faisant très attention de ne pas les enrouler pendant la fixation et en prenant compte de leur mouvement complet.

C - Changement des chevilles et des bagues

Effectuez cette opération à l'aide d'un élévateur ou d'un palan, afin d'éviter que les pièces privées de leur fixation ne tombent ou ne crèent des déséquilibrages dangereux. Pendant le changement des chevilles et des bagues **PROCEDEZ** au graissage et au nettoyage des logements.

D - Changez les huiles et les filtres

APRES les 50 premières heures de travail et toutes les 250 heures de travail, CHANGEZ les filtres à huile placés sur le réservoir.

MACHINES A COMMANDE PAR CÂBLES ET ELECTRIQUE
FB-G 250 - FB-G 300 - FB-G 380 - FB-ARC 380
Filtre à huile en position A (voir le schéma 1)
25 microns

POUR TOUS LES AUTRES MODELES A COMMANDE PAR CÂBLES
Filtre à huile en position A - C (voir le schéma 1)
60 microns

POUR TOUS LES AUTRES MODELES A COMMANDE ELECTRIQUE
Filtre à huile en position A - C - D (voir le schéma 1)
25 microns

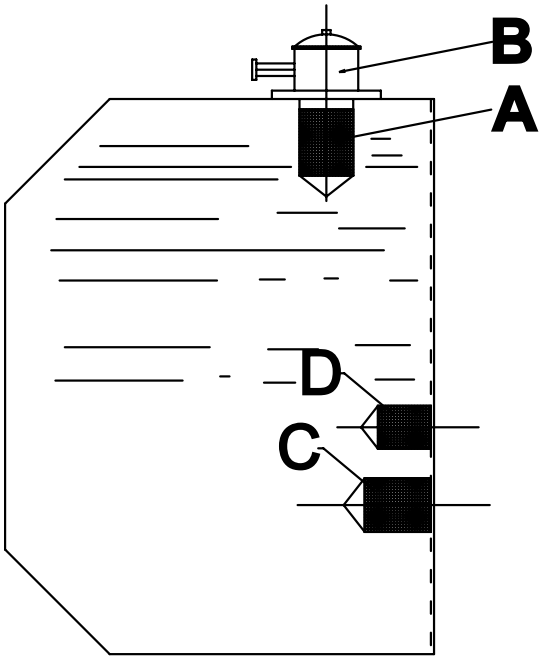

Schéma 1

- Après 1000 heures de travail ou tous les ans, toute l'huile hydraulique doit être changée. A l'occasion nettoyez soigneusement le réservoir d'huile.

- Jetez les huiles et les filtres selon les normes anti pollution.

- Pour les machines électriques au moment du changement de toute l'huile hydraulique, **CHANGEZ LES FILTRES C et D.**

DEMOLITION, TRI SELECTIF DES MATERIAUX A JETER

Si la machine est hors service, vous devez rendre toutes les pièces dangereuses inoffensives. Les matériaux constituant la machine, qui seront soumis à un tri sélectif sont :

- **L'acier**
- **L'huile minérale**
- **Le caoutchouc**
- **Le plastique**
- **Les conducteurs électriques**

Toutes les opérations ci-dessous et la mise au rebut doivent **TOUJOURS** être effectuées selon les lois en vigueur.

PROBLEMES ET SOLUTIONS POSSIBLES

PROBLEME	CAUSE	SOLUTIONS POSSIBLES
CHÂSSIS IRREGULIER	Usure ou cassure des couteaux	Changement
	La machine n'est pas parallèle au sol	Réglez la machine en agissant sur les cylindres hydrauliques
	Difficulté d'évacuation du matériau tranché par la tête dû à la rapidité excessive du travail	Réduire la vitesse de travail, abaissez le rouleau d'appui
MACHINE BRUYANTE, VIBRATIONS	Perte de boulons	Serrez les boulons
	Cassure ou début de dommages du châssis	Effectuez la réparation dans un atelier spécialisé
MULTIPLICATEUR BRUYANT	Perte d'huile	Remettez l'huile au niveau indiqué
	Usure des engrenages	Changez
	Usure des roulements	Changez
VIBRATIONS	Cassure ou usure des couteaux	Changez
	Rotor hors équilibrage	Equilibrage dans un atelier spécialisé
	Usure des roulements du rotor	Changez
USURE PREMATUREE DES COUTEAUX	Les couteaux touchent le sol	Réglez la hauteur de la découpe
OSCILLATION EXCESSIVE DES BRAS ET DE LA TÊTE	Fiches usagées	Changez
ABAISSEMENT INVOLONTAIRE DE LA TÊTE TRANCHANTE	Usure des garnitures des cylindres	Changez les garnitures
ABAISSEMENT INVOLONTAIRE DU BRAS (OU DES BRAS)	Usure des garnitures des éléments hydrauliques de la débroussailleuse	Changez les garnitures
CASSURE DES ROULEMENTS DU ROULEAU	Impact violent avec le terrain en phase d'abaissement des bras	Abaissez doucement la tête
	Roulements sales ou partiellement graissés	Nettoyez et lubrifiez
REDUISEZ LA VITESSE DE DECOUPAGE	Perte de pression du système hydraulique	Controllez les pompes et le moteur hydraulique dans un centre autorisé
SURCHAUFFE DE L'HUILE DE DECOUPAGE	Le système hydraulique doit être contrôlé	Contrôlez le niveau d'huile et le système hydraulique
	Radiateur sale	Nettoyez le radiateur
	Avancement élevé	Réduisez la vitesse de travail

Yvan Béal - 21, av. de l'Agriculture - B.P 16
Z.I. du Brézet - 63014 Clermont-Ferrand Cedex 2
Tél : 04 73 91 93 51 - Télécopie : 04 73 90 23 11
www.yvanbeal.fr - E-mail : info@yvanbeal.fr
R.C.S. B 304 973 886 - S.A.S. au capital de 612 000 €