SNAPPER

01-001324-160502

Tondeuse a Conducteur Marchant

Notice d'Emploi

ERDS17550E 884213

Avertissement !

Lire et comprendre le présent manuel dans son intégralité avant d'utiliser cette machine ou de procéder à son entretien et à son contrôle.
Conserver ce manuel avec soin afin de pouvoir le consulter pour l'utilisation, l'entretien, ou le contrôle de cette machine.

en	English	Operator's Manual
da	Dansk	Betjeningsvejledning
de	Deutsch	Bedienungsanleitung
el	Ελληνικά	Εγχειρίδιο Χρήσης
es	Español	Manual del Operario
fi	Suomi	Käyttäjänkäsikirja
fr	Français	Manuel de l'opérateur
it	Italiano	Manuale dell'Operatore
nl	Nederlands	Gebruiksaanwijzing
no	Norsk	Brukerhåndbok
pt	Português	Manual do Operador
sv	Svenska	Instruktionsbok
bg	Български	Инструкции за експлоатаци
cs	Čeština	Návod k obsluze
et	eesti keel	Kasutusjuhend
hr	Hrvatski	Priručnik za operatora
hu	Magyar	Kezelési útmutató
lt	Lietuvių	Naudojimo instrukcija
lv	Latviešu	Operatora rokasgrāmata
pl	Polski	Instrukcja obsługi
ro	Română	Manual de utilizare
ru	Русский	РуковоДство по эксплуатации
sk	Slovenčina	Pokyny na obsluhu a údržbu
sl	Slovenia	Manual do Operador
tr	Türkçe	Kullanma Kılavuz

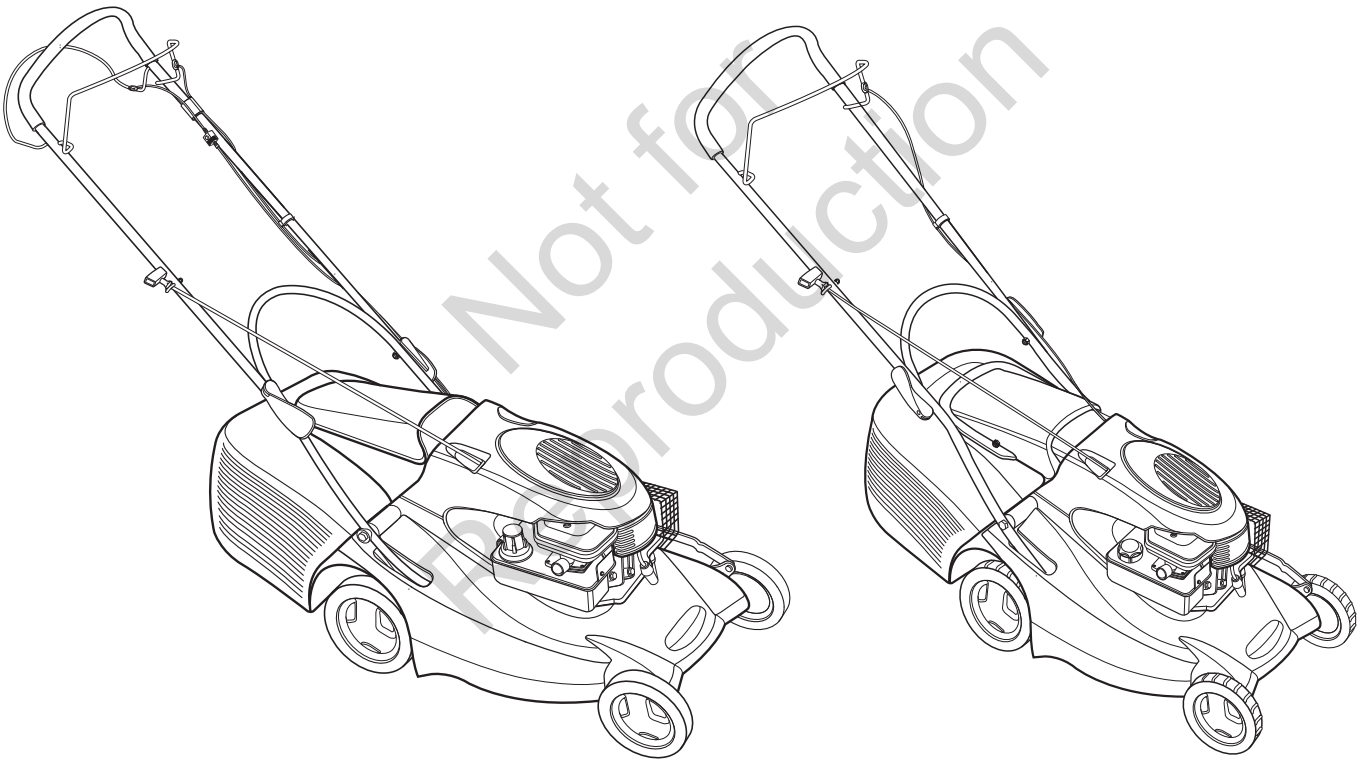

Not for Reproduction

884058
Rev.: C
Date: 01/20/2010

en	English	Original Instruction
da	Dansk	Original vejledning
de	Deutsch	Original-Anleitung
el	Ελληνικά	Πρωτότυπες οδηγίες
es	Español	Instrucción original
fi	Suomi	Alkuperäiset ohjeet
fr	Français	Instruction initiale
it	Italiano	Istruzioni originali
nl	Nederlands	Original vejledning
no	Norsk	Original bruksanvisning
pt	Português	Instrução Original
sv	Svenska	Originalinstruktion
bg	Български	Първоначална инструкция
cs	Čeština	Původní pokyn
et	eesti keel	Algupärased juhised
hr	Hrvatski	Originalna uputa
hu	Magyar	Eredeti útmutató
lt	Lietuvių	Originali instrukcija
lv	Latviešu	Oriģinālinstrukcijas
pl	Polski	Oryginalne instrukcje
ro	Română	Instrucțiune originală
ru	Русский	Исходные указания
sk	Slovák	Pôvodné pokyny
sl	Slovenščina	Izvorna navodila
tr	Türkçe	Orijinal Talimat

Not for Reproduction

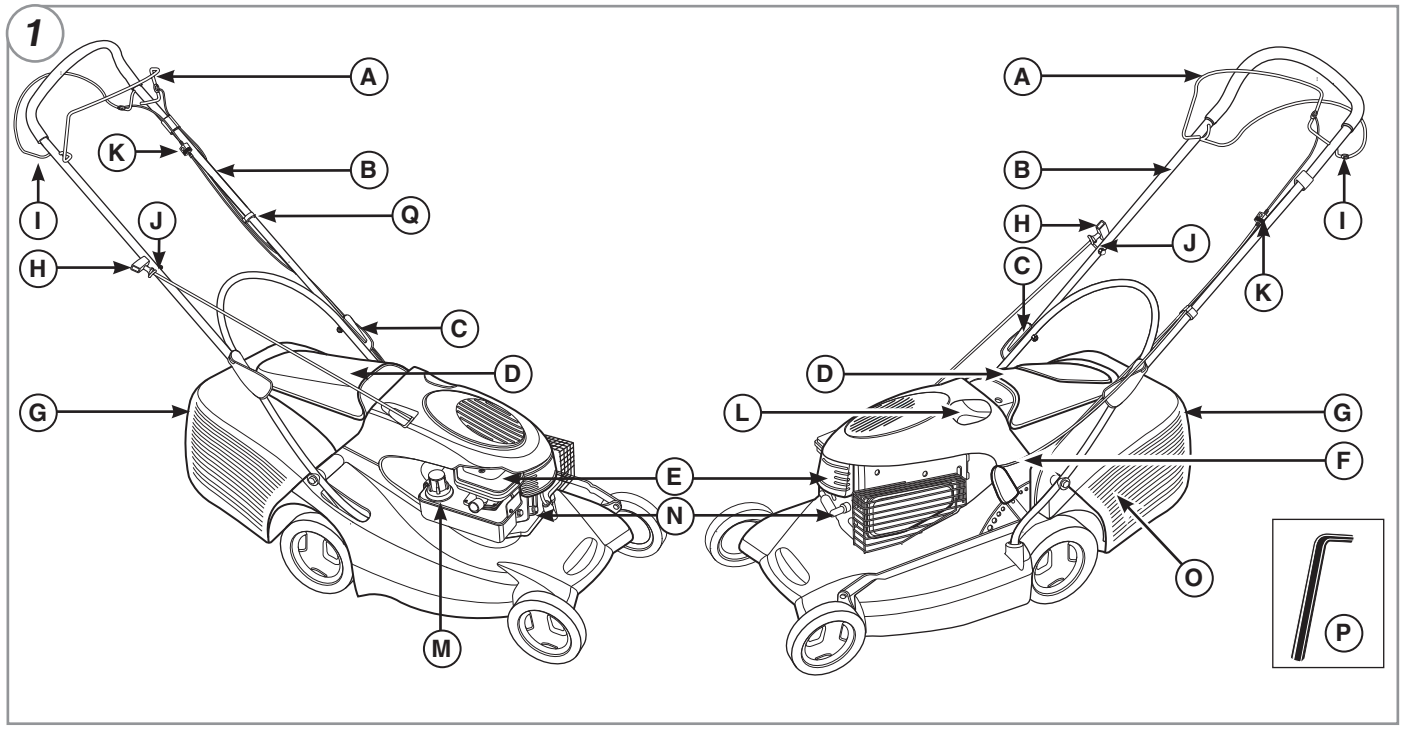

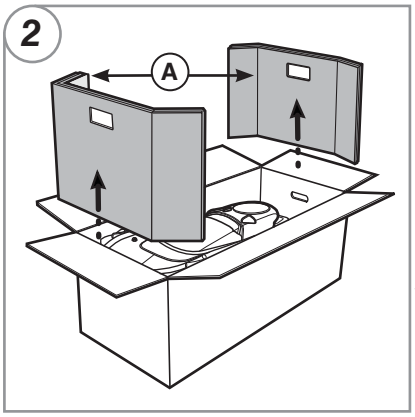

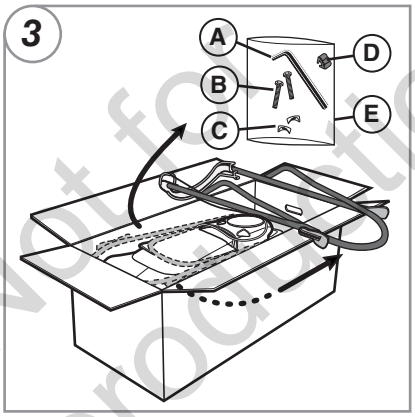

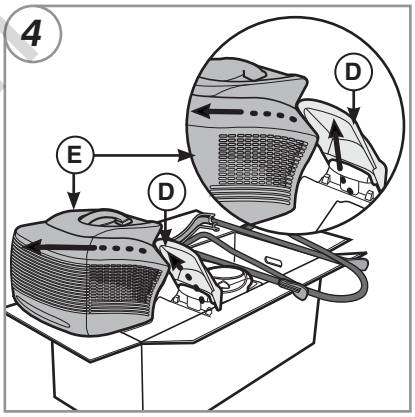

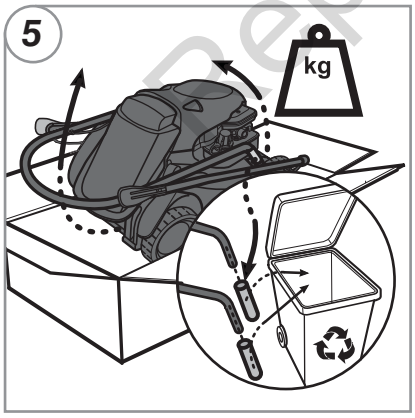

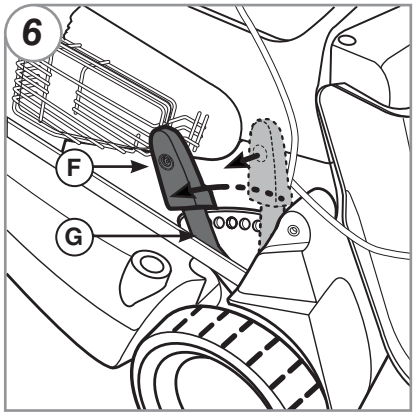

Not for Reproduction

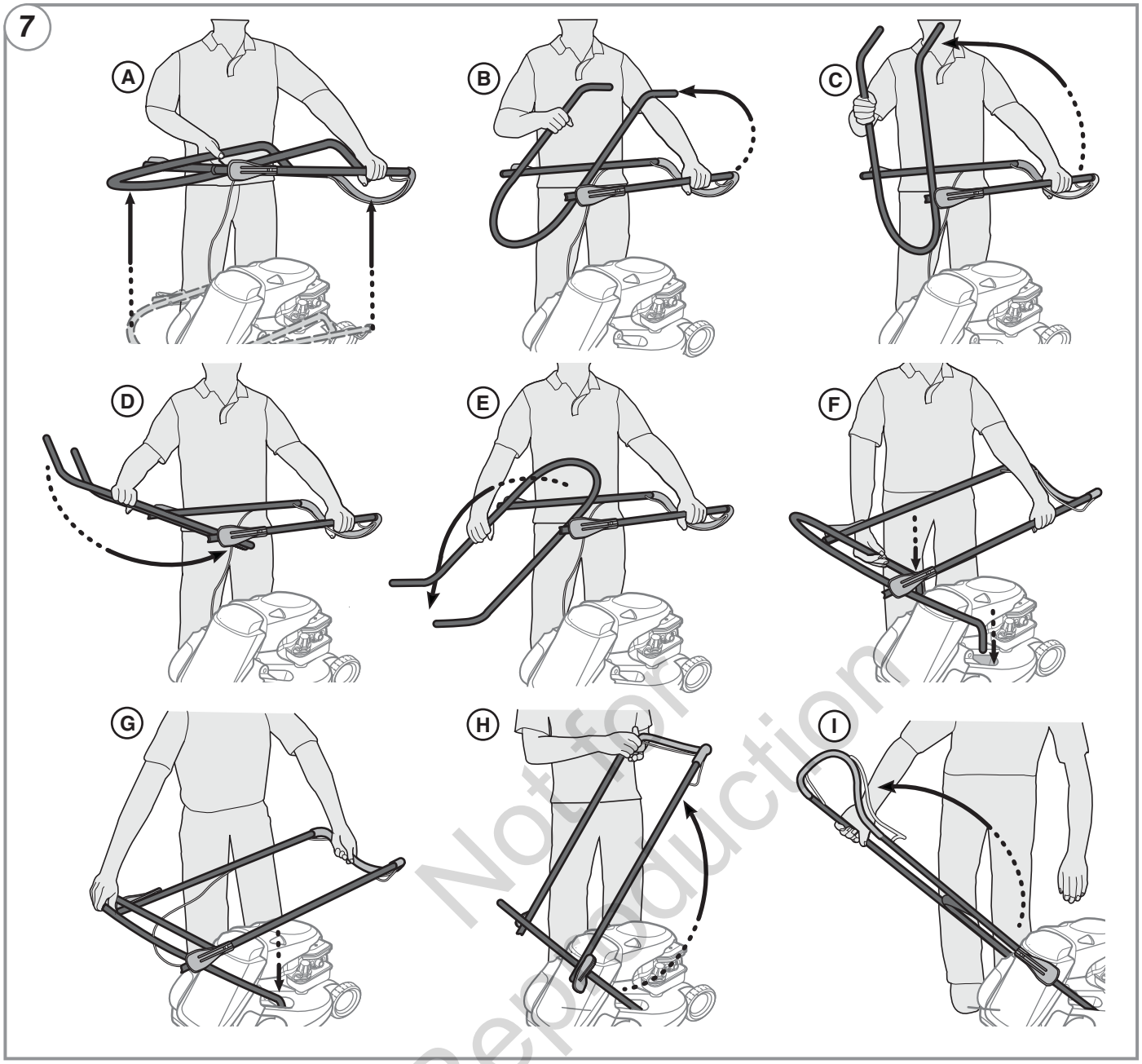

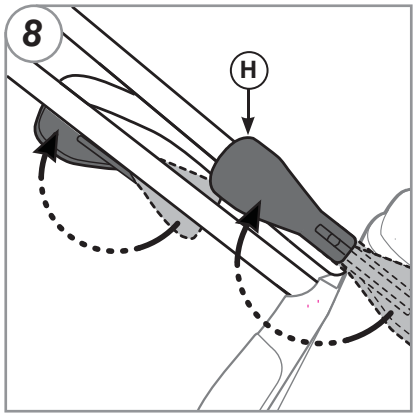

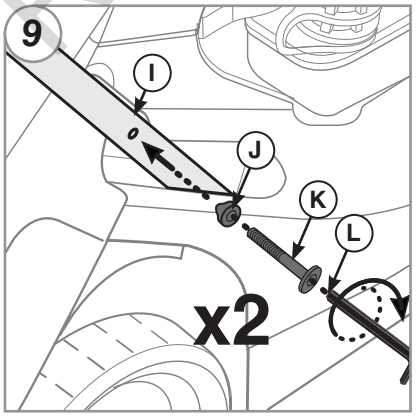

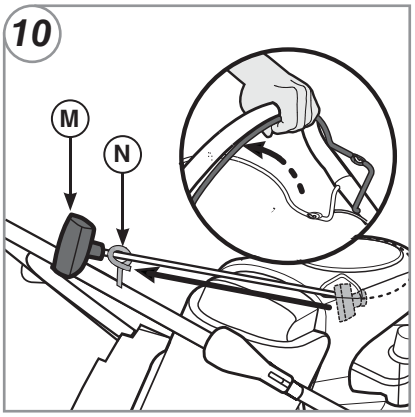

Not for Reproduction

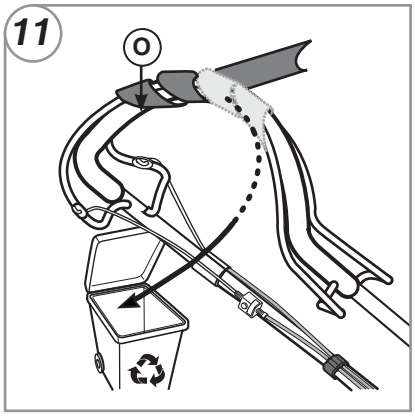

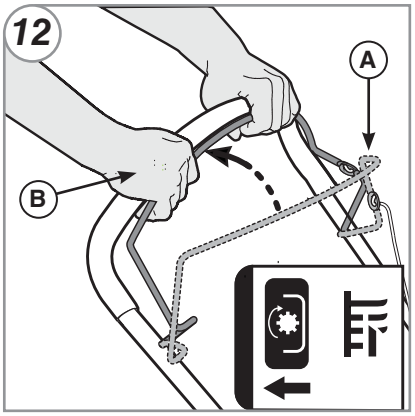

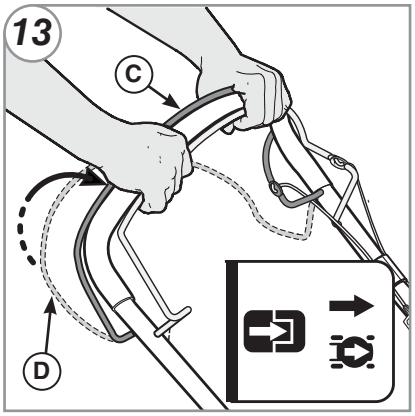

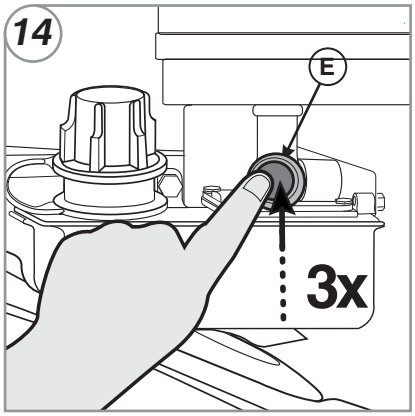

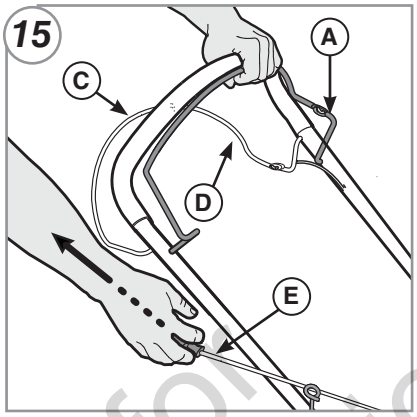

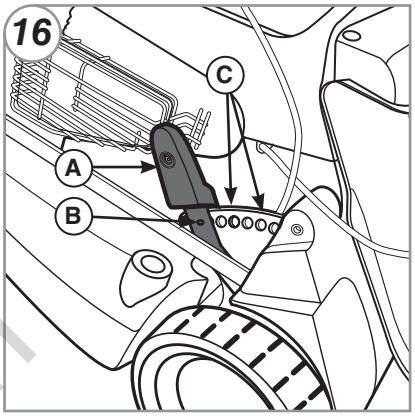

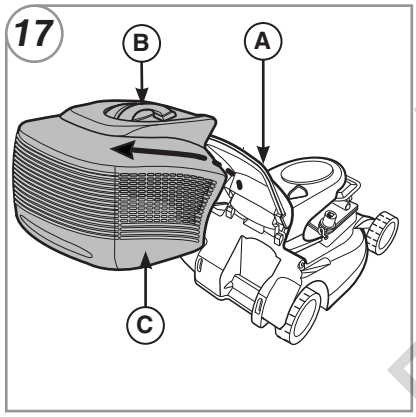

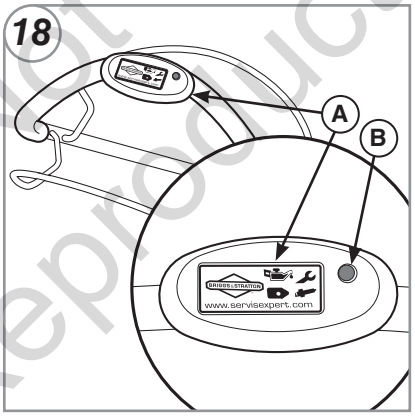

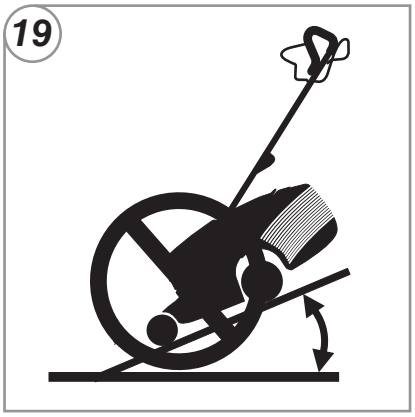

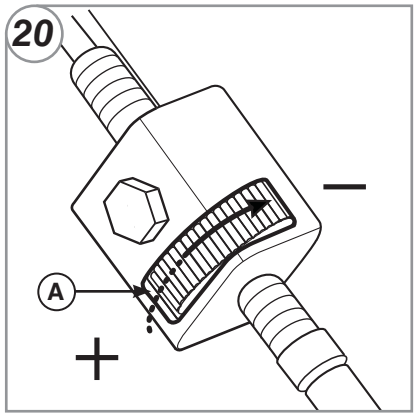

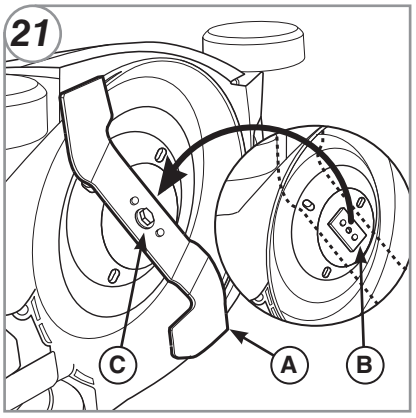

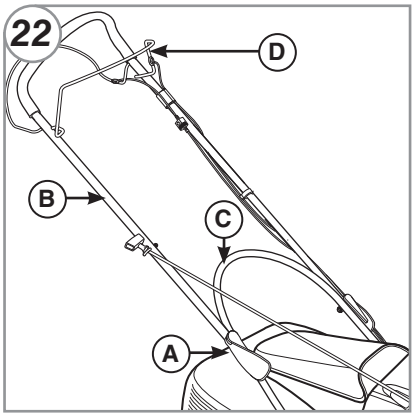

Not for Reproduction

23

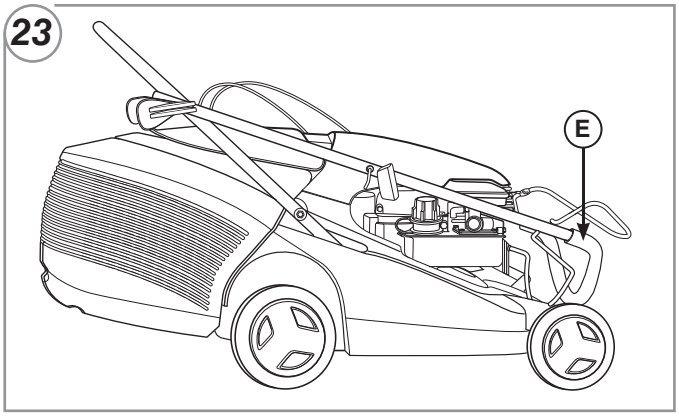

24

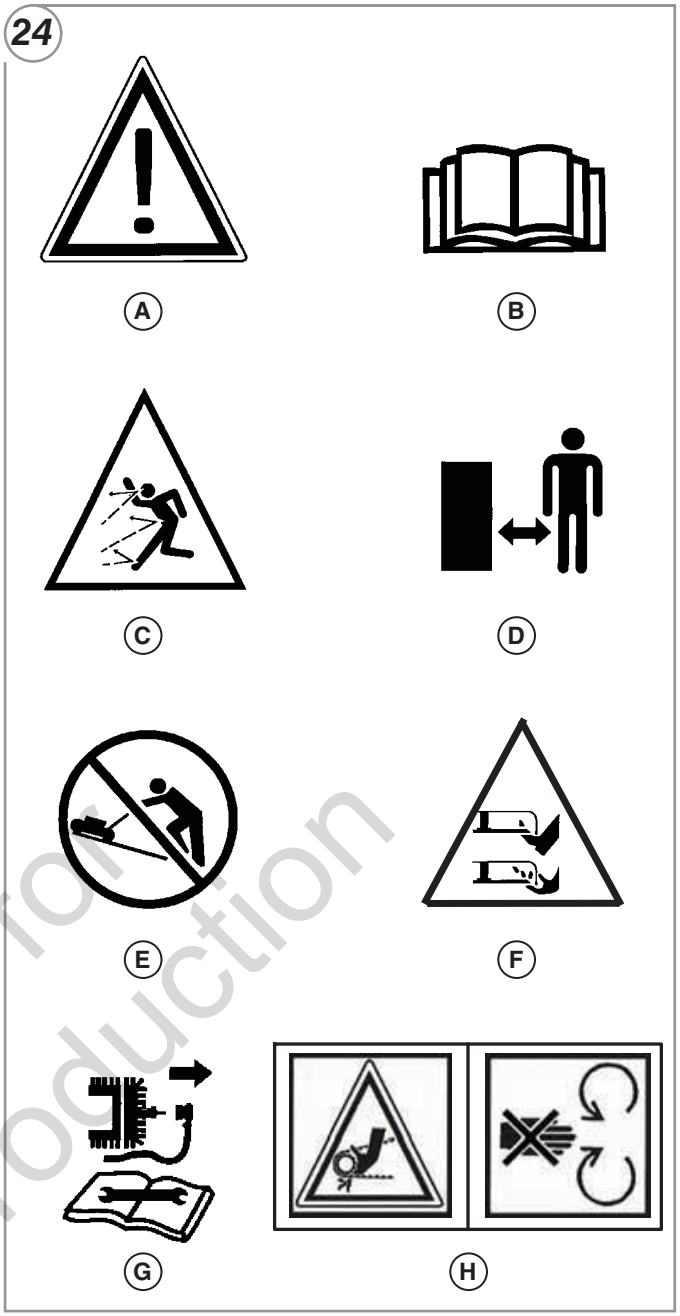

25

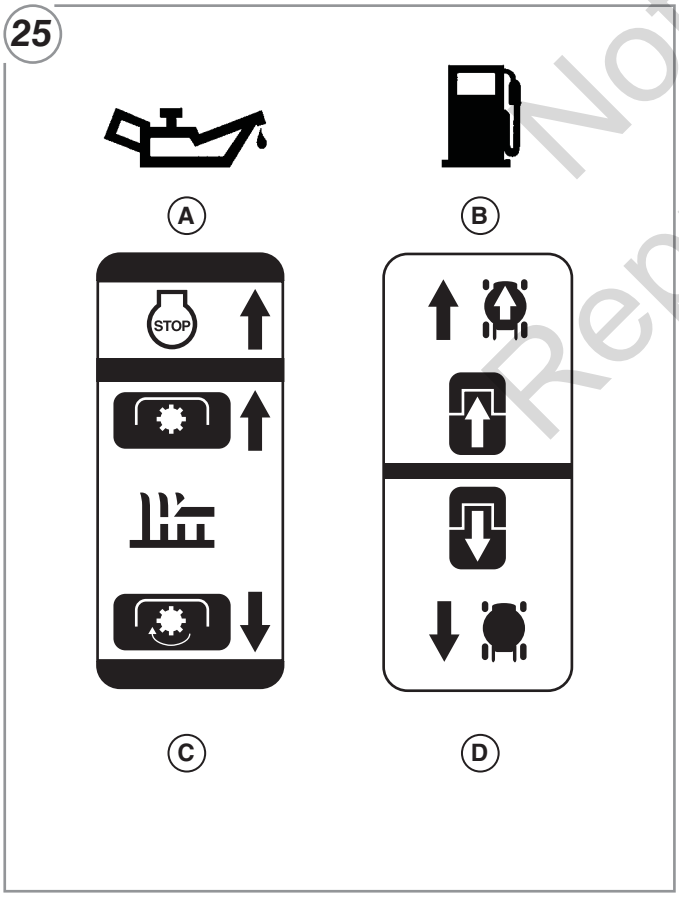

Not for Reproduction

Table des matières

Illustrations 1
Sécurité de l'opérateur 5
Fonctions et commandes 7
Pictogrammes 7
Montage 7
Fonctionnement 8
Entretien 9
Dépannage 11
Politique de garantie 12

REMARQUE : Dans les instructions qui suivent, « gauche » et « droite » font référence à la position de l'utilisateur.

Sécurité de l'opérateur

Symboles et avertissements

Le symbole de sécurité ⚠ est utilisé pour identifier des informations de sécurité sur les dangers pouvant entraîner des blessures corporelles. Un terme (DANGER, AVERTISSEMENT ou ATTENTION) est utilisé avec le symbole de sécurité pour indiquer la probabilité et la gravité potentielle des blessures. En outre, un symbole de danger peut être utilisé pour représenter le type de danger.

⚠ **DANGER** indique un danger qui, s'il n'est pas évité, **entraînera la mort ou une blessure grave**.

⚠ **AVERTISSEMENT** indique un danger qui, s'il n'est pas évité, **peut entraîner la mort ou une blessure grave**.

⚠ **ATTENTION** indique un danger qui, s'il n'est pas évité, **pourrait entraîner des blessures mineures ou modérées**.

AVIS indique une situation qui **pourrait endommager le produit**

Informations à destination du propriétaire

Apprenez à bien connaître votre produit : Si vous connaissez le fonctionnement de l'unité, vous optimiserez sa performance. Au fur et à mesure que vous lisez ce manuel, comparez les illustrations à l'unité. Apprenez l'emplacement et la fonction des commandes. Afin d'empêcher les accidents, veuillez respecter les instructions opérationnelles et les règles de sécurité. Conservez ce manuel pour y faire référence dans le futur.

Responsabilité du propriétaire

⚠ **AVERTISSEMENT** : Cette machine est capable de projeter des objets. Le non-respect des instructions de sécurité suivantes pourrait entraîner de graves blessures pour l'utilisateur ou les spectateurs.

Le propriétaire a la responsabilité de suivre les instructions ci-dessous.

Conditions d'utilisation en toute sécurité des tondeuses à lame rotative à conducteur marchant

I. Fonctionnement général

1. Lisez, comprenez et suivez toutes les instructions sur la machine et dans le ou les manuels. Familiarisez-vous complètement avec les commandes et l'utilisation correcte de la tondeuse à conducteur marchant avant de la démarrer.
2. Familiarisez-vous avec toutes les étiquettes de sécurité et de fonctionnement sur cette machine ainsi que tous ses accessoires.
3. Ne mettez pas les mains ou les pieds à proximité des pièces rotatives ou en dessous de celles-ci.
4. Permettez uniquement à des personnes responsables qui se sont familiarisées avec les instructions d'utiliser la tondeuse à conducteur marchant.
5. Inspectez le terrain où la tondeuse doit être utilisée. Votre machine peut projeter de petits objets à grande vitesse et provoquer des dommages corporels ou des dommages matériels. Restez à l'écart d'objets pouvant se briser tels que les fenêtres de maison, les vitres de voiture, les serres, etc.
6. Ne laissez personne s'approcher de la zone de travail, en particulier les jeunes enfants et les animaux.
7. Portez des vêtements appropriés tels qu'une chemise à manches longues ou une veste. Portez toujours des pantalons longs. Ne portez pas de shorts.
8. Ne portez pas de vêtements amples qui pourraient se prendre dans cette machine.
9. Portez toujours des lunettes de sécurité ou des lunettes de protection équipées d'écrans latéraux quand vous utilisez la tondeuse à conducteur marchant pour protéger vos yeux d'objets étrangers pouvant être projetés par la machine.
10. Portez toujours des gants de travail et de solides chaussures. Des chaussures de travail ou des bottines en cuir sont parfaites pour la plupart des personnes. Elles protègeront les chevilles et les tibias de l'utilisateur des petits morceaux de bois, des éclats et d'autres débris tout en améliorant la traction.
11. Il est conseillé de porter un couvre-chef protecteur pour éviter toute possibilité d'être frappé par de petites particules volantes ou bien d'être frappé par des branches basses, des brindilles ou d'autres objets que l'utilisateur peut ne pas remarquer.
12. N'utilisez pas la tondeuse à conducteur marchant sans que les caches de protection ou d'autres dispositifs de protection soient en place.
13. Utilisez cette machine uniquement pour les travaux auxquels elle est destinée. N'utilisez pas la tondeuse sur des matériaux meubles tels que le gravier, des bâtons de bois, des gravats, etc. qui risquent de projeter des objets et d'endommager la tondeuse.
14. Consultez les instructions du fabricant pour le bon fonctionnement et l'installation des accessoires. Utilisez uniquement des accessoires homologués par le fabricant.
15. Utilisez la tondeuse à la lumière du jour ou avec un bon éclairage artificiel.
16. N'utilisez pas la tondeuse à conducteur marchant si vous êtes en état d'ébriété, si vous avez consommé de la drogue ou des médicaments pouvant vous rendre somnolent ou affecter votre capacité à faire fonctionner cette machine en toute sécurité.
17. N'utilisez jamais la tondeuse à conducteur marchant dans de l'herbe humide. Assurez toujours vos pas ; gardez une main ferme sur le guidon et marchez ; ne courez jamais.
18. Avant chaque utilisation, vérifiez que tous les leviers de commande fonctionnent correctement.
19. Arrêtez le moteur quand vous traversez des chemins de gravier, des allées ou des routes.
20. Faites attention à la circulation quand vous utilisez la tondeuse à proximité de routes ou quand vous les traversez.

Not for Reproduction

Sécurité de l'opérateur

21. Arrêtez le moteur à chaque fois que vous quittez la machine, avant de la nettoyer, de la réparer ou de l'inspecter, et assurez-vous que toutes les pièces mobiles sont au repos. Faites refroidir le moteur, débranchez le câble de la bougie d'allumage et éloignez-le de la bougie.
22. Si la machine venait à vibrer de façon anormale, arrêtez le moteur, débranchez le câble de la bougie et évitez qu'il ne touche la bougie. Vérifiez immédiatement la cause des vibrations. Les vibrations sont généralement des signes précurseurs de problèmes.
23. Après avoir heurté un objet étranger, arrêtez le moteur. Retirez le câble de la bougie d'allumage. Inspectez si la tondeuse à conducteur marchant est endommagée. Si elle est endommagée, réparez la tondeuse avant de la démarrer et de l'utiliser.
24. Inspectez régulièrement la tondeuse à conducteur marchant. Assurez-vous que les pièces ne sont pas tordues, endommagées ou desserrées.
25. Évitez de soulever ou de transporter la tondeuse à conducteur marchant quand le moteur tourne.
26. Il faut éviter de s'exposer de manière prolongée aux bruits et aux vibrations provenant d'une machine à moteur à essence. Faites des pauses de temps en temps et/ou portez des protections antibruit pour vous protéger du bruit du moteur ainsi que des gants de travail rembourrés pour réduire les vibrations dans les mains.

II. Utilisation sur terrain pentu

Les terrains pentus sont une cause majeure d'accidents dus à des glissades ou des chutes pouvant entraîner de graves blessures. Faites preuve de prudence supplémentaire sur toutes les pentes. Si vous ne vous sentez pas à l'aise sur un terrain pentu, ne le tondez pas.

Il est impératif de tondre en travers de la pente, jamais en montant ou en descendant.

Il est impératif de retirer tout ce qui est rocher, branchage, etc.

Il est impératif de faire attention aux trous, sillons ou bosses. L'herbe haute peut cacher des obstacles.

Il est impératif de ne pas tondre à proximité d'à-pic, de fossés ou de talus. L'utilisateur de la tondeuse pourrait perdre pied ou l'équilibre.

Ne tondez pas sur des terrains excessivement pentus (10 degrés ou 1/5 maximum) ou dont le sol est très mouvementé. Faites preuve d'une extrême prudence quand vous changez de direction sur des terrains pentus.

Ne tondez pas de l'herbe mouillée. Une adhérence réduite pourrait être cause de patinage.

III. Les enfants

Des accidents tragiques peuvent arriver si l'opérateur n'est pas attentif à la présence des enfants. Les enfants sont souvent attirés par la tondeuse et la tonte elle-même. Ne supposez pas que les enfants resteront là où vous les avez vus en dernier.

1. Éloignez les enfants de la zone à tondre et laissez-les sous la surveillance d'un adulte.
2. Soyez vigilant et arrêtez le moteur de la tondeuse à conducteur marchant si des enfants pénètrent dans la zone de tonte.
3. Avant et pendant que vous reculez, regardez derrière vous et vers le bas pour vérifier qu'il n'y a pas d'enfants.
4. N'autorisez jamais des enfants à utiliser une tondeuse à conducteur marchant.
5. Faites preuve de prudence à l'approche d'angles morts, d'arbustes, d'arbres et d'autres objets susceptibles de masquer la vision.

IV. Entretien

1. Faites preuve d'extrême prudence lors de la manipulation de l'essence et d'autres carburants. Ces derniers sont inflammables et leurs vapeurs sont explosives.
   a. Utilisez uniquement des récipients homologués.
   b. Ne retirez jamais le bouchon de carburant ou n'ajoutez jamais de carburant quand le moteur tourne. Laissez refroidir le moteur avant de mettre du carburant. Ne fumez pas.
   c. Ne mettez jamais d'essence quand la machine est à l'intérieur.
   d. Ne remisez jamais la machine ou des récipients contenant du carburant en présence d'une flamme nue, comme par exemple celle d'un chauffe-eau.
   e. Si le réservoir de carburant doit être purgé, l'opération doit se faire à l'extérieur. Le carburant purgé doit être stocké dans un récipient spécialement conçu à cet effet, sinon il devra être éliminé avec soin.
   f. L'huile et l'essence usagées doivent être soigneusement versées dans des récipients spécialement conçus pour l'huile et le carburant.
   g. Les récipients remplis doivent être soigneusement transportés dans un centre de récupération pour y être correctement recyclés.
2. Ne faites jamais fonctionner un moteur à l'intérieur ou dans un endroit clos.
3. Ne faites jamais de réglages ou de réparations quand le moteur tourne. Débranchez le câble de la bougie d'allumage et gardez le câble éloigné de la bougie pour éviter un démarrage accidentel (retirez la clé de contact si la tondeuse est équipée d'un démarreur électrique). Portez toujours une protection oculaire quand vous faites des réglages ou des réparations.
4. Vérifiez si les boulons de montage du moteur sont bien resserrés.
5. Tous les boulons et écrous doivent être serrés afin de s'assurer que la machine est en bon état de fonctionnement. Si des éléments sont remplacés, assurez-vous que la boulonnerie est bien serrée.
6. N'altérez jamais les dispositifs de sécurité. Vérifiez régulièrement leur bon fonctionnement.
7. Quand vous entretenez ou réparez la tondeuse à conducteur marchant, ne renversez pas la machine à moins que ce manuel ne spécifie le contraire. Les procédures d'entretien et de réparation peuvent se réaliser quand la tondeuse à conducteur marchant est en position verticale. Certaines procédures seront facilitées si la machine est soulevée sur une plateforme ou une zone de travail surélevée.
8. Pour réduire les risques d'incendie, faites en sorte que la tondeuse à conducteur marchant ne soit pas encombrée par de l'herbe, des feuilles ou d'autres amoncellements de débris. Nettoyez tout déversement d'huile ou de carburant. Laissez refroidir la tondeuse à conducteur marchant avant de la remiser.
9. Arrêtez la machine et inspectez-la si vous heurtez un objet. Réparez, si besoin est, avant de redémarrer.
10. Débranchez toujours le câble de la bougie d'allumage avant de nettoyer, réparer ou régler la tondeuse.
11. Ne changez pas le réglage du régulateur de vitesse et n'emballez pas le moteur.
12. Nettoyez et remplacez le cas échéant les étiquettes de sécurité et d'instructions.
13. Pour empêcher toute surchauffe du moteur, faites en sorte que le filtre de débris du moteur soit toujours monté et propre.
14. Inspectez la tondeuse à conducteur marchant avant de la remiser.
15. Utilisez uniquement l'équipement d'origine ou des pièces de rechange agréées.
16. Remplacez la lame de coupe par une pièce d'usine agréée.

Not for Reproduction

Fonctions et commandes

TECHNOLOGIE EVE™

La **technologie EVE™** Briggs & Stratton réduit les gaz d'évaporation des hydrocarbures s'échappant du moteur. Ces émissions ne se produisent pas uniquement pendant le fonctionnement du moteur mais également quand il ne tourne pas. Dans le cas des moteurs 500 Series™ ou 550 Series™ équipant cette tondeuse, les gaz d'évaporation sont réduits de 72 % par rapport aux moteurs standard sans la technologie EVE™. Les hydrocarbures combinés aux oxydes d'azote sont la cause de formation d'ozone ou de smog, ce qui peut entraîner des problèmes respiratoires.

Description

La tondeuse à conducteur marchant est équipée d'un moteur de type rotatif. Le moteur entraîne une lame de coupe située sous le carter de coupe. La lame soulève et coupe l'herbe. La hauteur de coupe peut être réglée pour donner au gazon le fini souhaité. L'herbe coupée est ramassée dans un bac à herbe monté à l'arrière ou, sur certaines tondeuses, elle peut être recyclée pour fertiliser le gazon. Le recyclage de l'herbe coupée est connu sous le nom de « paillage ». Les modèles à pousser nécessitent que l'utilisateur les pousse. Les modèles autoportés ont un système d'entraînement des roues arrière pour rendre la tonte plus facile.

Utilisation souhaitée/limites d'utilisation

La tondeuse à conducteur marchant est destinée à couper le gazon. Toute autre utilisation n'est pas permise. Elle n'est pas conçue pour couper de l'herbe de plus de 15 cm de longueur ou de l'herbe mêlée à de mauvaises herbes. La tondeuse poussée est uniquement adaptée à une utilisation privée dans le jardin d'une maison. Elle n'est pas adaptée pour couper l'herbe dans les parcs publics ou les terrains de jeu.

Fonctions et commandes

Comparez les caractéristiques et commandes suivantes avec celles de votre modèle (Figure 1). Assurez-vous de bien connaître les endroits où elles se situent et de comprendre leur finalité.

A. Levier d'arrêt du moteur
B. Partie supérieure du guidon
C. Poignée de blocage rapide
D. Volet arrière
E. Moteur
F. Poignée de réglage de la hauteur
G. Bac à herbe
H. Poignée de lanceur manuel
I. Levier d'entraînement (modèles autopropulsés)
J. Guide de la corde du lanceur
K. Dispositif de réglage du câble (Modèles autopropulsés)
L. Bouchon de remplissage/ jauge d'huile
M. Bouchon de carburant
N. Bougie d'allumage
O. Plaque signalétique
P. Clé Allen
Q. Serre-câble

Pictogrammes

Important : Les pictogrammes suivants figurent sur votre unité ou dans la documentation qui vous a été fournie avec le produit. Avant d'utiliser la machine, apprenez et comprenez la finalité de chaque pictogramme.

Pictogrammes des avertissements concernant la sécurité (Figure 24)

A. AVERTISSEMENT
B. IMPORTANT : Veuillez lire le manuel du propriétaire avant de faire fonctionner cette machine.
C. AVERTISSEMENT : Projection d'objets. Tenez les spectateurs à distance. Lisez les instructions destinées à l'utilisateur avant de faire fonctionner cette machine.
D. AVERTISSEMENT : Tenez les spectateurs éloignés. Lisez les instructions destinées à l'utilisateur avant de faire fonctionner cette machine.
E. AVERTISSEMENT : N'utilisez jamais cette machine sur des pentes de plus de 10°.
F. AVERTISSEMENT : Tenez les mains et les pieds éloignés de la lame rotative.
G. AVERTISSEMENT : Débranchez le câble de la bougie d'allumage avant tout entretien ou réparation de la machine.
H. AVERTISSEMENT : Écrasement des doigts.

Pictogrammes des commandes et du fonctionnement (Figure 25)

A. Huile
B. Carburant
C. Levier d'arrêt du moteur – Arrêt/Démarrage/Marche
D. Levier de commande d'entraînement – Embrayé/Débrayé

Déballage et assemblage

Les illustrations et pictogrammes commencent à la page 1.

Instructions de déballage et d'assemblage (Figures 2 à 11)

Pour faciliter l'expédition, le guidon n'a pas été monté sur le carter de coupe. Pour mettre le guidon en position de fonctionnement, suivez les étapes ci-dessous.

Avis : Faites attention lorsque vous pliez ou soulevez le guidon. Ne détériorez pas les câbles. Un câble plié ne fonctionne pas correctement. Avant d'utiliser la machine, remplacez tout câble tordu ou endommagé.

1. Retirez les protections de coin en carton (**A**, Figure 2) de la caisse en carton.
2. Retirez le sac de pièces (**E**, Figure 3) de la caisse en carton.
3. Soulevez et dépliez le guidon puis placez-le à l'extrémité de la caisse en carton (Figure 3).
4. Soulevez le volet arrière (**D**, Figure 4), retirez le bac à herbe (**E**) de la tondeuse et mettez-le de côté.
5. Retirez la tondeuse de la caisse en carton. Voir Figure 5.
6. Retirez les tubes de plastique des extrémités du guidon et jetez-les. Voir Figure 5.
7. Tirez le dispositif de réglage de la hauteur (**F**, Figure 6) et placez-le dans la position de coupe la plus haute (**G**).
8. **Rotation du guidon :** Voir Figure 7.
   Étape 1. Soulevez le guidon pour le mettre en position horizontale au-dessus de la tondeuse. Voir Figure 7A.
   Étape 2. Faites pivoter les extrémités de la partie inférieure du guidon vers l'arrière et le bas pour le mettre en position horizontale. Voir Figures 7B, 7C et 7D.
   Étape 3. Faites tourner le guidon jusqu'à ce que les extrémités soient en position verticale. Voir Figures 7E et 7F.
   Étape 4. Insérez les extrémités de la partie inférieure du guidon dans le carter de coupe. Voir Figure 7G.
   Étape 5. Faites tourner la partie supérieure du guidon pour le mettre en position de fonctionnement. Voir Figures 7H et 7I.
9. Tirez la poignée de déblocage rapide (**H**, Figure 8) pour mettre en place la partie supérieure du guidon et le bloquer. Pour régler la tension de la poignée de déblocage rapide, serrez ou desserrez l'écrou.
10. Attachez la partie inférieure du guidon (**I**, Figure 9) au carter de coupe à l'aide des fixations (**J**) et du boulon (**K**) en utilisant une clé Allen (**L**).
11. Tirez lentement la poignée du lanceur manuel (**M**, Figure 10) et installez-la dans le guide de corde (**N**).
12. Retirez le film étirable (**O**, Figure 11) du guidon et jetez-le.

Comment préparer le moteur

AVERTISSEMENT : Pour le type d'essence et d'huile à utiliser, consultez le manuel de l'opérateur pour le moteur. Utilisez toujours un récipient d'essence sûr. Ne fumez pas quand vous ajoutez de l'essence au moteur. Quand vous êtes dans un espace clos, ne remplissez pas d'essence. Avant d'ajouter l'essence, arrêtez le moteur. Faites refroidir le moteur pendant plusieurs minutes.

Not for Reproduction

Avis : Le moteur ne contient ni HUILE ni ESSENCE. Avant de démarrer le moteur, assurez-vous d'avoir ajouté de l'huile selon les instructions dans le manuel de l'opérateur pour le moteur. Si vous démarrez le moteur sans huile, il sera endommagé et irrécupérable et ne pourra être couvert par la garantie.

Pour le type d'essence et d'huile à utiliser, consultez le manuel de l'opérateur pour le moteur. Avant d'utiliser la machine, lisez les informations sur la sécurité, le fonctionnement, l'entretien et le remisage.

Fonctionnement

Les illustrations et les pictogrammes commencent à la page 1.

Levier d'arrêt du moteur (Figure 12)

Relâchez le levier d'arrêt du moteur (**A**) et le moteur et la lame s'arrêteront automatiquement. Pour démarrer le moteur et le faire tourner, tenez le levier d'arrêt du moteur (**A**) en position de fonctionnement (**B**).

Avant de mettre en marche le moteur, veuillez faire fonctionner le levier d'arrêt du moteur plusieurs fois. Assurez-vous que le câble d'arrêt du moteur se déplace librement et que le levier d'arrêt du moteur fonctionne correctement.

Système d'entraînement des roues arrière (Figures 12 et 13)

> ⚠ **AVERTISSEMENT** : Pour un fonctionnement sûr de la machine, le système d'entraînement doit être immédiatement débrayé lorsque le levier d'entraînement est relâché. Si le système d'entraînement ne se débraye pas correctement, n'utilisez pas la tondeuse jusqu'à ce que le système d'entraînement soit réglé ou réparé par un réparateur agréé.

Les modèles autopropulsés ont un système d'entraînement des roues arrière. Faites fonctionner le système d'entraînement comme suit.

1. Tenez le levier d'arrêt du moteur (**A**, Figure 12) en position de fonctionnement (**B**, Figure 12). Démarrez le moteur.
   Remarque : Pour arrêter le moteur, relâchez le levier d'arrêt du moteur (**A**, Figure 12).
2. Poussez le levier d'entraînement (**D**, Figure 13) complètement vers l'avant. Le système d'entraînement est maintenant embrayé et la tondeuse va se déplacer vers l'avant.
3. Pour débrayer uniquement le système d'entraînement, relâchez le levier d'entraînement (**C**). En position débrayée (**D**), la tondeuse arrêtera de se déplacer vers l'avant mais le moteur continuera à tourner.
4. Pour à la fois débrayer le système d'entraînement et arrêter le moteur, relâchez complètement le levier d'arrêt du moteur (**A**, Figure 12) et le levier d'entraînement (**C**, Figure 13).
   Remarque : Quand le système d'entraînement est débrayé sur une machine neuve, il est possible que les roues arrière tournent lorsqu'elles sont soulevées au-dessus du sol.

Comment démarrer le moteur (Figures 14 et 15)

> ⚠ **AVERTISSEMENT** : La lame tourne lorsque le moteur démarre.

Important : Avant de mettre en marche le moteur, veuillez faire fonctionner le levier d'arrêt du moteur plusieurs fois. Assurez-vous que le câble d'arrêt du moteur se déplace librement et que le levier d'arrêt du moteur fonctionne correctement.

1. Vérifiez le niveau de l'huile. Consultez le manuel de l'opérateur pour le moteur.
2. Remplissez le réservoir de carburant avec de l'essence ordinaire sans plomb. Voir « Comment préparer le moteur ».
3. Assurez-vous que le câble de la bougie d'allumage est branché sur la bougie.
4. Moteur équipé d'un amorceur : Dans la plupart des conditions climatiques, appuyez à fond sur le bouton de l'amorceur (**E**) à trois reprises. Voir Figure 14. Lorsqu'il fait froid, un coup d'amorce supplémentaire peut s'avérer nécessaire. Habituellement, un moteur chaud ne demandera pas d'être amorcé. Chaque fois que vous appuyez sur le bouton de l'amorceur, attendez deux secondes.
   Remarque : Si vous démarrez un nouveau moteur pour la première fois, appuyez sur le bouton de l'amorceur à cinq reprises.
   Remarque : Faire appel de manière excessive à l'amorceur peut noyer le carburateur. Voir « Le moteur ne démarre pas » dans la section Dépannage.
5. **Modèles autopropulsés :** Assurez-vous que le levier d'entraînement (**C**) est en position débrayée (**D**). Voir Figure 15.
6. Tenez-vous debout derrière la tondeuse. Utilisez la main gauche pour tenir le levier d'arrêt du moteur (**A**) en position de fonctionnement. Voir Figure 15. Utilisez la main droite pour tenir la poignée du lanceur manuel (**E**).
7. Tirez lentement la poignée du lanceur manuel jusqu'à ce que vous ressentiez une résistance, puis tirez rapidement pour démarrer le moteur. Faites revenir lentement à sa position initiale la poignée du lanceur manuel.
8. Si le moteur ne démarre pas après 5 ou 6 tentatives, consultez la section Dépannage.

Avant d'utiliser la tondeuse

> ⚠ **AVERTISSEMENT** : Vérifiez si le bac à herbe est usé ou détérioré. Si c'est le cas, veuillez remplacer les pièces uniquement avec des pièces d'origine homologuées.

- Pour remplir complètement le bac à herbe (si la machine en est équipée), faites fonctionner le moteur avec la commande de gaz (si la machine en est équipée) sur la position rapide.
- Assurez-vous que le bac à herbe (si la machine en est équipée) est monté correctement.
- Vérifiez si le bac à herbe est usé ou détérioré. Si c'est le cas, veuillez remplacer les pièces uniquement avec des pièces d'origine homologuées.

Comment ajuster la hauteur de coupe (Figure 16)

> ⚠ **AVERTISSEMENT** : La lame tourne lorsque le moteur démarre. Avant de modifier la hauteur de coupe, débranchez le câble de la bougie d'allumage et tenez-le éloigné de la bougie.

Pour modifier la hauteur de coupe, changez la position du levier de réglage de la hauteur (**A**, Figure 16) comme suit :

1. Tirez la poignée de réglage de la hauteur (**A**) vers l'extérieur pour sortir le taquet (**B**) du trou (**C**).
2. Amenez la poignée de réglage de la hauteur (**A**) vers la droite pour diminuer la hauteur de coupe ou vers la gauche pour augmenter la hauteur de coupe.
3. Appuyez sur la poignée de réglage de la hauteur (**A**) vers l'intérieur pour faire rentrer le taquet (**B**) dans le trou sélectionné (**C**).

Comment vider le bac à herbe (Figure 17)

> ⚠ **AVERTISSEMENT** : Avant d'installer ou de retirer le bac à herbe, arrêtez le moteur. Avant d'enlever l'herbe de l'intérieur du carter, débranchez le câble de la bougie d'allumage et tenez-le éloigné de la bougie.

1. Levez le volet arrière (**A**). Voir Figure 17.
2. Tenez la poignée (**B**) du bac à herbe (**C**) et soulevez-la pour retirer le bac.
3. Videz l'herbe du bac à herbe.

Not for Reproduction

Fonctionnement

Évacuation de l'herbe par l'arrière (Figure 17)

AVERTISSEMENT : Avant d'installer ou de retirer le bac à herbe, arrêtez le moteur.

AVERTISSEMENT : Ne levez pas le volet arrière pendant que le moteur tourne. Arrêtez toujours le moteur avant de lever le volet arrière. Avant d'enlever l'herbe de l'intérieur du carter, débranchez le câble de la bougie d'allumage et tenez-le éloigné de la bougie.

Pour évacuer l'herbe par l'arrière, retirez le bac à herbe (**C**, Figure 17). Abaissez le volet arrière (**A**) et il rejettera l'herbe vers le sol.

Conseils pour la tonte

Les conseils suivants augmenteront les performances et amélioreront l'apparence du gazon.

- L'herbe doit être sèche. Si l'herbe est mouillée, elle sera difficile à couper et formera d'épaisses touffes.
- L'herbe ne doit pas être trop haute. La hauteur maximale de coupe efficace est de 9,1 cm. Réglez les dispositifs de réglage de la hauteur de coupe pour que le tiers supérieur de l'herbe soit coupé.
- Si l'herbe a une hauteur supérieure à 9,1 cm, deux passages de la tondeuse seront nécessaires. Pour la première tonte, réglez la hauteur sur la position maximum. Baissez ensuite le dispositif de réglage de la hauteur pour la deuxième tonte.
- Maintenez la lame aiguisée. Une lame qui n'est pas aiguisée fera brunir les extrémités de l'herbe.
- Nettoyez le dessous du carter de coupe. Si de l'herbe ou d'autres débris se sont accumulés sur le fond du carter de coupe, les performances seront réduites.

Pour améliorer la qualité de la coupe, essayez ce qui suit :

- augmentez la hauteur de coupe
- tondez plus fréquemment
- passez la tondeuse à une vitesse moins élevée
- réduisez la largeur de coupe en repassant sur une partie de la coupe précédente
- tondez une seconde fois dans une direction différente

Entretien

Entretien du moteur

Les illustrations et pictogrammes commencent à la page 1.

Reportez-vous à la section suivante sur la maintenance pour maintenir votre machine en bon état de marche. Avant de démarrer le moteur, lisez ce manuel ainsi que le manuel de l'opérateur pour le moteur. Toutes les informations sur la maintenance du moteur sont dans le manuel de l'opérateur pour le moteur.

AVERTISSEMENT **:** Avant de faire une inspection, un réglage ou une réparation, débranchez le câble de la bougie d'allumage et tenez-le éloigné de la bougie.

ServisExpert® (Figure 18)

Certains modèles sont fournis avec l'option ServisExpert®.

ServisExpert® (**A**) vous informera de la prochaine visite de maintenance. ServisExpert® est automatiquement activé chaque fois que vous démarrez le moteur. Quand une visite de maintenance s'avère nécessaire, les symboles suivants sont affichés. Amenez la tondeuse chez un réparateur agréé pour son entretien.

Vérifier le niveau d'huile
Vérifiez le niveau d'huile du moteur. Le symbole se réinitialisera automatiquement.

Changer l'huile
Changez l'huile du moteur. Pour réinitialiser, maintenez le bouton enfoncé (**B**) pendant que le moteur tourne.

Vérifier l'huile et le filtre à air
Changez l'huile du moteur et le filtre à air.
Pour réinitialiser, maintenez le bouton enfoncé (**B**) pendant que le moteur tourne.

Changer l'huile, le filtre à air et la bougie d'allumage
Changez l'huile du moteur, le filtre à air et la bougie.
Pour réinitialiser, maintenez le bouton enfoncé (**B**) pendant que le moteur tourne.

Entretien complet nécessaire
Amenez la tondeuse chez un réparateur agréé pour un entretien complet. Pour réinitialiser le ServisExpert®, demandez au réparateur agréé.

ServisExpert® est une unité étanche. Plonger le boîtier dans l'eau ou le trafiquer peut endommager le système. Ne le nettoyez pas avec des composés abrasifs ou corrosifs dans la mesure où ceux-ci peuvent endommager les pièces en plastique ou corroder les circuits électriques. Nettoyez uniquement en essuyant. Ne soumettez pas le système à des pressions, des températures ou de l'humidité excessives pouvant raccourcir la durée de vie des circuits électroniques ou provoquer un mauvais fonctionnement. Pour de plus amples informations ou pour trouver un revendeur près de chez vous, visitez **www.servisexpert.com.**

Renversement du moteur (Figure 19)

Avis : Ne renversez pas le moteur avec la bougie d'allumage en bas. Quand vous procédez à un entretien du moteur, inspectez la lame ou nettoyez le fond du carter de coupe, assurez-vous de toujours renverser le moteur avec la bougie d'allumage en haut. Transporter ou renverser le moteur avec la bougie d'allumage en bas entraînera les conséquences suivantes.

- démarrage difficile
- moteur fumant
- bougie d'allumage encrassée
- filtre à air saturé d'huile ou de carburant

Not for Reproduction

Lubrification

1. Pour des performances optimales, lubrifiez les roues et le mécanisme du dispositif de réglage de la hauteur avec de l'huile moteur toutes les 25 heures.

Avis : Ne lubrifiez pas le câble d'arrêt du moteur. Les lubrifiants endommageront le câble et empêcheront ce dernier de bouger librement. Remplacez le câble s'il est courbé ou endommagé.

Comment nettoyer le carter de coupe

AVERTISSEMENT : La lame tourne quand le moteur tourne. Avant de nettoyer le carter de coupe, arrêtez le moteur, débranchez le câble de la bougie d'allumage et tenez-le éloigné de la bougie.

Si de l'herbe ou d'autres débris se sont accumulés autour du carter de coupe, les performances seront réduites. Après avoir tondu, nettoyez le carter de coupe comme suit.

1. Arrêtez le moteur de la machine.
2. Débranchez le câble de la bougie d'allumage.
3. Nettoyez le dessus du carter de coupe avec de l'eau savonneuse et une éponge.
4. Nettoyez le dessous du carter de coupe avec une brosse dure et de l'eau savonneuse.
5. Retirez toute l'herbe et les débris autour du moteur.

Comment retirer la courroie d'entraînement

Pour retirer ou entretenir la courroie d'entraînement, amenez la tondeuse chez un revendeur agréé.

Comment régler le câble d'entraînement (modèles autopropulsés uniquement) (Figure 20)

AVERTISSEMENT : Avant de régler le câble d'entraînement, débrayez le levier d'arrêt du moteur et attendez que le moteur s'arrête.

Si le système d'entraînement ne s'embraye pas ou ne se débraye pas correctement, vérifiez que le guidon est correctement assemblé. Assurez-vous que toutes les pièces sont en bon état et ne sont pas cassées ni tordues, et que toute la boulonnerie est bien serrée.

Les pièces usées affecteront les performances du système d'entraînement. Quand vous passez la tondeuse dans de hautes herbes touffues ou sur des pentes, le système d'entraînement peut patiner si le câble d'entraînement est trop lâche. Si le système d'entraînement patine, réglez-le comme suit ou bien confiez la tondeuse à un réparateur agréé.

1. Si le système d'entraînement patine, faites tourner le dispositif de réglage du câble (**A**) d'un tour dans le sens (+) comme l'illustre la Figure 20. Faites fonctionner la tondeuse et testez le système d'entraînement.
2. Répétez le réglage et l'essai jusqu'à ce que le système d'entraînement ne patine plus.
3. Avant de commencer à tondre, assurez-vous que le système d'entraînement est correctement débrayé et que la tondeuse s'arrête. Si le système d'entraînement ne se débraye pas, tournez le dispositif (**A**) d'un tour dans le sens (-).
4. Répétez le réglage jusqu'à ce que le système d'entraînement se débraye correctement.
5. S'il n'est pas possible de régler le câble pour que le système d'entraînement ne patine plus et se débraye correctement, amenez la tondeuse chez un réparateur agréé Briggs & Stratton.

Entretien de la lame (Figure 21)

AVERTISSEMENT : Avant d'inspecter la lame (**A**, Figure 21) ou le porte-lame (B), débranchez le câble de la bougie d'allumage et tenez-le éloigné de la bougie. Si la lame touche un objet, arrêtez le moteur. Débranchez le câble de la bougie. Vérifiez si elle est endommagée.

Vérifiez fréquemment que la lame (**A**) n'est ni usée ni endommagée, par des fissures par exemple. Vérifiez fréquemment le boulon (**C**) retenant la lame. Le boulon doit être serré. Si la lame touche un objet, arrêtez le moteur. Débranchez le câble de la bougie. Vérifiez si le porte-lame est endommagé. Contrôlez si la lame est tordue, endommagée, très usée ou autre. Avant de mettre la machine en fonctionnement, les pièces endommagées doivent être remplacées par des pièces d'origine. Pour une question de sécurité, remplacez la lame tous les deux ans. Maintenez la lame aiguisée. Si la lame n'est pas bien aiguisée, les extrémités du gazon peuvent brunir. Pour retirer ou réparer la lame, amenez la tondeuse chez un réparateur agréé Briggs & Stratton.

Vérification du niveau de coupe

Vérifiez la coupe sur une petite zone herbeuse. Si l'herbe n'est pas coupée uniformément ou n'est pas ramassée correctement dans le bac à herbe, reportez-vous alors à la section Dépannage.

Pliage du guidon

Avis : Faites attention lorsque vous pliez ou soulevez le guidon. Ne détériorez pas les câbles. Un câble plié ne fonctionne pas correctement Lorsque vous repliez ou soulevez le guidon, assurez-vous que les câbles ne se prennent pas entre les parties supérieure et inférieure du guidon ou autour des fixations du guidon.

Comment replier le guidon (Figures 22 et 23)

1. Desserrez les poignées de déblocage rapide (**A**) retenant la partie supérieure (**B**) à la partie inférieure (**C**) du guidon. Voir Figure 22.
2. Faites pivoter la partie supérieure du guidon vers l'avant au-dessus du moteur (E, Figure 23). Assurez-vous que les câbles ne sont pas endommagés.

Comment relever le guidon (Figures 8 et 12)

Embrayez le levier d'arrêt du moteur (**A**, Figure 12) et levez la partie supérieure du guidon pour la mettre en position de fonctionnement. Resserrez les poignées de déblocage rapide (**H**, Figure 8) jusqu'à ce que les parties supérieure et inférieure du guidon se mettent en place en se bloquant.

Not for Reproduction

Comment préparer la tondeuse pour son remisage

> ⚠ **AVERTISSEMENT :** Ne purgez pas l'essence à l'intérieur d'un bâtiment, près d'un feu ou pendant que vous fumez. Les vapeurs d'essence peuvent provoquer une explosion ou un incendie.

1. Faites tourner le moteur jusqu'à ce qu'il n'y ait plus d'essence.
2. Vidangez l'huile du moteur encore chaud avec une pompe aspirante adaptée. Remplissez le carter du moteur avec de l'huile récente.
3. Retirez la bougie d'allumage du cylindre. Versez de l'huile (30 ml) dans le cylindre. Maintenez le levier d'arrêt du moteur en position de fonctionnement et tirez lentement sur la poignée du lanceur manuel pour que l'huile se répartisse à l'intérieur du cylindre. Placez une nouvelle bougie d'allumage dans le cylindre.
4. Nettoyez la poussière et les débris sur les ailettes de refroidissement du cylindre et le carter du moteur.
5. Nettoyez le fond du carter de coupe et l'intérieur du bac à herbe.
6. Remisez la tondeuse dans un bâtiment sec et bien ventilé

Avis : Il est important de faire un entretien du moteur dans les intervalles de maintenance recommandés (reportez-vous au manuel du propriétaire pour le moteur). Cela garantira des performances fiables et réduira au minimum les émissions de gaz d'échappement.

Comment commander des pièces de rechange

Utilisez uniquement des pièces de rechange agréées ou approuvées par le fabricant. N'utilisez pas d'accessoires qui ne soient pas spécifiquement recommandés pour ce produit. Pour obtenir les bonnes pièces de rechange, vous devez fournir les numéros de modèle et de série qui sont inscrits sur la plaque signalétique.

Lorsque vous passez une commande, les informations suivantes sont requises :

- Numéro d$ modèle
- Numéro de série
- Numéro de référence de la pièce
- Quantité

Pour commander des pièces ou prendre rendez-vous pour des réparations, veuillez contacter votre réparateur agréé Briggs & Stratton ou visiter le site **www.BRIGGSandSTRATTON.com/eu** :

Dépannage

Le moteur ne veut pas démarrer.

1. Assurez-vous que le réservoir de carburant est rempli d'essence propre. N'utilisez pas d'essence achetée depuis longtemps.
2. Quand le moteur est froid, appuyez cinq fois sur le bouton de l'amorceur (en option sur certains modèles).
3. Assurez-vous que la bougie d'allumage est branchée.
4. Le moteur est difficile à démarrer lorsque le gazon est humide, dense ou haut. Déplacez la tondeuse sur une surface propre et sèche. Nettoyez le dessous du carter de coupe en retirant l'herbe et d'autres débris.
5. Assurez-vous que le levier d'arrêt du moteur est en position de fonctionnement.
6. Si la tondeuse ne démarre pas après cinq tentatives, c'est qu'il y a probablement trop d'essence dans le cylindre du moteur (moteur noyé). Retirez, nettoyez et séchez la bougie. Laissez s'évaporer l'essence à l'intérieur du cylindre avant de remplacer la bougie. Rebranchez le câble de bougie.
7. Si le moteur ne veut pas démarrer, contactez votre réparateur agréé local Briggs & Stratton.

Le moteur ne veut pas s'arrêter.

1. Relâchez le levier d'arrêt du moteur.
2. Faites tourner le moteur jusqu'à ce qu'il n'y ait plus d'essence.
3. Remplacez le câble d'arrêt du moteur s'il est tordu ou endommagé.

   Avis : Si vous ne trouvez aucun dommage sur le câble du moteur, n'utilisez plus la tondeuse à gazon. Contactez votre réparateur agréé Briggs & Stratton.

Les performances du moteur sont mauvaises.

Arrêtez le moteur avant de procéder aux vérifications suivantes :

1. Assurez-vous que le réservoir de carburant est rempli d'essence propre. N'utilisez pas d'essence achetée depuis longtemps.
2. Vérifiez les réglages de hauteur de coupe. Relevez la hauteur de coupe si le gazon est haut.
3. Vérifiez le fond du carter de coupe. Nettoyez le carter de coupe en retirant l'herbe et d'autres débris.
4. Vérifiez le câble de bougie. Assurez-vous qu'il n'est pas endommagé et qu'il est correctement branché.
5. Nettoyez les ailettes de refroidissement du moteur en retirant l'herbe et d'autres débris.
6. Contrôlez l'écartement des électrodes de la bougie. Réglez l'écartement des électrodes à 0,76 mm (0,030 po).
7. Vérifiez le niveau d'huile dans le moteur. Le cas échéant, rajoutez de l'huile.
8. Vérifiez le filtre à air du moteur. Consultez le manuel de l'opérateur pour le moteur.
9. L'essence est mauvaise. Faites la vidange et nettoyez le réservoir de carburant. Remplissez le réservoir de carburant d'essence propre.
10. Si les mauvaises performances persistent, amenez alors la tondeuse chez votre réparateur agréé local Briggs & Stratton.

Vibrations excessives.

1. La lame n'est pas bien équilibrée. Remplacez la lame par une lame de rechange d'origine.
2. Vérifiez que la lame n'est ni tordue ni cassée. **Une lame endommagée est dangereuse et doit être remplacée.**
3. Vérifiez le porte-lame. **Remplacez le porte-lame cassé.**
4. Si les vibrations persistent, amenez la tondeuse chez votre réparateur agréé local Briggs & Stratton.

Le gazon n'est pas correctement évacué.

1. Nettoyez le dessous du carter de coupe.
2. Vérifiez que la lame n'est pas complètement usée. Enlevez et aiguisez la lame. Par mesure de sécurité, remplacez la lame tous les deux ans par une lame de rechange d'origine.

L'herbe n'est pas coupée de manière uniforme.

1. Assurez-vous que la lame est aiguisée.
2. Vérifiez que la lame n'est ni tordue ni cassée. Une lame endommagée est dangereuse et doit être remplacée.
3. Vérifiez que le porte-lame n'est pas cassé. Remplacez le porte-lame cassé.
4. Amenez la tondeuse chez votre réparateur agréé local Briggs & Stratton.

Not for Reproduction

BRIGGS & STRATTON POWER PRODUCTS GROUP, L.L.C. GARANTIE DU PROPRIÉTAIRE POLITIQUE

GARANTIE LIMITÉE

Si une pièce de cet équipement présente un vice de matériau ou de fabrication, Briggs & Stratton Power Products Group, LLC la réparera ou la remplacera gratuitement. Si une pièce du moteur Briggs and Stratton (si équipé) présente un vice de matériau ou de fabrication, Briggs & Stratton Corporation la réparera ou la remplacera gratuitement. Les frais de transport du produit à réparer ou remplacer seront, dans le cadre de cette garantie, réglés par l'acheteur. Cette garantie est en vigueur pour les périodes de temps et conformément aux conditions stipulées ci-dessous. Pour obtenir le service de garantie, veuillez vous adresser au distributeur autorisé le plus proche dont vous trouverez les coordonnées sur www.BriggsandStratton.com/eu

Il n'existe aucune autre garantie expresse. Les garanties implicites, y compris celles de qualité marchande et d'adaptation à un emploi particulier, sont limitées à une année à partir de la date d'acquisition ou conformément à ce qui est prévu par la loi. La responsabilité juridique pour les dommages consécutifs ou indirects est excluse dans la mesure où l'exclusion est autorisée par la loi.

Certains États ou pays ne permettent pas les limitations de durée de la garantie implicite. Certains États ou pays n'autorisent pas l'exclusion ou la limitation des dommages consécutifs ou indirects. Dans ce cas, la limitation ci-dessus ne s'applique pas à votre cas. La présente garantie vous offre des droits juridiques spécifiques et il se peut que vous ayez d'autres droits qui varient d'une juridiction à une autre, ou de pays à pays.

PÉRIODE DE GARANTIE

Article	Utilisation par le consommateur	Utilisation commerciale :
Équipement	2 années	90 jours
Moteur*	2 années	90 jours
Batterie	1 an	1 an

La garantie commence à la date d'acquisition du produit par le consommateur au détail ou commercial final, et continue tout au long de la période indiquée ci-dessus. « Utilisation par le consommateur » signifie que le produit sera utilisé par un consommateur au détail dans un but privé. « Utilisation commerciale » indique toutes les autres utilisations possibles, y compris commerciales, génératrices de revenus ou locatives. Une fois que le produit a été utilisé dans un but commercial, il sera considéré comme d'utilisation commerciale dans le cadre de cette garantie.

Aucun enregistrement de la garantie n'est nécessaire pour obtenir la garantie des produits de marque Briggs & Stratton. Veuillez garder le reçu de votre achat. Si vous ne pouvez pas fournir la preuve de l'achat au moment de faire une demande se rapportant à la garantie, la date de fabrication du produit sera utilisée pour déterminer l'admissibilité à la garantie.

Not for Reproduction

À PROPOS DE VOTRE GARANTIE

Nous sommes totalement disponibles à réaliser des réparations dans le cadre de la garantie et nous nous prions d'accepter no excuses anticipées pour les désagréments éventuels. Le service de garantie est offert uniquement par l'intermédiaire des distributeurs autorisés par Briggs & Stratton ou BSPPG, LLC.

Parfois les demandes de réparations dans le cadre de la garantie peuvent ne pas être pertinentes. Cette garantie couvre uniquement les vices de matériau ou de fabrication. Elle ne couvre pas des dommages causés par une mauvaise utilisation ou des abus, un mauvais entretien ou une réparation incorrecte, une usure normale ou l'utilisation de carburant vicié ou non approuvé.

Mauvaise utilisation et abus - Une bonne utilisation, telle que prévue, du produit est décrite dans le manuel de l'opérateur. L'utilisation de la machine de façon autre que celle décrite dans le manuel de l'opérateur ou son utilisation après qu'elle ait été endommagée annulera la garantie. Vous ne pourrez vous prévaloir de la garantie si le numéro de série sur la machine a été supprimé ou si la machine a été modifiée d'une manière quelconque, ou si elle présente des preuves d'abus, tel que coups, corrosion par l'eau ou des produits chimiques.

Mauvais entretien ou réparation - Cette machine doit être entretenue conformément aux procédures et aux intervalles indiqués dans le manuel de l'opérateur, l'entretien et les réparations doivent être effectués avec des pièces d'origine Briggs & Stratton. Les dommages causés par un manque d'entretien ou l'utilisation de pièces n'étant pas d'origine ne sont pas couverts par la garantie.

Usure normale - Comme tous les appareils mécaniques, malgré un bon entretien, le vôtre est sujet à une usure. La présente garantie ne couvre pas les réparations lorsque la durée de vie de la machine s'est achevée après une utilisation normale. Les articles d'entretien et d'usure, tels que filtres, courroies, lames et plaquettes de freins (les plaquettes de frein moteur sont couvertes) ne sont pas couverts par la garantie, uniquement en raison de leur caractéristique d'usure, à moins que la cause soit due à des vices du matériel ou de fabrication.

Carburant vicié - Afin de fonctionner correctement, cette machine doit être alimentée avec un carburant propre conforme au critère précisé dans le manuel de l'opérateur. Les dommages causés par un carburant vicié (fuites de carburant, conduites bouchées, soupapes collantes, etc.) ne sont pas couverts par la garantie.

* Concerne les moteurs Briggs and Stratton seulement. La couverture pour les moteurs autres que Briggs and Stratton est offerte par le fabricant du moteur.

ISEKI France S.A.S - ZAC des Ribes
27, avenue des frères Montgolfier - CS 20024
63178 Aubière Cedex
Tél. 04 73 91 93 51 - Fax. 04 73 90 23 11
E-mail : info@iseki.fr - www.iseki.fr