SNAPPER

01-001320-160429

Tondeuse a Conducteur Marchant

Notice d'Emploi

ENXT22875EX 7800722

Avertissement !

Lire et comprendre le présent manuel dans son intégralité avant d'utiliser cette machine ou de procéder à son entretien et à son contrôle.
Conserver ce manuel avec soin afin de pouvoir le consulter pour l'utilisation, l'entretien, ou le contrôle de cette machine.

SNAPPER® NXT™

Operator's Manual

Model No.	Description
7800722	ENXT22875E

Not for Reproduction

Manual No. 7104498 (Rev. '-', 10/25/2010)

Nous vous remercions d'avoir acheté ce produit de qualité Snapper. Nous sommes heureux de la confiance que vous accordez à la marque Snapper. Si elle est utilisée et entretenue selon les instructions de ce manuel, votre tondeuse Snapper vous procurera de nombreuses années de service fiable.

Ce manuel contient des informations relatives à la sécurité afin que vous connaissiez les dangers et risques qui sont liés à la machine et la façon de les éviter. Cette machine est conçue et faite uniquement pour la tonte soignée de gazons bien entretenus et elle n'est destinée à aucune autre utilisation. Il est important que vous lisiez et compreniez parfaitement ces instructions avant d'essayer de mettre en marche ou de faire fonctionner cet équipement. **Conservez ces instructions d'origine pour vous y reporter dans le futur.**

Date d'achat _____

Détaillant_____

Numéro de téléphone du détaillant _____

Équipement

Numéro du modèle _____

Numéro de série _____

Moteur

Modèle_____ Type_____ Code_____

Not for Reproduction

SNAPPER est une marque déposée de
Briggs & Stratton Yard Power Products Group, LLC

Briggs & Stratton Yard Power Products Group
Copyright © 2010 Briggs & Stratton Corporation
Milwaukee, WI, EU. Tous droits réservés.

Table des matières

Sécurité de l'utilisateur **4**
Instructions de sécurité 4
Étiquettes de sécurité et de fonctionnement 6

Fonctions et commandes **8**

Montage **9**

Fontionnement **10**
Avant le démarrage 10
Recommandations de carburant 10
Démarrer la tondeuse 11
Déplacement de la tondeuse 11
Réglage de la hauteur de poignée 11
Réglage de la hauteur de coupe 12
Opération de déchiquetage 12
Installation du déflecteur d'éjection 12
Installation du sac à herbe 13
Chargement de la batterie 14
Rappel d'entretien 15

Entretien **16**
Tableau de maintenance 16
Changer l'huile moteur 17
Entretien du filtre à air 17
Vérifier le système de verrouillage de sécurité 18
Débarrassez la tondeuse de débris 18
Réglage de la commande d'entraînement 19
Procédure de remisage 19

Dépannage **20**

Garanties **21**

Guide de conduite sur les pentes **23**

Not for Reproduction

Sécurité de l'utilisateur

AVERTISSEMENT : Cette machine très puissante peut provoquer l'amputation d'une main ou d'un pied ou le jet d'objets pouvant causer des blessures ou détériorations! Le fait de ne pas satisfaire les instructions de SECURITÉ suivantes pourrait causer des blessures graves ou la mort de l'opérateur ou d'autres personnes. Le propriétaire de cette machine doit comprendre ces instructions et doit permettre uniquement que des personnes qui les comprennent puissent opérer la machine. Toute personne utilisant cette machine doit être saine d'esprit et de corps et ne doit pas être sous l'influence d'une substance quelconque pouvant modifier sa vision, sa dextérité ou sa capacité de jugement. Si vous avez des questions concernant votre machine et auxquelles votre revendeur ne peut pas apporter de réponses satisfaisantes, contactez le Service clientèle (1-800-317-7833 ou www.snapper.com).

PROTECTION DES ENFANTS

Des accidents tragiques peuvent se produire lorsque l'opérateur n'est pas averti de la présence d'enfants. Les enfants sont souvent attirés par la machine et l'activité de tonte. Ne jamais supposer que les enfants resteront là où ils ont été vus pour la dernière fois.

1. Les enfants DOIVENT être éloignés de la zone de tonte et sous la stricte vigilance d'un adulte autre que l'opérateur.
2. NE JAMAIS autoriser que les enfants restent sur le terrain à tondre lorsque la machine est en fonctionnement. Éteindre cette dernière si quelqu'un rentre dans la zone de tonte.
3. NE PERMETTEZ PAS à des adolescents d'utiliser la machine.
4. PERMETTEZ uniquement aux adultes responsables et aux adolescents faisant preuve de maturité dans leur jugement sous étroite supervision d'un adulte d'utiliser la machine.
5. NE JAMAIS tirer la tondeuse vers l'arrière à moins que ce ne soit vraiment nécessaire. REGARDEZ partout pour VOIR s'il y a des enfants, des animaux ou des obstacles avant et pendant la marche arrière.
6. Faire preuve DE PRUDENCE à l'approche d'angles morts, d'arbustes, d'arbres et d'autres objets susceptibles de masquer la vision.

UTILISATION SUR TERRAIN PENTU

1. Les pentes sont une des raisons principales des accidents liés aux chutes ou glissades. Ils peuvent causer des blessures graves. Faire preuve de prudence supplémentaire sur toutes les pentes. Si vous ne vous sentez pas à l'aise sur une pente, NE LA TONDEZ PAS.
2. Tondre les pentes en travers et jamais de haut en bas. Faire preuve d'extrême PRUDENCE lorsque vous changez la direction de la machine sur une pente. NE JAMAIS tondre des pentes raides ou sur toute autre surface qui a un effet négatif sur la traction ou stabilité de la machine. Rapportez-vous au guide pour les pentes au dos de ce manuel.
3. Faites extrêmement attention lors de l'utilisation de bac à herbes ou d'autres accessoires ; ils affectent la conduite et la stabilité de la machine.

PRÉPARATION

1. Il est important que vous lisiez, compreniez et suiviez les instructions de ce manuel et se trouvant sur la machine, le moteur et les accessoires. Veuillez vous familiariser avec les commandes de la machine et apprendre à l'utiliser de manière adéquate avant de la mettre en marche.
2. Seules les personnes responsables et mûres peuvent opérer cette machine et uniquement après qu'elles aient été formées de manière adéquate.
3. Les données indiquent que les utilisateurs, âgés d'au moins 60 ans, sont impliqués dans un fort pourcentage des blessures associées à la tondeuse. Ces utilisateurs doivent évaluer leur capacité à faire fonctionner la machine de manière suffisamment sûre pour se protéger et protéger autrui de toute blessure grave.

PRÉPARATION
(Suite de la colonne précédente)

4. Veuillez manipuler l'essence avec la plus grande des précautions. Les carburants sont inflammables et les vapeurs sont explosives. Utilisez uniquement un récipient à essence homologué. NE PAS enlever le bouchon du réservoir de carburant ou ajouter de l'essence lorsque le moteur est en fonctionnement.
Ajouter de l'essence lorsque la machine est à l'extérieur et uniquement si le moteur est arrêté et froid. Veuillez essuyer les éclaboussures de carburant sur la machine. NE PAS fumer.
5. Vérifier la zone à tondre et enlever tous les objets, tels que les jouets, les câbles, les branches, les cailloux, et autres objets qui pourraient causer des blessures s'ils étaient projetés par une lame ou s'ils interféraient avec la tonte. Veuillez également observer l'emplacement des trous, des obstacles et d'autres possibles dangers.
6. Veuillez maintenir les personnes et les animaux en dehors de la zone de tonte. Veuillez immédiatement ARRÊTER les lames, le moteur et la machine si quelqu'un rentre dans la zone de tonte.
7. Veuillez vérifier fréquemment les commandes des protecteurs, déflecteurs, interrupteurs, et autres dispositifs de sécurité.
8. Veuillez vérifier que les étiquettes de sécurité sont toutes clairement lisibles. Remplacez-les si elles sont endommagées.
9. Protégez-vous quand vous tondez et portez des lunettes de protection, des pantalons longs et de solides chaussures. NE TONDEZ pas pieds nus ou avec des sandales.
10. Apprenez comment ARRÊTER les lames et le moteur rapidement afin d'être prêt à toute urgence.
11. Faire très attention lors du chargement ou du déchargement de la machine sur une remorque ou un camion.
12. Vérifiez les composants du bac à ramassage afin de contrôler leur usure ou détérioration. Remplacez-les si nécessaire afin d'empêcher que des objets projetés, passant à travers des trous endommagés ou usés, ne blessent quelqu'un.

MANIPULATION D'ESSENCE EN TOUTE SÉCURITÉ

Afin d'éviter toute blessure ou d'endommager un bien, veuillez manipuler l'essence avec précaution extrême. L'essence est extrêmement inflammable et ses vapeurs sont explosives.

1. Éteindre cigarettes, cigares, pipes et autres sources de combustion.
2. Utilisez uniquement un récipient à essence homologué.
3. NE PAS enlever le bouchon du réservoir de carburant ou ajouter de l'essence lorsque le moteur est en fonctionnement. Laisser le moteur refroidir avant de faire le plein.
4. NE PAS remplir le réservoir d'essence alors que la machine se trouve à l'intérieur d'un espace.
5. NE PAS remiser la machine ou le bidon de carburant où il y a une flamme nue, une étincelle ou une veilleuse, comme près d'un chauffe-eau ou de tout autre appareil ménager.

Not for Reproduction

MANIPULATION D'ESSENCE EN TOUTE SÉCURITÉ (Suite de la page précédente)

6. NE remplissez PAS des récipients à l'intérieur d'un véhicule, d'un camion ou d'une remorque avec une bâche en plastique. Toujours placer les bidons sur le sol, éloignés de tout véhicule, avant de les remplir.
7. Retirer tout équipement à essence du camion ou de la remorque et faire le plein sur le sol. Quand cela n'est pas possible, faire le plein de la machine avec un bidon portable plutôt qu'avec un distributeur d'essence.
8. NE PAS démarrer des équipements à essence près des véhicules ou des remorques.
9. Garder le bec en contact avec le bord du réservoir d'essence ou de l'ouverture du bidon à tout moment jusqu'à obtention du plein. NE PAS utiliser de dispositif à ouverture bloquée de bec.
10. En cas d'éclaboussures d'essence sur les vêtements, en changer immédiatement.
11. NE JAMAIS REMPLIR en excès le réservoir de carburant. Remettre le bouchon d'essence en place et bien serrer.

FONCTIONNEMENT

1. NE JAMAIS placer les mains ou les pieds près ou en-dessous des pièces en mouvement. Veuillez maintenir la zone de décharge libre de toute personne lorsque le moteur est en fonctionnement.
2. ARRÊTER le moteur lorsque vous traversez des chemins, routes, allées en gravier, et chaque fois que la machine peut projeter des objets.
3. N'utiliser la machine qu'à la lumière du jour ou dans une lumière artificielle de bonne qualité.
4. NE PAS utiliser la machine sous l'emprise de l'alcool ou de drogues.
5. Si vous avez cogné un obstacle ou si la tondeuse vibre de manière anormale, ARRÊTEZ le moteur, et déconnectez en toute sécurité le câble de la bougie. Contrôlez si la tondeuse a été endommagée et réparez-la avant de la faire fonctionner de nouveau.
6. NE PAS tondre à proximité d'à-pics, de fossés ou de talus. L'opérateur peut perdre l'équilibre.
7. FAITES ATTENTION aux trous et autres obstacles dangereux. L'herbe haute peut cacher des obstacles. Maintenir éloigné des fossés, des caniveaux, des clôtures et des objets en saillie.
8. NE PAS tondre de l'herbe mouillée. Maintenir toujours l'équilibre. Tenir fermement la poignée et marcher, ne jamais courir. Les glissades peuvent être source de blessures graves.
9. RESTER TOUJOURS derrière la poignée lorsque le moteur est en fonctionnement.
10. NE JAMAIS quitter la machine si le moteur est en fonctionnement. ARRÊTER LA LAME et LE MOTEUR avant de quitter le siège de l'opérateur, quel qu'en soit la raison.
11. Lors du nettoyage, des réparations ou des inspections, s'assurer que le moteur, la lame et toutes les pièces en mouvement sont arrêtés. Débrancher en toute sécurité le câble de la bougie afin d'empêcher le démarrage accidentel de la machine.
12. ARRÊTER le moteur et attendre que la lame se soit totalement ARRÊTÉE avant d'enlever le sac à herbe et/ou de nettoyer l'herbe.
13. NE PAS utiliser la tondeuse sans que le sac à herbe complet, la protection arrière ou d'autres dispositifs de sécurité ne soient installés et fonctionnent. NE PAS orienter la décharge vers des personnes, des voitures, des fenêtres ou des portes.

FONCTIONNEMENT (Suite de la colonne précédente)

14. NE PAS décharger du matériel contre un mur ou une obstruction. Le matériau risque de ricocher vers l'opérateur.
15. Ralentir avant de tourner.
16. Surveiller la circulation lors de l'utilisation à proximité des routes ou en les traversant.
17. NE PAS faire fonctionner le moteur dans des espaces fermés. Les gaz d'échappement du moteur contiennent du monoxyde de carbone qui est un poison mortel.
18. Utilisez uniquement des accessoires approuvés par le fabricant. Voir les instructions du fabricant pour le bon fonctionnement et l'installation des accessoires.

ENTRETIEN ET REMISAGE

1. NE PAS remiser la machine ou le bidon de carburant dans un espace où les fumées peuvent atteindre une flamme nue, une étincelle ou une veilleuse, comme près d'un chauffe-eau, une chaudière, un sèche-linge ou tout autre appareil à gaz. Laisser le moteur refroidir avant de remiser la machine dans un endroit clos. Remiser les récipients de carburant dans un endroit où les enfants ne peuvent pas les atteindre, et qui soit bien aéré et inhabité.
2. Veuillez enlever le gazon, les feuilles et tout excès de graisse du moteur afin d'éviter les incendies et la surchauffe de ce dernier.
3. Lorsque vous réalisez la vidange du réservoir de carburant, videz l'essence dans un récipient approuvé et au sein d'un espace ouvert loin de toute flamme nue.
4. Veuillez bien serrer tous les boulons (en particulier les boulons de la lame), écrous et vis. Vérifier que toutes les goupilles fendues soient en bonne position.
5. Contrôler que le moteur soit bien aéré lors du fonctionnement. Les gaz d'échappement du moteur contiennent du monoxyde de carbone qui est un poison mortel.
6. Réparer le moteur et réaliser des réglages uniquement lorsque ce dernier est à l'arrêt. Enlever le câble de la bougie de cette dernière et placez-le dans un endroit éloigné de la bougie afin d'empêcher tout démarrage accidentel.
7. NE PAS changer les paramètres du régulateur de vitesse du moteur ni emballer le moteur.
8. Vérifier le sac à herbe fréquemment afin de voir s'il est usé ou détérioré et éviter que des objets ne soient projetés et l'exposition aux pièces en mouvement. Remplacer avec un nouveau sac si vous observez que les jonctions sont desserrées ou des déchirures. Remplacer la glissière ou l'adaptateur du sac s'il est cassé ou fêlé.
9. Les lames de la tondeuse sont aiguisées et peuvent couper. Emballez les larmes ou portez des gants résistants, et faites preuve de la plus grande des PRÉCAUTIONS lorsque vous les manipulez.
10. NE PAS essayer l'étincelle avec une mise à terre proche des puits de bougie ; la bougie d'allumage pourrait enflammer les gaz sortant du moteur.
11. Faites réviser la machine par un revendeur agréé au moins une fois par an et faites installer par le revendeur tout nouveau dispositif de sécurité.
12. Utilisez uniquement des pièces de rechange d'origine pour vous assurer que les normes d'origine soient maintenues.

Not for Reproduction

Étiquettes de sécurité et de fonctionnement

La lecture de ce manuel et des instructions de sécurité qu'il contient vous fournira les connaissances nécessaires à l'utilisation de cette tondeuse en toute sécurité et efficacité. Cependant, plusieurs étiquettes autocollantes concernant la sécurité et l'utilisation ont également été placées sur la tondeuse pour vous rappeler ces informations importantes pendant l'utilisation.

Les étiquettes autocollantes indiquées ci-dessous se trouvent sur la tondeuse. Les avertissements de sécurité et les instructions d'utilisation qu'elles contiennent doivent être lus attentivement, compris et suivis. **Le fait de ne pas suivre ces avertissements et ces instructions importants peut entraîner de graves blessures corporelles, voire la mort.**

Si l'une des étiquettes autocollantes est perdue ou endommagée, remplacez-la immédiatement. Contactez votre revendeur pour obtenir des étiquettes autocollantes de remplacement.

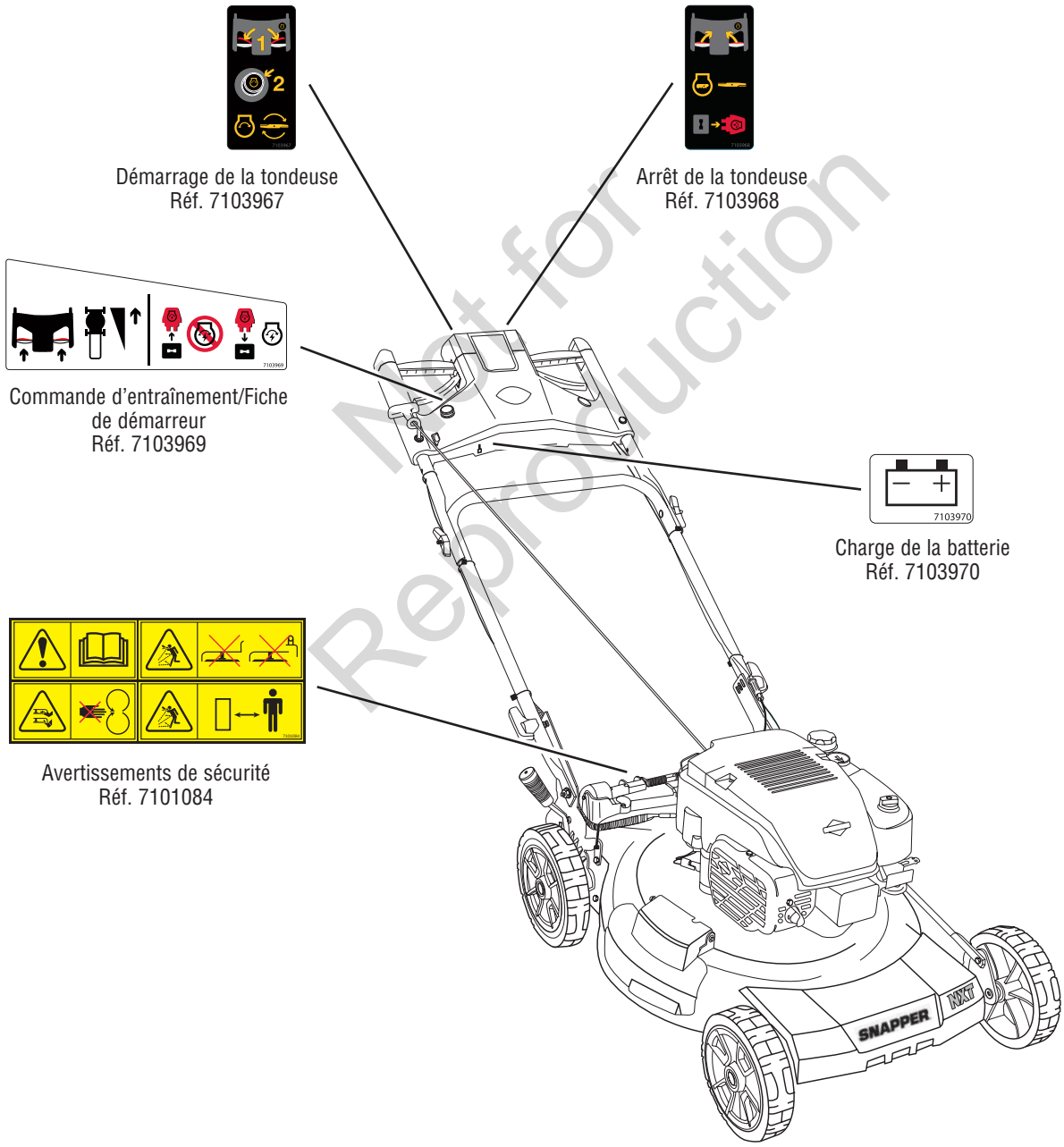

Not for Reproduction

Explication des étiquettes autocollantes de sécurité

A. Lisez le manuel de l'utilisateur avant d'essayer de faire fonctionner la tondeuse.

B. Pour éviter de graves blessures, voire la mort, gardez en permanence les mains et les pieds éloignés du plateau de coupe de la tondeuse pendant l'utilisation.

C. Pour éviter d'être blessé par la projection d'objets, n'utilisez pas la tondeuse sans que tous les composants de déchiquetage, d'éjection ou de ramassage d'herbe ne soient convenablement installés.

D. Pour éviter de blesser d'autres personnes, ne tondez pas quand d'autres personnes, spécialement des enfants, sont à proximité.

Not for Reproduction

Explication des étiquettes autocollantes d'utilisation

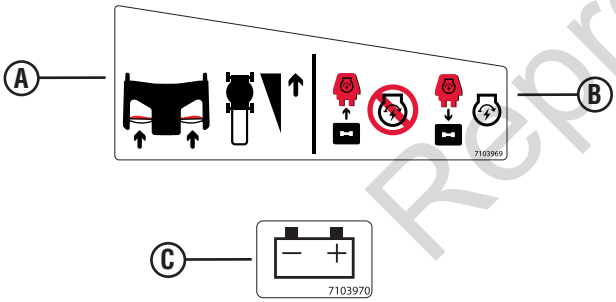

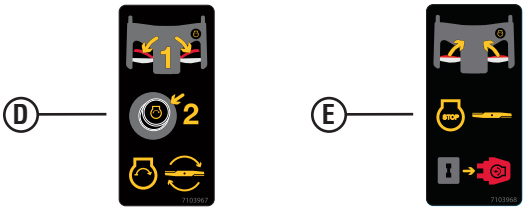

A. Commande d'entraînement
- Poussez vers l'avant la commande d'entraînement pour faire avancer la tondeuse. Poussez la commande d'entraînement davantage vers l'avant pour augmenter la vitesse d'avancement.

B. Fiche de démarreur
- Retirez la fiche de démarreur pour empêcher que la tondeuse ne démarre.
- Installez la fiche de démarreur pour pouvoir démarrer la tondeuse.

C. Charge de la batterie
- Indique l'emplacement de la sortie de charge de batterie.

D. Démarrage de la tondeuse
1. Serrez la commande de lame contre la commande d'entraînement et tirez complètement vers l'arrière la commande d'entraînement.
2. Poussez sur le bouton de démarrage.
   - Le moteur démarrera.

E. Arrêt de la tondeuse
- Relâchez la commande de lame.
- Le moteur s'arrêtera.
- Retirez la fiche de démarreur pour empêcher que la tondeuse ne démarre.

Fonctions et commandes

IMPORTANT
Les données et illustrations de ce manuel sont fournies pour votre référence uniquement et peuvent différer en fonction du modèle. Contactez votre revendeur si vous avez des questions.

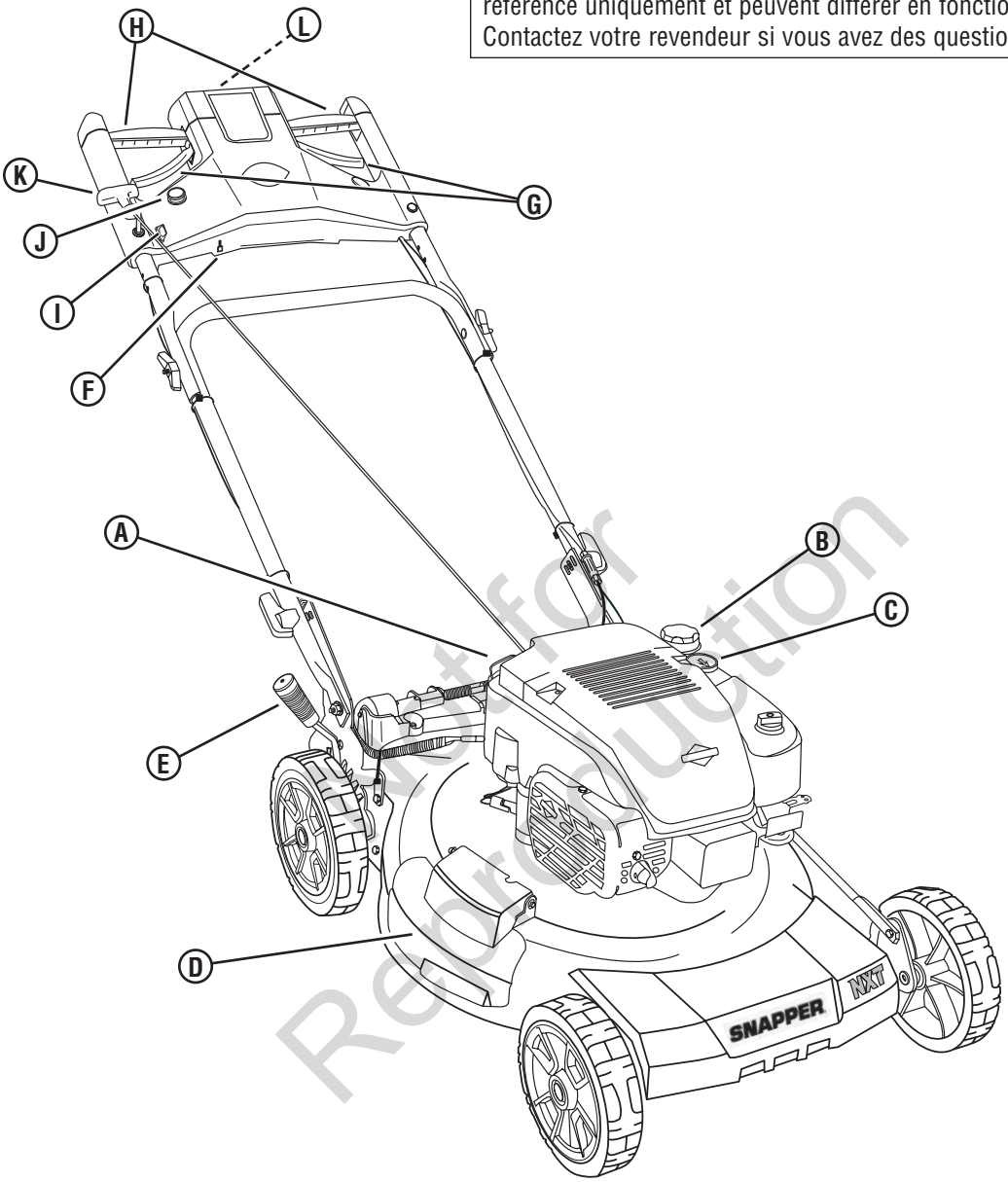

Not for Reproduction

A. Bouchon de remplissage d'huile et jauge
B. Bouchon de remplissage de carburant
C. Jauge d'essence
D. Capot de déchiquetage
E. Levier de réglage de hauteur de coupe
F. Sortie de charge de batterie
G. Commande de lame (2)
H. Commande d'entraînement (2)
I. Clé de démarrage
J. Bouton de démarrage
K. Poignée de corde de lancement
L. Rappel d'entretien

Déballez la tondeuse

1. Coupez de haut en bas les quatre coins de la caisse.
2. Retirez tous les emballages de la tondeuse.
3. Repérez et identifiez les articles fournis avec la tondeuse :
   - Obturateur de déchiquetage **(A, Figure 1 - installé)**
   - Sac à herbe **(B)**
   - Chargeur de batterie **(C)**
   - Déflecteur latéral d'éjection **(D)**
   - Fiche de démarreur **(E)**
   - Manuel de l'utilisateur **(F)**

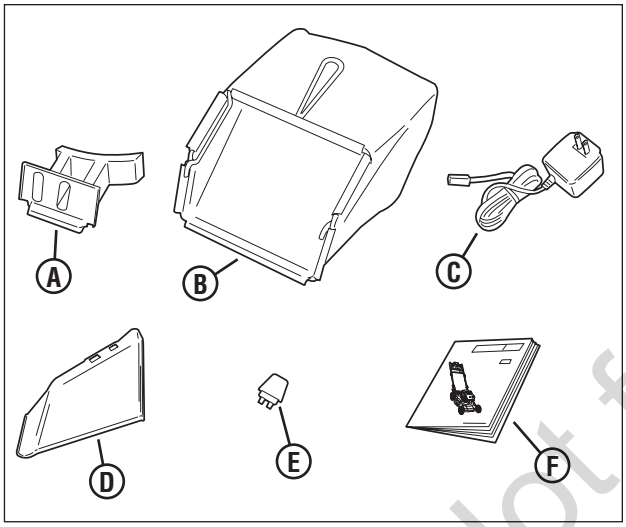

Figure 1 : Articles fournis

Levez l'assemblage de poignées

1. Desserrez, mais sans les retirer, les boutons **(A, Figure 2)** des deux côtés de la poignée supérieure.
2. Dépliez la poignée supérieure pour qu'elle s'aligne avec la poignée inférieure, puis serrez les boutons supérieurs.
3. Tournez les boutons **(B)** des deux côtés de la poignée inférieure de 1/4 de tour pour escamoter les goupilles de verrouillage.
4. Soulevez l'assemblage de poignée en l'alignant avec l'un des trois ensembles de trous du support de poignée (la plupart des utilisateurs préfèrent la position moyenne) et replacez les boutons sur la position verrouillée.

Installez la poignée de la corde de lancement

1. Serrez la commande de lame **(A, Figure 3)** contre la commande d'entraînement **(B)**.

REMARQUE : La commande de lame et la commande d'entraînement peuvent être utilisées de chaque côté.

2. Tirez la poignée de la corde de lancement **(C)** hors du moteur et installez-la dans le guide de corde **(D)**. Accrochez la corde de lancement dans le guide de corde (il se peut que l'ajustement soit très juste).

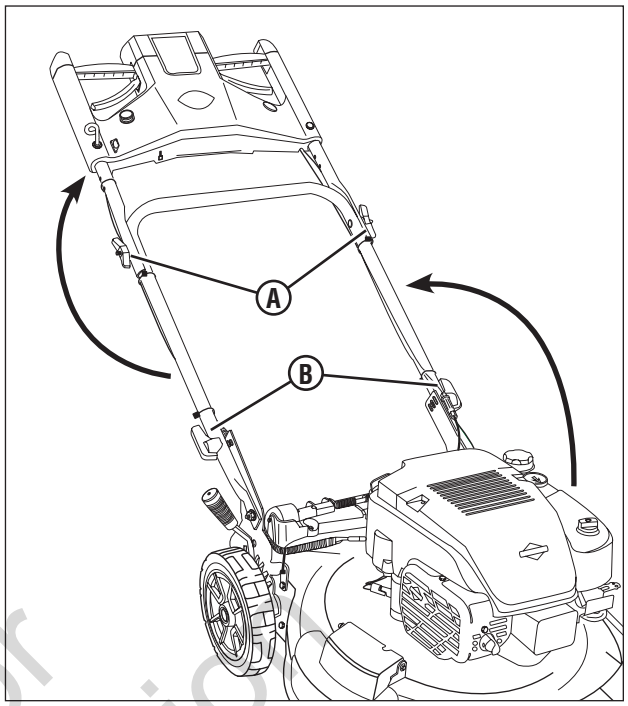

Figure 2 : Lever l'assemblage de poignées

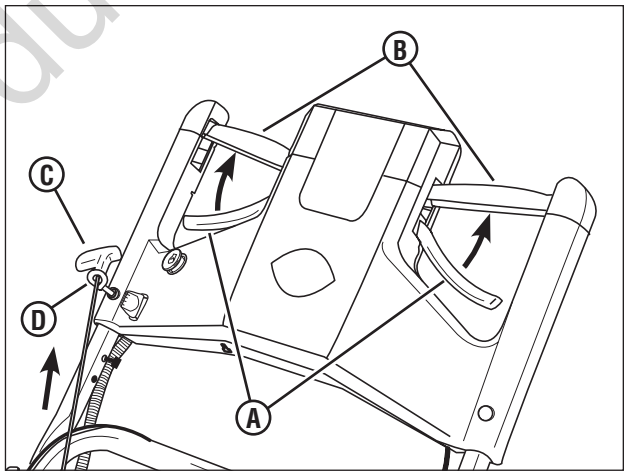

Figure 3 : Poignée de corde de lancement

Not for Reproduction

Avant le démarrage

1. Vérifiez les protections, les déflecteurs, le sac à herbe et les capots pour vous assurer qu'ils soient tous en place et solidement attachés.
2. Vérifiez la commande de lame **(A, Figure 4)** et la commande d'entraînement **(B)** pour vous assurer qu'elles fonctionnent librement.

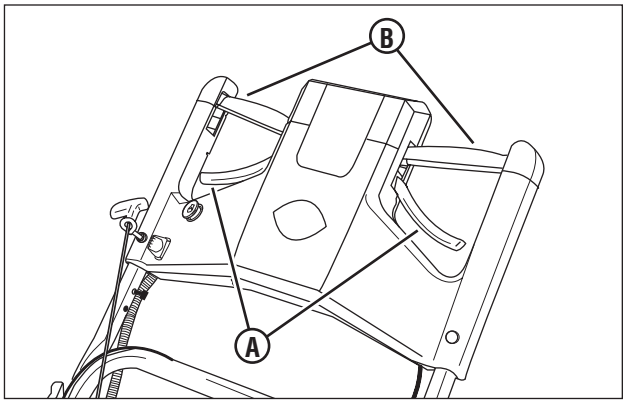

Figure 4 : Commandes de tondeuse

3. Vérifiez la hauteur de coupe. Réglez à la hauteur voulue. Reportez-vous à la section intitulée 'Réglage de hauteur de coupe'.
4. Vérifiez le niveau d'huile du moteur :
   • Assurez-vous que la tondeuse repose sur une surface plane.
   • Débarrassez la zone de remplissage d'huile des débris.
   • Retirez la jauge d'huile **(A, Figure 5)** et essuyez-la avec un chiffon propre.
   • Insérez la jauge d'huile et serrez-la.
   • Retirez la jauge d'huile et vérifiez le niveau d'huile. Il devrait atteindre le haut de la marque « plein » **(B)** sur la jauge d'huile.
   • Si le niveau est bas, ajoutez de l'huile (l'huile pour tondeuse SAE30 Briggs & Stratton agréée pour la garantie est recommandée) lentement dans le réservoir d'huile du moteur. **Ne pas remplir de trop.** Après avoir ajouté de l'huile, attendez une minute, puis vérifiez à nouveau le niveau d'huile.
   • Replacez la jauge d'huile et serrez-la.

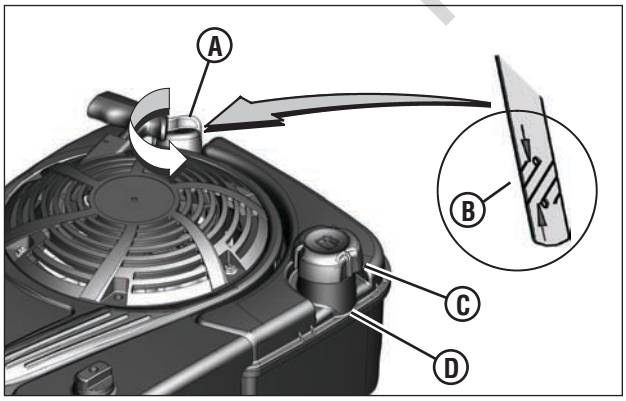

Figure 5 : Remplissage d'huile et de carburant

IMPORTANT La tondeuse est livrée sans huile dans le moteur. Si vous ne réussissez pas à ajouter de l'huile avant le démarrage, le moteur peut être endommagé.

5. Ajoutez de l'essence dans le réservoir :
   • Assurez-vous que la tondeuse soit à l'extérieur pour que les fumées puissent se dissiper en toute sécurité.
   • Retirez le bouchon du réservoir d'essence **(C, Figure 5)**.
   • Remplissez le réservoir avec du carburant. Reportez-vous à la section intitulée 'Recommandations pour le carburant'. Pour permettre à l'essence de se détendre, ne dépassez pas la base du col du réservoir de carburant **(D)** en le remplissant.
   • Replacez le bouchon du réservoir.
6. Nettoyez les surfaces extérieures du plateau de coupe et du moteur pour les débarrasser de toute accumulation de carburant renversé, de poussière, d'herbe, d'huile, etc. Veillez à ce que le filtre de prise d'air et les ailettes de refroidissement du moteur soient en permanence libres de toute obstruction.
7. Charger la batterie. Reportez-vous à la section intitulée « Chargement de la batterie ».

Recommandations de carburant

Le carburant doit répondre à ces exigences :

• Essence sans plomb, propre et fraîche
• Minimum 87 octanes/87AKI (90 RON).
• De l'essence contenant jusqu'à 10 % d'éthanol (alcool fabriqué à partir de grain) ou jusqu'à 15 % de MTBE (éther méthyltertiobutylique) est acceptable.
• **MISE EN GARDE :** N'utilisez pas d'essence non approuvée telle que l'E85. Ne mélangez pas l'essence à l'huile et ne modifiez pas le moteur pour qu'il fonctionne avec des carburants de remplacement. Ce qui endommagerait les composants du moteur et **annulerait la garantie du moteur**.

Le moteur sur cette machine est certifié pour fonctionner à l'essence. Le système de contrôle des émissions pour ce moteur est EM (Modifications du moteur).

Haute altitude

À des altitudes supérieures à 1 524 mètres (5 000 pieds), de l'essence d'au minimum 85 octanes/85 AKI (89 RON) est acceptable. Pour rester en conformité avec les normes d'émissions, un réglage pour les hautes altitudes est nécessaire. Faire fonctionner le moteur sans ce réglage donnera lieu à des performances moindres, une consommation de carburant supérieure et une augmentation des émissions.
Il n'est pas recommandé de faire fonctionner le moteur à des altitudes inférieures à 762 mètres (2 500 pieds) avec le kit haute altitude.

Not for Reproduction

Démarrer la tondeuse

Le moteur de cette tondeuse est équipé d'une système ReadyStart® avec starter automatique thermo-commandé. Il n'a ni starter manuel ni amorceur.

1. Insérez la fiche du démarreur **(A, Figure 6)** dans la fente de connexion de la console de commande.
2. Serrez la commande de lame **(B)** contre la commande d'entraînement **(C)**.
3. Tirez la commande d'entraînement complètement vers l'arrière pour la mettre au point mort.

REMARQUE : La commande de lame et la commande d'entraînement peuvent être utilisées de chaque côté.

4. Poussez le bouton de démarrage **(D)** ou tirez la poignée du démarreur **(E)** pour démarrer le moteur.
5. Pour arrêter le moteur (et la lame), relâchez la commande de lame.
6. Une fois que le moteur a démarré, laissez-le se réchauffer brièvement jusqu'à ce qu'il tourne doucement avant de commencer la tonte.

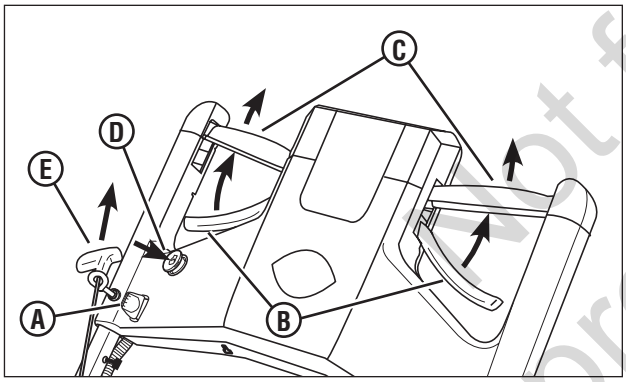

Figure 6 : Démarrer la tondeuse

Déplacement de la tondeuse

1. Démarrez le moteur.
2. Commencez à pousser lentement vers l'avant la commande d'entraînement **(A, Figure 7)** pour faire avancer la tondeuse. La vitesse en marche avant peut être augmentée en poussant davantage vers l'avant la commande d'entraînement.

REMARQUE : La commande d'entraînement peut être utilisée d'un côté ou d'un autre.

IMPORTANT : Lors de la première utilisation, la commande d'entraînement peut nécessiter un réglage. Se reporter à la section intitulée « Réglage de la commande d'entraînement ».

Arrêter la tondeuse

1. Arrêtez le déplacement en marche avant de la tondeuse en tirant à fond en arrière la commande d'entraînement.
2. Arrêtez le moteur et la lame en relâchant la commande de lame.
3. Retirez la fiche du démarreur de la console de commande.

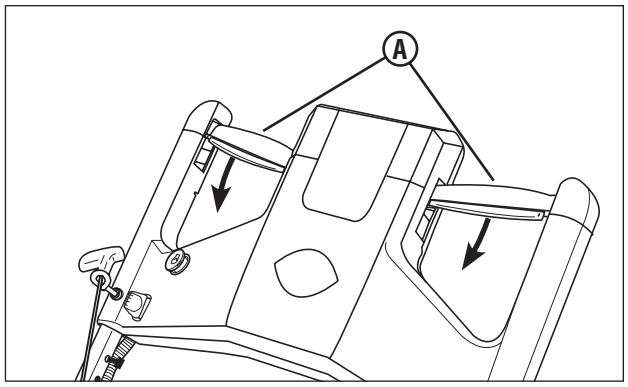

Figure 7 : Faire avancer la tondeuse

AVERTISSEMENT

Pour éviter que le moteur ne démarre sans qu'on le veuille, retirez toujours la fiche du démarreur quand vous laissez la tondeuse sans surveillance.

Réglage de la hauteur de poignée

AVERTISSEMENT

NE PAS essayer de faire de l'entretien, des réglages ou des réparations quand le moteur et la lame tournent. ARRÊTEZ le moteur et la lame. Retirez la fiche du démarreur. Débranchez les câbles de la bougie d'allumage et éloignez-les de la bougie. Le moteur et ses composants sont CHAUDS. Évitez de graves brûlures en laissant suffisamment de temps aux composants pour qu'ils se refroidissent.

Pour que l'utilisateur ait un plus grand confort, la hauteur de la poignée de la tondeuse peut être ajustée.

1. Tournez les deux boutons de verrouillage **(A, Figure 8)** d'un quart de tour pour déverrouiller l'assemblage de poignée **(B)**.
2. Alignez l'assemblage de poignée sur l'un des trois trous **(C)** de réglage de hauteur de poignée dans les supports de fixation.
3. Replacez les boutons de verrouillage dans leur position d'origine pour verrouiller la poignée.

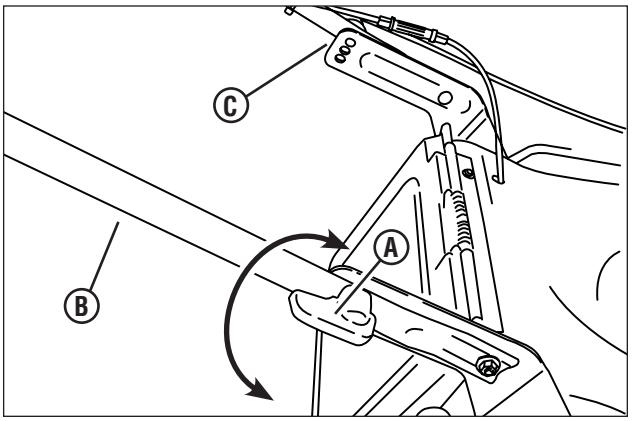

Figure 8 : Réglage de la hauteur de poignée

Not for Reproduction

Réglage de la hauteur de coupe

AVERTISSEMENT

NE PAS essayer de faire de l'entretien, des réglages ou des réparations quand le moteur et la lame tournent. ARRÊTEZ le moteur et la lame. Retirez la fiche du démarreur. Débranchez les câbles de la bougie d'allumage et éloignez-les de la bougie. Le moteur et ses composants sont CHAUDS. Évitez de graves brûlures en laissant suffisamment de temps aux composants pour qu'ils se refroidissent.

Tirez le levier de réglage de hauteur de coupe **(A, Figure 9)** vers l'extérieur et déplacez-le jusqu'à la hauteur de coupe voulue. La position de hauteur de coupe la plus haute correspond au cran d'arrêt 9 et la position la plus basse au cran d'arrêt 1 **(Figure 10)**. Le levier règlera toutes les roues à la même hauteur de coupe.

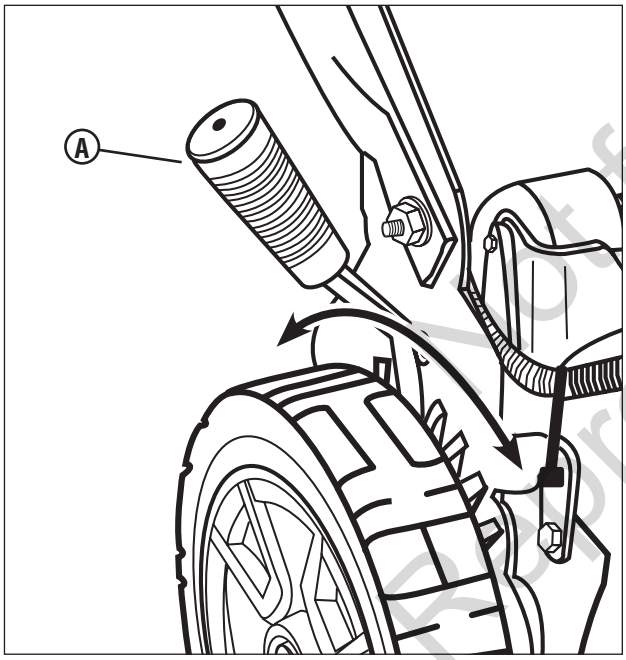

Figure 9 : Réglage de hauteur de coupe

Opération de déchiquetage

Pour de meilleurs résultats de déchiquetage, coupez l'herbe au maximum au tiers de sa hauteur et recyclez UNIQUEMENT quand l'herbe est sèche.

1. Assurez-vous que le déflecteur d'éjection et le sac à herbe soient retirés, et que l'obturateur de déchiquetage soit installé.
2. Réglez le levier de réglage de hauteur de coupe sur la position de coupe la plus haute (cran d'arrêt 9).
3. Commencez à tondre lentement. Abaissez progressivement la hauteur de coupe pour obtenir la meilleure combinaison de performances de coupe et de déchiquetage. Couper trop d'herbe en un seul passage, ou bien couper de l'herbe lourde et humide peut entraîner la formation de mottes ou boucher le plateau de coupe.

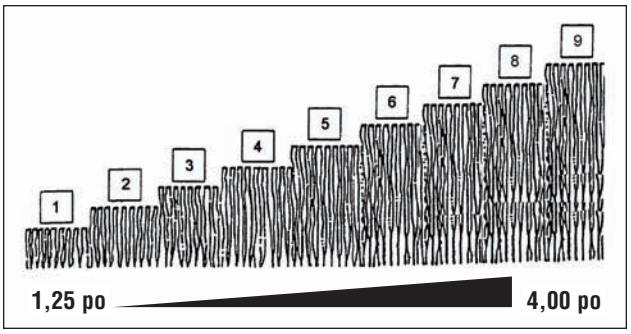

Figure 10 : Réglages de hauteur de coupe (approximatifs)

Installation du déflecteur d'éjection

AVERTISSEMENT

NE PAS essayer de faire de l'entretien, des réglages ou des réparations quand le moteur et la lame tournent. ARRÊTEZ le moteur et la lame. Retirez la fiche du démarreur. Débranchez les câbles de la bougie d'allumage et éloignez-les de la bougie. Le moteur et ses composants sont CHAUDS. Évitez de graves brûlures en laissant suffisamment de temps aux composants pour qu'ils se refroidissent.

1. Soulevez le capot de déchiquetage **(A, Figure 11)**.
2. Installez le déflecteur **(B)** sur le plateau sous le capot de déchiquetage en vous assurant que les pattes de verrouillage sur le plateau **(C)** se logent dans les fentes du déflecteur **(B)**.
3. Abaissez le capot de déchiquetage contre le déflecteur.

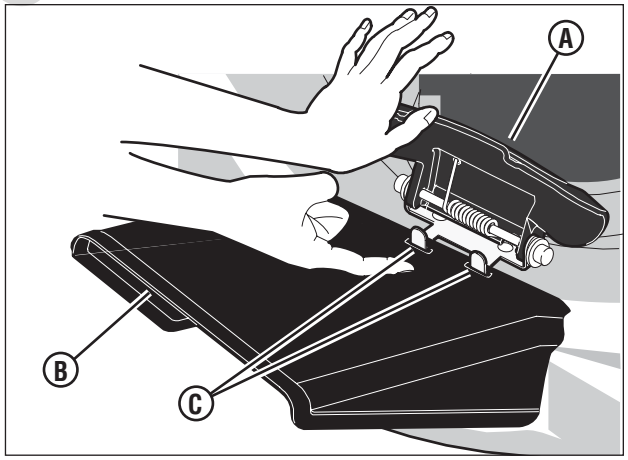

Figure 11 : Installation de la goulotte de déflecteur

Not for Reproduction

Installation du sac à herbe

AVERTISSEMENT

NE PAS essayer de faire de l'entretien, des réglages ou des réparations quand le moteur et la lame tournent. ARRÊTEZ le moteur et la lame. Retirez la fiche du démarreur. Débranchez les câbles de la bougie d'allumage et éloignez-les de la bougie. Le moteur et ses composants sont CHAUDS. Évitez de graves brûlures en laissant suffisamment de temps aux composants pour qu'ils se refroidissent.

Important : L'obturateur de déchiquetage doit être retiré uniquement quand on souhaite ensacher l'herbe ; il doit être replacé dès que les opérations d'ensachage sont terminées.

1. Levez la trappe d'éjection arrière **(A, Figure 12)**.
2. Retirez l'obturateur de déchiquetage **(B)** de la goulotte d'éjection arrière.

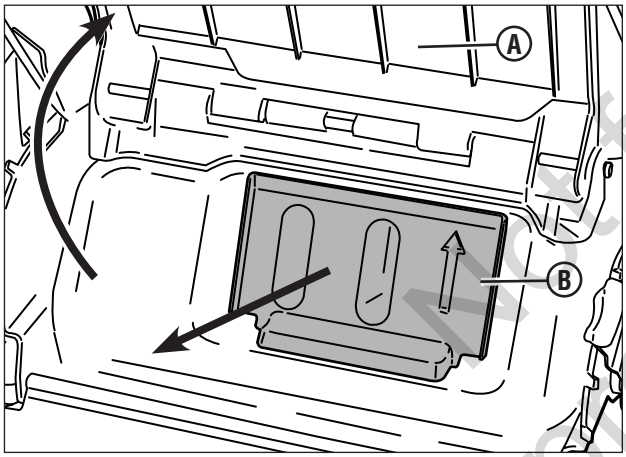

Figure 12 : Retrait de l'obturateur de déchiquetage

3. En tenant la poignée du sac à herbe **(A, Figure 13)**, installez le sac à herbe sur la tondeuse en vous assurant que les crochets **(B)** du sac à herbe soient attachés au pivot de la trappe arrière **(C)**.

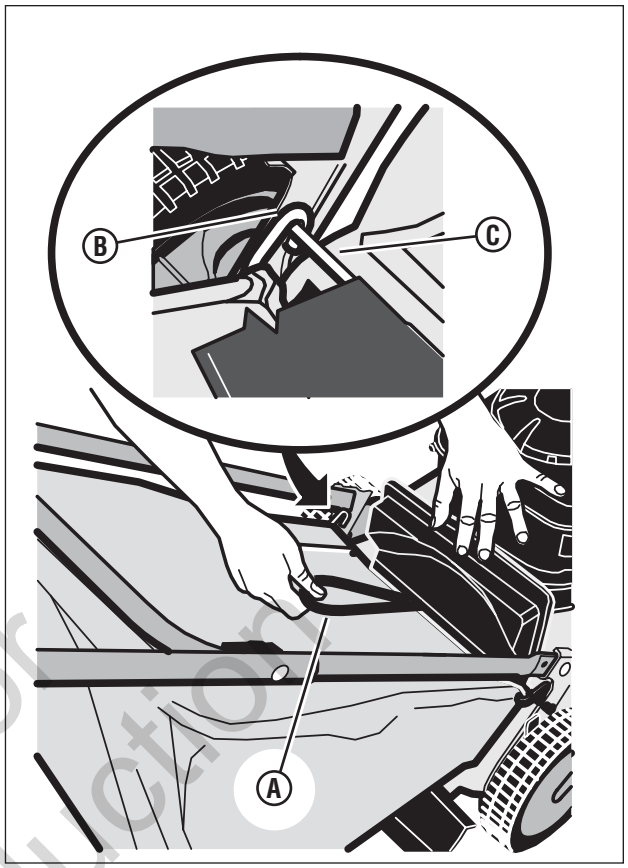

Figure 13 : Installation du sac à herbe

AVERTISSEMENT

Les sacs à herbe sont en tissu et se détériorent et s'usent quand on en fait une utilisation normale. Vérifiez l'état du sac avant chaque utilisation. Remplacez immédiatement les sacs usés ou endommagés uniquement par des sacs recommandés par le fabricant. Le sac à herbe est un équipement en option sur certains modèles.

Not for Reproduction

Chargement de la batterie

La batterie de cette tondeuse est sans entretien et demande uniquement à être rechargée. Si la batterie n'accepte pas de charge, amenez la tondeuse dans un centre agréé de réparation pour la dépanner.

1. Pour utiliser le chargeur fourni, branchez le connecteur du chargeur dans la sortie de charge de batterie **(A, Figure 14)**. Branchez le chargeur dans une prise de courant murale et chargez la batterie de 12 à 24 heures (des périodes de chargement plus longues n'endommagent pas la batterie).

Important : Utilisez uniquement le chargeur fourni avec la tondeuse pour charger la batterie. L'utilisation d'un chargeur différent peut endommager la batterie et/ou la tondeuse.

2. Quand la charge est terminée, débranchez le chargeur et rangez-le.

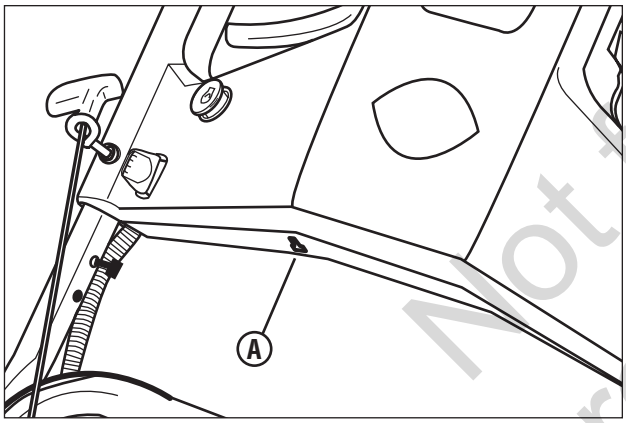

Figure 14 : Sortie de charge de batterie

AVERTISSEMENT

Gardez toutes étincelles, flammes et feux éloignés de la batterie pendant son chargement. Ne jamais utiliser de chargeurs « FORCÉS » sur la batterie.

Not for Reproduction

Rappel d'entretien

Le rappel d'entretien **(A, Figure 15)** fournit des rappels pour que les points de maintenance importants se fassent dans les délais. Il y a six modes d'affichage :

Compteur horaire

Affiche le nombre total d'heures pendant lesquelles la tondeuse a été utilisée. C'est l'écran par défaut.

Compteur des heures de tonte

Pour afficher :

Appuyez sur le bouton « Mode » **(B)** jusqu'à ce que l'écran « Trip Hours » (compteur des heures de tonte) s'affiche.

Pour réinitialiser :

Appuyez et maintenez enfoncé le bouton « Reset » (Réinitialiser) **(C)** pendant plus de 3 secondes.

Horloge

Pour afficher :

Appuyez sur le bouton « Mode' jusqu'à ce que l'écran « Clock » (Horloge) s'affiche.

Pour régler :

1. Appuyez sur le bouton « Mode » en le maintenant enfoncé pendant plus de 3 secondes. L'affichage de l'heure clignotera.
2. Appuyez sur le bouton « Reset » (Réinitialiser) pour régler la bonne heure.
3. Appuyez sur le bouton « Mode ». L'affichage des minutes clignotera.
4. Appuyez sur le bouton « Reset » (Réinitialiser) pour régler la bonne minute.
5. Appuyez et maintenez enfoncé le bouton « Mode » pendant plus de 3 secondes pour enregistrer l'heure venant d'être réglée.

Vidangez l'huile

L'icône « Changer l'huile » **(D)** s'affichera après les 5 premières heures (heures totales) d'utilisation, puis toutes les 25 heures d'utilisation. Ce qui indique qu'il est temps de changer l'huile. Assurez-vous de suivre les procédures décrites dans ce manuel.

Pour réinitialiser :

1. Appuyez sur le bouton « Mode » jusqu'à ce que l'écran « Change Oil » (Changer l'huile) s'affiche (l'icône clignotera).
2. Appuyez sur le bouton « Reset » (Réinitialiser) et maintenez-le enfoncé pendant plus de 3 secondes.

REMARQUE : Si on ne la réinitialise pas, l'icône « Change Oil » (Changer l'huile) s'effacera après 3 heures d'utilisation.

Bougie

L'icône « Spark Plug » (Bougie) **(E)** s'affichera toutes les 50 heures (heures totales) d'utilisation. Ce qui indique qu'il est temps de changer la bougie. Assurez-vous de suivre les procédures décrites dans ce manuel.

Pour réinitialiser :

1. Appuyez sur le bouton « Mode » jusqu'à ce que l'écran « Spark Plug » (Bougie) s'affiche. (l'icône clignotera).
2. Appuyez sur le bouton « Reset » (Réinitialiser) et maintenez-le enfoncé pendant plus de 3 secondes.

REMARQUE : Si on ne la réinitialise pas, l'icône « Spark Plug » (Bougie) s'effacera après 3 heures d'utilisation.

Filtre à air

L'icône « Air Filter » (Filtre à air) **(F)** s'affichera toutes les 50 heures (heures totales) d'utilisation. Ce qui indique qu'il est temps de changer le filtre à air. Assurez-vous de suivre les procédures décrites dans ce manuel.

Pour réinitialiser :

1. Appuyez sur le bouton « Mode » jusqu'à ce que l'écran « Air Filter » (Filtre à air) s'affiche. (l'icône clignotera).
2. Appuyez sur le bouton « Reset » (Réinitialiser) et maintenez-le enfoncé pendant plus de 3 secondes.

REMARQUE : Si on ne la réinitialise pas, l'icône « Air Filter » (Filtre à air) s'effacera après 3 heures d'utilisation.

Not for Reproduction

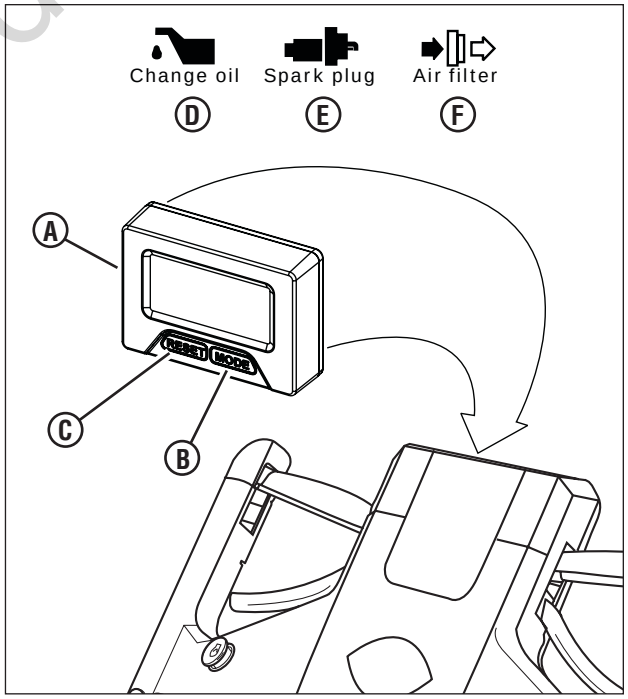

Figure 15 : Rappel d'entretien

Tableau de maintenance

AVERTISSEMENT

NE PAS essayer de faire de l'entretien, des réglages ou des réparations quand le moteur et la lame tournent. ARRÊTEZ le moteur et la lame. Retirez la fiche du démarreur. Débranchez les câbles de la bougie d'allumage et éloignez-les de la bougie. Le moteur et ses composants sont CHAUDS. Évitez de graves brûlures en laissant suffisamment de temps aux composants pour qu'ils se refroidissent. Portez des gants de cuir épais quand vous manipulez les lames coupantes ou travaillez autour. Les lames sont extrêmement aiguisées et peuvent être cause de graves blessures.

Contrôle des émissions

La maintenance, le remplacement ou la réparation des dispositifs et systèmes de contrôle des émissions peuvent être effectués par tout établissement de réparation de moteurs non-routiers ou particulier. Cependant, pour obtenir un service après-vente « gratuit » du contrôle des émissions, le travail doit être effectué par un revendeur agréé de l'usine. Voir la Garantie concernant le contrôle des émissions.

TONDEUSE
Toutes les 8 heures ou chaque jour
Vérifiez le système de verrouillage de sécurité
Nettoyer les débris de la tondeuse
Toutes les 25 heures ou tous les ans *
Vérifiez la tondeuse pour qu'il n'y ait pas d'éléments desserrés
Voir le revendeur tous les ans pour
Lubrifier la tondeuse
Vérifiez la lame de la tondeuse **
Vérifiez le temps d'arrêt complet des lames
Vérifiez la courroie d'entraînement
Nettoyez la batterie et les câbles

* Selon la première éventualité
** Vérifiez les lames plus souvent dans les régions aux sols sablonneux ou quand il y a beaucoup de poussière.

MOTEUR
Les 5 premières heures
Changez l'huile du moteur
Toutes les 8 heures ou chaque jour
Vérifiez le niveau d'huile du moteur
Toutes les 25 heures ou tous les ans *
Nettoyez le filtre à air du moteur et le dépoussiéreur (si la tondeuse en est équipée)**
Toutes les 50 heures ou tous les ans *
Changez l'huile du moteur
Remplacez le filtre à air (si la tondeuse en est équipée)
Tous les ans
Remplacez le filtre à air
Remplacez le dépoussiéreur (si la tondeuse en est équipée)
Voir le revendeur tous les ans pour
Inspectez le silencieux et le pare-étincelles (si la tondeuse en est équipée)
Remplacez la bougie d'allumage
Remplacez le filtre à essence (si la tondeuse en est équipée)
Nettoyer l'installation de refroidissement de l'air

* Selon la première éventualité
** Nettoyez plus souvent quand il y a beaucoup de poussière ou des débris emportés par le vent.

Not for Reproduction

Changer l'huile moteur

AVERTISSEMENT

NE PAS essayer de faire de l'entretien, des réglages ou des réparations quand le moteur et la lame tournent. ARRÊTEZ le moteur et la lame. Retirez la fiche du démarreur. Débranchez les câbles de la bougie d'allumage et éloignez-les de la bougie. Le moteur et ses composants sont CHAUDS. Évitez de graves brûlures en laissant suffisamment de temps aux composants pour qu'ils se refroidissent.

1. Vidangez complètement le réservoir d'essence.
2. Retirez la jauge d'essence **(A, Figure 16)**, puis renversez la tondeuse sur son côté. Laissez l'huile se vidanger en la faisant passer du tube du graisseur dans un récipient approprié. Éliminer l'huile usagée de façon appropriée.
3. Mettez la tondeuse debout, puis remplissez le moteur d'huile moteur jusqu'au niveau « plein » sur la jauge. L'huile pour tondeuse SAE30 Briggs & Stratton agréée pour la garantie est recommandée. **Ne pas remplir de trop.**

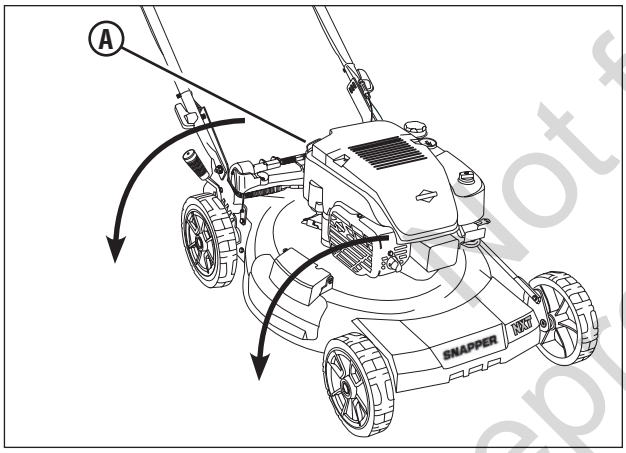

Figure 16 : Vidanger l'huile du moteur

Entretien du filtre à air

AVERTISSEMENT

Ne jamais démarrer ni faire fonctionner le moteur lorsque le dépoussiéreur (si la tondeuse en est équipée) ou le filtre à air (si la tondeuse en est équipée) est retiré.

*REMARQUE :*N'utilisez ni air comprimé ni solvants pour nettoyer le filtre. L'air comprimé peut endommager le filtre et les solvants dissoudront le filtre.

1. Retirez l'attache **(A, Figure 17)** et la protection du filtre à air **(B)**.
2. Retirez le dépoussiéreur **(C)** et le filtre **(D)**.
3. Pour faire tomber les débris, tapotez doucement le filtre sur une surface dure. Si le filtre est trop sale, remplacez-le par un nouveau filtre.
4. Laver le pré-dépoussiéreur au détergent liquide et à l'eau. Laissez-le ensuite sécher complètement à l'air. Ne lubrifiez pas le dépoussiéreur.
5. Attachez le dépoussiéreur sec au filtre.
6. Installez le filtre et le dépoussiéreur dans la base **(E)**. Assurez-vous que le filtre s'insère bien dans la base.
7. Installez la protection du filtre à air et fermez l'attache. Assurez-vous que l'attache soit bien serrée.

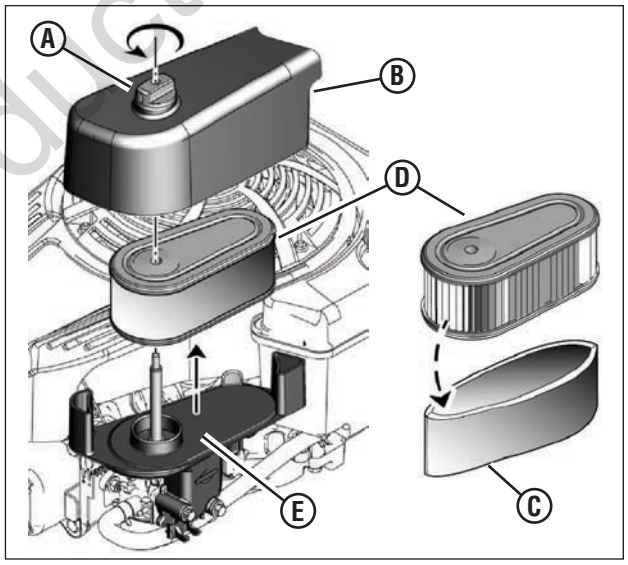

Figure 17 : Filtre à air et dépoussiéreur

Not for Reproduction

Vérifier le système de verrouillage de sécurité

1. Démarrez la tondeuse.
2. Relâchez la commande de lame. **Le moteur doit s'arrêter dans les 3 secondes.**

Si le moteur ne s'arrête pas, **n'utilisez pas la tondeuse**. Amenez la tondeuse chez un revendeur agréé pour la dépanner.

Débarrassez la tondeuse de débris

AVERTISSEMENT

NE PAS essayer de faire de l'entretien, des réglages ou des réparations quand le moteur et la lame tournent. ARRÊTEZ le moteur et la lame. Retirez la fiche du démarreur. Débranchez les câbles de la bougie d'allumage et éloignez-les de la bougie. Le moteur et ses composants sont CHAUDS. Évitez de graves brûlures en laissant suffisamment de temps aux composants pour qu'ils se refroidissent. Portez des gants de cuir épais quand vous manipulez les lames coupantes ou travaillez autour. Les lames sont extrêmement aiguisées et peuvent être cause de graves blessures.

1. Nettoyez la poussière et les débris sur le dessus du plateau de coupe de la tondeuse.
2. Nettoyez toutes les accumulations de débris sur le moteur ou autour, etc.

Pendant le nettoyage, vérifiez l'usure des composants. Remplacez immédiatement les composants usés ou endommagés.

Orifice de lavage

AVERTISSEMENT

- Utilisez une protection oculaire appropriée.
- Tenez les personnes et les animaux familiers à l'écart.
- Restez derrière la poignée pendant que le moteur tourne.
- N'essayez pas de tondre pendant l'utilisation de l'orifice de lavage.
- N'essayez pas de regarder sous le plateau de coupe de la tondeuse ou de l'atteindre, quelle que soit la raison, pendant l'utilisation de l'orifice de lavage. De graves blessures peuvent en résulter.

L'orifice de lavage permet le lavage du dessous du plateau de coupe de la tondeuse en gardant les mains libres. Pour utiliser le robinet de nettoyage :

1. Assurez-vous que le sac à herbe et le déflecteur latéral d'éjection soient retirés.
2. Réglez la hauteur de coupe sur la position la plus basse.
3. Déplacez la tondeuse sur une surface en dur et plane.
4. Démarrez le moteur.
5. Branchez l'extrémité mâle d'un tuyau d'arrosage standard sur le connecteur de l'orifice de lavage **(A, Figure 18)**.
6. Ouvrez l'alimentation en eau du tuyau d'arrosage.
7. Démarrez le moteur et faites-le tourner jusqu'à ce que les débris s'évacuent du dessous du plateau de coupe de la tondeuse.
8. Démarrez le moteur.
9. Fermez l'alimentation en eau du tuyau d'arrosage.
10. Débranchez le tuyau d'arrosage du connecteur de l'orifice de lavage.
11. Démarrez le moteur et faites le tourner de 2 à 3 minutes pour permettre au dessous du plateau de coupe de la tondeuse de sécher.

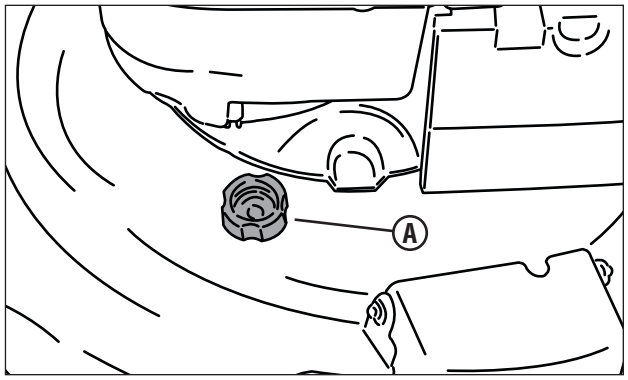

Figure 18 : Orifice de lavage

Not for Reproduction

Réglage de la commande d'entraînement

AVERTISSEMENT

NE PAS essayer de faire de l'entretien, des réglages ou des réparations quand le moteur et la lame tournent. ARRÊTEZ le moteur et la lame. Retirez la fiche du démarreur. Débranchez les câbles de la bougie d'allumage et éloignez-les de la bougie. Le moteur et ses composants sont CHAUDS. Évitez de graves brûlures en laissant suffisamment de temps aux composants pour qu'ils se refroidissent.

La commande d'entraînement **(A, Figure 19)** doit embrayer la transmission quand la commande est poussée vers l'avant, et elle doit débrayer la transmission quand elle est tirée à fond vers l'arrière.

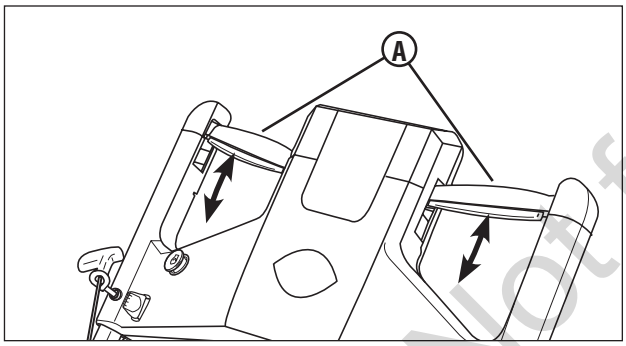

Figure 19 : Commande d'entraînement

Si la transmission ne s'embraye pas ou ne se débraye pas, un réglage peut être exécuté comme suit :
• Si la transmission ne s'embraye pas, faites pivoter le tendeur **(A, Figure 20)** d'un demi-tour pour dégager les viroles **(B)** du tendeur. Vérifiez et répétez le cas échéant.
• Si la transmission ne se débraye pas, faites pivoter le tendeur d'un demi-tour pour rapprocher les viroles du tendeur. Vérifiez et répétez le cas échéant.

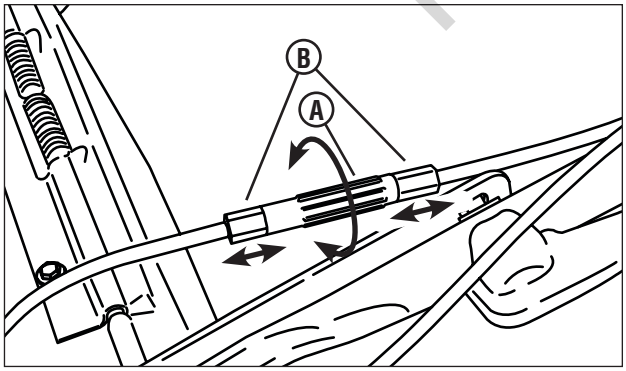

Figure 20 : Régler le câble d'entraînement

Mise en garde : un réglage incorrect peut être cause d'usure prématurée et/ou de dégâts des éléments d'entrainement des roues.

Procédure de remisage

AVERTISSEMENT

NE PAS essayer de faire de l'entretien, des réglages ou des réparations quand le moteur et la lame tournent. ARRÊTEZ le moteur et la lame. Retirez la fiche du démarreur. Débranchez les câbles de la bougie d'allumage et éloignez-les de la bougie. Le moteur et ses composants sont CHAUDS. Évitez de graves brûlures en laissant suffisamment de temps aux composants pour qu'ils se refroidissent. Portez des gants de cuir épais quand vous manipulez les lames coupantes ou travaillez autour. Les lames sont extrêmement aiguisées et peuvent être cause de graves blessures.

Préparez la tondeuse pour son remisage de « fin de saison » comme suit :

1. Débrancher le fil de la bougie et l'écarter de la bougie.
2. Vidangez le réservoir d'essence et laissez tourner le moteur jusqu'à ce que toute l'essence soit sortie du carburateur.

REMARQUE : Si vous utilisez un stabilisateur de carburant, il n'est pas nécessaire de vidanger le réservoir d'essence. Reportez-vous à la section intitulée « Recommandations pour le carburant ».

3. Utilisez une brosse ou de l'air comprimé pour retirer les débris épars, puis utilisez un chiffon humide pour essuyer la machine.
4. Renversez la tondeuse sur ses roues arrière et inspectez le dessous du plateau (ne renversez pas la tondeuse avec la bougie d'allumage ou le carburateur en bas). Grattez les accumulations rebelles d'herbe avec un couteau à mastic et/ou une brosse métallique.
5. Lubrifiez toutes les parties métalliques exposées avec une légère couche d'huile pour éviter la corrosion.
6. Pliez les poignées avec précaution en fléchissant les câbles de commande pour éviter de les endommager.
7. Remisez la tondeuse dans une remise ou tout autre endroit sec, protégé des intempéries.

Circuit d'alimentation

Le carburant peut s'éventer quand il est stocké plus de 30 jours. Le carburant éventé entraîne la formation de dépôts d'acide et de gomme dans le circuit d'alimentation ou sur les pièces essentielles du carburateur. Pour garder l'essence fraîche, utilisez le stabilisateur de carburant FRESH START® de Briggs & Stratton qui est disponible sous forme d'additif liquide ou de cartouche de concentré goutte à goutte.

Il n'est pas nécessaire de purger l'essence dans le moteur si un stabilisateur de carburant a été ajouté selon les instructions. Faites tourner le moteur pendant 2 minutes pour faire circuler le stabilisateur dans la totalité du circuit d'alimentation. Le moteur et le carburant peuvent être stockés pendant une période allant jusqu'à 24 mois.

Si le carburant dans le moteur n'a pas été traité avec un stabilisateur de carburant, il doit être purgé dans un récipient approuvé. Faites fonctionner le moteur jusqu'à ce qu'il s'arrête par manque de carburant. L'utilisation d'un stabilisateur de carburant dans le conteneur d'entreposage est recommandé pour maintenir la fraîcheur.

Not for Reproduction

Dépannage

PROBLÈME	CAUSE PROBABLE	ACTION CORRECTIVE
Le moteur ne veut pas démarrer	1. Le réservoir d'essence est vide.	1. Remplissez le réservoir d'essence avec du carburant frais.
	2. La fiche du démarreur n'est pas installée.	2. Installez la fiche du démarreur dans la console de commande.
	3. Bougie débranchée.	3. Placez le câble de bougie d'allumage sur la bougie.
	4. Faisceau de câbles débranché.	4. Branchez le faisceau de câbles.
	5. Batterie à plat.	5. Chargez ou remplacez la batterie.
Le moteur câle ou perd de la puissance une fois mis en marche	1. La commande de lame est débrayée ou n'est pas maintenue contre la commande d'entraînement.	1. La commande de lame doit être maintenue en permanence contre la commande d'entraînement pendant l'utilisation.
	2. Le réservoir d'essence est vide.	2. Remplissez avec du carburant jusqu'au niveau approprié.
	3. Le dépoussiéreur et/ou le filtre à air du moteur est sale.	3. Nettoyez ou remplacez le dépoussiéreur et/ou le filtre à air.
	4. Bougie d'allumage encrassée ou écartement des électrodes mal réglé.	4. Réglez la bougie d'allumage.
	5. Eau, débris ou carburant éventé dans le circuit de carburant.	5. Vidangez ou nettoyez le circuit de carburant.
Vibrations excessives	1. Lame de tondeuse endommagée, déséquilibrée ou tordue.	1. Contactez un revendeur agréé.
	2. Composants de lame desserrés.	2. Contactez un revendeur agréé.
	3. Pompe à émulsion d'air desserrée ou manquante (si la tondeuse en est équipée).	3. Contactez un revendeur agréé.
	4. Courroie défoncée ou effilochée.	4. Contactez un revendeur agréé.
La tondeuse ne veut pas se mouvoir/perte de traction	1. Accumulation de débris sur les éléments d'entraînement ou autour.	1. Nettoyez les débris.
	2. Le réglage du câble de transmission s'avère nécessaire.	2. Réglez le câble de transmission.
	3. La courroie d'entraînement doit être remplacée.	3. Contactez un revendeur agréé.
	4. Transmission endommagée.	4. Contactez un revendeur agréé.
L'herbe est mal coupée	1. Hauteur de coupe trop basse ou trop haute.	1. Réglez la hauteur de coupe.
	2. Marche avant trop rapide.	2. Réglez sur une vitesse plus lente.
	3. Lame de coupe émoussée ou endommagée.	3. Contactez un revendeur agréé.
Médiocre éjection d'herbe	1. Marche avant trop rapide.	1. Réglez sur une vitesse plus lente.
	2. L'herbe et mouillée.	2. Tondez quand l'herbe est sèche.
	3. Lame excessivement usée ou endommagée.	3. Contactez un revendeur agréé.
	4. Accumulation de boules d'herbe et de débris sous le plateau.	4. Nettoyez le plateau.
	5. Lame inappropriée installée sur le plateau	5. Contactez un revendeur agréé.
	6. Lame incorrectement installée sur le plateau.	6. Contactez un revendeur agréé.
Fuite d'huile	1. Jauge d'huile desserrée.	1. Assurez-vous que la jauge et/ou le bouchon de remplissage soit bien en place.
	2. Bouchon de vidange desserré.	2. Vérifiez et serrez le bouchon de vidange.
	3. Le niveau d'huile est trop haut.	3. Vidanger l'excédent d'huile.
	4. Bagues d'étanchéité d'huile endommagées.	4. Contactez un revendeur agréé.

Not for Reproduction

POLITIQUE DE GARANTIE DU PROPRIÉTAIRE BRIGGS & STRATTON POWER PRODUCTS GROUP, L.L.C.

GARANTIE LIMITÉE

Briggs & Stratton Power Products Group, LLC réparera et/ou remplacera, gratuitement, toute(s) partie(s) du matériel présentant un vice de fabrication ou de matière ou les deux à la fois. Si une pièce du moteur Briggs et Stratton (si équipé) présente un vice de matériau ou de fabrication, Briggs & Stratton Corporation la réparera ou la remplacera gratuitement. Les frais de transport du produit à réparer ou remplacer seront, dans le cadre de cette garantie, réglés par l'acheteur. Cette garantie est en vigueur pour les périodes de temps et conformément aux conditions stipulées ci-dessous. Pour des réparations couvertes par la garantie, trouvez le réparateur autorisé le plus proche de chez vous en utilisant notre localisateur de revendeur sur le site www.BriggsandStratton.com ou www.Snapper.com.

Il n'y a aucune autre garantie explicite. Les garanties implicites, y compris celles de qualité marchande et d'adaptation à un emploi particulier, sont limitées à une année à partir de la date d'acquisition ou conformément à ce qui est prévu par la loi. Les responsabilités pour des dommages accessoires et indirects sont exclues dans la mesure où l'exclusion est autorisée par la loi.

Certains États ou pays ne permettent pas les limitations de durée de la garantie implicite. Certains États ou pays n'autorisent pas l'exclusion ou limitation des dommages consécutifs ou indirects. Dans ce cas la limitation ci-dessus ne s'applique pas à votre cas. La présente garantie vous offre des droits juridiques spécifiques et il se peut que vous ayez d'autres droits qui varient d'une juridiction à une autre, ou de pays à pays.

PÉRIODE DE GARANTIE

Article	Utilisation par le consommateur	Utilisation commerciale :
Équipement	2 ans	90 jours
Moteur*	2 ans	90 jours
Batterie	1 an	1 an

La période de garantie commence à la date d'achat par le premier utilisateur final, que ce soit un particulier ou une entreprise, et se poursuit sur la période énoncée ci-dessus. « Utilisation par le consommateur » signifie que le produit sera utilisé par un consommateur au détail dans un but privé. « Utilisation commerciale » indique toutes les autres utilisations possibles, y compris commerciales, génératrices de revenus ou locatives. Une fois que le produit a été utilisé dans un but commercial, il sera considéré comme d'utilisation commerciale dans le cadre de cette garantie.

Aucun enregistrement de garantie n'est nécessaire pour jouir de la garantie sur les produits Briggs & Stratton. Veuillez garder le reçu de votre achat. Si vous ne fournissez pas de preuve d'achat de la date d'achat d'origine au moment où la réparation sous garantie est demandée, la date de fabrication du produit sera utilisée pour déterminer la validité de la garantie.

Not for Reproduction

À PROPOS DE VOTRE GARANTIE

Nous sommes totalement disponibles à réaliser des réparations dans le cadre de la garantie et nous nous excusons des éventuels inconvénients. Les dépannages sous garantie peuvent se faire uniquement chez les réparateurs agréés par Briggs & Stratton ou BSPPG, LLC.

Parfois les demandes de réparations dans le cadre de la garantie peuvent ne pas être pertinentes. Cette garantie couvre uniquement les vices de matériau ou de fabrication. Elle ne couvre pas les dommages causés par une utilisation impropre ou un abus, un entretien ou des réparations impropres, l'usure normale ou du carburant éventé ou non approuvé.

Utilisation impropre et abus - L'utilisation d'origine et appropriée de ce produit est décrite dans le manuel de l'utilisateur. L'utilisation de la machine de façon autre que celle décrite dans le manuel de l'opérateur ou son utilisation après qu'elle ait été endommagée annulera la garantie. Vous ne pourrez vous prévaloir de la garantie si le numéro de série sur la machine a été supprimé ou si la machine a été modifiée d'une manière quelconque, ou si elle présente des preuves d'abus, tel que coups, corrosion par l'eau ou des produits chimiques.

Maintenance ou réparation impropre - Ce produit doit être entretenu selon les procédures et les programmes fournis dans le manuel de l'utilisateur et il doit être dépanné ou réparé en utilisant des pièces d'origine Briggs & Stratton. Les dommages causés par un manque d'entretien ou l'utilisation de pièces n'étant pas d'origine ne sont pas couverts par la garantie.

Usure normale - Comme tous les appareils mécaniques, votre machine est sujette à l'usure même quand elle est convenablement entretenue. La présente garantie ne couvre pas les réparations lorsque la durée de vie de la machine s'est achevée après une utilisation normale. Les articles d'entretien et d'usure, tels que filtres, courroies, lames et plaquettes de freins (les plaquettes de frein moteur sont couvertes) ne sont pas couverts par la garantie, uniquement en raison de leur caractéristique d'usure, à moins que la cause soit due à des vices du matériel ou de fabrication.

Carburant éventé - Pour fonctionner correctement, ce produit exige du carburant frais qui soit conforme aux critères spécifiés dans le manuel de l'utilisateur. Les dommages causés par un carburant vicié (fuites de carburant, conduites bouchées, soupapes collantes, etc.) ne sont pas couverts par la garantie.

* S'applique uniquement aux moteurs Briggs and Stratton. La couverture de garantie des moteurs qui ne sont pas fabriqués par Briggs and Stratton est fournie par le fabricant du moteur.

Remarques

Not for Reproduction

GUIDE DE PENTE

VOIR ET TENIR CE NIVEAU DE RÉFÉRENCE SUR UN ARBRE VERTICAL, UN COIN D'UNE STRUCTURE, UN POTEAU ÉLECTRIQUE, OU UNE BARRIÈRE

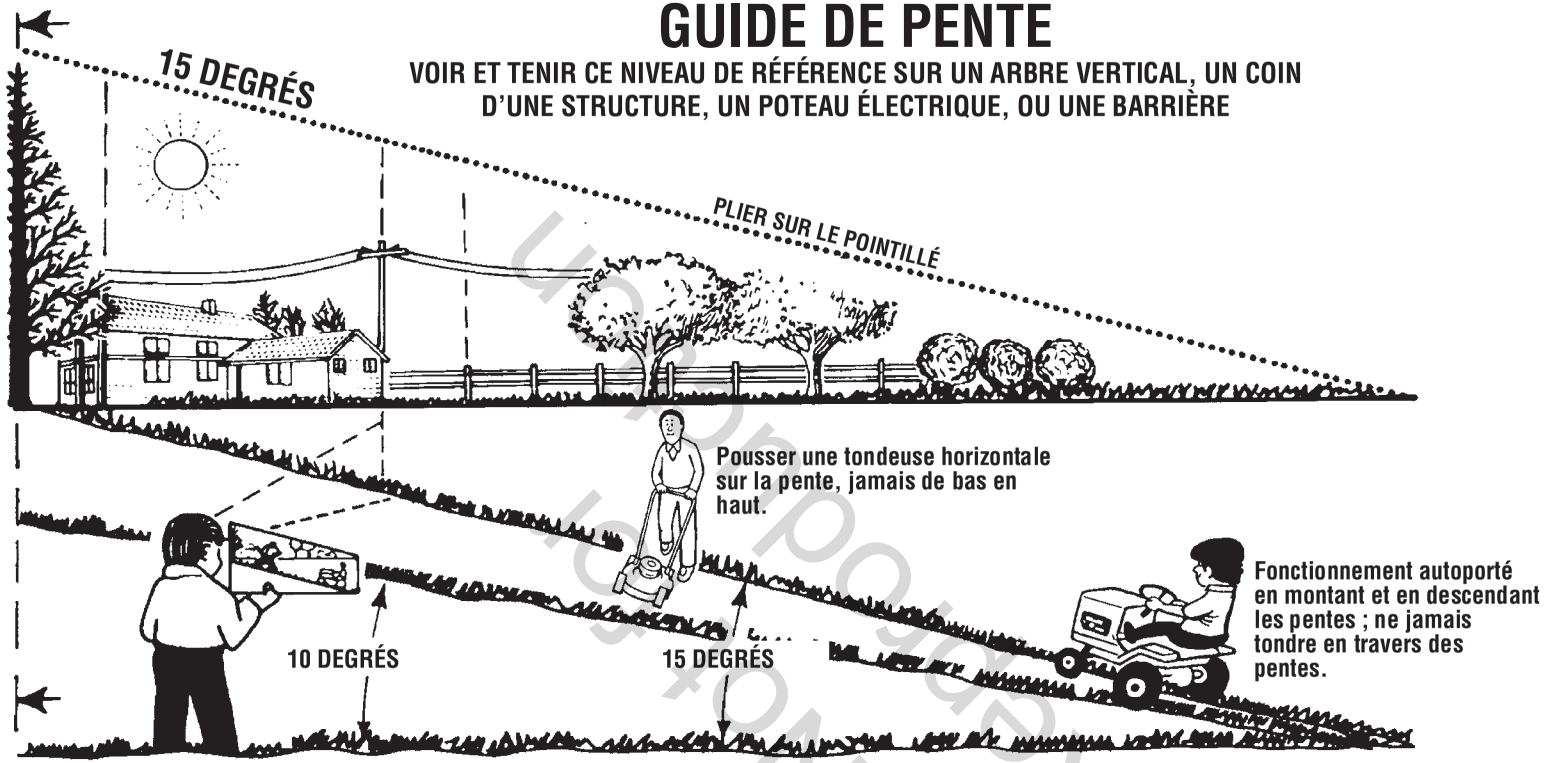

Avec une tondeuse autoportée, pour déterminer si une pente peut être tondue : (1) désengager la (les) lame(s), (2) embrayer l'unité en marche arrière, (3) essayer de prendre la pente en marche arrière et de rester bien droit. Si vous pouvez reculer sur la pente, c'est qu'elle est généralement sécuritaire. Toutefois, si vous ne vous sentez pas en sécurité ou si vous n'êtes pas complètement certain, utiliser ce guide et ne pas tondre une pente supérieure à 15 degrés. Si la tondeuse autoportée est utilisée avec un accessoire tracté ou fixé à l'arrière, ne pas conduire l'unité sur une pente ayant une pente supérieure à 10 degrés.

Une pente de 15 degrés est une pente qui augmente verticalement de 0,8 m (2,5 pi) pour une base horizontale de 3 m (10 pi) approximativement.
Une pente de 10 degrés est une pente qui augmente verticalement de 0,5 m (1,7 pi) pour une base horizontale de 3 m (10 pi) approximativement.

Soyez prudent en tout temps et évitez les virages et les manoeuvres brusques. Suivre les autres directives de ce manuel pour tondre sécuritairement sur les pentes. Fonctionnement autoporté en montant et en descendant les pentes ; ne jamais tondre en travers des pentes. Pousser une tondeuse horizontale sur la pente, jamais de bas en haut. Soyez toujours prudent lorsque vous tondez près des pentes ou des obstacles.

ISEKI France S.A.S - ZAC des Ribes
27, avenue des frères Montgolfier - CS 20024
63178 Aubière Cedex
Tél. 04 73 91 93 51 - Fax. 04 73 90 23 11
E-mail : info@iseki.fr - www.iseki.fr