01-001686-250605

Emousseur
Notice d'Utilisation
DA1400

Avertissement !

Lire et comprendre le présent manuel dans son intégralité avant d'utiliser cette machine ou de procéder à son entretien et à son contrôle.
Conserver ce manuel avec soin afin de pouvoir le consulter pour l'utilisation, l'entretien, ou le contrôle de cette machine.

POWER+ DETHATCHER ATTACHMENT

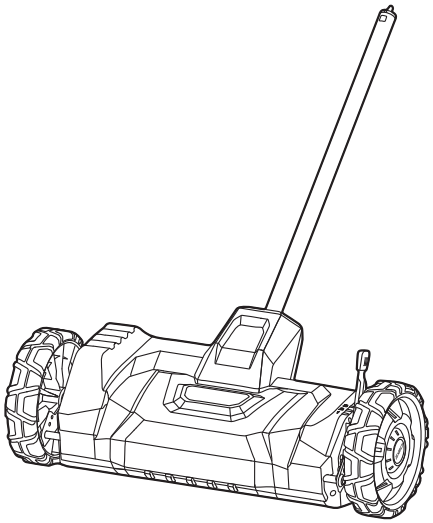

DA1400

FOR USE ONLY WITH EGO POWER HEAD
PH1400E/PH1420E/PHX1600

DETHATCHER ATTACHMENT

EN	DETHATCHER ATTACHMENT	5
DE	VERTIKUTIERAUFSATZ	14
FR	ACCESSOIRE DE DÉCHAUMAGE	24
ES	ACCESORIO ESCARIFICADOR	34
PT	ACESSÓRIO DE AREJADOR	44
IT	ACCESSORIO ARIEGGIATORE	53

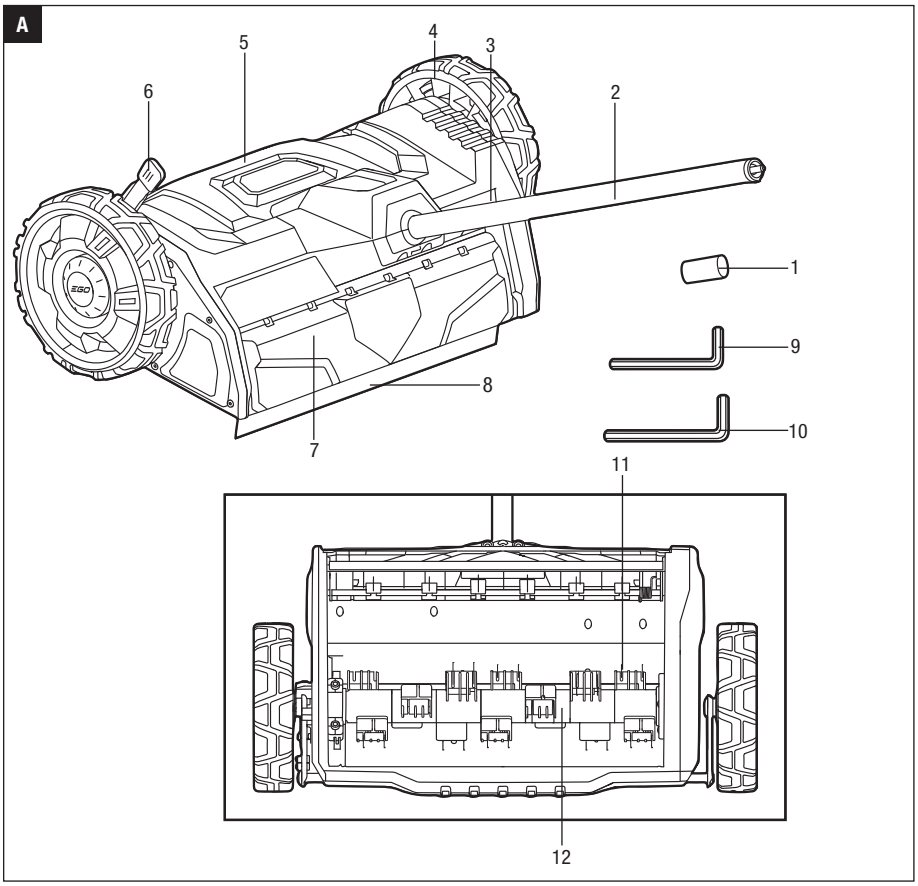
A
1
2
3
4
5
6
7
8
9
10
11
12

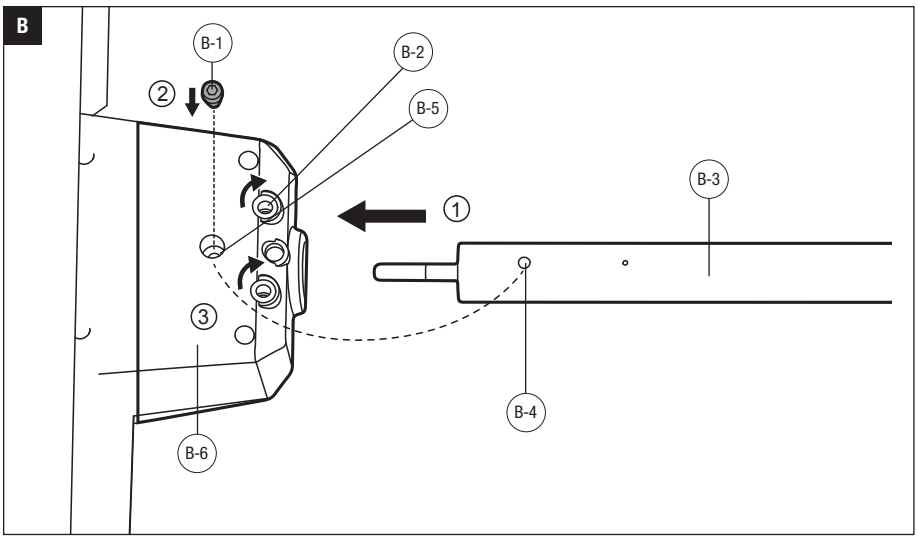
B
B-1
B-2
B-3
B-4
B-5
B-6
1
2
3

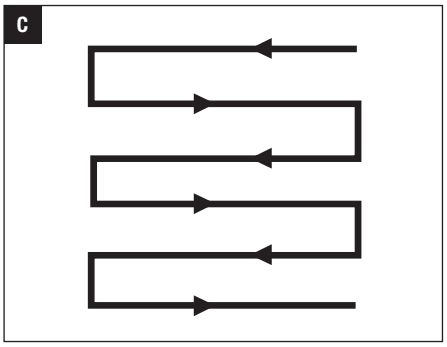
C

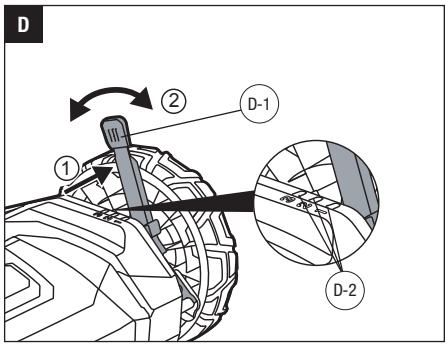
D
2
D-1
1
D-2

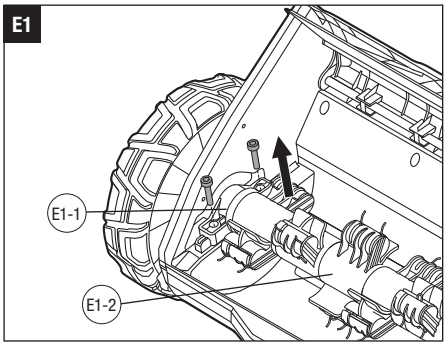
E1
E1-1
E1-2

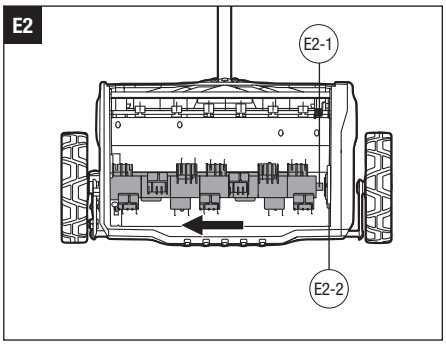
E2
E2-1
E2-2

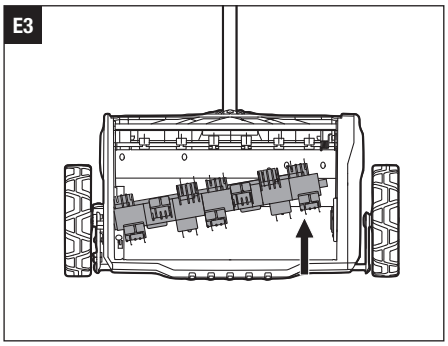
E3

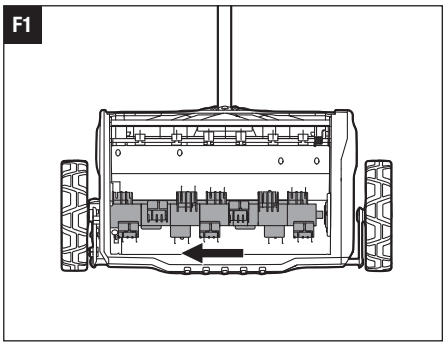
F1

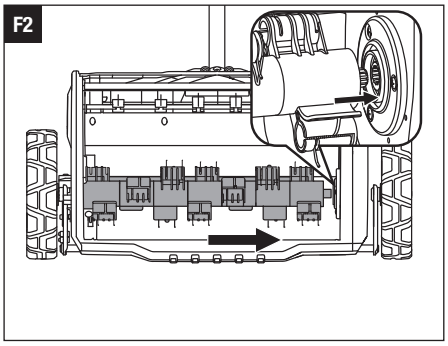
F2

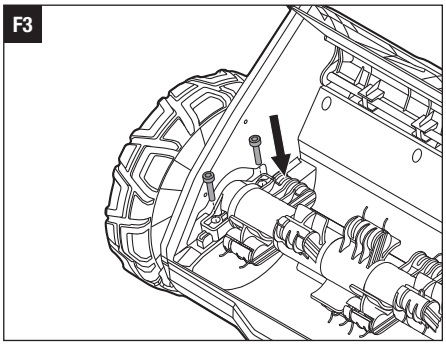
F3

G

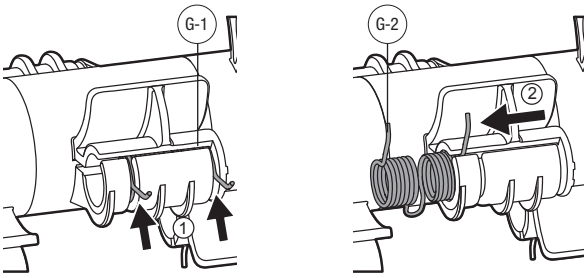

H

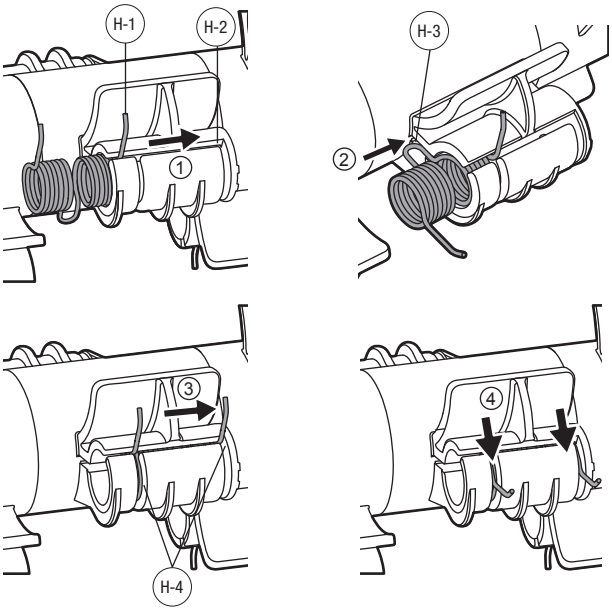

READ ALL INSTRUCTIONS!

READ OPERATOR'S MANUAL

SAFETY SYMBOLS

The purpose of safety symbols is to attract your attention to possible dangers. The safety symbols and the explanations with them deserve your careful attention and understanding. The symbol warnings do not, by themselves, eliminate any danger. The instructions and warnings they give are no substitutes for proper accident prevention measures.

WARNING: Be sure to read and understand all safety instructions in this Operator's Manual, including all safety alert symbols such as "**DANGER**", "**WARNING**" and "**CAUTION**" before using this machine. Failure to follow all instructions listed below may result in electric shock, fire, and/or serious personal injury.

SYMBOL MEANING

SAFETY ALERT SYMBOL: Indicates **DANGER**, **WARNING**, OR **CAUTION**. May be used in conjunction with other symbols or pictographs.

WARNING: The operation of any machines can result in foreign objects being thrown into your eyes, which can result in severe eye damage. Before beginning machine operation, always wear safety goggles or safety glasses with side shields and a full face shield when needed. We recommend a Wide Vision Safety Mask for use over eyeglasses or standard safety glasses with side shields.

SAFETY INSTRUCTIONS

This page depicts and describes safety symbols that may appear on this product. Read, understand, and follow all instructions on the machine before attempting to assemble and operate it.

	Safety Alert	Indicates a potential personal injury hazard.
	Read & Understand Operator's Manual	To reduce the risk of injury, user must read and understand operator's manual before using this product.
	Wear Eye Protection	Always wear safety goggles or safety glasses with side shields and a full face shield when operating this product.
	WARNING –Beware of thrown objects-keep bystanders away	Alerts user to beware of thrown objects- keep bystanders away.
	DANGER — Keep Hands and Feet Away	Alerts users to keep hands and feet away.
	WARNING – Keep Hands and Feet Away From the Tines	Alerts user to keep hands and feet away from tines.
	CE	This product is in accordance with applicable EC directives.
	UKCA	This product is in accordance with applicable UK legislation.
	WEEE	Waste electrical products should not be disposed of with household waste. Take to an authorized recycler.
	Noise	Guaranteed sound power level. Noise emission to the environment according to the European community's Directive.
V	Volt	Voltage
	Direct Current (DC)	Type or a characteristic of current
mm	Millimeter	Length or size
kg	Kilogram	Weight
min	Minutes	Time
n_0	No Load Speed	Rotational speed, at no load

Min^{-1}	Revolutions or reciprocation per minute	Revolutions, strokes, surface speed, orbits, etc. per minute
RPM	Revolutions Per Minute	Rotational speed
°C	Degrees Celsius	Temperature

⚠ **WARNING:** To ensure safety and reliability, all repairs should be performed by a qualified service technician.

GENERAL BATTERY-OPERATED MACHINE SAFETY WARNINGS

⚠ **WARNING: READ ALL SAFETY WARNINGS, INSTRUCTIONS, ILLUSTRATIONS AND SPECIFICATIONS PROVIDED WITH THIS MACHINE.** Failure to follow all instructions listed below may result in electric shock, fire and/or serious injury.

SAVE ALL WARNINGS AND INSTRUCTIONS FOR FUTURE REFERENCE.

The term “machine” in the warnings refers to your mains-operated (corded) machine or battery-operated (cordless) machine.

WORK AREA SAFETY

- **Keep work area clean and well lit.** Cluttered or dark areas invite accidents.
- **Do not operate machines in explosive atmospheres, such as in the presence of flammable liquids, petrol or dust.** Machines create sparks which may ignite the dust or fumes.
- **Keep children and bystanders away while operating a machine.** Distractions can cause you to lose control.

ELECTRICAL SAFETY

- **Machine plugs must match the outlet. Never modify the plug in any way. Do not use any adapter plugs with earthed (grounded) machines.** Unmodified plugs and matching outlets will reduce risk of electric shock.
- **Avoid body contact with earthed or grounded surfaces, such as pipes, radiators, ranges and refrigerators.** There is an increased risk of electric shock if your body is earthed or grounded.
- **Do not operate the machine in rain or wet conditions.** This may increase the risk of electric shock.
- **Do not abuse the cord. Never use the cord for carrying, pulling or unplugging the machine. Keep cord away from heat, oil, sharp edges or moving parts.** Damaged or entangled cords increase the risk of electric shock.
- **When operating a machine outdoors, use an extension cord suitable for outdoor use.** Use of a cord suitable for outdoor use reduces the risk of electric shock.
- **If operating a machine in a damp location is unavoidable, use a ground fault circuit interrupter (GFCI) protected supply.** Use of a GFCI reduces the risk of electric shock.

PERSONAL SAFETY

- **Stay alert, watch what you are doing and use common sense when operating a machine. Do not use a machine while you are tired or under the influence of drugs, alcohol or medication.** A moment of inattention while operating machines may result in serious personal injury.
- **Use personal protective equipment. Always wear eye protectio**n. Protective equipment such as a dust mask, non-skid safety shoes, hard hat or hearing protection used for appropriate conditions will reduce personal injuries.
- **Prevent unintentional starting. Ensure the switch is in the off-position before connecting to power source and/or battery pack, picking up or carrying the machine.** Carrying machines with your finger on the switch or energizing machines that have the switch on invites accidents.
- **Remove any adjusting key or wrench before turning the machine on.** A wrench or a key left attached to a rotating part of the machine may result in personal injury.
- **Do not overreach. Keep proper footing and balance at all times.** This enables better control of the machine in unexpected situations.
- **Dress properly. Do not wear loose clothing or jewelry. Keep your hair and clothing away from moving parts.** Loose clothes, jewelry or long hair can be caught in moving parts.
- **If devices are provided for the connection of dust extraction and collection facilities, ensure these are connected and properly used.** Use of dust collection can reduce dust-related hazards.
- **Do not let familiarity gained from frequent use of machines allow you to become complacent and ignore machine safety principle**s. A careless action

can cause severe injury within a fraction of a second.

MACHINE USE AND CARE

- **Do not force the machine. Use the correct machine for your application.** The correct machine will do the job better and safer at the rate for which it was designed.
- **Do not use the machine if the switch does not turn it on and off.** Any machine that cannot be controlled with the switch is dangerous and must be repaired.
- **Disconnect the plug from the power source and/or remove the battery pack, if detachable, from the machine before making any adjustments, changing accessories, or storing machines.** Such preventive safety measures reduce the risk of starting the machine accidentally.
- **Store idle machines out of the reach of children and do not allow persons unfamiliar with the machine or these instructions to operate the machine.** Machines are dangerous in the hands of untrained users.
- **Maintain machines and accessories. Check for misalignment or binding of moving parts, breakage of parts and any other condition that may affect the machine's operation.** If damaged, have the machine repaired before use. Many accidents are caused by poorly maintained machines.
- **Keep cutting machines sharp and clean.** Properly maintained cutting machines with sharp cutting edges are less likely to bind and are easier to control.
- **Use the machine, accessories and machine bits etc. in accordance with these instructions, taking into account the working conditions and the work to be performed.** Use of the machine for operations different from those intended could result in a hazardous situation.
- **Keep handles and grasping surfaces dry, clean and free from oil and grease.** Slippery handles and grasping surfaces do not allow for safe handling and control of the machine in unexpected situations.

BATTERY MACHINE USE AND CARE

- **Recharge only with the charger specified by the manufacturer.** A charger that is suitable for one type of battery pack may create a risk of fire when used with another battery pack.
- **Use machines only with specifically designated battery packs.** Use of any other battery packs may create a risk of injury and fire.
- **When battery pack is not in use, keep it away from other metal objects, like paper clips, coins, keys, nails, screws or other small metal objects, that can make a connection from one terminal to another.** Shorting the battery terminals together may cause burns or a fire.
- **Under abusive conditions, liquid may be ejected from the battery; avoid contact. If contact accidentally occurs, flush with water.** If liquid contacts eyes, additionally seek medical help. Liquid ejected from the battery may cause irritation or burns.
- **Do not use a battery pack or machine that is damaged or modified.** Damaged or modified batteries may exhibit unpredictable behavior resulting in fire, explosion or risk of injury.
- **Do not expose a battery pack or machine to fire or excessive temperature.** Exposure to fire or temperature above 130 °C may cause explosion.
- **Follow all charging instructions and do not charge the battery pack or machine outside the temperature range specified in the instructions.** Charging improperly or at temperatures outside the specified range may damage the battery and increase the risk of fire.

SERVICE

- **Have your machine serviced by a qualified repair person using only identical replacement parts.** This will ensure that the safety of the machine is maintained.
- **Never service damaged battery packs.** Service of battery packs should only be performed by the manufacturer or authorized service providers.

DETHATCHER SAFETY WARNINGS

- **Do not use the machine in bad weather conditions, especially when there is a risk of lightning.** This decreases the risk of being struck by lightning.
- **Thoroughly inspect the area for wildlife where the machine is to be used.** Wildlife may be injured by the machine during operation.
- **Thoroughly inspect the area where the machine is to be used and remove all stones, sticks, wires, bones, and other foreign objects.** Thrown objects can cause personal injury.
- **Before using the machine, always visually inspect to see that the tines and the tines assembly are not worn or damaged.** Worn or damaged parts increase the risk of injury.
- **Keep guards in place. Guards must be in working order and be properly mounted.** A guard that is loose, damaged, or is not functioning correctly may

result in personal injury.

- **Keep all cooling air inlets clear of debris.** Blocked air inlets and debris may result in overheating or risk of fire.
- **While operating the machine, always wear non-slip and protective footwear. Do not operate the machine when barefoot or wearing open sandals.** This reduces the chance of injury to the feet from contact with the moving tines.
- **While operating the machine, always wear long trousers.** Exposed skin increases the likelihood of injury from thrown objects.
- **Do not operate the machine in wet grass. Walk, never run.** This reduces the risk of slipping and falling which may result in personal injury.
- **Do not operate the machine on excessively steep slopes.** This reduces the risk of loss of control, slipping and falling which may result in personal injury.
- **When working on slopes, always be sure of your footing, always work across the face of slopes, never up or down and exercise extreme caution when changing direction.** This reduces the risk of loss of control, slipping and falling which may result in personal injury.
- **Use extreme caution when reversing or pulling the machine towards you. Always be aware of your surroundings.** This reduces the risk of tripping during operation.
- **Hold the machine by insulated gripping surfaces only, because the tines may contact hidden wiring.** Tines contacting a "live" wire may make exposed metal parts of the machine "live" and could give the operator an electric shock.
- **Do not touch tines and other hazardous moving parts while they are still in motion.** This reduces the risk of injury from moving parts.
- **When clearing jammed material or cleaning the machine, make sure all power switches are off and the battery pack is disconnected.** Unexpected operation of the machine may result in serious personal injury.

ADDITIONAL WARNINGS

- Use only with EGO Power Head PH1400E/PH1420E/PHX1600.
  NOTE: See operator's manual of your EGO Power Head PH1400E/PH1420E/PHX1600 for detailed safety rules and operating instructions.

SAVE THESE INSTRUCTIONS

SPECIFICATIONS

Maximum Working Width	355 mm
No-load Speed (with PH1420E)	Low: 2600 RPM
	High: 3000 RPM
Depth Adjustment	3 positions
Dethatching Depth	0 / 10 mm / 20 mm
Recommended Operating Temperature	0°C – 40°C
Recommended Storage Temperature	-20°C – 70°C
Measured sound power level L_{WA}	88 dB(A) K=2 dB(A) (PH1400E)
	88.49 dB(A) K=0.81 dB(A) (PH1420E)
	90 dB(A) K=0.9 dB(A) (PHX1600)
Sound pressure level at operator's ear L_{PA}	82 dB(A) K=3 dB(A) (PH1400E)
	79.8 dB(A) K=3 dB(A) (PH1420E)
	82 dB(A) K=3 dB(A) (PHX1600)
Guaranteed sound power level L_{WA} (measured according to 2000/14/EC)	92 dB(A)

Valuation of vibration a_h	Front-assist handle	2.35 m/s^2 K=1.5 m/s^2 (PH1400E)
		2.36 m/s^2 K=1.5 m/s^2 (PH1420E)
		2.63 m/s^2 K=1.5 m/s^2 (PHX1600)
	Rear handle	2.66 m/s^2 K=1.5 m/s^2 (PH1400E)
		2.24 m/s^2 K=1.5 m/s^2 (PH1420E)
		1.74 m/s^2 K=1.5 m/s^2 (PHX1600)
Weight (with dethatcher cylinder)		7.4 kg

- The above parameters are tested and measured equipped with power head PH1400E/PH1420E/PHX1600.
- The declared vibration total value has been measured in accordance with a standard test method and may be used for comparing one tool with another.
- The declared vibration total value may also be used in a preliminary assessment of exposure.

⚠ **WARNING:** The vibration emission during actual use of the machine can differ from the declared value in which the machine is used; In order to protect the operator, user should wear gloves and ear protectors in the actual conditions of use.

⚠ **WARNING:** Need to identify safety measures to protect the operator that are based on an estimation of exposure in the actual conditions of use (taking account of all parts of the operating cycle such as the times when the machine is switched off and when it is running idle in addition to the trigger time).

DESCRIPTION

KNOW YOUR DETHATCHER ATTACHMENT (Fig. A)

1. End Cap (2)
2. Attachment Shaft
3. Lower Cover
4. Wheel
5. Upper Cover Assembly
6. Depth Adjustment Lever
7. Deflector Guard
8. Scraper Bar
9. 4 mm Hex Key
10. 5 mm Hex Key
11. Rake Tine
12. Dethatcher Cylinder

ASSEMBLY

⚠ **WARNING:** If any parts are damaged or missing, do not operate this product until the parts are replaced. Use of this product with damaged or missing parts could result in serious personal injury.

⚠ **WARNING:** Do not attempt to modify this product or create accessories not recommended for use with this product. Any such alteration or modification is misuse and could result in a hazardous condition leading to possible serious personal injury.

CONNECTING THE ATTACHMENT SHAFT TO THE DETHATCHER ASSEMBLY (Fig. B)

B-1	M5 Bolt	B-4	Hole
B-2	Bolt	B-5	Screw Hole
B-3	Attachment Shaft	B-6	Lower Cover

1. Lay the dethatcher assembly upside down on a stable flat surface.
2. Remove the end cap from the front end of the attachment shaft.
3. With the hole on the attachment shaft facing up, insert the attachment shaft into the lower cover of the attachment as far as it will go. Align the screw hole in the lower cover with the hole on the attachment shaft.
4. Using the provided 4 mm hex key, secure the lower cover to the attachment shaft with the M5 bolt.
5. Using the hex key, tighten the two pre-installed bolts to the lower cover securely.

⚠ **WARNING:** Be certain that the three bolts are fully tightened before operating the equipment; check it periodically for tightness during use to avoid serious personal injury.

CONNECTING THE DETHATCHER ATTACHMENT TO THE POWER HEAD

This dethatcher attachment is designed for use with EGO Power Head PH1400E/PH1420E/PHX1600.

See "**INSTALLING AN ATTACHMENT TO THE POWER HEAD**" section in the power head PH1400E/PH1420E/PHX1600 operator's manual.

OPERATION

⚠ **WARNING:** Do not allow familiarity with this product to make you careless. Remember that a careless fraction of a second is sufficient to inflict serious injury.

⚠ **WARNING:** Always wear eye protection. Failure to do so could result in objects being thrown into your eyes and other possible serious injuries.

⚠ **WARNING:** To prevent serious personal injury, remove the battery pack from the product before servicing, cleaning, changing attachments, or removing material from the product.

⚠ **WARNING:** Do not use any attachments or accessories not recommended by the manufacturer of this product. The use of attachments or accessories not recommended can result in serious personal injury.

APPLICATIONS

Remove old, dried cuttings, moss, grass or root residue from lawns.

STARTING/STOPPING THE DETHATCHER

Before Using the Dethatcher

⚠ **WARNING:** To avoid serious personal injury, wear goggles or safety glasses at all times when operating this product. Wear a face mask or dust mask in dusty locations. Wear proper clothing and footwear during operation to reduce the risk of injury that may be caused by flying debris.

- Inspect the product thoroughly for damage before using. Do not use the product if it is damaged or shows wear.
- Make sure that the lawn is clear of stones, sticks, wire, or other objects that could damage the product.
- Mow the lawn before working and fertilize afterwards.

Operating Tips

In order for a healthy lawn to develop in the spring, it is necessary for greater amounts of air to penetrate the area around the roots of the grass. We recommend dethatching the lawn at least twice every year, during spring or autumn depending on the state of your lawn.

- For your safety, do not operate on slopes greater than 15 degrees. Work across the face of slopes, not up and down. Exercise extreme caution when changing direction on slopes.
- Do not work with this product on a wet lawn because wet grass tends to stick to the deck and the tines, it could also cause you to slip and fall.
- Hold the product with both hands. Keep the handles dry to ensure safe support.
- Slowly push the product forward. Move the product at appropriate speed. Do not move it too fast to prevent the tines from getting stuck and causing motor overload.
- Switch the product off immediately if other people enters the working area. Always let the product come to a complete stop before putting it down.
- Do not overwork. Take regular breaks to ensure you can concentrate on the work and have full control over the machine.
- Work in slight overlapping rows. The most effective pattern is straight lines along one of the sides (Fig. C). This will keep the rows even and ensures that all the lawn is dethatched without missing any spots.
- Pay special attention when changing direction.
- Always be sure of your footing. A slip and fall can cause serious personal injury. If you feel you are losing your balance, switch off the motor immediately.
- Do not work near drop-offs, ditches, or embankments, you could lose your footing or balance.

To Start/Stop the Dethatcher Attachment

See “**STARTING/STOPPING THE POWER HEAD**” section in the operator’s manual for PH1400E/PH1420E /PHX1600.

⚠ **WARNING:** Stop the machine if it has to be tilted for transportation when crossing surfaces other than grass and when transporting the machine to and from the area in which it is to be used.

⚠ **WARNING:** Do not tilt the machine when switching on the motor, except if the machine has to be tilted for starting. In this case, do not tilt it more than is absolutely necessary and lift only the part which is away from the operator.

Checking for blockage of the tines

- To prevent blockage, clean the underside of the machine before and after each use to remove any accumulated debris.
- When blockage happens, stop the machine and remove the battery pack, then remove any build-up of grass and leaves on or around the tines and deck. Wipe the machine clean with a damp cloth.

ADJUSTING DEPTH (Fig. D)

⚠ **WARNING:** Keep your feet away from the deck when adjusting the depth.

The dethatching depth can be set to 3 depth positions:

1 & 2: operating position

3: transportation position

Adjust the depth according to the needs of your lawn.

1. Switch off the machine and wait for the machine to come to a complete stop.
2. Remove the battery pack.
3. Pull the depth adjustment lever out of the detent and set it to the desired position.

D-1	Depth Adjustment Lever	D-2	Depth Position

MAINTENANCE

⚠ **WARNING:** Before inspecting, cleaning or servicing the machine, stop the motor, wait for all moving parts to stop, and remove the battery pack. Failure to follow these instructions can result in serious personal injury or property damage.

⚠ **WARNING:** Always wear eye protection with side shields. Failure to do so could result in objects being thrown into your eyes resulting in possible serious injury.

⚠ **WARNING:** When servicing, use only identical replacement parts. Use of any other parts can create a hazard or cause product damage. To ensure safety and reliability, all repairs, other than the items listed in these maintenance instructions, should be performed by a qualified service technician.

⚠ **WARNING:** After striking a foreign object, stop the machine, and remove the battery pack to make sure that all moving parts have come to a complete stop. Then inspect the machine for damage and make repairs before restarting and operating the machine.

⚠ **WARNING:** If the machine starts to vibrate abnormally, stop the machine, and remove the battery pack to make sure that all moving parts have come to a complete stop. Then immediately inspect for damage, replace or repair any damaged parts, and check for and tighten any loose parts.

⚠ **WARNING:** Be careful during adjustment of the product to prevent entrapment of the fingers between moving parts and fixed parts of the product.

CLEANING

⚠ **WARNING:** When cleaning the dethatcher attachment, DO NOT immerse it in water or other liquids.

Avoid using solvents when cleaning plastic parts. Most plastics are susceptible to damage from various types of commercial solvents and may be damaged by their use. Use clean cloths to remove dirt, dust, oil, grease, etc.

LUBRICATION

All of the bearings in this product are lubricated with a sufficient amount of high-grade lubricant for the life of the unit under normal operating conditions. Therefore, no further bearing lubrication is required.

REPLACING THE CYLINDER

⚠ **WARNING:** Before performing any maintenance, always remove the battery pack from the machine and wait until the tine cylinder comes to a complete stop. Wear protective gloves when handling the tines.

To remove the cylinder

1. Remove the battery pack from the power head.
2. Lay the attachment upside down on a flat stable surface.
3. Use the provided 5 mm hex key to loosen and remove the two locking bolts on the bearing seat of the dethatcher cylinder (Fig. E1).
4. Push the dethatcher cylinder leftwards until the spline shaft on the right end is pulled out from the spline hub of the machine (Fig. E2).
5. Remove the dethatcher cylinder from the machine (Fig. E3).

E1-1	Bearing Seat	E1-2	Dethatcher Cylinder
E2-1	Spindle Shaft	E2-2	Spindle Hub

To install the new cylinder

1. Place the bearing seat of the new cylinder on the machine base and push the cylinder leftwards as far as it will go (Fig. F1).
2. Align and insert the spline shaft on the right side of the cylinder into the spline hub of the machine (Fig. F2).
3. Align the two holes on the bearing seat with the holes on the base, secure the bearing seat to the base with the locking bolts (Fig. F3).

REPLACING THE RAKE TINES

Under normal use, rake tines can wear or break over time. When adjusting the tine depth no longer gives you the correct amount of dethatching, or if a tine breaks, follow the steps below to replace the tines.

To remove the tine

1. Remove the battery pack from the power head.
2. Lay the attachment upside down on a flat stable surface.
3. Push the two pins of the rake tine to the slot 1 on the cylinder, and pull off the rake tine from the dethatcher cylinder as shown in Fig. G.

G-1	Pin	G-2	Slot 1

To install the rake tine (Fig. H)

1. Insert the pin of the rake tine into the slot 1 on the cylinder (step 1).
2. Insert the seat of the rake tine into the slot 2 on the cylinder (step 2).
3. Guide the two pins of the tine into the slot 1, push forward to the position at the slot 3 and the two pins will automatically rebound in place (step 3 & 4).

H-1	Pin	H-2	Slot 1
H-3	Slot 2	H-4	Slot 3

TRANSPORTING AND STORING

- Remove the battery pack from the power head.
- Always allow the product to cool down before storing it.
- Clean the product thoroughly before storing it.
- Store the product in a dry, well-ventilated area, locked-up or up high, out of the reach of children. Do not store the product on or adjacent to fertilizers, gasoline, or other chemicals.

PROTECTING THE ENVIRONMENT

Do not dispose of electrical equipment, used battery and charger into household waste! Take this product to an authorized recycler and make it available for separate collection. Electric machines must be returned to an environmentally compatible recycling facility.

TROUBLESHOOTING

PROBLEM	CAUSE	SOLUTION
Motor does not start	■ The battery pack charge is depleted. ■ The lock-off button or trigger switch is not used properly. ■ The battery pack is not fully inserted into the battery port.	■ Charge the battery pack. ■ Follow the section "**STARTING/ STOPPING THE POWER HEAD**" in the power head manual. ■ Check if the battery pack is fully inserted into the battery port.
Machine makes abnormal noises.	■ Debris or foreign object hindering machine tines.	■ Stop the motor, remove the battery pack, and remove debris or foreign objects preventing machine from operating properly.
Machine not working properly or results not satisfactory.	■ Grass is too tall.	■ Mow the lawn before dethatching.
	■ Wet debris sticking to the underside of the deck.	■ Wait until the lawn dries before dethatching.
	■ Depth set at wrong setting.	■ Adjust depth of tines to achieve desired result.
	■ Tines worn or damaged.	■ Replace tines as needed.

WARRANTY

EGO WARRANTY POLICY

Please visit the website egopowerplus.eu for full terms and conditions of the EGO Warranty policy.

DE

LESEN SIE ALLE ANWEISUNGEN!

LESEN SIE DIE BETRIEBSANLEITUNG

WARNSYMBOLE

Der Zweck von Warnsymbolen besteht darin, Ihre Aufmerksamkeit auf mögliche Gefahren zu lenken. Die Warnsymbole und deren Erklärungen verdienen Ihre vollste Aufmerksamkeit und Beachtung. Durch die Warnsymbole allein sind die Gefahren noch nicht ausgeschaltet. Die Anweisungen und Warnhinweise stellen keinen Ersatz für angemessene Unfallverhütungsmaßnahmen dar.

⚠ **WARNUNG:** Vor der Benutzung des Geräts sollten Sie alle Sicherheitshinweise in dieser Betriebsanleitung gelesen und verstanden haben. Das gilt auch für die Hinweise „**GEFAHR**“, „**WARNUNG**“ und „**VORSICHT**“. Die Nichtbeachtung der aufgeführten Hinweise kann zu Stromschlägen, Bränden und/oder schweren Verletzungen führen.

SYMBOLBEDEUTUNG

⚠ **WARNSYMBOL:** Weist auf **GEFAHR**, eine **WARNUNG** ODER **VORSICHT** hin. Kann zusammen mit anderen Symbolen oder Bildern verwendet werden.

⚠ **WARNUNG:** Beim Betrieb von Maschinen besteht die Gefahr, dass Fremdkörper in Ihre Augen geschleudert werden und Sie dadurch schwerwiegende Augenschäden davontragen. Tragen Sie immer eine Schutzbrille, wenn möglich mit Seitenschutz, oder, falls nötig, einen vollen Gesichtsschutz, bevor Sie die Maschine in Betrieb setzen. Wir empfehlen Ihnen, einen Gesichtsschutz über Ihrer eigenen Brille oder eine herkömmliche Schutzbrille mit Seitenschutz zu tragen.

SICHERHEITSHINWEISE

Auf dieser Seite werden die Warnsymbole vorgestellt und beschrieben, die sich unter Umständen an dem Gerät befinden. Alle Anweisungen am Gerät lesen und befolgen, bevor das Gerät montiert und in Betrieb gesetzt wird.

	Sicherheitshinweis	Weist auf mögliche Verletzungsgefahren hin.
	Benutzerhandbuch aufmerksam lesen und verstehen	Um das Verletzungsrisiko zu verringern, muss der Benutzer die Bedienungsanleitung vor der Benutzung des Gerätes gelesen und verstanden haben.
	Augenschutz tragen	Tragen Sie immer eine Schutzbrille, möglichst mit Seitenschutz, und einen vollständigen Gesichtsschutz, wenn Sie das Gerät bedienen.
	WARNUNG - Vorsicht vor weggeschleuderten Gegenständen – Umstehende fernhalten	Warnt Benutzer vor weggeschleuderten Gegenständen – Umstehende fernhalten.
	GEFAHR - Hände und Füße fernhalten	Weist Benutzer darauf hin, Hände und Füße fernzuhalten.
	WARNUNG –Hände und Füße von den Zinken fernhalten	Weist Benutzer darauf hin, Hände und Füße von den Zinken fernzuhalten.
CE	CE	Dieses Produkt erfüllt die einschlägigen CE-Richtlinien.
UK CA	UKCA	Dieses Produkt erfüllt die einschlägigen Vorschriften in GB.
	WEEE	Elektrische Altgeräte dürfen nicht im Hausmüll entsorgt werden. Bringen Sie das Gerät zu einem Wertstoffhof.
LWA XX dB	Lärm	Garantierter Schallleistungspegel. Geräuschemission an die Umgebung gemäß Richtlinie der Europäischen Gemeinschaft.
V	Volt	Spannung

⎓	Gleichstrom (DC)	Art oder Eigenschaft der Stromzufuhr
mm	Millimeter	Länge oder Größe
kg	Kilogramm	Gewicht
min	Minuten	Zeit
n_0	Leerlaufdrehzahl	Drehzahl im Leerlauf
Min^{-1}	Umdrehungen oder Pendelhubbewegungen pro Minute	Umdrehungen, Hubbewegungen, Oberflächengeschwindigkeit, Umläufe usw. pro Minute
RPM	Umdrehungen pro Minute	Rotationsgeschwindigkeit
°C	Grad Celsius	Temperatur

⚠ **WARNUNG:** Um die Sicherheit und Zuverlässigkeit zu gewährleisten, sollten alle Reparaturen nur von qualifizierten Servicetechnikern durchgeführt werden.

ALLGEMEINE SICHERHEITSHINWEISE FÜR AKKUBETRIEBENE MASCHINEN

⚠ **WARNUNG: BEACHTEN SIE ALLE SICHERHEITSHINWEISE, ANWEISUNGEN, ABBILDUNGEN UND TECHNISCHE DATEN, DIE DIESEM GERÄT BEILIEGEN.** Die Nichtbeachtung der unten aufgeführten Anweisungen kann zu Stromschlägen, Bränden und/oder schweren Verletzungen führen.

BEWAHREN SIE ALLE WARNHINWEISE UND BEDIENUNGSANWEISUNGEN FÜR NACHSCHLAGEZWECKE AUF.

Der Begriff „Gerät“ in den Warnhinweisen bezieht sich auf netzbetriebene (kabelgebundene) oder akkubetriebene (kabellose) Geräte.

SICHERHEIT IM ARBEITSBEREICH

- **Halten Sie den Arbeitsbereich stets sauber und gut beleuchtet.** Unübersichtliche oder dunkle Bereiche begünstigen Unfälle.
- **Das Gerät darf nicht in einer explosionsgefährdeten Atmosphäre eingesetzt werden, wie z.B. in der Nähe zündfähiger Flüssigkeiten, Gase oder Stäube.** Geräte erzeugen Funken, die Stäube oder Dämpfe entzünden können.
- **Halten Sie Kinder und Schaulustige während des Gerätebetriebs fern.** Ablenkungen können dazu führen, dass Sie die Kontrolle verlieren.

ELEKTRISCHE SICHERHEIT

- **Der Netzstecker des Geräts muss in die Steckdose passen. Der Netzstecker darf unter keinen Umständen modifiziert werden. Keine Adapterstecker an geerdeten Geräten benutzen.** Nicht modifizierte Stecker und passende Steckdosen reduzieren die Stromschlaggefahr.
- **Vermeiden Sie den Körperkontakt zu geerdeten Flächen, wie zum Beispiel Rohrleitungen, Heizkörpern, Herden und Kühlschränken.** Es besteht erhöhte Stromschlaggefahr, wenn Ihr Körper geerdet ist.
- **Betreiben Sie das Gerät nicht bei Regen oder Nässe.** Dies kann das Risiko eines Stromschlags erhöhen.
- **Das Netzkabel darf nicht zweckentfremdet werden. Das Netzkabel darf nicht zum Tragen, Ziehen oder Herausziehen des Elektrowerkzeugs aus der Steckdose verwendet werden. Das Netzkabel muss vor Hitze, Öl, scharfen Kanten oder beweglichen Teilen ferngehalten werden.** Durch beschädigte oder verknotete Kabel besteht erhöhte Stromschlaggefahr.
- **Bei Maschinenbetrieb im Freien muss ein für den Außeneinsatz geeignetes Verlängerungskabel verwendet werden.** Die Stromschlaggefahr verringert sich bei Gebrauch eines Netzkabels, das für den Einsatz im Freien geeignet ist.
- **Wenn sich der Einsatz des Geräts an einem feuchten Ort nicht vermeiden lässt, benutzen Sie eine Steckdose, die mit einem FI-Schalter gesichert ist.** Die Verwendung einer Fehlerstromschutzeinrichtung reduziert die Stromschlaggefahr.

PERSONENSICHERHEIT

- **Seien Sie wachsam, geben Sie darauf Acht, was Sie tun, und benutzen Sie Ihren gesunden Menschenverstand beim Betrieb eines Geräts. Benutzen Sie das Gerät nicht, wenn Sie müde sind oder unter dem Einfluss von Drogen, Alkohol oder Medikamenten stehen.** Ein Moment der Unachtsamkeit kann beim Maschinenbetrieb zu ernsthaften Verletzungen führen.
- **Tragen Sie eine persönliche Schutzausrüstung. Tragen Sie immer einen Augenschutz.** Durch eine für die jeweiligen Bedingungen geeignete Schutzausrüstung wie etwa eine Staubschutzmaske, rutschfeste Schuhe, Helm oder Gehörschutz lässt sich die Verletzungsgefahr verringern.

- **Ungewollten Anlauf verhindern. Vor dem Anschließen an eine Steckdose und/oder einen Akku sowie vor dem Aufnehmen oder Transportieren des Geräts immer kontrollieren, ob der Hauptschalter in ausgeschalteter Position ist.** Unfälle sind vorprogrammiert, wenn Sie Geräte mit einem Finger am Hauptschalter tragen oder Elektrowerkzeuge mit aktiviertem Hauptschalter an eine Steckdose anschließen.
- **Ziehen Sie vor dem Einschalten des Geräts Einstellschlüssel oder Schraubenschlüssel ab.** Wird ein Schraubenschlüssel oder Schlüssel am rotierenden Maschinenteil gelassen, besteht Verletzungsgefahr.
- **Nicht überstrecken. Achten Sie stets auf einen festen Stand und halten Sie das Gleichgewicht.** Dies ermöglicht in unerwarteten Situationen eine bessere Kontrolle über die Maschine.
- **Tragen Sie angemessene Kleidung. Tragen Sie keine weite Kleidung oder Schmuck. Halten Sie Ihr Haar und Ihre Kleidung von den beweglichen Teilen fern.** Weite Kleidung, Schmuck oder langes Haar können sich in den beweglichen Teilen verfangen.
- **Wenn Komponenten zum Anschluss an eine Absauganlage und an Auffangvorrichtungen mitgeliefert werden, achten Sie darauf, dass diese ordnungsgemäß befestigt und benutzt werden.** Die Verwendung einer Staubauffangvorrichtung kann Gefahren durch Staub reduzieren.
- **Auch wenn Sie sich wegen des häufigen Gebrauchs mit der Maschine auskennen, sollten Sie sich nicht zu einer gewissen Nachlässigkeit verleiten und die Grundsätze der Maschinensicherheit außer Acht lassen.** Eine fahrlässige Handlung kann bereits im Bruchteil einer Sekunde zu schweren Verletzungen führen.

NUTZUNG UND PFLEGE DER MASCHINE

- **Nicht zu viel Druck auf die Maschine ausüben. Stets die richtige Maschine für die jeweiligen Arbeiten benutzen.** Durch die passende Maschine lassen sich die Arbeiten besser und sicherer in dem jeweils vorgesehenen Tempo erledigen.
- **Verwenden Sie die Maschine nicht, wenn sie sich mit dem Schalter weder ein- noch ausschalten lässt.** Eine Maschine, das sich nicht mehr ein- oder ausschalten lässt, ist gefährlich und muss repariert werden.
- **Ziehen Sie den Netzstecker aus der Steckdose bzw. nehmen Sie den Akku von der Maschine ab, sofern dies möglich ist, bevor Sie Einstellungen vornehmen, das Zubehör wechseln oder die Maschine verstauen.** Diese vorbeugenden Sicherheitsmaßnahmen verringern das Risiko eines unbeabsichtigten Anlaufs.
- **Unbenutzte Maschinen sollten nicht in Reichweite von Kindern aufbewahrt werden. Personen, die das Maschine oder diese Anleitung nicht kennen, sollte die Benutzung der Maschine untersagt werden.** In den Händen ungeschulter Benutzer sind Maschinen gefährlich.
- **Warten Sie Maschinen und Zubehör. Achten Sie auf falsch ausgerichtete oder fest sitzende Teile, Bruchstellen und sonstige Umstände, die den Maschinenbetrieb beeinträchtigen können.** Lassen Sie die Maschine bei Beschädigung vor dem Gebrauch reparieren. Viele Unfälle entstehen durch schlecht gewartete Maschinen.
- **Halten Sie Schneidemaschinen scharf und sauber.** Sachgemäß gewartete Schneidemaschinen mit scharfen Schneiden neigen weniger zum Festfahren und sind leichter zu kontrollieren.
- **Benutzen Sie die Maschine, Zubehör, Maschinenteile usw. gemäß diesen Anweisungen und berücksichtigen Sie dabei die Arbeitsbedingungen und die auszuführenden Arbeiten.** Die Verwendung der Maschine für andere als die vorgesehenen Arbeiten kann zu einer gefährlichen Situation führen.
- **Halten Sie die Griffe und Griffflächen trocken, sauber und frei von Öl und Fett.** Rutschige Griffe und Griffflächen beeinträchtigen die sichere Handhabung des Geräts und führen in unerwarteten Situationen zum Verlust der Kontrolle über das Gerät.

BENUTZUNG UND PFLEGE DES GERÄTEAKKUS

- **Laden Sie den Akku nur mit dem vom Hersteller vorgegebenen Ladegerät auf.** Ein Ladegerät, das für einen bestimmten Akkutyp geeignet ist, kann bei der Benutzung eines anderen Akkus zu einer Brandgefahr werden.
- **Verwenden Sie das Gerät nur mit den eigens dafür vorgesehenen Akkus.** Bei Verwendung anderer Akkus besteht Verletzungs- und Brandgefahr.
- **Wenn der Akku nicht benutzt wird, halten Sie ihn von anderen metallischen Gegenständen fern, wie etwa Büroklammern, Münzen, Schlüssel, Nägel, Schrauben oder anderen kleinen Metallgegenständen, die eine Verbindung zwischen den Polen herstellen können.** Das Kurzschließen der Pole kann Verbrennungen oder Brände verursachen.
- **Bei unsachgemäßer Anwendung kann Flüssigkeit aus dem Akku austreten; Kontakt vermeiden. Falls**

Sie versehentlich mit Akkusäure in Berührung gekommen sind, spülen Sie die Stelle mit Wasser. Falls Akkusäure in die Augen geraten ist, suchen Sie zudem einen Arzt auf. Aus dem Akku austretende Flüssigkeit kann Reizungen oder Verätzungen verursachen.

- **Benutzen Sie keine beschädigten oder modifizierten Akkus oder Geräte.** Beschädigte oder modifizierte Akkus können sich unvorhergesehen verhalten und einen Brand, eine Explosion oder eine Verletzung hervorrufen.
- **Akkus oder Geräte vor Feuer oder extremen Temperaturen schützen.** Brände oder Temperaturen über 130 °C können eine Explosion verursachen.
- **Befolgen Sie alle Ladeanweisungen und laden Sie den Akku oder das Gerät nicht außerhalb des Temperaturbereichs auf, der in der Anleitung angegebenen ist.** Das unsachgemäße Aufladen oder Laden außerhalb des angegebenen Temperaturbereichs kann den Akku beschädigen und die Brandgefahr erhöhen.

REPARATUREN

- **Lassen Sie das Gerät nur von qualifiziertem Fachpersonal und nur mit Original-Ersatzteilen reparieren.** Dadurch wird sichergestellt, dass die Sicherheit des Geräts gewahrt bleibt.
- **Reparieren Sie unter keinen Umständen beschädigte Akkus.** Akkus sollten ausschließlich vom Hersteller selbst oder einer autorisierten Reparaturwerkstatt repariert werden.

SICHERHEITSHINWEISE ZU VERTIKUTIERERN

- **Verwenden Sie das Gerät nicht bei schlechtem Wetter und insbesondere nicht bei Gewitter.** Bei Gewitter besteht die Gefahr eines Blitzschlags.
- **Untersuchen Sie den Bereich, in dem die Maschine verwendet werden soll, gründlich auf wild lebende Tiere.** Tiere können beim Betrieb der Maschine verletzt werden.
- **Untersuchen Sie gründlich den Bereich, in dem die Maschine verwendet werden soll, und entfernen Sie alle Steine, Stöcke, Drähte, Knochen und andere Fremdkörper.** Weggeschleuderte Gegenstände können zu Verletzungen führen.
- **Kontrollieren Sie die Maschine vor der Verwendung optisch auf Abnutzung oder Schäden an den Zinken bzw. der Zinkenbaugruppe.** Abgenutzte oder beschädigte Teile erhöhen das Verletzungsrisiko.
- **Entfernen Sie die Schutzvorrichtungen nicht von ihrem Platz. Die Schutzvorrichtungen müssen funktionstüchtig und ordnungsgemäß angebracht sein.** Eine lose, beschädigte oder nicht ordnungsgemäß funktionierende Schutzvorrichtung kann zu Verletzungen führen.
- **Halten Sie alle Belüftungsöffnungen frei von Verunreinigungen.** Verstopfte Lufteinlässe und Verschmutzungen können zu Überhitzung und Brandgefahr führen.
- **Tragen Sie beim Gebrauch der Maschine immer rutschfeste Sicherheitsschuhe. Verwenden Sie das Gerät nicht barfuß oder mit offenen Sandalen.** Dies verringert die Gefahr von Fußverletzungen durch Berührung mit den sich bewegenden Zinken.
- **Tragen Sie beim Gebrauch der Maschine immer eine lange Hose.** Auf unbedeckten Hautstellen besteht die Gefahr von Verletzungen durch umhergeschleudertes Schnittgut.
- **Verwenden Sie die Maschine nicht auf nassem Gras. Nur gehen, niemals rennen.** Dadurch wird die Gefahr von Ausrutschen und Stürzen und damit einhergehenden Verletzungen verringert.
- **Betreiben Sie die Maschine nicht an zu steilen Hängen.** Dadurch wird die Gefahr von Kontrollverlust, Ausrutschen und Stürzen und damit einhergehenden Verletzungen verringert.
- **Achten Sie bei der Arbeit an Hängen immer auf sicheren Stand. Arbeiten Sie immer parallel zum Hang und nicht auf- oder abwärts, und seien Sie äußerst vorsichtig bei Richtungswechsel.** Dadurch wird die Gefahr von Kontrollverlust, Ausrutschen und Stürzen und damit einhergehenden Verletzungen verringert.
- **Seien Sie besonders vorsichtig, wenn Sie rückwärts gehen oder das Gerät zu sich heran ziehen. Achten Sie immer auf Ihre Umgebung.** Dadurch wird die Stolpergefahr während des Betriebs verringert.
- **Halten Sie die Maschine nur an den isolierten Griffflächen fest, falls die Zinken in Kontakt mit verborgenen Kabeln geraten.** Treffen die Zinken auf ein Strom führendes Kabel, besteht die Gefahr, dass die blanken Metallteile der Maschine ebenfalls Strom führen, sodass für den Bediener Stromschlaggefahr besteht.
- **Berühren Sie die Zinken und andere gefährliche bewegliche Teile nicht, solange sie noch in Bewegung sind.** Dies reduziert das Verletzungsrisiko durch bewegliche Teile.
- **Wenn Sie eingeklemmtes Material entfernen oder die Maschine reinigen, vergewissern Sie sich, dass**

alle Betriebsschalter in der Aus-Position sind und der Akku getrennt ist. Das unbeabsichtigte Starten der Maschine kann zu schweren Verletzungen führen.

WEITERE WARNUNGEN

- Nur mit dem EGO Kombimotor PH1400E/PH1420E/PHX1600 verwenden.
  ANMERKUNG: Siehe Handbuch des EGO Kombimotors PH1400E/PH1420E/PHX1600 für detaillierte Sicherheitshinweise und Betriebsanweisungen.

HEBEN SIE DIESE ANLEITUNG AUF

TECHNISCHE DATEN

Maximale Arbeitsbreite	355 mm
Leerlaufdrehzahl (mit PH1420E)	Niedrig: 2600 RPM
	Hoch: 3000 RPM
Tiefeneinstellung	3 Positionen
Vertikutiertiefe	0 / 10 mm / 20 mm
Empfohlene Betriebstemperatur	0°C – 40°C
Empfohlene Lagertemperatur	-20°C – 70°C
Gemessener Schallleistungspegel L_{WA}	88 dB(A) K=2 dB(A) (PH1400E)
	88,49 dB(A) K=0,81 dB(A) (PH1420E)
	90 dB(A) K=0,9 dB(A) (PHX1600)
Schalldruckpegel am Ohr des Bedieners L_{PA}	82 dB(A) K=3 dB(A) (PH1400E)
	79,8 dB(A) K=3 dB(A) (PH1420E)
	82 dB(A) K=3 dB(A) (PHX1600)
Garantierter Schallleistungspegel L_{WA} (gemäß Messung nach 2000/14/CE)	92 dB(A)

Vibrationswert a_h	Vorderer Haltegriff	2,35 m/s² K=1,5 m/s² (PH1400E)
		2,36 m/s² K=1,5 m/s² (PH1420E)
		2,63 m/s² K=1,5 m/s² (PHX1600)
	Rear handle	2,66 m/s² K=1,5 m/s² (PH1400E)
		2,24 m/s² K=1,5 m/s² (PH1420E)
		1,74 m/s² K=1,5 m/s² (PHX1600)
Gewicht (mit Vertikutierwalze)		7,4 kg

- Die obigen Kennwerte wurden an einem Kombimotor vom Typ PH1400E/PH1420E/PHX1600 getestet und gemessen.
- Der angegebene Vibrationsgesamtwert wurde nach einem Standard-Prüfverfahren gemessen und kann zum Vergleich mit einem anderen Werkzeug herangezogen werden.
- Der angegebene Vibrationsgesamtwert kann auch zur vorläufigen Risikobewertung herangezogen werden.

⚠ **WARNUNG:** Die beim Einsatz der Maschine auftretenden Vibrationen können von dem angegebenen Wert abweichen. Zum Schutz des Bedieners sollten beim eigentlichen Einsatz der Maschine Handschuhe und ein Gehörschutz getragen werden.

⚠ **WARNUNG:** Treffen Sie Sicherheitsmaßnahmen zum Schutz des Bedieners, die auf einer Einschätzung der Gefährdung unter den tatsächlichen Nutzungsbedingungen beruhen. (Zu berücksichtigen sind dabei alle Bestandteile eines Betriebszyklus, wie etwa die Zeiten, zu denen das Gerät ausgeschaltet ist, zu denen es im Leerlauf einschaltet ist sowie Einschaltzeiten.)

BESCHREIBUNG

LERNEN SIE IHREN VERTIKUTIERAUFSATZ KENNEN (Abb. A)

1. Schutzkappe (2)
2. Aufsatzschaft
3. Untere Abdeckung
4. Rad
5. Obere Abdeckungseinheit
6. Hebel zur Tiefeneinstellung
7. Ablenkblech
8. Abstreifer
9. 4 mm Sechskantschlüssel
10. 5 mm Sechskantschlüssel
11. Rechenzinken
12. Vertikutierwalze

MONTAGE

⚠ **WARNUNG:** Gerät nicht in Betrieb setzen, wenn Teile schadhaft sind oder fehlen. Fehlende oder beschädigte Teile zuerst ersetzen. Die Verwendung dieses Produkts mit beschädigten oder fehlenden Teilen kann zu schweren Verletzungen führen.

⚠ **WARNUNG:** Nicht versuchen, das Gerät umzubauen oder Zubehör zu produzieren, das für dieses Gerät nicht empfohlen wird. Derartige Umbauten oder Veränderungen stellen eine Zweckentfremdung dar und können zu schweren Verletzungen führen.

ANSCHLUSS DES AUFSATZSCHAFTES AN DIE VERTIKUTIERER-BAUGRUPPE (Abb. B)

B-1	M5 Bolzen	B-4	Bohrung
B-2	Schraube	B-5	Schraubenloch
B-3	Aufsatzschaft	B-6	Untere Abdeckung

1. Legen Sie die Vertikutierer-Baugruppe umgedreht auf eine stabile, flache Fläche.
2. Nehmen Sie die Schutzkappe vom Aufsatzschaft ab.
3. Stecken Sie den Aufsatzschaft mit dem Loch nach oben zeigend so weit wie möglich in die untere Abdeckung des Aufsatzes. Richten Sie das Schraubenloch in der unteren Abdeckung auf das Loch am Aufsatzschaft aus.
4. Verwenden Sie den mitgelieferten 4 mm Sechskantschlüssel, um die untere Abdeckung mit dem M5 Bolzen am Aufsatzschaft zu fixieren.
5. Ziehen Sie die beiden vormontierten Bolzen an der unteren Abdeckung mit dem Sechskantschlüssel gut fest.

⚠ **WARNUNG:** Vergewissern Sie sich vor dem Betrieb der Maschine, dass die drei Bolzen gut festgezogen sind. Überprüfen Sie sie während des Gebrauchs regelmäßig, um schweren Verletzungen vorzubeugen.

ANBRINGEN DES VERTIKUTIERAUFSATZES AM KOMBIMOTOR

Dieser Vertikutieraufsatz ist für den Einsatz an einem EGO Kombimotor PH1400E/PH1420E/PHX1600 vorgesehen.

Siehe den Abschnitt „**INSTALLATION EINES ANBAUWERKZEUGS AN DEN KOMBIMOTOR**“ in der Betriebsanleitung des Kombimotors PH1400E/PH1420E/PHX1600.

BETRIEB

⚠ **WARNUNG:** Auch wenn Sie sich mit dem Gerät auskennen, sollten Sie sich nicht zu einer gewissen Nachlässigkeit verleiten lassen. Denken Sie daran, dass ein kurzer Moment der Unachtsamkeit zu ernsthaften Verletzungen führen kann.

⚠ **WARNUNG:** Tragen Sie immer einen Augenschutz. Andernfalls besteht die Gefahr, dass Gegenstände in Ihre Augen geschleudert werden oder andere schwere Verletzungen verursacht werden.

⚠ **WARNUNG:** Um schwere Eigenverletzungen zu verhindern, entfernen Sie den Akku aus dem Produkt, bevor Sie die Maschine warten, reinigen, Anbauwerkzeuge auswechseln oder Schnittgut aus dem Produkt entfernen.

⚠ **WARNUNG:** Verwenden Sie keine Anbauwerkzeuge oder Zubehörteile, die nicht vom Hersteller dieses Produkts empfohlen worden sind. Der Gebrauch von nicht empfohlenen Anbauwerkzeugen oder Zubehör kann zu schweren Verletzungen führen.

ANWENDUNGEN

Entfernen Sie alte, getrocknete Schnittreste, Moos, Gras oder Wurzelreste von Rasenflächen.

EIN-/AUSSCHALTEN DES VERTIKUTIERERS

Vor dem Gebrauch des Vertikutierers

⚠ **WARNUNG:** Tragen Sie zum Schutz vor schweren Verletzungen immer eine Schutzbrille, wenn Sie das Produkt benutzen. Tragen Sie eine Gesichts- oder Staubschutzmaske in staubigen Bereichen. Tragen Sie während des Betriebs angemessene Kleidung und Schuhe, um das Risiko von Verletzungen durch umherfliegende Teile zu verringern.

- Untersuchen Sie das Produkt gründlich auf Schäden, bevor Sie es verwenden. Setzen Sie das Gerät nicht ein, wenn es beschädigt ist oder abgenutzt aussieht.
- Achten Sie darauf, dass der Rasen frei von Steinen, Stöcken, Draht oder anderen Gegenständen ist, die das Produkt beschädigen könnten.
- Mähen Sie den Rasen, bevor Sie vertikutieren, und düngen Sie anschließend.

Tipps zur Bedienung

Damit sich im Frühling ein gesunder Rasen entwickeln kann, ist es notwendig, dass größere Mengen Luft in den Bereich um die Wurzeln des Grases eindringen. Wir empfehlen, den Rasen mindestens zweimal im Jahr zu vertikutieren, entweder im Frühling oder im Herbst, je nach Zustand Ihres Rasens.

- Zu Ihrer Sicherheit sollten Sie nicht an Hängen mit einer Steigung von mehr als 15 Grad arbeiten. Arbeiten Sie quer zu Hängen; niemals den Hang auf- und abwärts. Seien Sie besonders vorsichtig, wenn Sie an Hängen die Richtung ändern.
- Arbeiten Sie mit diesem Produkt nicht auf nassem Rasen, da nasses Gras dazu neigt, am Deck und an den Zinken haften zu bleiben. Sie könnten außerdem Sie ausrutschen und fallen.
- Halten Sie das Produkt mit beiden Händen. Halten Sie die Griffe trocken, um für einen sicheren Halt zu sorgen.
- Schieben Sie das Produkt langsam nach vorwärts. Bewegen Sie das Produkt mit angemessener Geschwindigkeit. Bewegen Sie es nicht zu schnell, um zu verhindern, dass die Zinken stecken bleiben und eine Motorüberlastung verursachen.
- Schalten Sie das Produkt sofort aus, wenn andere Personen den Arbeitsbereich betreten. Warten Sie vor dem Ablegen des Geräts immer, bis es vollständig zum Stillstand gekommen ist.
- Überanstrengen Sie sich nicht. Machen Sie regelmäßig Pause, damit Sie sich bei der Arbeit konzentrieren können und die volle Kontrolle über das Gerät behalten.
- Arbeiten Sie in leicht überlappenden Reihen. Das effektivste Muster sind gerade Linien entlang einer der Seiten (Abb. C). So erzielen Sie gleichmäßige Reihen und stellen sicher, dass der gesamte Rasen vertikutiert wird, ohne dass Stellen ausgelassen werden.
- Seien Sie besonders aufmerksam, wenn Sie die Richtung ändern.
- Achten Sie stets auf einen festen Stand. Ausrutschen und Stürzen kann zu schweren Verletzungen führen. Wenn Sie das Gefühl haben, das Gleichgewicht zu verlieren, schalten Sie den Motor sofort aus.
- Arbeiten Sie nicht in der Nähe eines Abhangs oder Ufers; Sie könnten dabei den Halt oder das Gleichgewicht verlieren.

Starten/Stoppen des Vertikutieraufsatzes

Siehe das Kapitel „**STARTEN/STOPPEN DES KOMBIMOTORS**“ in der Betriebsanleitung für PH1400E/PH1420E/PHX1600.

⚠ **WARNUNG:** Halten Sie die Maschine an, wenn sie zum Transport bei der Überquerung von anderen Flächen als Rasen gekippt werden muss und wenn Sie die Maschine von und zu seinem Einsatzbereich transportieren.

⚠ **WARNUNG:** Kippen Sie die Maschine beim Einschalten des Motors nicht; es sei denn, die Maschine muss zum Starten gekippt werden. In diesem Fall kippen Sie sie nur so weit, wie es unbedingt erforderlich ist, und heben Sie nur die vom Benutzer abgewandte Seite hoch.

Zinken auf Blockaden prüfen

- Um Blockaden zu verhindern, reinigen Sie die Unterseite der Maschine vor und nach jedem Gebrauch, um Ablagerungen zu entfernen.
- Wenn eine Blockade auftritt, halten Sie die Maschine an und entfernen Sie den Akku. Entfernen Sie dann alle Gras- und Laubansammlungen auf oder um die Zinken und das Deck. Wischen Sie das Gerät mit einem feuchten Tuch ab.

EINSTELLUNG DER TIEFE (Abb. D)

⚠ **WARNUNG:** Halten Sie Ihre Füße vom Deck fern, wenn Sie die Tiefe einstellen.

Die Vertikutiertiefe kann in 3 Positionen eingestellt werden:

1 und 2: Betriebsposition

3: Transportposition

Stellen Sie die Tiefe entsprechend der Bedürfnisse Ihres Rasens ein.

1. Schalten Sie die Maschine aus und warten Sie, bis sie zum Stillstand gekommen ist.
2. Entfernen Sie den Akku.
3. Ziehen Sie den Hebel zur Tiefeneinstellung aus der Arretierung und stellen Sie ihn in die gewünschte Position.

D-1	Hebel zur Tiefeneinstellung	D-2	Tiefenposition

WARTUNG

⚠ **WARNUNG:** Vor Überprüfung, Reinigung oder Reparatur der Maschine den Motor ausschalten, warten, bis alle beweglichen Teile zum Stillstand gekommen sind, und Akku abnehmen. Bei Nichtbeachtung dieser Anweisungen kann es zu schweren Verletzungen oder Sachschäden kommen.

⚠ **WARNUNG:** Tragen Sie immer eine Schutzbrille mit Seitenschutz. Andernfalls besteht schwere Verletzungsgefahr, wenn Gegenstände in Ihre Augen geschleudert werden.

⚠ **WARNUNG:** Verwenden Sie für die Wartung nur baugleiche Ersatzteile. Die Verwendung anderer Teile kann Unfälle und Schäden am Gerät hervorrufen.
Um die Sicherheit und Zuverlässigkeit des Geräts zu gewährleisten, sind alle nicht in dieser Wartungsanleitung genannten Reparaturen von einem qualifizierten Kundendiensttechniker vornehmen zu lassen.

⚠ **WARNUNG:** Halten Sie die Maschine an, wenn Sie einen Fremdkörper getroffen haben, und entfernen Sie den Akku, um sicherzustellen, dass alle beweglichen Teile zum Stillstand gekommen sind. Überprüfen Sie dann die Maschine auf Schäden und nehmen Sie eventuell erforderliche Reparaturen vor, bevor Sie die Maschine erneut in Betrieb nehmen.

⚠ **WARNUNG:** Halten Sie die Maschine an, wenn sie beginnt, ungewöhnlich zu vibrieren, und entfernen Sie den Akku, um sicherzustellen, dass alle beweglichen Teile zum Stillstand gekommen sind. Überprüfen Sie die Maschine dann sofort auf Schäden, ersetzen oder reparieren Sie beschädigte Teile. Prüfen Sie, ob Teile sich gelöst haben, und ziehen Sie diese fest.

⚠ **WARNUNG:** Seien Sie vorsichtig, wenn Sie Einstellungen an dem Produkt vornehmen, um zu verhindern, dass Sie sich die Finger zwischen den beweglichen Teilen und den festen Teilen des Produkts einklemmen.

REINIGUNG

⚠ **WARNUNG:** Wenn Sie den Vertikutierer reinigen, tauchen Sie ihn NICHT in Wasser oder andere Flüssigkeiten.

Zum Reinigen von Kunststoffteilen Lösungsmittel vermeiden. Die verschiedenen handelsüblichen Lösungsmittel greifen die meisten Kunststoffe an. Verwenden Sie saubere Lappen zum Entfernen von Schmutz, Staub, Öl, Fett usw.

ÖLEN

Alle Lager dieses Produkts sind mit einer ausreichenden Menge hochwertigen Schmiermittels geschmiert, so dass während der Lebensdauer des Geräts unter normalen Betriebsvoraussetzungen keine weitere Schmierung erforderlich ist. Die Lager müssen daher nicht erneut abgeschmiert werden.

AUSWECHSELN DER WALZE

⚠ **WARNUNG:** Bevor Sie Wartungsarbeiten durchführen, entfernen Sie immer den Akku von der Maschine und warten Sie, bis die Zinkenwalze vollständig zum Stillstand gekommen ist. Tragen Sie beim Umgang mit den Zinken immer Schutzhandschuhe.

Abmontieren der Walze

1. Nehmen Sie den Akku vom Kombimotor ab.
2. Legen Sie den Aufsatz umgedreht auf eine flache, feste Fläche.
3. Verwenden Sie den mitgelieferten 5 mm-Sechskantschlüssel, um die beiden Verriegelungsbolzen am Lagersitz der Vertikutierwalze zu lösen und zu entfernen (Abb. E1).
4. Schieben Sie die Vertikutierwalze nach links, bis die Zahnwelle auf der rechten Seite aus der Zahnnabe des Geräts (Abb. E2) herausgezogen wird.
5. Entfernen Sie die Vertikutierwalze von dem Gerät. (Abb. E3).

E1-1	Lagersitz	E1-2	Vertikutierwalze
E2-1	Zahnwelle	E2-2	Zahnnabe

Einsetzen einer neuen Walze

1. Setzen Sie den Lagersitz der neuen Walze auf die Maschinenbasis und schieben Sie die Walze so weit nach links, wie es geht (Abb. F1).
2. Richten Sie die Zahnwelle aus und führen Sie sie auf der rechten Seite der Walze in die Zahnnabe der Maschine ein(Abb. F2).
3. Richten Sie die beiden Löcher im Lagersitz mit den Löchern in der Basis aus und sichern Sie den Lagersitz mit den Sicherungsbolzen an der Basis (Abb. F3).

AUSWECHSELN DER ZINKEN

Bei normalem Gebrauch können die Zinken im Laufe der Zeit abnutzen oder brechen. Wenn die Einstellung der Zinkentiefe kein angemessenes Vertikutieren mehr möglich macht oder wenn eine Zinke bricht, befolgen Sie die folgenden Schritte, um die Zinken zu ersetzen.

Entfernen der Zinke

1. Nehmen Sie den Akku vom Kombimotor ab.
2. Legen Sie den Aufsatz umgedreht auf eine flache, feste Fläche.
3. Schieben Sie die beiden Stifte der Zinke zum Schlitz 1 an der Walze und ziehen Sie die Zinke von der Vertikutierwalze ab, wie in Abb. G gezeigt.

G-1	Stift	G-2	Schlitz 1

Anbringen der Zinke (Abb. H)

1. Stecken Sie den Stift der Zinke in Schlitz 1 an der Walze ein (Schritt 1).
2. Führen Sie den Sitz der Zinke in Schlitz 2 an der Walze (Schritt 2) ein.
3. Führen Sie die beiden Stifte der Zinke in Schlitz 1 ein, drücken Sie nach vorne bis zur Position an Schlitz 3 . Die beiden Stifte werden automatisch an ihren Platz zurückspringen (Schritt 3 & 4).

H-1	Stift	H-2	Schlitz 1
H-3	Schlitz 2	H-4	Schlitz 3

TRANSPORT UND LAGERUNG

- Nehmen Sie den Akku vom Kombimotor ab.
- Lassen Sie das Produkt vor dem Verstauen immer abkühlen.
- Reinigen Sie das Produkt gründlich, bevor Sie es verstauen.
- Lagern Sie das Produkt an einem trockenen, gut belüfteten Ort, der sich abschließen lässt oder hoch gelegen und für Kinder unerreichbar ist. Das Produkt nicht auf oder neben Düngemitteln, Benzin oder anderen Chemikalien abstellen.

SCHUTZ DER UMWELT

Elektrogeräte, alte Akkus und Ladegeräte dürfen nicht im Hausmüll entsorgt werden! Das Gerät muss einer offiziellen Recycling-Sammelstelle zur getrennten Entsorgung zugeführt werden. Elektrogeräte müssen bei einem umweltfreundlichen Recycling-Betrieb abgegeben werden.

STÖRUNGSBEHEBUNG

PROBLEM	URSACHE	LÖSUNG
Motor startet nicht.	■ Der Akku ist entladen. ■ Die Verriegelungstaste oder der Ein-/Ausschalter werden nicht richtig verwendet. ■ Der Akku ist nicht vollständig ins Akkufach eingesetzt worden.	■ Laden Sie den Akku auf. ■ Folgen Sie Abschnitt „**STARTEN/ STOPPEN DES KOMBIMOTORS**“ im Kombimotor-Handbuch. ■ Prüfen Sie, ob der Akku vollständig ins Akkufach eingesetzt wurde.
Das Gerät macht anormale Geräusche.	■ Ablagerungen oder Fremdkörper blockieren die Zinken des Geräts.	■ Stoppen Sie den Motor, entfernen Sie den Akku und beseitigen Sie Grasreste oder Fremdkörper, die das ordnungsgemäße Funktionieren des Geräts verhindern.
Das Gerät funktioniert nicht richtig oder die Ergebnisse sind nicht zufriedenstellend.	■ Das Gras ist zu hoch.	■ Mähen Sie vor dem Vertikutieren den Rasen.
	■ An der Unterseite des Decks haften feuchte Gras- und Laubreste.	■ Warten Sie, bis der Rasen trocken ist, bevor Sie mit dem Vertikutieren anfangen.
	■ Die Tiefe ist falsch eingestellt.	■ Stellen Sie die Tiefe der Zinken ein, um das gewünschte Ergebnis zu erzielen.
	■ Zinken abgenutzt oder beschädigt.	■ Ersetzen Sie die Zinken nach Bedarf.

GARANTIE

EGO-GARANTIEBEDINGUNGEN

Sämtliche EGO-Garantiebedingungen finden Sie auf der Website egopowerplus.eu.

FR

LISEZ TOUTES LES INSTRUCTIONS !

LISEZ LE MANUEL D'UTILISATION

SYMBOLES DE SÉCURITÉ

L'objectif des symboles de sécurité est d'attirer votre attention sur des dangers potentiels. Les symboles de sécurité et les explications les accompagnant doivent être lus attentivement et compris. Les symboles de mise en garde ne permettent pas par eux-mêmes d'éliminer les dangers. Les consignes et mises en garde ne se substituent pas à des mesures de prévention des accidents appropriées.

⚠ **AVERTISSEMENT :** Veillez à lire et comprendre toutes les consignes de sécurité du présent mode d'emploi, y compris les symboles d'alerte de sécurité tels que « **DANGER** », « **AVERTISSEMENT** » et « **ATTENTION** », avant d'utiliser cette machine. Le non-respect de toutes les instructions énumérées ci-dessous peut entraîner un choc électrique, un incendie et / ou de graves blessures.

SIGNIFICATION DES SYMBOLES

⚠ **SYMBOLE DE MISE EN GARDE DE SÉCURITÉ :** Indique un **DANGER**, un **AVERTISSEMENT** ou une **MISE EN GARDE**. Peut être utilisé en conjonction d'autres symboles ou pictogrammes.

⚠ **AVERTISSEMENT :** L'utilisation d'un outil électrique peut entraîner la projection d'objets étrangers dans vos yeux, ce qui peut provoquer des lésions oculaires graves. Avant de commencer à utiliser la machine, portez toujours un masque de sécurité ou des lunettes de sécurité avec des protections latérales et une visière complète si nécessaire. Nous vous recommandons de porter un masque de sécurité à vision panoramique par-dessus des lunettes de vue ou des lunettes de sécurité standards avec des protections latérales.

CONSIGNES DE SÉCURITÉ

Cette page décrit des symboles de sécurité pouvant être présents sur ce produit. Lisez, comprenez et respectez toutes les instructions présentes sur l'outil avant d'essayer de l'assembler et de l'utiliser.

	Alerte de sécurité	Indique un risque potentiel de blessure corporelle.
	Lire et comprendre le manuel d'utilisation	Pour réduire le risque de blessures, l'utilisateur doit lire et comprendre le manuel d'utilisation avant d'utiliser ce produit.
	Porter une protection oculaire	Portez toujours un masque de sécurité ou des lunettes de sécurité avec boucliers latéraux et un masque facial intégral lors de l'utilisation de ce produit.
	DANGER – Attention à la projection d'objets - gardez les autres personnes à distance.	Avertit l'utilisateur du risque de projection d'objets - garder les autres personnes à distance.
	AVERTISSEMENT – Gardez les mains et les pieds à distance	Avertit l'utilisateur de garder les mains et les pieds à distance.
	AVERTISSEMENT - Maintenir les mains et les pieds à distance des dents	Avertit l'utilisateur de garder les mains et les pieds à distance des dents.
CE	CE	Ce produit est conforme aux directives CE applicables.
UK CA	UKCA	Cette machine est conforme à la législation britannique applicable.
	DEEE	Les produits électriques usagés ne doivent pas être jetés avec les ordures ménagères. Apportez-les dans un centre de recyclage agréé.
LWA XX dB	Bruit	Niveau de puissance acoustique garanti. Émission de bruit dans l'environnement conformément à la directive CE.

V	Volts	Tension
⎓	Courant continu (DC)	Type ou caractéristique du courant
mm	Millimètre	Longueur ou taille
kg	Kilogramme	Poids
min	Minutes	Durée
n_0	Régime à vide	Vitesse de rotation sans charge
Min^{-1}	Tours ou mouvement par minute	Tours, coups, vitesse de surface, orbites, etc. par minute
Tr / min	Tours par minute	Vitesse de rotation
°C	Degrés Celsius	Température

⚠ **AVERTISSEMENT :** Pour garantir la sécurité et la fiabilité, toutes les réparations doivent être effectuées par un réparateur qualifié.

AVERTISSEMENTS GÉNÉRAUX DE SÉCURITÉ POUR LES MACHINES FONCTIONNANT SUR BATTERIE

⚠ **AVERTISSEMENT : LISEZ TOUTES LES MISES EN GARDE, CONSIGNES, ILLUSTRATIONS ET SPÉCIFICATIONS FOURNIES AVEC CETTE MACHINE.** Le non-respect des consignes figurant ci-dessous peut provoquer un choc électrique, un incendie et/ou des blessures graves.

CONSERVEZ TOUTES LES CONSIGNES DE SÉCURITÉ ET TOUTES LES INSTRUCTIONS POUR POUVOIR VOUS Y RÉFÉRER ULTÉRIEUREMENT.

Le terme « machine » utilisé dans les consignes de sécurité désigne votre machine fonctionnant sur le secteur (filaire) ou sur batterie (sans fil).

SÉCURITÉ DE L'AIRE DE TRAVAIL

- **Maintenez l'aire de travail propre et bien éclairée.** Les endroits sombres ou désordonnés augmentent les risques d'accident.
- **N'utilisez pas les machines dans des atmosphères explosives, par exemple en présence de liquides, d'essence ou de poussières inflammables.** Les machines génèrent des étincelles pouvant enflammer poussières et vapeurs.
- **Veillez à ce que les enfants et les passants restent éloignés de la machine pendant l'utilisation.** Un moment d'inattention peut vous faire perdre le contrôle de l'outil.

SÉCURITÉ ÉLECTRIQUE

- **La fiche de la machine doit correspondre à la prise électrique. Ne modifiez jamais la prise de quelque manière que ce soit. N'utilisez jamais d'adaptateur avec des machines pourvues d'une mise à la terre.** Les fiches non modifiées et les prises électriques appropriées réduisent le risque de choc électrique.
- **Évitez tout contact physique avec des surfaces mises à la terre ou mises à la masse, telles que tuyaux, radiateurs, fours et réfrigérateurs.** Il y a un risque accru de choc électrique si votre corps est relié à la terre ou à la masse, directement ou indirectement.
- **N'utilisez pas la machine sous la pluie ou dans des conditions humides.** Ceci peut augmenter le risque d'électrocution.
- **Prenez soin du câble d'alimentation. N'utilisez jamais le cordon d'alimentation pour porter, tirer ou débrancher la machine. Veillez à ce que le câble d'alimentation n'entre jamais en contact avec de l'huile, des pièces mobiles, des arêtes tranchantes, et ne soit jamais exposé à de la chaleur.** Les câbles d'alimentation endommagés ou emmêlés augmentent le risque de choc électrique.
- **Quand vous utilisez une machine en extérieur, utilisez une rallonge électrique adaptée à un usage en extérieur.** L'utilisation d'une rallonge conçue pour un usage en extérieur permet de réduire le risque de choc électrique.
- **S'il est impossible d'éviter d'utiliser une machine dans un endroit humide, utilisez une alimentation protégée par un disjoncteur de fuite à la terre (DDFT).** L'utilisation d'un DDFT réduit le risque de choc électrique.

SÉCURITÉ DES PERSONNES

- **Faites preuve de vigilance et de concentration sur ce que vous faites et exercez votre bon sens lors de l'utilisation d'une machine. N'utilisez pas une machine quand vous êtes fatigué(e), sous l'emprise de l'alcool, de stupéfiants ou de médicaments.** Un moment d'inattention pendant l'utilisation d'une machine peut provoquer des blessures corporelles graves.
- **Utilisez des équipements de protection individuelle. Portez toujours une protection oculaire.** L'utilisation

d'équipements de protection appropriés aux conditions de travail, tels qu'un masque anti-poussières, des chaussures de sécurité antidérapantes, un casque et des protections auditives, permet de réduire les risques de blessures corporelles.

- **Évitez les démarrages accidentels. Vérifiez que l'interrupteur marche/arrêt est dans la position arrêt avant de brancher la machine dans une prise électrique et/ou d'insérer la batterie, de le saisir ou de le transporter.** Transporter des machines avec le doigt sur l'interrupteur marche/arrêt ou mettre sous tension des machines dont l'interrupteur est en position marche augmente le risque d'accidents.
- **Retirez toutes les clés de réglage et de serrage avant de mettre la machine en marche.** Une clé de réglage ou de serrage laissée sur une pièce rotative de la machine peut provoquer des blessures corporelles.
- **N'essayez pas d'atteindre des endroits difficiles d'accès. Conservez en permanence un bon appui et un bon équilibre.** Cela permet un meilleur contrôle de la machine en cas de situations inattendues.
- **Portez une tenue adaptée. Ne portez pas de vêtement ample ni de bijou. Maintenez vos cheveux et vos vêtements éloignés des pièces mobiles.** Les vêtements amples, les bijoux et les cheveux longs peuvent se prendre dans les pièces mobiles.
- **Si un outil est conçu pour être utilisé avec des dispositifs d'extraction et de récupération des poussières, veillez à ce que ces dispositifs soient raccordés et correctement utilisés.** L'utilisation de dispositifs de récupération des poussières permet de réduire les risques liés aux poussières.
- **Continuez à respecter les principes de sécurité même si vous vous sentez familiarisé(e) à l'utilisation de la machine.** La négligence peut provoquer de graves blessures en une fraction de seconde.

UTILISATION ET ENTRETIEN DE LA MACHINE

- **Ne forcez pas sur la machine. Utilisez une machine adaptée à votre travail.** L'utilisation d'une machine qui convient au travail à effectuer permet de réaliser ce travail plus efficacement, avec une sécurité accrue et au rythme pour lequel la machine a été conçue.
- **N'utilisez pas la machine si son interrupteur marche/arrêt ne permet pas de l'allumer et de l'éteindre.** Une machine qui ne peut pas être contrôlée avec son interrupteur marche/arrêt est dangereuse et doit être réparée.
- **Débranchez la fiche de l'alimentation électrique et/ou retirez la batterie, si amovible, de la machine avant tout réglage ou changement d'accessoire, et avant de ranger la machine.** De telles mesures de sécurité préventives réduisent le risque de démarrage accidentel de la machine.
- **Conservez la machine à l'arrêt hors de portée des enfants et ne laissez pas des personnes non familiarisées avec la machine ou les présentes consignes utiliser la machine.** Les machines sont dangereuses dans les mains d'utilisateurs non formés.
- **Entretenez les machines et les accessoires. Contrôlez la machine pour vérifier qu'aucune pièce mobile n'est grippée ou mal alignée, qu'aucune pièce n'est cassée, et pour tout autre problème qui pourrait affecter son fonctionnement.** Si elle est endommagée, faites réparer la machine avant utilisation. De nombreux accidents sont dus à des machines mal entretenues.
- **Veillez à ce que les machines de coupe restent affûtées et propres.** Des machines de coupe bien entretenues et affûtées risquent moins de se coincer et sont plus faciles à contrôler.
- **Utilisez la machine, ses accessoires, mèches/embouts et toutes les autres pièces conformément au présent mode d'emploi, en prenant en compte les conditions d'utilisation et le travail à effectuer.** L'utilisation de la machine à d'autres finalités que celles pour lesquelles elle a été conçue peut engendrer des situations dangereuses.
- **Maintenez les poignées et surfaces de préhension propres, sèches et exemptes d'huile et de graisse.** Les poignées et surfaces de préhension glissantes ne permettent pas de tenir et de contrôler la machine de manière sûre en cas de situations inattendues.

UTILISATION ET ENTRETIEN DE LA BATTERIE DE LA MACHINE

- **Rechargez la batterie exclusivement avec le chargeur spécifié par le fabricant.** Un chargeur adapté à un type de batterie en particulier peut présenter un risque d'incendie s'il est utilisé avec un type de batterie différent.
- **Utilisez les machines uniquement avec la batterie indiquée.** L'utilisation de toute autre batterie peut engendrer un risque de blessures et d'incendie.
- **Lorsque la batterie n'est pas utilisée, elle doit être rangée à l'écart de tout objet métallique, tel que les trombones, pièces de monnaie, clés, clous, vis et tous les autres petits objets métalliques pouvant mettre en contact ses bornes.** Mettre en court-circuit les bornes de la batterie peut provoquer des brûlures et un incendie.

- **Si la batterie est soumise à des conditions d'utilisation excessives, du liquide peut s'en échapper. Évitez tout contact avec ce liquide. En cas de contact accidentel, rincez à grande eau.** En cas de contact avec les yeux, vous devez en outre consulter un médecin. Le liquide qui s'échappe de la batterie peut provoquer des irritations et des brûlures.
- **N'utilisez pas une batterie ou une machine endommagée ou modifiée.** Les batteries modifiées ou endommagées peuvent avoir un comportement imprévisible susceptible de provoquer un incendie, une explosion ou un risque de blessure.
- **N'exposez pas la batterie ou la machine à des flammes ou à une température excessive.** L'exposition au feu ou à des températures supérieures à 130 °C peut provoquer une explosion.
- **Respectez toutes les consignes de recharge et ne rechargez pas la batterie ou la machine hors de la plage de température spécifiée dans les consignes.** La recharge incorrecte ou à des températures hors de la plage spécifiée peut endommager la batterie et accroître le risque d'incendie.

RÉPARATION

- **Faites réparer votre machine par un réparateur qualifié qui ne doit utiliser que des pièces de rechange identiques.** Ceci permet de garantir la sécurité de la machine.
- **Ne réparez jamais les batteries endommagées.** La réparation des batteries doit toujours être effectuée par le fabricant ou des réparateurs agréés.

CONSIGNES DE SÉCURITÉ POUR LES DÉCHAUMEUSES

- **N'utilisez pas la machine par mauvais temps, notamment lorsqu'il y a un risque de foudre.** Cela réduit le risque d'être frappé(e) par la foudre.
- **Inspectez minutieusement la zone où la machine doit être utilisée pour vérifier l'absence d'animaux sauvages.** Les animaux sauvages peuvent être blessés par la machine pendant son fonctionnement.
- **Inspectez minutieusement la zone où la machine doit être utilisée et retirez toutes les pierres, bâtons, câbles, os et autres objets étrangers.** Les objets projetés peuvent provoquer des blessures corporelles.
- **Avant d'utiliser la machine, procédez toujours à un contrôle visuel pour vérifier que les dents et leur support ne sont pas usés ou endommagés.** Les pièces usées ou endommagées augmentent le risque de blessure.
- **Maintenez les carters de protection en place. Les carters de protections doivent être en état de marche et correctement montés.** Un carter de protection desserré, endommagé ou ne fonctionnant pas correctement peut entraîner des blessures.
- **Veillez à ce que toutes les ouïes de refroidissement restent toujours libres de tout débris.** Des entrées d'air obstruées et les débris peuvent entraîner une surchauffe ou un risque d'incendie.
- **Lors de l'utilisation de la machine, portez toujours des chaussures antidérapantes et protectrices. N'utilisez pas la machine si vous êtes pieds nus ou si vous portez des sandales ouvertes.** Cela réduit les risques de blessures aux pieds en cas de contact avec les dents en mouvement.
- **Lors de l'utilisation de la machine, portez toujours un pantalon long.** La peau exposée augmente le risque de blessures causées par des objets projetés.
- **N'utilisez pas la machine sur de l'herbe mouillée. Marchez, ne courez jamais.** Ceci réduit le risque de glissade et de chute pouvant entraîner des blessures.
- **Ne faites pas fonctionner la machine sur des pentes excessivement raides.** Cela réduit le risque de perte de contrôle, de glissade et de chute pouvant entraîner des blessures corporelles.
- **Lorsque vous travaillez sur des pentes, assurez-vous toujours de garder vos pieds au sol ; travaillez toujours en travers des pentes, jamais en haut ou en bas et faites preuve d'une extrême prudence lorsque vous changez de direction.** Cela réduit le risque de perte de contrôle, de glissade et de chute pouvant entraîner des blessures corporelles.
- **Faites extrêmement attention quand vous faites demi-tour ou que vous tirez la machine vers vous. Ayez toujours conscience de ce qui vous entoure.** Ceci réduit le risque de trébucher pendant l'utilisation.
- **Tenez la machine exclusivement par ses surfaces de préhension isolées, car les dents pourraient entrer en contact avec des câbles électriques dissimulés.** Si les dents entrent en contact avec un câble électrique sous tension, les parties métalliques de l'outil peuvent se retrouver sous tension et l'opérateur risque de subir un choc électrique.
- **Ne touchez pas les dents et autres pièces mobiles dangereuses lorsqu'elles sont encore en mouvement.** Cela permet de réduire le risque de blessures causées par les pièces mobiles.
- **Avant d'enlever du matériau coincé ou de nettoyer la machine, assurez-vous que tous les interrupteurs sont à l'arrêt et que la batterie est**

FR

déconnectée. Un fonctionnement inattendu de la machine peut entraîner des blessures graves.

MISES EN GARDE COMPLÉMENTAIRES

- Utiliser uniquement avec le bloc moteur EGO PH1400E/PH1420E/PHX1600.
  REMARQUE : Consultez le mode d'emploi de votre bloc-moteur EGO PH1400E/PH1420E/PHX1600 pour connaître les règles de sécurité et les consignes d'utilisation détaillées.

CONSERVEZ CES INSTRUCTIONS

SPÉCIFICATIONS

Largeur de travail maximale	355 mm
Vitesse à vide (avec PH1420E)	Basse : 2600 TR/MIN
	Haut : 3000 TR/MIN
Molette de réglage de profondeur	3 positions
Profondeur de déchaumage	0 / 10 mm / 20 mm
Température d'utilisation recommandée	0°C – 40°C
Température de stockage recommandée	-20°C – 70°C
Niveau de puissance acoustique mesuré L_{WA}	88 dB(A) K=2 dB(A) (PH1400E)
	88,49 dB(A) K=0,81 dB(A) (PH1420E)
	90 dB(A) K=0,9 dB(A) (PHX1600)
Niveau de pression acoustique au niveau des oreilles de l'opérateur L_{PA}	82 dB(A) K=3 dB(A) (PH1400E)
	79,8 dB(A) K=3 dB(A) (PH1420E)
	82 dB(A) K=3 dB(A) (PHX1600)

Niveau de puissance acoustique garanti L_{WA} (conformément à la norme 2000/14/CE)		92 dB(A)
Niveau de vibration a_h	Poignée auxiliaire avant	2,35 m/s² K=1,5 m/s² (PH1400E)
		2,36 m/s² K=1,5 m/s² (PH1420E)
		2,63 m/s² K=1,5 m/s² (PHX1600)
	Rear handle	2,66 m/s² K=1,5 m/s² (PH1400E)
		2,24 m/s² K=1,5 m/s² (PH1420E)
		1,74 m/s² K=1,5 m/s² (PHX1600)
Poids (avec cylindre de déchaumage)		7,4 kg

- Les paramètres ci-dessus ont été testés et mesurés avec le bloc moteur PH1400E/PH1420E/PHX1600.
- La valeur totale des vibrations indiquée a été mesurée selon une procédure conforme à une méthode de test standardisée et peut servir pour comparer différents outils.
- La valeur totale des vibrations déclarée peut également servir pour effectuer une évaluation préliminaire de l'exposition.

⚠ **AVERTISSEMENT :** Le niveau de vibrations lors de l'utilisation réelle de la machine peut être différent de la valeur déclarée totale en fonction de la manière dont la machine est utilisée ; Afin de protéger l'opérateur, l'utilisateur doit porter des gants et des protections auditives en conditions réelles d'utilisation.

⚠ **AVERTISSEMENT :** Il est nécessaire d'identifier des mesures de sécurité nécessaires pour protéger l'opérateur en se basant sur une estimation de l'exposition dans les conditions réelles d'utilisation (en prenant en compte toutes les phases du cycle d'utilisation, telles que les moments où la machine est éteinte, quand elle fonctionne à vide et à plein régime).

DESCRIPTION

DESCRIPTION DE VOTRE ACCESSOIRE DE DÉCHAUMAGE (FIG. A)

1. Embout (2)
2. Arbre d'accessoire
3. Capot inférieur
4. Roue
5. Ensemble capot supérieur
6. Manette de réglage de profondeur
7. Déflecteur de protection
8. Barre de raclage
9. Clé hexagonale de 4 mm
10. Clé hexagonale de 5 mm
11. Dent de râteau
12. Cylindre de déchaumage

ASSEMBLAGE

⚠ **AVERTISSEMENT :** Si une ou plusieurs pièces sont manquantes ou endommagées, n'utilisez pas cet outil tant que toutes les pièces n'ont pas été remplacées. Utilisez cet outil avec des pièces endommagées ou manquantes peut provoquer des blessures corporelles graves.

⚠ **AVERTISSEMENT :** N'essayez pas de modifier ce produit ni de créer des accessoires non recommandés pour être utilisés avec ce produit. De tels modifications et changements constituent un usage impropre et peuvent engendrer des situations dangereuses pouvant conduire à des blessures corporelles graves.

RACCORDEMENT DE L'ARBRE D'ACCESSOIRE À L'ACCESSOIRE DE DÉCHAUMAGE (Fig B)

B-1	Boulon M5	B-4	Trou
B-2	Boulon	B-5	Trou de vis
B-3	Arbre d'accessoire	B-6	Capot inférieur

1. Posez l'accessoire de déchaumage à l'envers sur une surface plane et stable.
2. Retirez le capuchon d'extrémité de l'extrémité avant de l'arbre d'accessoire.
3. Avec le trou de l'arbre d'accessoire orienté vers le haut, insérez l'arbre d'accessoire dans le capot inférieur de l'accessoire aussi loin que possible. Alignez le trou de vis du capot inférieur avec le trou de l'arbre d'accessoire.
4. À l'aide de la clé hexagonale de 4 mm fournie, fixez le capot inférieur à l'arbre d'accessoire avec le boulon M5.
5. À l'aide de la clé hexagonale, serrez fermement les deux boulons préinstallés sur le capot inférieur.

⚠ **AVERTISSEMENT :** Assurez-vous que les trois boulons sont bien serrés avant d'utiliser l'appareil. Vérifiez régulièrement le serrage pendant l'utilisation afin d'éviter tout risque de blessure grave.

RACCORDEMENT DE L'ACCESSOIRE DE DÉCHAUMAGE AU BLOC-MOTEUR

Cet accessoire de déchaumage est conçu pour être utilisé avec le bloc-moteur EGO PH1400E/PH1420E/PHX1600.

Consultez la partie « **MONTAGE D'UNE EXTENSION SUR LE BLOC-MOTEUR** » du mode d'emploi du bloc-moteur PH1400E/PH1420E/PHX1600.

FONCTIONNEMENT

⚠ **AVERTISSEMENT :** Veillez à ne pas devenir moins prudent(e) au fur et à mesure que vous vous familiarisez avec cet outil. Gardez à l'esprit qu'une fraction de seconde d'inattention peut suffire pour provoquer des blessures graves.

⚠ **AVERTISSEMENT :** Portez toujours une protection oculaire. Sans protection, des objets peuvent être projetés dans vos yeux et d'autres blessures graves peuvent se produire.

⚠ **AVERTISSEMENT :** Afin d'éviter des blessures corporelles graves, retirez la batterie de l'appareil avant toute opération de réparation, nettoyage, changement d'accessoires ou de retrait de matières de l'appareil.

⚠ **AVERTISSEMENT :** N'utilisez aucun accessoire ou pièce non recommandé par le fabricant de ce produit. L'utilisation d'accessoires ou de pièces non recommandés peut provoquer des blessures corporelles graves.

APPLICATIONS

Enlevez les vieilles coupures séchées, la mousse, l'herbe ou les résidus de racines de la pelouse.

DÉMARRAGE/ARRÊT DU DÉCHAUMEUR

Avant d'utiliser le déchaumeur

⚠ **AVERTISSEMENT :** Afin d'éviter les risques de blessures corporelles graves, portez en permanence des lunettes de sécurité ou un masque pendant l'utilisation de cet appareil. Portez un masque facial ou un masque à poussière dans les endroits poussiéreux. Portez des vêtements et des chaussures appropriés pendant le travail afin de réduire le risque de blessure pouvant être causée par des projections de déchets.

- Examinez soigneusement l'appareil pour détecter tout dommage avant de l'utiliser. N'utilisez pas l'outil s'il

est endommagé ou présente des signes d'usure.

- Assurez-vous qu'il n'y a pas dans la pelouse de pierres, de brindilles, de fils et d'autres objets qui pourraient endommager l'appareil.
- Tondez la pelouse avant de passer la machine, et fertilisez ensuite.

Conseils sur l'utilisation

Pour qu'une pelouse saine se développe au printemps, il est important qu'une plus grande quantité d'air pénètre dans la zone autour des racines de l'herbe. Nous recommandons de déchaumer la pelouse au moins deux fois par an, au printemps ou à l'automne selon l'état de votre pelouse.

- Pour votre sécurité, ne travaillez pas sur des pentes de plus de 15°. Passez la machine perpendiculairement aux pentes, jamais vers le haut ni vers le bas. Faites extrêmement attention en changeant de direction sur les pentes.
- Ne passez pas la machine sur une pelouse humide car l'herbe mouillée a tendance à coller au plateau et aux dents, elle pourrait également vous faire glisser et tomber.
- Tenez l'appareil à deux mains. Maintenez les poignées sèches pour garantir une préhension sûre.
- Poussez lentement l'appareil vers l'avant. Déplacez l'appareil à la vitesse appropriée. Ne passez pas la machine trop vite afin d'éviter que les dents ne se coincent et ne provoquent une surcharge du moteur.
- Éteignez immédiatement l'appareil si d'autres personnes pénètrent dans la zone de travail. Attendez toujours l'arrêt complet de l'appareil avant de le poser.
- Ne sollicitez pas la machine au-delà de ses capacités. Faites régulièrement des pauses pour garantir que vous puissiez rester concentré sur le travail et conserver un contrôle total de la machine.
- Travaillez en lignes légèrement superposées. Le motif le plus efficace est celui de lignes droites le long d'un des côtés (Fig. C). Cela permet de garder les lignes uniformes et de garantir que toute la pelouse soit déchaumée sans oublier aucun endroit.
- Faites particulièrement attention lorsque vous changez de direction.
- Ayez toujours des appuis sûrs. Une glissade ou une chute peut causer des blessures graves. Si vous sentez que vous perdez l'équilibre, coupez immédiatement le moteur.
- Ne travaillez pas près de dénivelés brutaux, d'accotements et de trous, car vous pourriez perdre vos appuis ou votre équilibre.

Démarrer/arrêter l'accessoire de déchaumage

Consultez la partie « **DÉMARRAGE / ARRÊT DU BLOC MOTEUR** » du mode d'emploi des modèles PH1400E/ PH1420E /PHX1600.

⚠ **AVERTISSEMENT :** Arrêtez la machine avant de l'incliner pour la transporter lors de la traversée de surfaces autres que l'herbe et pour la transporter vers et depuis la zone dans laquelle elle doit être utilisée.

⚠ **AVERTISSEMENT :** N'inclinez pas la machine lors de la mise en marche du moteur, sauf si la machine doit être inclinée pour le démarrage. Dans ce cas, ne l'inclinez pas plus que nécessaire et soulevez uniquement la partie la plus éloignée de l'opérateur.

Vérification du blocage des dents

- Afin d'éviter tout blocage, nettoyez le dessous de la machine avant et après chaque utilisation pour enlever tous les déchets accumulés.
- En cas de blocage, arrêtez la machine et retirez-en la batterie, puis enlevez tous les amas d'herbe et de feuilles sur ou autour des dents et du plateau de coupe. Essuyez la machine avec un chiffon humide.

RÉGLAGE DE LA PROFONDEUR (Fig D)

⚠ **AVERTISSEMENT :** Tenez vos pieds à distance du carénage lorsque vous en réglez la profondeur.

La profondeur de déchaumage peut être réglée sur 3 positions de profondeur :

1 & 2 : position de travail

3 : position de transport

Réglez la profondeur en fonction des besoins de votre pelouse.

1. Éteignez la machine et attendez son arrêt complet.
2. Retirez la batterie.
3. Tirez le levier de réglage de la profondeur de coupe hors du cran et réglez-le sur la position souhaitée.

D-1	Manette de réglage de profondeur	D-2	Position de profondeur

ENTRETIEN

⚠ **AVERTISSEMENT :** Avant d'inspecter, de nettoyer ou de réparer la machine, éteignez le moteur, attendez l'arrêt complet de toutes les pièces mobiles et retirez la batterie. Ne pas respecter ces instructions peut provoquer des blessures corporelles graves et des dommages matériels.

⚠ **AVERTISSEMENT :** Portez toujours une protection oculaire avec boucliers latéraux. Le non-respect de cette consigne pourrait entraîner la projection d'objets dans les yeux et provoquer des blessures graves éventuelles.

⚠ **AVERTISSEMENT :** La machine ne doit être réparée qu'avec des pièces de rechange identiques. L'utilisation de toute autre pièce peut créer un danger ou détériorer l'outil. Pour garantir la sécurité et la fiabilité, toutes les réparations, autres que les opérations listées dans ces instructions d'entretien, doivent être effectuées par un réparateur qualifié.

⚠ **AVERTISSEMENT :** Après avoir heurté un objet étranger, arrêtez la machine et enlevez la batterie pour vous assurer que toutes les pièces mobiles sont complètement arrêtées. Examinez ensuite la machine pour détecter tout dommage et effectuez les réparations nécessaires avant de la redémarrer et de la réutiliser.

⚠ **AVERTISSEMENT :** Si la machine commence à vibrer de manière anormale, arrêtez-la et retirez la batterie pour vous assurer que toutes les pièces mobiles sont complètement arrêtées. Examinez ensuite immédiatement la machine pour repérer les éventuels dommages, remplacez ou réparez les pièces endommagées et vérifiez et resserrez les pièces desserrées le cas échéant.

⚠ **AVERTISSEMENT :** Pendant le réglage du produit, prenez soin de ne pas vous coincer les doigts entre les pièces en rotation et les pièces fixes du produit.

NETTOYAGE

⚠ **AVERTISSEMENT :** Lors du nettoyage de l'accessoire de déchaumage, ne l'immergez PAS dans l'eau ni dans tout autre liquide.

N'utilisez pas de solvant pour nettoyer les pièces en plastique. La plupart des plastiques peuvent être détériorés par de nombreux types de solvants vendus dans le commerce. Utilisez des chiffons propres pour enlever les saletés, les poussières, l'huile, la graisse, etc.

GRAISSAGE

Tous les roulements de ce produit sont lubrifiés avec une quantité suffisante de lubrifiant de haute qualité pour la durée de vie de la machine dans des conditions normales d'utilisation. C'est pourquoi il n'est pas nécessaire de lubrifier davantage les roulements.

REMPLACEMENT DU CYLINDRE

⚠ **AVERTISSEMENT :** Avant d'effectuer tout entretien, retirez toujours la batterie de la machine et attendez l'arrêt complet du cylindre à dents. Portez des gants de protection pour manipuler les dents.

Pour retirer le cylindre

1. Retirez la batterie du bloc moteur.
2. Posez l'accessoire à l'envers sur une surface plane et stable.
3. Utilisez la clé hexagonale de 5 mm fournie pour dévisser et retirer les deux boulons de verrouillage sur le logement de palier du cylindre de déchaumage (Fig E1).
4. Poussez le cylindre de déchaumage vers la gauche jusqu'à ce que l'arbre cannelé à l'extrémité droite soit retiré du moyeu cannelé de la machine (Fig E2).
5. Retirer le cylindre de déchaumage de la machine (Fig E3).

E1-1	Logement de palier	E1-2	Cylindre de déchaumage
E2-1	Arbre de broche	E2-2	Moyeu de broche

Pour installer un nouveau cylindre

1. Placez le logement de palier du cylindre neuf sur la base de la machine et poussez le cylindre vers la gauche jusqu'à la butée (Fig F1).
2. Alignez et insérez l'arbre cannelé sur le côté droit du cylindre dans le moyeu cannelé de la machine (Fig F2).
3. Alignez les deux trous du logement de palier avec les trous de la base, fixez le logement de palier à la base avec les boulons de verrouillage (Fig F3).

REMPLACEMENT DES DENTS DE RÂTEAU

Dans des conditions normales d'utilisation, les dents de râteau peuvent s'user ou se casser avec le temps. Lorsque le réglage de la profondeur des dents ne vous donne plus la quantité de déchaumage correcte, ou si une dent se casse, suivez les étapes ci-dessous pour remplacer les dents.

Pour retirer les dents

1. Retirez la batterie du bloc moteur.
2. Posez l'accessoire à l'envers sur une surface plane et stable.
3. Enfoncez les deux broches de la dent de râteau dans la fente 1 du cylindre et retirez la dent de râteau du cylindre de déchaumage, voir figure G.

G-1	Goupille	G-2	Fente 1

Pour installer la dent de râteau (Fig H)

1. Insérez la goupille de la dent de râteau dans la fente 1 du cylindre (étape 1).
2. Insérez la base de la dent de râteau dans la fente 2 du cylindre (étape 2).
3. Guidez les deux broches de la dent dans la fente 1, poussez vers l'avant jusqu'à la position de la fente 3 et les deux broches se remettront automatiquement en place (étapes 3 et 4).

H-1	Goupille	H-2	Fente 1
H-3	Fente 2	H-4	Fente 3

TRANSPORT ET RANGEMENT

- Retirez la batterie du bloc moteur.
- Laissez toujours l'appareil refroidir avant le remisage.
- Nettoyez soigneusement l'appareil avant de le ranger.
- Rangez l'appareil dans un endroit sec, bien aéré, fermé à clé ou en hauteur et hors de portée des enfants. Ne rangez pas l'appareil sur ou à proximité d'engrais, d'essence ou d'autres substances chimiques.

PROTECTION DE L'ENVIRONNEMENT

Ne jetez pas les équipements électriques, les batteries et les chargeurs usagés avec les ordures ménagères ! Apportez ce produit chez un recycleur agréé et rendez-le disponible pour une collecte séparée. Les machines électriques doivent être ramenées dans un centre de recyclage.

GUIDE DE DÉPANNAGE

PROBLÈME	CAUSE	SOLUTION
Le moteur ne démarre pas	■ La batterie est déchargée. ■ Utilisation incorrecte du bouton de déverrouillage ou de la gâchette. ■ La batterie n'est pas entièrement insérée dans son compartiment.	■ Rechargez la batterie. ■ Consultez la partie « **DÉMARRAGE/ ARRÊT DU BLOC-MOTEUR** » dans le mode d'emploi du bloc-moteur. ■ Vérifiez si la batterie est entièrement insérée dans son compartiment.
La machine fait des bruits anormaux.	■ Débris ou corps étrangers bloquant les dents de la machine.	■ Arrêtez le moteur, retirez la batterie et enlevez les déchets ou objets étrangers empêchant la machine de fonctionner correctement.
La machine ne fonctionne pas correctement ou les résultats ne sont pas satisfaisants.	■ L'herbe est trop haute.	■ Tondez la pelouse avant de la déchaumer.
	■ Débris humides collés en dessous du plateau de coupe.	■ Attendez que la pelouse soit sèche avant de la déchaumer.
	■ La profondeur est réglée sur un réglage incorrect.	■ Ajustez la profondeur des dents pour obtenir le résultat souhaité.
	■ Dents usées ou endommagées.	■ Remplacez les dents si nécessaire.

GARANTIE

POLITIQUE DE GARANTIE EGO

Rendez-vous sur le site web egopowerplus.eu pour consulter l'intégralité des conditions de la politique de garantie EGO.

ES

¡LEA TODAS LAS INSTRUCCIONES!

LEA EL MANUAL DEL USUARIO

SÍMBOLOS DE SEGURIDAD

El propósito de los símbolos de seguridad es atraer su atención hacia posibles peligros. Los símbolos de seguridad y las explicaciones que los acompañan requieren su máxima atención y comprensión. Por sí solos, los símbolos de advertencia no eliminan los posibles peligros. Las instrucciones y advertencias que proporcionan no sustituyen a las medidas adecuadas de prevención de accidentes.

⚠ **ADVERTENCIA:** Asegúrese de leer y comprender todas las instrucciones de seguridad de este manual del usuario, incluidos todos los símbolos de aviso sobre seguridad, como «**PELIGRO**», «**ADVERTENCIA**» y «**PRECAUCIÓN**», antes de utilizar esta máquina. Si no se observan todas las instrucciones que se indican a continuación existe riesgo de incendio, electrocución y lesiones graves.

SIGNIFICADO DE LOS SÍMBOLOS

⚠ **SÍMBOLO DE AVISO DE SEGURIDAD:** indica **PELIGRO**, **ADVERTENCIA** o **PRECAUCIÓN**. Pueden utilizarse de manera conjunta con otros símbolos o pictogramas.

⚠ **ADVERTENCIA:** Cuando se utilizan máquinas, es posible que salgan despedidos objetos que podrían causar lesiones oculares graves. Antes de empezar a usar la máquina, póngase siempre gafas de seguridad, gafas con cristales anti-impacto que cuenten con pantallas de protección lateral, o bien una máscara facial que proteja completamente la cara. Recomendamos usar una máscara de seguridad de amplia visión que pueda utilizarse encima de gafas graduadas, o bien gafas normales de seguridad equipadas con pantallas laterales.

PRECAUCIONES DE SEGURIDAD

Esta página muestra y describe los símbolos de seguridad que puede haber en este producto. Asegúrese de leer, comprender y cumplir todas las instrucciones que se indican en la máquina antes de proceder a su montaje y utilización.

	Aviso de seguridad	Indica una situación potencialmente peligrosa que, de no evitarse, podría provocar lesiones.
	Lea y comprenda el manual del usuario	Para reducir el riesgo de lesiones, el usuario debe leer y comprender el manual del usuario antes de utilizar este producto.
	Utilizar protección ocular	Utilice siempre gafas de seguridad, gafas con cristales anti-impacto que cuenten con pantallas de protección lateral, o bien una máscara facial que proteja completamente la cara cuando use este producto.
	ADVERTENCIA - Tenga cuidado con los objetos que salen despedidos: mantenga alejadas a otras personas	Alerta al usuario para que tenga cuidado con los objetos que salen despedidos y mantenga alejadas a otras personas.
	PELIGRO - Mantenga las manos y los pies alejados	Alerta a los usuarios para que mantengan las manos y los pies alejados.
	ADVERTENCIA - Mantenga las manos y los pies alejados de las púas	Alerta al usuario para que mantenga las manos y los pies alejados de las púas.
CE	CE	Este producto está en conformidad con las directivas de la CE aplicables.
UK CA	UKCA	Este producto está en conformidad con la legislación aplicable del Reino Unido.
	RAEE	Los productos eléctricos no deben eliminarse con la basura doméstica. Llévelos a un centro de reciclaje autorizado.

XX dB	Ruido	Nivel de potencia acústica garantizado. La emisión de ruido al medio ambiente cumple la directiva de la Comunidad Europea.
V	Voltio	Tensión
⎓	Corriente continua (CC)	Tipo o característica de la corriente
mm	Milímetro	Longitud o tamaño
kg	Kilogramo	Peso
min	Minutos	Tiempo
n_0	Velocidad sin carga	Velocidad de giro, sin carga
min^{-1}	Revoluciones o carreras por minuto	Revoluciones, carreras, velocidad de superficie, órbitas, etc. por minuto
RPM	Revoluciones por minuto	Velocidad de giro
°C	Grados Celsius	de funcionamiento

⚠ **ADVERTENCIA:** Para garantizar la seguridad y fiabilidad de la herramienta, las reparaciones debe realizarlas únicamente un técnico cualificado.

ADVERTENCIAS GENERALES DE SEGURIDAD PARA MÁQUINAS ACCIONADAS POR BATERÍA

⚠ **ADVERTENCIA: LEA TODAS LAS ADVERTENCIAS DE SEGURIDAD, INSTRUCCIONES, ILUSTRACIONES Y ESPECIFICACIONES INCLUIDAS CON ESTA MÁQUINA.** Si no se cumplen todas las instrucciones que se enumeran a continuación, pueden producirse descargas eléctricas, incendios o lesiones graves.

CONSERVE TODAS LAS INSTRUCCIONES Y ADVERTENCIAS PARA PODER CONSULTARLAS EN EL FUTURO.

El término «máquina» que aparece en las advertencias se refiere a la máquina que funciona conectada a la red eléctrica (con cable) o a la máquina a batería (sin cable).

SEGURIDAD EN LA ZONA DE TRABAJO

- **Mantenga la zona de trabajo limpia y bien iluminada.** Las zonas desordenadas u oscuras invitan a los accidentes.
- **No utilice máquinas en entornos explosivos, por ejemplo, en presencia de líquidos inflamables, gasolina o polvo.** Las máquinas crean chispas que pueden encender el polvo o los humos.
- **Mantenga a los niños y las demás personas alejados cuando esté utilizando una máquina.** Las distracciones podrían hacerle perder el control de la herramienta.

SEGURIDAD ELÉCTRICA

- **Los enchufes de las máquinas deben coincidir con la toma de corriente. No modifique nunca el enchufe de ningún modo. Nunca utilice enchufes adaptadores o ladrones de corriente con máquinas equipadas con conexión a tierra.** Si no se modifican los enchufes y estos corresponden con las tomas de corriente, se reducirán enormemente los riesgos de electrocución.
- **Evite cualquier contacto corporal con superficies conectadas a tierra, como tuberías, radiadores, hornillos eléctricos y frigoríficos.** Existe un mayor riesgo de descarga eléctrica si su cuerpo tiene conexión a tierra.
- **No utilice la máquina en condiciones de lluvia o humedad.** Esto puede aumentar el riesgo de descarga eléctrica.
- **No maltrate el cable. Nunca utilice el cable para transportar, arrastrar, o desenchufar la máquina. Mantenga el cable alejado del calor, el aceite, los bordes afilados o las piezas móviles.** Los cables dañados o enredados aumentan el riesgo de descarga eléctrica.
- **Cuando use una máquina al aire libre, utilice un cable alargador adecuado para uso en exteriores.** El uso de un cable adecuado para exteriores reducirá el riesgo de descarga eléctrica.
- **Si es inevitable usar una máquina en un entorno húmedo, utilice una alimentación con un interruptor de protección diferencial (GFCI, por sus siglas en inglés).** La utilización de un interruptor de protección diferencial reducirá el riesgo de descarga eléctrica.

SEGURIDAD PERSONAL

- **Manténgase alerta, preste atención a lo que está haciendo y aplique el sentido común durante el uso de una máquina. No utilice una máquina si está cansado o se encuentra bajo los efectos de**

estupefacientes, alcohol o fármacos. Cualquier momento de descuido durante la utilización de máquinas podría provocar lesiones físicas graves.

- **Utilice equipo de protección personal. Utilice siempre protección ocula**r. El equipo de protección, como máscaras antipolvo, calzado de seguridad antideslizante, casco protector o protección auditiva, cuando se utiliza adecuadamente, reduce las lesiones personales.
- **Evite la puesta en marcha accidental de la herramienta. Asegúrese de que el interruptor de encendido se encuentra en la posición de apagado antes de enchufar la máquina a la red eléctrica y/o de acoplar la batería, así como al agarrar o transportar la máquina.** Transportar máquinas con el dedo en el interruptor o con el interruptor en la posición de encendido aumenta el riesgo de accidente.
- **Retire cualquier llave de ajuste o llave inglesa de la máquina antes de encenderla.** Una llave inglesa o una llave de ajuste enganchada a una parte giratoria de la máquina puede producir lesiones.
- **No se estire demasiado para alcanzar lugares de difícil acceso. Mantenga una posición firme y equilibrada en todo momento.** De este modo podrá controlar mejor la máquina en situaciones inesperadas.
- **Utilice ropa adecuada. No lleve puesta ropa holgada ni joyas. Mantenga el pelo, la ropa y los guantes alejados de las piezas móviles.** La ropa holgada, así como las joyas o el pelo, largo podrían engancharse en las partes móviles de la herramienta.
- **Si se incluyen dispositivos de conexión a extractores y colectores de polvo, asegúrese de conectarlos y utilizarlos adecuadamente.** El uso de un colector de polvo puede reducir los riesgos asociados con el polvo.
- **El hecho de haberse familiarizado con la máquina por el uso frecuente no debe hacer que se descuide e ignore los principios de seguridad de la mism**a. Una distracción puede provocar lesiones graves en una fracción de segundo.

USO Y CUIDADO DE LA MÁQUINA

- **No fuerce la máquina. Utilice la máquina correcta para su aplicación.** La máquina correcta funcionará mejor y con más seguridad a la velocidad para la que ha sido diseñada.
- **No use la máquina si el interruptor no funciona para encenderla y apagarla.** Cualquier máquina que no pueda controlarse mediante su interruptor, supondrá un peligro y deberá repararse antes de poder utilizarse.
- **Desconecte el enchufe de la toma de corriente y/o retire la batería de la máquina antes de realizar algún ajuste, cambiar de accesorios o guardarla.** Estas medidas preventivas de seguridad reducirán enormemente el riesgo de que la máquina pueda activarse de manera fortuita.
- **Cuando no se utilice la máquina, guárdela fuera del alcance de los niños y no permita que la use ninguna persona que no esté familiarizada con la máquina o con estas instrucciones.** Las máquinas son peligrosas si las usan personas sin experiencia.
- **Realice el mantenimiento de las máquinas y los accesorios. Compruebe si hay elementos móviles desalineados o trabados, piezas rotas u otra circunstancia que pueda afectar al funcionamiento de la máquina.** Si la máquina está dañada, llévela a reparar antes de usarla. Muchos accidentes se deben a un mantenimiento deficiente de las máquinas.
- **Mantenga las máquinas de corte afiladas y limpias.** Las máquinas de corte bien afiladas tienen menos probabilidades de atascarse y son más fáciles de controlar.
- **Use la máquina, los accesorios, las brocas, etc., siguiendo las instrucciones y teniendo en cuenta las condiciones de trabajo y la tarea a realizar.** El uso de la máquina para fines diferentes a los previstos podría provocar situaciones de peligro.
- **Mantenga las asas y las superficies de agarre secas, limpias y libres de aceite y grasa.** Si las asas y las superficies de agarre están resbaladizas, no se puede manejar la máquina de forma segura ni mantener el control en las situaciones inesperadas.

USO Y CUIDADO DE LA MÁQUINA A BATERÍA

- **Recargue únicamente con el cargador especificado por el fabricante.** Un cargador que es adecuado para un tipo de batería podría ocasionar un incendio si se utiliza con una batería distinta.
- **Utilice las máquinas solo con las baterías diseñadas específicamente para ellas.** El uso de cualquier otro tipo de batería puede provocar riesgo de lesiones e incendio.
- **Cuando no se esté utilizando la batería, manténgala apartada de objetos metálicos como clips para papeles, monedas, llaves, clavos, tornillos, o cualquier otro objeto metálico pequeño que pudiera provocar un cortocircuito en sus terminales de corriente.** Si se provoca el cortocircuito en los terminales de la batería, podrían producirse quemaduras o incendios.
- **En condiciones de uso intensivo, es posible que se**

produzca una fuga de líquido de la batería; evite el contacto. Enjuague con agua si se produce un contacto accidental. Si el líquido entra en contacto con los ojos, solicite también atención médica. El líquido que emana de la batería puede provocar irritaciones o quemaduras.

- **No utilice una batería o una máquina que haya sido modificada o que esté dañada.** Las baterías dañadas o modificadas pueden tener un comportamiento impredecible y provocar un incendio, explosión o riesgo de lesiones.
- **No exponga la batería ni la máquina al fuego ni a una temperatura excesiva.** La exposición al fuego o a una temperatura superior a 130 ºC podría provocar una explosión.
- **Siga todas las instrucciones de carga y no cargue la batería ni la máquina fuera del rango de temperatura especificado en las instrucciones.** Una carga incorrecta o a temperaturas fuera del rango especificado puede dañar la batería y aumentar el riesgo de incendio.

SERVICIO TÉCNICO

- **Las reparaciones de la máquina debe realizarlas un técnico cualificado, utilizando solo piezas de recambio idénticas.** Solo de este modo podrá garantizarse la seguridad de la máquina.
- **No repare nunca baterías que estén dañadas.** Las baterías solo debe repararlas el fabricante o un centro de servicio técnico autorizado.

ADVERTENCIAS DE SEGURIDAD DEL ESCARIFICADOR

- **No utilice la máquina cuando haga mal tiempo, especialmente si hay riesgo de relámpagos.** Así reducirá el riesgo de ser alcanzado por un rayo.
- **Inspeccione minuciosamente la zona en la que se va a utilizar la máquina, por si hubiese algún animal.** La fauna silvestre puede resultar herida por la máquina durante su funcionamiento.
- **Examine minuciosamente la zona donde vaya a utilizarse la herramienta y retire las piedras, ramas, cables, huesos o cualquier otro objeto extraño.** Los objetos lanzados por la acción de la herramienta podrían causar lesiones físicas.
- **Antes de utilizar la máquina, inspeccione siempre visualmente que las púas de corte y el conjunto de las púas no estén desgastados ni dañados.** Las piezas desgastadas dañadas aumentan el riesgo de lesiones.
- **Mantenga las protecciones en su sitio. Las protecciones deben estar operativas y estar bien montadas.** Una protección que esté suelta, dañada o que no funcione correctamente puede provocar lesiones personales.
- **Mantenga todas las entradas de ventilación de la herramienta libres de obstrucciones.** Las entradas de aire obstruidas y los residuos pueden provocar sobrecalentamiento o riesgo de incendio.
- **Cuando utilice la máquina, lleve siempre calzado antideslizante y de protección. No utilice la máquina cuando vaya descalzo o lleve puestas sandalias abiertas.** De este modo, se reduce la posibilidad de que los pies se lesionen si entran en contacto con las púas en movimiento.
- **Cuando utilice la máquina, lleve siempre pantalones largos.** La piel expuesta aumenta la probabilidad de que se produzcan lesiones debido a objetos que salen despedidos.
- **No utilice la máquina sobre hierba mojada. Desplácese caminando, sin correr nunca.** Con ello se reduce el riesgo de resbalones y caídas que pueden provocar lesiones personales.
- **No utilice la máquina en pendientes excesivamente pronunciadas.** Con ello se reduce el riesgo de pérdida de control, resbalones y caídas que pueden provocar lesiones personales.
- **Cuando trabaje en pendientes, asegúrese siempre de apoyar bien los pies, trabaje siempre en sentido transversal, nunca hacia arriba o hacia abajo, y extreme las precauciones al cambiar de dirección.** Con ello se reduce el riesgo de pérdida de control, resbalones y caídas que pueden provocar lesiones personales.
- **Extreme la precaución al retroceder o al tirar hacia usted de la máquina. Sea siempre consciente de su entorno.** Esto reduce el riesgo de tropiezos durante el funcionamiento.
- **Sujete la máquina únicamente por sus superficies de agarre aisladas, ya que las púas podrían entrar en contacto con cables ocultos.** El contacto de las púas con un cable bajo tensión podría transmitir a las piezas metálicas expuestas de la máquina la corriente transportada por el cable, y hacer que el usuario reciba una descarga eléctrica.
- **No toque las púas ni otras partes móviles peligrosas mientras estén en movimiento.** Esto reduce el riesgo de lesiones causadas por las piezas móviles.
- **Cuando quite material atascado o limpie la máquina, asegúrese de que estén apagados todos los interruptores y de que ha desconectado la batería.** El funcionamiento inesperado de la máquina puede provocar lesiones personales graves.

ADVERTENCIAS COMPLEMENTARIAS

- Para uso exclusivo con el conjunto de motor EGO PH1400E/PH1420E/PHX1600.
  NOTA: Consulte en el manual del operador del conjunto de motor EGO PH1400E/PH1420E/PHX1600 las normas de seguridad detalladas y las instrucciones de funcionamiento.

GUARDE ESTAS INSTRUCCIONES

ESPECIFICACIONES

Anchura máxima de trabajo		355 mm
Velocidad sin carga (con PH1420E)		Baja: 2600 RPM
		Alta: 3000 RPM
Ajuste de profundidad		3 posiciones
Profundidad de escarificación		0 / 10 mm / 20 mm
Temperatura de funcionamiento recomendada		De 0 °C a 40 °C
Temperatura de almacenamiento recomendada		De -20 °C a 70 °C
Nivel de potencia acústica medido L_{WA}		88 dB(A) K=2 dB(A) (PH1400E)
		88,49 dB(A) K=0,81 dB(A) (PH1420E)
		90 dB(A) K=0,9 dB(A) (PHX1600)
Nivel de presión acústica medido a la altura del oído del usuario L_{PA}		82 dB(A) K=3 dB(A) (PH1400E)
		79,8 dB(A) K=3 dB(A) (PH1420E)
		82 dB(A) K=3 dB(A) (PHX1600)
Nivel de potencia acústica garantizado L_{WA} (medido según 2000/14/CE)		92 dB(A)
Evaluación de la vibración a_h	Empuñadura auxiliar delantera	2,35 m/s^2 K=1,5 m/s^2 (PH1400E)
		2,36 m/s^2 K=1,5 m/s^2 (PH1420E)
		2,63 m/s^2 K=1,5 m/s^2 (PHX1600)
	Rear handle	2,66 m/s^2 K=1,5 m/s^2 (PH1400E)
		2,24 m/s^2 K=1,5 m/s^2 (PH1420E)
		1,74 m/s^2 K=1,5 m/s^2 (PHX1600)
Peso (con cilindro escarificador)		7,4 kg

- Los parámetros anteriores se han comprobado y medido equipando un conjunto de motor PH1400E/PH1420E/PHX1600.
- El valor de vibración total ha sido medido de acuerdo con el método de prueba estándar y se puede utilizar para comparar herramientas.
- El valor total de vibración declarado se puede usar además en una evaluación preliminar del grado de exposición.

⚠ **ADVERTENCIA:** Las vibraciones generadas durante el uso real de la máquina pueden diferir del valor declarado en función de la manera en que se utilice. Como protección, el usuario debería utilizar guantes y protectores auditivos en condiciones reales de uso.

⚠ **ADVERTENCIA:** Es necesario identificar medidas de seguridad para proteger al usuario, que se basen en una estimación de la exposición en las condiciones reales de uso (teniendo en cuenta todas las partes del ciclo de uso, como los tiempos en los que la máquina está parada y el funcionamiento en ralentí, además del tiempo de accionamiento).

DESCRIPCIÓN

FAMILIARÍCESE CON EL ACCESORIO ESCARIFICADOR (Fig. A)

1. Caperuza (2)
2. Tubo del accesorio
3. Cubierta inferior
4. Rueda
5. Conjunto de la cubierta superior
6. Palanca de ajuste de profundidad
7. Protector deflector
8. Rascador
9. Llave hexagonal de 4 mm
10. Llave hexagonal de 5 mm
11. Púa de rastrillo
12. Cilindro del escarificador

MONTAJE

⚠ **ADVERTENCIA:** Si alguna pieza falta o está rota, no utilice el producto hasta haber sustituido las piezas. Podrían producirse lesiones graves en caso de utilizar el producto si alguna de sus piezas falta o está dañada.

⚠ **ADVERTENCIA:** No intente modificar este producto ni fabricar accesorios no recomendados para su uso en este producto. Cualquier alteración o modificación se considerará uso indebido y podría provocar una situación peligrosa con riesgo de sufrir lesiones graves.

CONEXIÓN DEL TUBO DEL ACCESORIO AL CONJUNTO DEL ESCARIFICADOR (Fig. B)

B-1	Tornillo M5	B-4	Orificio
B-2	Tornillo	B-5	Orificio del tornillo
B-3	Tubo del accesorio	B-6	Cubierta inferior

1. Coloque el conjunto del escarificador boca abajo sobre una superficie plana y estable.
2. Retire la caperuza del extremo delantero del tubo del accesorio.
3. Con el orificio del tubo del accesorio hacia arriba, inserte el tubo del accesorio en la cubierta inferior del accesorio hasta el tope. Alinee el orificio del tornillo de la cubierta inferior con el orificio del tubo del accesorio.
4. Con la llave hexagonal de 4 mm incluida, fije la cubierta inferior al tubo del accesorio con el tornillo M5.
5. Con la llave hexagonal, apriete firmemente los dos tornillos preinstalados en la cubierta inferior.

⚠ **ADVERTENCIA:** Asegúrese de que los tres tornillos estén totalmente apretados antes de utilizar el equipo: compruebe el apriete periódicamente durante el uso para evitar lesiones personales graves.

CONEXIÓN DEL ACCESORIO ESCARIFICADOR AL CONJUNTO DE MOTOR

Este accesorio escarificador está diseñado para el uso con el conjunto de motor EGO PH1400E/PH1420E/PHX1600.

Consulte el apartado «**INSTALACIÓN DE UN ACCESORIO EN EL CONJUNTO DE MOTOR**» del manual del usuario del conjunto de motor PH1400E/PH1420E/PHX1600.

FUNCIONAMIENTO

⚠ **ADVERTENCIA:** No permita que el hecho de estar familiarizado con el producto le haga descuidarse. Recuerde que cualquier distracción de una fracción de segundo es suficiente para provocar lesiones graves.

⚠ **ADVERTENCIA:** Utilice siempre protección ocular. De lo contrario, de la herramienta pueden salir objetos despedidos y alcanzar los ojos, provocando lesiones graves.

⚠ **ADVERTENCIA:** Para evitar lesiones graves, quite la batería del producto antes de realizar cualquier reparación, limpieza, cambio de accesorios o de retirar acumulaciones de material cortado.

⚠ **ADVERTENCIA:** No utilice piezas o accesorios no recomendados por el fabricante de este producto. La utilización de piezas o accesorios no recomendados puede provocar lesiones graves.

APLICACIONES

Elimine del césped los recortes viejos y secos, el musgo, la hierba o los restos de raíces.

ARRANQUE/PARADA DEL ESCARIFICADOR

Antes de utilizar el escarificador

⚠ **ADVERTENCIA:** Para evitar lesiones personales graves, utilice gafas protectoras o de seguridad en todo momento cuando maneje este producto. Utilice una mascarilla de protección o antipolvo en entornos en los que se produzca polvo. Lleve ropa y calzado adecuados durante el funcionamiento para reducir el riesgo de lesiones que puedan causar los restos que salgan despedidos.

- Inspeccione bien el producto antes de utilizarlo,

para comprobar que no presenta daños. No utilice el producto si está dañado o se observa desgaste.

- Asegúrese de que el césped esté libre de piedras, palos, alambres u otros objetos que puedan dañar el producto.
- Corte el césped antes de realizar el trabajo y abónelo después.

Consejos de uso

Para que se desarrolle un césped sano en primavera, es necesario que penetre una mayor cantidad de aire alrededor de las raíces de la hierba. Recomendamos escarificar el césped al menos dos veces al año, durante la primavera o el otoño, dependiendo del estado de su césped.

- Por su seguridad, no utilice la máquina en pendientes superiores a 15 grados. Trabaje a lo largo de las pendientes, no hacia arriba y hacia abajo. Extreme la precaución al cambiar de dirección mientras utiliza la herramienta en pendientes.
- No utilice este producto sobre césped mojado, ya que la hierba húmeda tiende a pegarse a la plataforma y a las púas, además de que podría provocar un resbalón y una caída.
- Sujete el producto con ambas manos. Mantenga las asas secas para garantizar un apoyo seguro.
- Empuje lentamente el producto hacia delante. Mueva el producto a la velocidad adecuada. No lo mueva demasiado rápido para evitar que las púas se atasquen y provoquen una sobrecarga del motor.
- Apague el producto inmediatamente si otras personas entran en la zona de trabajo. Deje siempre que el producto se detenga por completo antes de depositarlo en el suelo.
- No se exceda. Haga descansos regulares para poder concentrarse en el trabajo y tener pleno control sobre la máquina.
- Trabaje en hileras ligeramente superpuestas. El patrón más eficaz son las líneas rectas a lo largo de uno de los lados (fig. C). De este modo, las hileras se mantendrán uniformes y se garantizará que todo el césped quede escarificado sin omitir ningún punto.
- Preste especial atención al cambiar de dirección.
- Asegúrese siempre de tener los pies firmemente apoyados sobre el suelo. Un resbalón o una caída podrían provocar lesiones graves. Si siente que pierde el equilibrio, apague inmediatamente el motor.
- No utilice la máquina cerca de precipicios, zanjas o terraplenes, ya que podría perder pie o el equilibrio.

Para arrancar/parar el accesorio escarificador

Consulte el apartado «**ARRANQUE/PARADA DEL CONJUNTO DE MOTOR**» del manual del usuario del PH1400E/PH1420E/PHX1600.

⚠ **ADVERTENCIA:** Pare la máquina en caso de que sea necesario inclinarla para transportarla, así como al atravesar superficies que no sean de hierba y al transportarla hasta y desde el lugar de uso.

⚠ **ADVERTENCIA:** No incline la menos cuando encienda el motor, excepto si es necesario inclinarla para el arranque. En ese caso, no la incline más de lo absolutamente necesario y eleve únicamente la parte que queda más alejada del usuario.

Comprobación del bloqueo de las púas

- Para evitar bloqueos, limpie la parte inferior de la máquina antes y después de cada uso para eliminar los residuos acumulados.
- Cuando se produzca un bloqueo, pare la máquina y quite la batería; a continuación, elimine cualquier acumulación de hierba y hojas sobre o alrededor delas púas y la cubierta. Limpie la máquina con un paño húmedo.

AJUSTE DE LA PROFUNDIDAD (Fig. D)

⚠ **ADVERTENCIA:** Mantenga los pies apartados de la plataforma al ajustar la profundidad.

La profundidad de escarificación puede ajustarse en 3 posiciones de profundidad:

1 y 2: posición de funcionamiento

3: posición de transporte

Ajuste la profundidad en función de las necesidades de su césped.

1. Apague la máquina y espere a que se detenga por completo.
2. Quite la batería.
3. Saque la palanca de ajuste de profundidad del enclavamiento y colóquela en la posición deseada.

D-1	Palanca de ajuste de profundidad	D-2	Posición de profundidad

MANTENIMIENTO

⚠ **ADVERTENCIA:** Antes de inspeccionar, limpiar o realizar el mantenimiento de la máquina, apague el motor, espere a que se detengan todas las partes móviles y quite la batería. El incumplimiento de estas instrucciones podría provocar lesiones personales graves o daños materiales.

⚠ **ADVERTENCIA:** Utilice siempre gafas de seguridad con pantallas de protección lateral. De lo contrario, pueden salir objetos despedidos y alcanzar los ojos, pudiendo provocar lesiones graves.

⚠ **ADVERTENCIA:** Cuando repare el aparato, utilice solo piezas idénticas a las originales. La utilización de otras piezas puede suponer un peligro o causar daños en el producto. Para garantizar la seguridad y fiabilidad del producto, todas las reparaciones que no se enumeran en estas instrucciones de mantenimiento deberá realizarlas un técnico cualificado.

⚠ **ADVERTENCIA:** Después de golpear un objeto extraño, detenga la máquina y quite la batería para asegurarse de que todas las piezas móviles se han detenido por completo. Inspeccione la máquina para ver si se han producido daños y efectúe las reparaciones oportunas antes de volver a poner en marcha y utilizar la máquina.

⚠ **ADVERTENCIA:** Si la máquina empieza a vibrar de forma anormal, deténgala y quite la batería para asegurarse de que todas las piezas móviles se han detenido por completo. A continuación, inspeccione inmediatamente la máquina para ver si se han producido daños, sustituya o repare las piezas dañadas, compruebe si hay piezas sueltas y apriételas.

⚠ **ADVERTENCIA:** Al efectuar ajustes, extreme las precauciones para evitar atraparse los dedos entre las piezas móviles y los elementos fijos del producto.

LIMPIEZA

⚠ **ADVERTENCIA:** Cuando limpie el accesorio escarificador, NO lo sumerja en agua ni en otros líquidos.

Evite utilizar disolventes para limpiar las piezas de plástico. La mayoría de los plásticos podrían dañarse si se limpian con algunos de los tipos de disolventes disponibles en el mercado. Utilice paños limpios para eliminar la suciedad y los residuos de polvo, aceite, grasa, etc.

LUBRICACIÓN

Todos los cojinetes de este producto están lubricados con una cantidad suficiente de lubricante de alto grado para toda la vida útil del aparato en condiciones normales de funcionamiento. Por tanto, no es necesario volver a lubricar los cojinetes.

SUSTITUCIÓN DEL CILINDRO

⚠ **ADVERTENCIA:** Antes de realizar cualquier operación de mantenimiento, quite siempre la batería de la máquina y espere a que el cilindro de púas se detenga por completo. Utilice guantes de protección para manipular las púas.

Para quitar el cilindro

1. Quite el acumulador del cabezal motor.
2. Coloque el accesorio boca abajo sobre una superficie plana y estable.
3. Utilice la llave hexagonal de 5 mm incluida para aflojar y retirar los dos tornillos de bloqueo del asiento del cojinete del cilindro del escarificador (fig. E1).
4. Empuje el cilindro escarificador hacia la izquierda hasta que el eje estriado del extremo derecho salga del cubo estriado de la máquina (fig. E2).
5. Saque de la máquina el cilindro del escarificador (fig. E3).

E1-1	Asiento del cojinete	E1-2	Cilindro del escarificador
E2-1	Eje del husillo	E2-2	Cubo del husillo

Para instalar el nuevo cilindro

1. Coloque el asiento del cojinete del cilindro nuevo en la base de la máquina y empuje el cilindro hacia la izquierda hasta el tope (fig. F1).
2. Alinee e inserte el eje estriado del lado derecho del cilindro en el cubo estriado de la máquina (fig. F2).
3. Alinee los dos orificios del asiento del cojinete con los orificios de la base, fije el asiento del cojinete a la base con los tornillos de bloqueo (fig. F3).

SUSTITUCIÓN DE LAS PÚAS DE RASTRILLO

En condiciones normales de uso, las púas de rastrillo pueden desgastarse o romperse con el tiempo. Cuando el ajuste de la profundidad de las púas ya no le proporcione la cantidad correcta de escarificación, o si se rompe una púa, siga los pasos que se indican a continuación para sustituir las púas.

Para quitar la púa

1. Quite el acumulador del cabezal motor.
2. Coloque el accesorio boca abajo sobre una superficie plana y estable.
3. Empuje los dos pasadores de la púa de rastrillo hacia la ranura 1 en el cilindro y extraiga la púa de rastrillo del cilindro del escarificador como se muestra en la fig. G.

G-1	Pasador	G-2	Ranura 1

Para instalar la púa de rastrillo (Fig. H)

1. Introduzca el pasador de la púa de rastrillo en la ranura 1 del cilindro (paso 1).
2. Introduzca el asiento de la púa del rastrillo en la ranura 2 del cilindro (paso 2).
3. Introduzca los dos pasadores de la púa en la ranura 1, empuje hacia delante hasta la posición en la ranura 3 y los dos pasadores rebotarán automáticamente a su sitio (pasos 3 y 4).

H-1	Pasador	H-2	Ranura 1
H-3	Ranura 2	H-4	Ranura 3

TRANSPORTE Y ALMACENAMIENTO

- Quite el acumulador del cabezal motor.
- Espere siempre que el producto se haya enfriado lo suficiente antes de guardarlo.
- Limpie bien el producto antes de guardarlo.
- Guarde el producto en un lugar seco y bien ventilado, bajo llave o en un lugar alto, fuera del alcance de los niños. No guarde el producto encima ni cerca de fertilizantes, gasolina u otros productos químicos.

PROTECCIÓN DEL MEDIO AMBIENTE

¡No elimine aparatos eléctricos, baterías usadas ni cargadores de baterías junto con los desperdicios domésticos! Lleve este producto a un punto de reciclaje autorizado y deposítelo por separado según corresponda. Las máquinas eléctricas se deben llevar a un punto de reciclaje con el fin de proteger el medio ambiente.

SOLUCIÓN DE PROBLEMAS

PROBLEMA	CAUSA	SOLUCIÓN
El motor no arranca	■ La carga de la batería está agotada. ■ El botón de desbloqueo o el gatillo interruptor no se han usado correctamente. ■ La batería no está completamente insertada en el puerto de la batería.	■ Cargue la batería. ■ Siga las instrucciones del apartado «**ARRANQUE/PARADA DEL CONJUNTO DEL MOTOR**» en el manual del conjunto de motor. ■ Compruebe si la batería está completamente insertada en el puerto de la batería.
La máquina hace ruidos anómalos.	■ Escombros u objetos extraños que obstaculizan las púas de la máquina.	■ Detenga el motor, quite la batería y retire los residuos u objetos extraños que impidan que la máquina funcione correctamente.
La máquina no funciona correctamente o los resultados no son satisfactorios.	■ La hierba es demasiado alta.	■ Corte el césped antes de escarificar.
	■ Residuos húmedos pegados a la parte inferior de la cubierta.	■ Espere a que el césped esté seco antes de escarificar.
	■ Profundidad mal ajustada.	■ Ajuste la profundidad de las púas para obtener el resultado deseado.
	■ Púas desgastadas o dañadas.	■ Sustituya las púas según sea necesario.

GARANTÍA

POLÍTICA DE GARANTÍA DE EGO

Visite la página web egopowerplus.eu para conocer los términos y condiciones completos de la política de garantía de EGO.

PT

LEIA TODAS AS INSTRUÇÕES!

LEIA O MANUAL DO UTILIZADOR

SÍMBOLOS DE SEGURANÇA

O objetivo dos símbolos de segurança é chamar a atenção para possíveis perigos. Os símbolos de segurança e as explicações apresentadas com eles requerem a sua atenção e compreensão. Os avisos de segurança, só por si não eliminam o perigo. As instruções e avisos dados não são substitutos para medidas de prevenção adequadas a acidentes.

AVISO: Certifique-se de que lê e compreende todos os avisos de segurança neste manual do utilizador, incluindo todos os símbolos de alerta de segurança, como "**PERIGO**", "**AVISO**" e "**CUIDADO**" antes de usar esta máquina. Não seguir todas as instruções apresentadas abaixo pode resultar em choque elétrico, incêndio e/ou ferimentos graves.

SIGNIFICADO DOS SÍMBOLOS

SÍMBOLO DE ALERTA DE SEGURANÇA: Indica **PERIGO**, **AVISO** ou **CUIDADO**. Pode ser usado juntamente com outros símbolos ou imagens.

AVISO: O funcionamento de qualquer máquina pode dar origem ao ressalto de quaisquer objetos estranhos que podem ser atirados para os olhos, podendo dar origem a lesões oculares sérias. Antes de começar a utilizar a máquina, utilize sempre óculos de segurança com proteções laterais e uma proteção completa para a cara, quando necessário. Recomendamos a utilização de máscaras de segurança com visão panorâmica por cima dos óculos ou óculos de segurança padrão com proteção lateral.

INSTRUÇÕES DE SEGURANÇA

Esta página retrata e descreve os símbolos de segurança que podem aparecer neste produto. Leia, compreenda e siga todas as instruções na máquina antes de tentar montar e utilizar.

	Alerta de segurança	Indica um potencial perigo de ferimentos.
	Leia e compreenda o manual de instruções.	Para reduzir o risco de ferimentos, o utilizador tem de ler e compreender o manual do utilizador antes de utilizar este produto.
	Use proteção ocular.	Use sempre óculos de segurança com proteção lateral e, se necessário, uma proteção completa do rosto, quando utilizar este produto.
	AVISO: Cuidado com os objetos ressaltados. Mantenha as outras pessoas afastadas.	Alerta o utilizador para ter cuidado com os objetos ressaltados. Mantenha as outras pessoas afastadas.
	PERIGO - Mantenha as mãos e os pés afastados.	Alerta os utilizadores para manterem as mãos e pés afastados.
	AVISO: Mantenha as mãos e os pés afastados dos dentes.	Alerta o utilizador para manter as mãos e os pés afastados dos dentes.
	CE	Este produto encontra-se em conformidade com as diretivas CE aplicáveis.
	UKCA	Este produto encontra-se em conformidade com a legislação no Reino Unido.
	REEE	Os produtos elétricos residuais não deverão ser eliminados juntamente com o lixo doméstico comum. Entregue-os num centro de reciclagem autorizado.

LWA XX dB	Ruído	Nível de potência do som garantido. Emissão de ruído para o ambiente de acordo com a diretiva da Comunidade Europeia.
V	Volts	Voltagem
⎓	Corrente direta (DC)	Tipo ou característica da corrente
mm	Milímetro	Comprimento ou tamanho
kg	Quilograma	Peso
minutos	Minutos	Hora
n_0	Velocidade Sem Carga	Velocidade rotacional sem carga
Min^{-1}	Rotações ou reciprocidade por minuto	Rotações, batidas, velocidade da superfície, órbitas, etc., por minuto
RPM	Rotações por minuto	Velocidade rotacional
°C	Graus Celsius	Temperatura

⚠ **AVISO:** Para garantir a segurança e bom funcionamento, todas as reparações deverão ser efetuadas por um técnico de reparação qualificado.

AVISOS DE SEGURANÇA GERAIS DA MÁQUINA A BATERIA

⚠ **AVISO: LEIA TODOS OS AVISOS DE SEGURANÇA, INSTRUÇÕES, ILUSTRAÇÕES E ESPECIFICAÇÕES FORNECIDAS COM ESTA MÁQUINA.** Não seguir todas as instruções apresentadas abaixo pode resultar em choque elétrico, incêndio e/ou ferimentos graves.

GUARDE TODOS OS AVISOS E INSTRUÇÕES PARA FUTURAS REFERÊNCIAS.

O termo “máquina” nos avisos diz respeito à sua máquina alimentada pela rede (com fio) ou com bateria (sem fio).

SEGURANÇA NA ÁREA DE TRABALHO

- **Mantenha a área de trabalho limpa e bem iluminada.** Áreas desarrumadas ou escuras são propícias a acidentes.
- **Não utilize máquinas em atmosferas explosivas, tal como na presença de líquidos inflamáveis, gasolina ou pó.** As máquinas produzem faíscas que podem atear o pó ou fumos.
- **Mantenha as crianças e pessoas que passem afastadas enquanto utilizar uma máquina.** As distrações podem fazer com que perca o controlo.

SEGURANÇA ELÉTRICA

- **A ficha tem de corresponder à tomada. Nunca modifique uma ficha de forma alguma. Não utilize qualquer adaptador com máquinas com ligação à terra.** Fichas não modificadas e tomadas correspondentes reduzirão o risco de choque elétrico.
- **Evite o contacto do corpo com superfícies ligadas à terra, tais como tubos, radiadores, bases e frigoríficos.** Existe um risco acrescido de choque elétrico se o seu corpo estiver ligado à terra.
- **Não utilize a máquina à chuva ou em condições húmidas.** Isto pode aumentar o risco de choque elétrico.
- **Não force o fio da alimentação. Nunca utilize o fio para transportar, puxar ou desligar a máquina. Mantenha o fio afastado do calor, óleo, arestas afiadas ou peças móveis.** Fios danificados ou presos aumentam o risco de choque elétrico.
- **Quando estiver a trabalhar com uma máquina ao ar livre, utilize uma extensão adequada para a utilização no exterior.** A utilização de um fio adequado ao exterior reduz o risco de choque elétrico.
- **Se for inevitável trabalhar com a máquina num local húmido, use um Interruptor de Circuito de Falha de Ligação à Terra (ICFLT).** A utilização de um ICFLT reduz o risco de choque elétrico.

SEGURANÇA PESSOAL

- **Mantenha-se alerta, observe o que está a fazer e use senso comum quando estiver a trabalhar com uma máquina. Não utilize a máquina enquanto estiver cansado ou sob o efeito de drogas, álcool ou medicação.** Um momento de falta de atenção enquanto utiliza a máquina pode dar origem a ferimentos sérios.
- **Use equipamento de proteção individual. Use sempre proteção ocular.** O equipamento de segurança, tal como máscara respiratória, calçado de segurança antiderrapante, capacete de segurança ou proteção auditiva, utilizado nas condições adequadas, reduzirá a hipótese de ferimentos.
- **Evite ligações sem intenção. Certifique-se de que o interruptor se encontra na posição de desligado**

antes de ligar à alimentação e/ou bateria e antes de pegar ou transportar a máquina. Transportar a máquina com o seu dedo no interruptor ou fornecer energia à máquina que tenha o interruptor na posição de ligado convida a acidentes.

- **Retire qualquer chave de ajuste ou chave de fendas antes de ligar a máquina.** Uma chave de fendas ou uma chave deixada ligada a uma peça rotativa da máquina pode dar origem a ferimentos.
- **Não se estique. Mantenha sempre a base e o equilíbrio adequados.** Isso proporciona um melhor controlo da máquina em situações inesperadas.
- **Vista-se adequadamente. Não use roupa larga nem joalharia. Mantenha o seu cabelo e roupa afastados das peças móveis.** Roupa larga, joias ou cabelo comprido podem ser apanhados pelas peças em movimento.
- **Se forem fornecidos dispositivos para a ligação de extração de pó e facilidades de recolha, certifique-se de que estes estão ligados e de que são devidamente utilizados.** A utilização de dispositivos de extração do pó pode reduzir os perigos relacionados com o pó.
- **Não permita que a familiarização ganha com a utilização de máquinas o torne mais complacente e ignore os princípios de segurança da máquina.** Uma ação descuidada pode causar graves ferimentos numa fração de segundo.

UTILIZAÇÃO E CUIDADOS COM A MÁQUINA

- **Não force a máquina. Utilize a máquina correta para a sua aplicação.** A máquina correta fará o trabalho melhor e de forma mais segura à taxa para a qual foi concebida.
- **Não utilize a máquina se o interruptor não der para ligar e desligar.** Qualquer máquina que não possa ser controlada com o interruptor é perigosa e deve ser reparada.
- **Desligue a ficha da alimentação e/ou retire a bateria da máquina, se amovível, antes de fazer quaisquer ajustes, mudar de acessórios ou armazenar a máquina.** Tais medidas preventivas de segurança reduzem o risco de ligar a máquina acidentalmente.
- **Guarde a máquina desligada fora do alcance de crianças e não permita que pessoas estranhas à máquina ou a estas instruções trabalhem com a máquina.** As máquinas são perigosas nas mãos de utilizadores sem formação.
- **Proceda à manutenção das máquinas e respetivos acessórios. Verifique se existem desalinhamentos ou colagem das peças móveis, quebra de peças e qualquer outra condição que possa afetar o funcionamento da máquina.** Se estiver danificada, leve a máquina para ser reparada antes da utilização. Muitos acidentes são causados por máquinas mantidas de forma deficiente.
- **Mantenha as máquinas de corte afiadas e limpas.** Máquinas de corte devidamente mantidas e com arestas de corte afiadas têm uma menor probabilidade de prender e são mais fáceis de controlar.
- **Use a máquina, acessórios e brocas, etc., de acordo com estas instruções, tendo em conta as condições de trabalho e o trabalho a ser efetuado.** A utilização da máquina para operações diferentes das pretendidas pode resultar numa situação perigosa.
- **Mantenha as pegas e superfícies de preensão secas, limpas e sem óleo ou gordura.** Pegas e superfícies de preensão escorregadias não permitem o manuseamento seguro nem o controlo da máquina em situações inesperadas.

UTILIZAÇÃO E CUIDADOS DA MÁQUINA A BATERIA

- **Recarregue apenas com o carregador especificado pelo fabricante.** Um carregador que seja adequado a um tipo de bateria pode criar um risco de incêndio quando usado com outra bateria.
- **Utilize máquinas apenas com as baterias especificamente designadas.** A utilização de outras baterias pode criar um risco de ferimentos e incêndio.
- **Quando não usar a bateria, mantenha-a afastada de outros objetos de metal, como clipes de papel, moedas, chaves, pregos, parafusos ou outros pequenos objetos de metal que possam fazer a ligação entre os dois terminais.** Colocar os terminais da bateria em curto-circuito pode dar origem a queimaduras ou fogo.
- **Sob condições abusivas, pode ser ejetado líquido da bateria; evite o contacto. Se ocorrer um contacto acidental, lave com água abundante.** Se o líquido entrar em contacto com os olhos, procure ajuda médica. O líquido ejetado da bateria pode provocar irritação ou queimaduras.
- **Não use a bateria nem a máquina se estiverem danificadas ou modificadas.** Baterias danificadas ou modificadas podem apresentar comportamentos imprevisíveis, dando origem a fogo, explosão ou risco de ferimentos.
- **Não exponha a bateria ou a máquina ao fogo ou temperatura excessiva.** A exposição ao fogo ou a temperaturas acima dos 130 ºC pode causar uma explosão.

- **Siga todas as instruções de carregamento e não carregue a bateria nem a máquina a uma temperatura fora dos parâmetros especificados nas instruções.** Carregar incorretamente ou a temperaturas fora dos parâmetros especificados pode danificar a bateria e aumentar o risco de fogo.

REPARAÇÃO

- **A reparação da sua máquina deverá ser sempre efetuada por pessoas qualificadas, utilizando apenas peças sobresselentes idênticas.** Tal irá assegurar que a segurança da máquina é mantida.
- **Nunca tente reparar uma bateria danificada.** A reparação das baterias só deverá ser efetuada pelo fabricante ou por um reparador autorizado.

AVISOS DE SEGURANÇA DO AREJADOR

- **Não use a máquina com más condições atmosféricas, especialmente quando existir o risco de trovoada.** Isto diminui o risco de ser atingido por um relâmpago.
- **Inspecione cuidadosamente a área onde a máquina vai ser usada.** Durante o funcionamento, a máquina pode dar origem a ferimentos em animais.
- **Inspecione cuidadosamente a área onde vai utilizar a máquina e retire quaisquer pedras, paus, ossos e outros objetos estranhos.** Os objetos atirados podem causar ferimentos.
- **Antes da utilização, inspecione sempre visualmente se os dentes e o conjunto dos dentes não estão gastos ou danificados.** Peças gastas ou danificadas aumentam o risco de ferimentos.
- **Mantenha as proteções no devido lugar. As proteções têm de estar em bom estado de funcionamento e devidamente montadas.** Uma proteção solta, danificada ou que não funcione corretamente pode dar origem a ferimentos.
- **Mantenha todas as entradas de ar refrigerador limpas.** Entradas de ar bloqueadas podem dar origem a um sobreaquecimento ou risco de fogo.
- **Enquanto usa a máquina, utilize sempre calçado de proteção antiderrapante. Não utilize a máquina descalço ou de sandálias.** Isto reduz a possibilidade de ferimentos nos pés devido ao contacto com os dentes em movimento.
- **Enquanto utiliza a máquina, use sempre calças compridas.** A pele exposta aumenta a probabilidade de ferimentos devido a objetos atirados.
- **Não utilize a máquina em relva molhada. Caminhe, nunca corra.** Isto reduz o risco de escorregar e cair, o que poderia dar origem a ferimentos.
- **Não utilize a máquina em encostas excessivamente inclinadas.** Isto reduz o risco de perda de controlo, escorregar e cair, o que poderia dar origem a ferimentos.
- **Quando trabalhar em encostas, certifique-se de que está sempre estável, trabalhe sempre perpendicularmente em encostas, nunca para cima ou para baixo, e tenha muito cuidado quando mudar de direção.** Isto reduz o risco de perda de controlo, escorregar e cair, o que poderia dar origem a ferimentos.
- **Tenha muito cuidado quando virar ou puxar a máquina na sua direção. Tenha cuidado com o que se encontra em seu redor.** Isto reduz o risco de tropeçar durante o funcionamento.
- **Segure a máquina apenas através das superfícies de preensão isoladas, pois os dentes podem entrar em contacto com fios escondidos.** O contacto dos dentes com um cabo “vivo” fará com que as peças de metal expostas da máquina deem um choque ao operador.
- **Não toque nos dentes nem noutras peças móveis perigosas enquanto elas estiverem em movimento.** Isto reduz o risco de ferimentos devido às peças móveis.
- **Quando libertar materiais obstruídos ou limpar a máquina, certifique-se de que todos os interruptores da alimentação estão desligados e que a bateria é desligada.** O funcionamento inesperado da máquina pode dar origem a ferimentos sérios.

AVISOS ADICIONAIS

- Use apenas com a cabeça motora EGO PH1400E/PH1420E/PHX1600.
  NOTA: Consulte o manual do utilizador da sua cabeça motora EGO PH1400E/PH1420E/PHX1600 para regras de segurança mais detalhadas e instruções de funcionamento.

GUARDE ESTAS INSTRUÇÕES

CARACTERÍSTICAS TÉCNICAS

Largura máxima de funcionamento	355 mm
Velocidade sem carga (com a PH1420E)	Baixo: 2600 RPM
	Elevado: 3000 RPM
Ajuste de profundidade	3 posições

Profundidade para arejar		0 / 10 mm / 20 mm
Temperatura de funcionamento recomendada		0 °C - 40 °C
Temperatura de armazenamento recomendada		-20 °C - 70 °C
Nível de potência do som medido L_{WA}		88 dB(A) K=2 dB(A) (PH1400E)
		88,49 dB(A) K=0,81 dB(A) (PH1420E)
		90 dB(A) K=0,9 dB(A) (PHX1600)
Nível da pressão do som no ouvido do operador L_{PA}		82 dB(A) K=3 dB(A) (PH1400E)
		79,8 dB(A) K=3 dB(A) (PH1420E)
		82 dB(A) K=3 dB(A) (PHX1600)
Nível de potência acústica garantido L_{WA} (medido de acordo com 2000/14/CE)		92 dB(A)
Avaliação da vibração a_h	Pega auxiliar dianteira	2,35 m/s² K=1,5 m/s² (PH1400E)
		2,36 m/s² K=1,5 m/s² (PH1420E)
		2,63 m/s² K=1,5 m/s² (PHX1600)
	Rear handle	2,66 m/s² K=1,5 m/s² (PH1400E)
		2,24 m/s² K=1,5 m/s² (PH1420E)
		1,74 m/s² K=1,5 m/s² (PHX1600)
Peso (com cilindro arejador)		7,4 kg

- As definições apresentadas anteriormente são testadas e medidas equipadas com a cabeça motora PH1400E/PH1420E/PHX1600.
- O valor total declarado da vibração foi medido de acordo com um método de teste padrão e pode ser usado para comparar duas ferramentas.
- O valor total declarado da vibração também pode ser usado numa avaliação preliminar da exposição.

⚠ **AVISO:** A emissão de vibrações durante a utilização da máquina pode diferir do valor declarado em que a máquina é usada. De modo a proteger o utilizador, este deverá usar luvas e proteção auditiva nas condições atuais de utilização.

⚠ **AVISO:** O operador tem de identificar medidas de segurança para proteger o operador, que se baseiam numa estimativa de exposição nas condições reais de utilização (tendo em conta todos os componentes do ciclo de funcionamento como as alturas em que a máquina se encontra desligada ou inativa, para além do tempo de ativação).

DESCRIÇÃO

CONHEÇA O SEU ACESSÓRIO DE AREJADOR (Imagem A)

1. Tampão da extremidade (2)
2. Eixo de fixação
3. Cobertura inferior
4. Roda
5. Conjunto da cobertura superior
6. Alavanca de ajuste de profundidade
7. Proteção defletora
8. Barra raspadora
9. Chave sextavada de 4 mm
10. Chave sextavada de 5 mm
11. Dente da grelha
12. Cilindro arejador

MONTAGEM

⚠ **AVISO:** Se houver peças danificadas ou em falta, não utilize o produto até ter substituído essas peças. Utilizar este produto com peças danificadas ou em falta pode dar origem a ferimentos sérios.

⚠ **AVISO:** Não tente modificar este produto nem criar acessórios que não sejam recomendados para utilizar com o produto. Qualquer alteração ou modificação é

considerada uma má utilização e pode dar origem a perigos, que podem levar a ferimentos sérios.

LIGAR O EIXO DE FIXAÇÃO AO CONJUNTO DO AREJADOR (Imagem B)

B-1	Parafuso M5	B-4	Orifício
B-2	Parafuso	B-5	Buraco do Parafuso
B-3	Eixo de fixação	B-6	Cobertura inferior

1. Deite o conjunto do arejador virado para baixo numa superfície plana e estável.
2. Retire o tampão da extremidade da extremidade dianteira do eixo de fixação.
3. Com o orifício no eixo de fixação virado para cima, insira o eixo de fixação na cobertura inferior do acessório até ao máximo. Alinhe o orifício do parafuso na cobertura inferior com o orifício no eixo de fixação.
4. Com a chave sextavada de 4 mm fornecida, fixe a cobertura inferior ao eixo de fixação com o parafuso M5.
5. Com a chave sextavada, aperte bem os dois parafusos pré-instalados na cobertura inferior.

⚠ **AVISO:** Certifique-se de que os três parafusos ficam completamente apertados antes de utilizar o equipamento. Verifique-o periodicamente quanto ao aperto durante a utilização, para evitar ferimentos sérios.

LIGAR O ACESSÓRIO DO AREJADOR À CABEÇA MOTORA

Este acessório do arejador foi criado para ser usado com a cabeça motora EGO PH1400E/PH1420E/PHX1600.

Consulte a secção "**INSTALAR UM ACESSÓRIO NA CABEÇA MOTORA**" no manual de utilização da cabeça motora PH1400E/PH1420E/PHX1600.

FUNCIONAMENTO

⚠ **AVISO:** Não permita que a familiarização com este produto o torne descuidado. Lembre-se de que uma fração de segundo de desatenção é o suficiente para sofrer um ferimento sério.

⚠ **AVISO:** Use sempre proteção ocular. Se não o fizer, pode apanhar com objetos nos olhos, dando origem a possíveis ferimentos graves.

⚠ **AVISO:** Para evitar ferimentos sérios, retire a bateria do produto antes da reparação, limpeza, mudança de acessórios ou remoção de material do produto.

⚠ **AVISO:** Não utilize quaisquer acessórios para além dos recomendados pelo fabricante deste produto. A utilização de acessórios que não sejam recomendados pode dar origem a ferimentos sérios.

APLICAÇÕES

Retire cortes antigos e secos, musgo, erva ou restos de raízes dos relvados.

PT

LIGAR/DESLIGAR O AREJADOR

Antes de usar o arejador

⚠ **AVISO:** Para evitar ferimentos sérios, utilize sempre óculos de segurança quando utilizar este produto. Use uma máscara para o rosto ou máscara do pó em locais poeirentos. Use roupa e calçado adequados durante o funcionamento, para reduzir o risco de ferimentos que possam ser causados por detritos ressaltados.

- Inspecione bem o produto quanto a danos antes da utilização. Não utilize o produto se este estiver danificado ou apresentar desgaste.
- Certifique-se de que o relvado está livre de pedras, paus, fios ou outros objetos que possam danificar o produto.
- Corte o relvado antes de trabalhar e fertilize-o depois.

Dicas de funcionamento

De modo a que um relvado saudável se possa desenvolver na primavera, é necessário uma maior quantidade de ar penetrar na área em redor das raízes da relva. Recomendamos que efetue o arejamento do relvado, pelo menos, duas vezes por ano, durante a primavera ou outono, dependendo do estado do seu relvado.

- Para sua segurança, não tente cortar a relva em encostas superiores a 15 graus. Corte perpendicularmente em encostas, nunca para cima e para baixo. Tenha muito cuidado quando mudar de direção em encostas.
- Não trabalhe com este produto num relvado molhado, pois a relva molhada tende a colar-se na plataforma e nos dentes, e também pode fazer com que escorregue e caia.
- Segure o produto com ambas as mãos. Mantenha as pegas secas para garantir um suporte seguro.
- Empurre lentamente o produto para a frente. Mova o produto a uma velocidade adequada. Não o mova demasiado depressa, para evitar que os dentes fiquem presos e causem a sobrecarga do motor.
- Desligue imediatamente o produto se outras pessoas entrarem na área de trabalho. Aguarde sempre que

o produto fique totalmente imobilizado antes de o colocar no chão.

- Não trabalhe excessivamente. Faça intervalos regulares para se certificar de que se consegue concentrar no trabalho e ter controlo total sobre a máquina.
- Trabalhe em linhas ligeiramente sobrepostas. O padrão mais eficaz são linhas retas ao longo de um dos lados (Imagem C). Isto mantém as linhas uniformes e assegura que o relvado é arejado sem falhar qualquer parte.
- Preste especial atenção quando mudar de direção.
- Certifique-se sempre do local onde coloca os pés. Escorregar e cair pode causar ferimentos sérios. Se sentir que vai perder o equilíbrio, desligue imediatamente o motor.
- Não trabalhe perto de fossos, valas ou aterros. Pode perder o apoio para os pés ou o equilíbrio.

Ligar/desligar o acessório de arejador

Consulte a secção "**LIGAR/DESLIGAR A CABEÇA MOTORA**" no manual de utilização da cabeça motora PH1400E/PH1420E/PHX1600.

⚠ **AVISO:** Desligue a máquina caso necessite de a inclinar para a transportar quando atravessar superfícies que não sejam relvadas e quando transportar a máquina de/para a área em que vai ser usada.

⚠ **AVISO:** Não incline a máquina quando ligar o motor, exceto se a máquina tiver de ser inclinada para ser ligada. Neste caso, só deve ser inclinada o estritamente necessário e levantar apenas a parte que está afastada do operador.

Verificar se existem bloqueios dos dentes

- Para evitar bloqueios, limpe a parte inferior da máquina antes e após cada utilização, para eliminar quaisquer detritos acumulados.
- Quando acontecer um bloqueio, pare a máquina e retire a bateria. Depois, retire qualquer acumulação de relva e folhas nos dentes e plataforma. Limpe a máquina com um pano ligeiramente embebido em água.

AJUSTAR A PROFUNDIDADE (Imagem D)

⚠ **AVISO:** Mantenha os pés afastados da plataforma quando ajustar a profundidade.

A profundidade de arejamento pode ser definida para 3 posições:

1 e 2: Posição de funcionamento

3: Posição de transporte

Ajuste a profundidade de acordo com as necessidades do seu relvado.

1. Desligue a máquina e espere que pare por completo.
2. Retire a bateria.
3. Puxe a alavanca de ajuste da profundidade para fora da retenção, e coloque na posição desejada.

D-1	Alavanca de ajuste de profundidade	D-2	Posição de profundidade

MANUTENÇÃO

⚠ **AVISO:** Antes de inspecionar, limpar ou reparar a máquina, pare o motor, espere que todas as peças móveis parem por completo e retire a bateria. O não seguimento destas instruções pode dar origem a ferimentos sérios ou danos patrimoniais.

⚠ **AVISO:** Use sempre proteções oculares com escudos laterais. Se não o fizer, pode apanhar com objetos nos olhos dando origem a possíveis ferimentos sérios.

⚠ **AVISO:** Quando fizer reparações, utilize apenas peças sobresselentes idênticas. A utilização de outras peças pode dar origem a perigos ou danos no produto. Para assegurar a segurança, todas as reparações para além dos itens listados nestas instruções de manutenção deverão ser efetuadas por um técnico de reparação qualificado.

⚠ **AVISO:** Após bater num objeto estranho, pare a máquina e retire a bateria para se certificar de que todas as peças móveis pararam por completo. Depois, inspecione a máquina quanto a danos e faça as reparações necessárias antes de reiniciar e utilizar a máquina.

⚠ **AVISO:** Se a máquina começar a vibrar anormalmente, pare-a e retire a bateria para se certificar de que todas as peças móveis pararam por completo. Depois, inspecione imediatamente quanto a danos, substitua ou repare quaisquer peças danificadas e verifique e aperte quaisquer peças soltas.

⚠ **AVISO:** Tenha cuidado durante o ajuste do produto, para evitar ficar com os dedos presos entre as peças móveis e as peças fixas do produto.

LIMPEZA

⚠ **AVISO:** Quando limpar o acessório de arejador, NÃO mergulhe em água nem noutros líquidos.

Evite utilizar solventes quando limpar peças de plástico. Grande parte dos plásticos é suscetível a danos devido a vários tipos de solventes comerciais. Use panos limpos para retirar a sujidade, pó, óleo, gordura, etc.

LUBRIFICAÇÃO

Todos os rolamentos deste produto estão lubrificados com uma quantidade suficiente de lubrificante para o tempo de vida da unidade sob condições normais de funcionamento. Assim, não é necessário lubrificá-la.

SUBSTITUIR O CILINDRO

⚠ **AVISO:** Antes de efetuar qualquer manutenção, retire sempre a bateria da máquina e espere que o cilindro de dentes pare por completo. Use luvas de proteção quando manusear os dentes.

Retirar o cilindro

1. Retire a bateria da cabeça motora.
2. Vire o acessório para baixo numa superfície plana e estável.
3. Use a chave sextavada de 5 mm fornecida para desapertar e retirar os dois parafusos de fixação no assento do rolamento do cilindro arejador (Imagem E1).
4. Pressione o cilindro arejador para a esquerda até que o eixo da chaveta na extremidade direita seja puxado para fora do cubo da chaveta da máquina (Imagem E2).
5. Retire o cilindro arejador da máquina. (Imagem E3).

E1-1	Assento do rolamento	E1-2	Cilindro arejador
E2-1	Eixo	E2-2	Cubo do eixo

Instalar o novo cilindro

1. Coloque o assento do rolamento do novo cilindro na base da máquina e pressione ao máximo o cilindro para a esquerda (Imagem F1).
2. Alinhe e insira o eixo da chaveta no lado direito do cilindro no cubo da chaveta da máquina (Imagem F2).
3. Alinhe os dois orifícios no assento do rolamento com os orifícios na base, fixe o assento do rolamento na base com os parafusos de fixação (Imagem F3).

SUBSTITUIR OS DENTES DA GRELHA

Com uma utilização normal, os dentes da grelha podem ficar gastos ou partir com o passar do tempo. Quando o ajustar da profundidade do dente já não lhe fornece a quantidade correta de arejamento ou se um dente se partir, siga os passos apresentados abaixo para substituir os dentes.

Retirar o dente

1. Retire a bateria da cabeça motora.
2. Vire o acessório para baixo numa superfície plana e estável.
3. Pressione as duas cavilhas do dente da grelha para a ranhura 1 no cilindro e puxe o dente da grelha para fora do cilindro arejador, conforme apresentado na Imagem G.

G-1	Cavilha	G-2	Ranhura 1

Instalar o dente da grelha (Imagem H)

1. Insira a cavilha do dente da grelha na ranhura 1 no cilindro (passo 1).
2. Insira o assento do dente da grelha na ranhura 2 no cilindro (passo 2).
3. Oriente as duas cavilhas do dente para a ranhura 1, pressione para a frente para a posição na ranhura 3 e as duas cavilhas ressaltam automaticamente para o respetivo lugar (passo 3 e 4).

H-1	Cavilha	H-2	Ranhura 1
H-3	Ranhura 2	H-4	Ranhura 3

TRANSPORTE E ARMAZENAMENTO

- Retire a bateria da cabeça motora.
- Deixe o produto arrefecer sempre antes de o guardar.
- Limpe bem o produto antes de o guardar.
- Guarde o produto num local seco, bem ventilado, trancado ou elevado, fora do alcance das crianças. Não guarde o produto em cima ou perto de fertilizantes, gasolina ou outros químicos.

PROTEJA O AMBIENTE

Não elimine equipamento elétrico, bateria gasta nem carregador juntamente com o lixo doméstico comum! Leve este produto a um centro de reciclagem autorizado para que possa haver uma separação das peças. As máquinas elétricas têm de ser devolvidas em instalações de reciclagem ambientalmente compatíveis.

RESOLUÇÃO DE PROBLEMAS

PROBLEMA	CAUSA	SOLUÇÃO
O motor não funciona.	■ A bateria está gasta. ■ O botão de desbloqueio ou interruptor do gatilho não foi usado adequadamente. ■ A bateria não foi inserida por completo na porta da bateria.	■ Carregue a bateria. ■ Siga a secção "**LIGAR/DESLIGAR A CABEÇA MOTORA**" no manual da cabeça motora. ■ Verifique se a bateria está completamente inserida na porta da bateria.
A máquina faz ruídos anormais.	■ Detritos ou objetos estranhos estão a obstruir os dentes da máquina.	■ Pare o motor, retire a bateria e elimine os detritos ou objetos estranhos que impedem o funcionamento correto da máquina.
A máquina não funciona corretamente ou os resultados não são satisfatórios.	■ A relva está muito alta.	■ Corte a relva antes de a arejar.
	■ Existem detritos húmidos colados na parte inferior da plataforma.	■ Espere que a relva seque antes de a arejar.
	■ A profundidade foi definida de forma errada.	■ Ajuste a profundidade dos dentes para obter os resultados desejados.
	■ Os dentes estão gastos ou danificados.	■ Substitua os dentes conforme necessário.

GARANTIA

POLÍTICA DE GARANTIA EGO

Visite o website egopowerplus.eu para os termos e condições completos da política de garantia da EGO.

LEGGERE TUTTE LE ISTRUZIONI!

LEGGERE IL MANUALE DI ISTRUZIONI.

SIMBOLI DI SICUREZZA

Lo scopo dei simboli di sicurezza è attirare l'attenzione dell'operatore su possibili pericoli. I simboli di sicurezza e le relative spiegazioni richiedono la massima attenzione e comprensione da parte dell'operatore. Le avvertenze espresse dai simboli, da sole, non eliminano tutti i rischi. Le istruzioni e le avvertenze non sostituiscono le adeguate misure di prevenzione contro gli incidenti.

AVVERTENZA! Accertarsi di aver letto e compreso tutte le istruzioni di sicurezza in questo manuale, inclusi tutti i simboli di avvertenza come "**PERICOLO**", "**AVVERTENZA**" e "**ATTENZIONE**", prima di usare l'apparecchio. Il mancato rispetto delle istruzioni elencate di seguito comporta il rischio di scossa elettrica, incendio e/o lesioni gravi.

SIGNIFICATO DEI SIMBOLI

SIMBOLO DI AVVERTENZA: indica **PERICOLO**, **AVVERTENZA** o **ATTENZIONE**. Può essere usato in combinazione con altri simboli.

AVVERTENZA! L'uso di apparecchi elettrici può causare il lancio di oggetti estranei verso l'operatore, con il rischio di gravi lesioni oculari. Prima di usare l'apparecchio, indossare occhiali protettivi o occhiali di sicurezza con protezioni laterali e, se necessario, una maschera facciale. Si raccomanda di indossare una maschera di sicurezza con ampio campo visivo sopra gli occhiali da vista o occhiali di sicurezza standard con protezioni laterali.

AVVERTENZE DI SICUREZZA

Questa pagina illustra e descrive i simboli di sicurezza che possono essere presenti sul prodotto. Leggere, comprendere e rispettare tutte le istruzioni riportate sul prodotto prima di tentare di assemblarlo e utilizzarlo.

	Avvertenza di sicurezza	Indica un potenziale rischio di infortunio.
	Leggere e comprendere il manuale di istruzioni	Per ridurre il rischio di infortuni, l'operatore deve leggere e comprendere tutte le istruzioni prima di usare questo prodotto.
	Indossare protezioni per gli occhi.	Durante l'uso del prodotto, indossare sempre occhiali protettivi o occhiali di sicurezza con protezioni laterali e una maschera facciale.
	AVVERTENZA! Fare attenzione agli oggetti lanciati dall'apparecchio. Tenere a distanza le altre persone.	Fare attenzione agli oggetti lanciati dall'apparecchio. Tenere a distanza le altre persone.
	PERICOLO! Tenere a distanza mani e piedi.	Tenere a distanza mani e piedi.
	AVVERTENZA! Tenere mani e piedi a distanza dai rebbi.	Tenere mani e piedi lontani dai rebbi.
CE	CE	Questo prodotto è conforme alle direttive europee applicabili.
UK CA	UKCA	Questo prodotto è conforme alle direttive britanniche applicabili.
	RAEE	Gli apparecchi elettrici non devono essere smaltiti insieme ai rifiuti domestici. Portarli presso un centro di riciclaggio autorizzato.
XX dB	Rumorosità	Livello di potenza sonora garantito Emissione acustica ambientale ai sensi della direttiva dell'Unione europea

IT

V	Volt	Tensione
⎓	Corrente continua (CC)	Tipo o caratteristica della corrente
mm	Millimetro	Lunghezza o dimensioni
kg	Chilogrammo	Peso
min	Minuti	Tempo
n_0	Velocità a vuoto	Velocità di rotazione, a vuoto
min^{-1}	Giri o rotazioni al minuto	Giri, colpi, velocità lineare e orbitale, ecc. al minuto
RPM	Giri al minuto	Velocità di rotazione
°C	Gradi Celsius	Temperatura

⚠ **AVVERTENZA!** Per garantire sicurezza e affidabilità, tutte le operazioni di riparazione e sostituzione devono essere effettuate da un tecnico qualificato.

AVVERTENZE DI SICUREZZA COMUNI A TUTTI GLI APPARECCHI ALIMENTATI A BATTERIA

⚠ **AVVERTENZA! CONSULTARE TUTTE LE AVVERTENZE DI SICUREZZA, LE ISTRUZIONI, LE ILLUSTRAZIONI E LE SPECIFICHE FORNITE INSIEME A QUESTO APPARECCHIO.** Il mancato rispetto delle istruzioni sotto riportate comporta il rischio di scossa elettrica, incendio e/o gravi infortuni.

CONSERVARE TUTTE LE AVVERTENZE E LE ISTRUZIONI PER FUTURO RIFERIMENTO.

Il termine "apparecchio" utilizzato nelle avvertenze indica un apparecchio alimentato tramite presa di corrente (con cavo) o batteria (senza cavo).

SICUREZZA DELL'AREA DI LAVORO

- **Mantenere l'area di lavoro pulita e ben illuminata.** Il disordine e la scarsa illuminazione favoriscono gli incidenti.
- **Non usare gli apparecchi elettrici in atmosfere esplosive, ad esempio in presenza di liquidi infiammabili, benzina o polveri.** Gli apparecchi elettrici creano scintille che possono incendiare polveri o fumi.
- **Durante l'uso di un apparecchio elettrico, tenere a distanza i bambini e le persone presenti.** Le distrazioni possono causare la perdita di controllo.

SICUREZZA ELETTRICA

- **Le spine degli apparecchi elettrici devono essere adatte al tipo di presa. Non modificare la spina in alcun modo. Non usare adattatori con gli apparecchi elettrici dotati di messa a terra (collegati a massa).** L'uso di spine originali corrispondenti al tipo di presa riduce il rischio di scossa elettrica.
- **Evitare il contatto del corpo con superfici collegate a terra come tubi, radiatori, fornelli elettrici e frigoriferi.** Il rischio di scossa elettrica aumenta se il proprio corpo è collegato a terra.
- **Non esporre l'apparecchio a pioggia o umidità.** Ciò può aumentare il rischio di scossa elettrica.
- **Non utilizzare il cavo in modo improprio. Non utilizzare il cavo per trasportare, spostare o scollegare l'apparecchio elettrico. Tenere il cavo al riparo da calore, olio, bordi taglienti o parti in movimento.** La presenza di cavi danneggiati o aggrovigliati aumenta il rischio di scossa elettrica.
- **Durante l'uso di un apparecchio elettrico all'aperto, utilizzare una prolunga idonea per ambienti esterni.** L'uso di un cavo idoneo riduce il rischio di scossa elettrica.
- **Se è necessario lavorare in un luogo umido, utilizzare un circuito elettrico dotato di interruttore differenziale (RCD).** L'uso di un interruttore differenziale (RCD) riduce il rischio di scossa elettrica.

SICUREZZA PERSONALE

- **Durante l'uso di un apparecchio elettrico, prestare sempre la massima attenzione e utilizzare il buon senso. Non usare gli apparecchi elettrici se si è stanchi o sotto l'effetto di droghe, alcol o farmaci.** Anche un solo momento di disattenzione durante l'uso di un apparecchio elettrico comporta il rischio di lesioni gravi.
- **Indossare dispositivi di protezione individuale. Indossare protezioni per gli occhi.** I dispositivi di protezione individuale come maschere antipolvere, calzature antiscivolo, caschi e cuffie per le orecchie, se utilizzati quando le circostanze lo richiedono, riducono il rischio di infortuni.
- **Prevenire l'avvio accidentale. Assicurarsi che l'interruttore sia in posizione di spegnimento prima di sollevare, trasportare o collegare l'apparecchio elettrico alla presa di corrente e/o alla batteria.** Per ridurre il rischio di incidenti, non trasportare

l'apparecchio tenendo le dita sull'interruttore e non collegarlo alla presa di corrente se l'interruttore è in posizione di accensione.

- **Rimuovere eventuali chiavi di regolazione o serraggio prima di avviare l'apparecchio elettrico.** Una chiave rimasta inserita in un elemento mobile dell'apparecchio elettrico comporta il rischio di infortuni.
- **Non allungarsi eccessivamente. Mantenere sempre un buon equilibrio evitando posizioni instabili.** Ciò assicura un miglior controllo dell'apparecchio elettrico in situazioni impreviste.
- **Vestirsi in modo adeguato. Non indossare indumenti ampi o gioielli. Tenere capelli e indumenti lontani dalle parti in movimento.** Indumenti ampi, gioielli o capelli lunghi possono rimanere impigliati nelle parti in movimento.
- **Se sono disponibili dei dispositivi per l'estrazione e la raccolta della polvere, assicurarsi che siano collegati e utilizzati correttamente.** L'uso di tali dispositivi può ridurre i rischi derivanti dalla polvere.
- **Non lasciare che la familiarità con gli apparecchi elettrici (derivata da un uso frequente) abbassi il livello di attenzione.** Anche una minima distrazione può causare gravi infortuni.

USO E MANUTENZIONE DEGLI APPARECCHI ELETTRICI

- **Non forzare l'apparecchio elettrico. Usare l'apparecchio elettrico più adatto al lavoro da svolgere.** Gli apparecchi elettrici sono più sicuri ed efficaci se utilizzati alla velocità per la quale sono stati progettati.
- **Non usare l'apparecchio elettrico se l'interruttore non funziona correttamente.** Un apparecchio elettrico che non può essere controllato dall'interruttore è pericoloso e deve essere riparato.
- **Rimuovere il gruppo batteria, se removibile, e/o scollegare l'apparecchio dalla fonte di alimentazione prima di regolarlo, riporlo o sostituire gli accessori.** Tali misure preventive riducono il rischio di avvio accidentale degli apparecchi elettrici.
- **Riporre gli apparecchi elettrici fuori dalla portata dei bambini e non permetterne l'uso a persone che non hanno familiarità con l'apparecchio o le istruzioni per l'uso.** Gli apparecchi elettrici sono pericolosi se utilizzati da persone non competenti.
- **Sottoporre gli apparecchi elettrici e gli accessori a una regolare manutenzione. Verificare che le parti mobili non siano disallineate o inceppate e che non siano presenti danni o altre condizioni che potrebbero pregiudicare il corretto funzionamento dell'apparecchio elettrico.** Se l'apparecchio elettrico è danneggiato, farlo riparare prima di usarlo nuovamente. Molti incidenti sono provocati da apparecchi elettrici in cattive condizioni.
- **Mantenere gli accessori di taglio puliti e affilati.** Un'adeguata manutenzione e affilatura degli accessori di taglio riduce il rischio di inceppamento e facilita il controllo dell'apparecchio elettrico.
- **Usare l'apparecchio elettrico, gli accessori, le punte ecc. conformemente a queste istruzioni, tenendo conto delle condizioni dell'area di lavoro e del tipo di lavoro da svolgere.** L'uso dell'apparecchio elettrico per operazioni diverse da quelle per cui è progettato può comportare situazioni di pericolo.
- **Mantenere le impugnature e le superfici di presa asciutte, pulite e prive di olio o grasso.** Impugnature e superfici di presa scivolose non garantiscono l'uso sicuro e il controllo dell'apparecchio elettrico in situazioni impreviste.

USO E MANUTENZIONE DELLA BATTERIA

- **Ricaricare la batteria esclusivamente con il caricabatteria specificato dal costruttore.** Un caricabatteria adatto a un certo tipo di gruppo batteria comporta il rischio di incendio se utilizzato con gruppi batteria di tipo diverso.
- **Usare esclusivamente gruppi batteria progettati specificamente per questo apparecchio elettrico.** L'uso di altri gruppi batteria comporta il rischio di incendio e lesioni.
- **Quando il gruppo batteria non è in uso, tenerlo lontano da piccoli oggetti metallici come graffette, monete, chiavi, chiodi, viti ecc. perché possono creare un collegamento tra i due terminali.** Il cortocircuito dei terminali della batteria comporta il rischio di incendio o ustioni.
- **L'uso improprio può causare fuoriuscite di liquido dalla batteria: evitare il contatto con tale liquido. In caso di contatto accidentale, lavare l'area interessata con acqua.** Se il liquido entra a contatto con gli occhi, consultare un medico. Il liquido fuoriuscito dalla batteria può causare irritazioni o ustioni.
- **Non usare gruppi batteria o apparecchi elettrici danneggiati o modificati.** Le batterie danneggiate o modificate possono manifestare comportamenti imprevisti, con il rischio di incendio, esplosione o infortunio.

- **Non esporre il gruppo batteria o l'apparecchio elettrico a fiamme o temperature eccessive.** L'esposizione a fiamme o temperature superiori a 130°C comporta il rischio di esplosione.
- **Rispettare tutte le istruzioni relative alla ricarica e non ricaricare il gruppo batteria o l'apparecchio elettrico a temperature diverse da quelle specificate nelle istruzioni.** Una ricarica eseguita in modo improprio o a temperature diverse da quelle specificate può danneggiare la batteria e aumentare il rischio di incendio.

RIPARAZIONI

- **Affidare la riparazione dell'apparecchio elettrico a personale qualificato e usare esclusivamente parti di ricambio identiche.** Ciò garantisce la sicurezza dell'apparecchio elettrico.
- **Non riparare gruppi batteria danneggiati.** La riparazione dei gruppi batteria deve essere effettuata esclusivamente dal costruttore o da un centro di assistenza autorizzato.

AVVERTENZE DI SICUREZZA SPECIFICHE PER ARIEGGIATORI

- **Non usare l'apparecchio in condizioni climatiche avverse, in particolare se sussiste il rischio di fulmini.** Ciò riduce il rischio di essere colpiti da un fulmine.
- **Assicurarsi che non siano presenti animali selvatici nell'area di lavoro.** L'apparecchio potrebbe ferirli.
- **Ispezionare accuratamente l'area di lavoro e rimuovere pietre, rami, cavi, ossi e altri oggetti analoghi.** Se lanciati, tali materiali possono causare lesioni gravi.
- **Prima dell'uso, ispezionare visivamente l'apparecchio per verificare che i rebbi e il gruppo rebbi non siano usurati o danneggiati.** Componenti usurati o danneggiati aumentano il rischio di scossa elettrica.
- **Mantenere i dispositivi di protezione installati. I dispositivi di protezione devono essere funzionanti e installati correttamente.** Dispositivi di protezione allentati, danneggiati o non funzionanti comportano il rischio di lesioni.
- **Tenere sempre pulite le aperture di ingresso dell'aria eliminando eventuali ostruzioni.** Aperture di ingresso dell'aria ostruite e detriti comportano il rischio di surriscaldamento o incendio.
- **Durante l'uso dell'apparecchio, indossare sempre calzature di protezione antiscivolo. Non usare l'apparecchio a piedi nudi o indossando sandali.** Ciò riduce il rischio di lesioni ai piedi causate dal contatto con i rebbi in movimento.
- **Durante l'uso dell'apparecchio, indossare pantaloni lunghi.** La pelle esposta aumenta il rischio di lesioni causate dai detriti proiettati dal tagliaerba.
- **Non usare l'apparecchio sull'erba bagnata. Camminare e non correre.** Ciò riduce il rischio di scivolamenti, cadute e lesioni personali.
- **Non usare l'apparecchio su terreni eccessivamente in pendenza.** Ciò riduce il rischio di perdita di controllo, scivolamenti, cadute e lesioni personali.
- **Durante l'uso su terreni in pendenza, mantenere sempre il contatto dei piedi con il terreno, lavorare sempre perpendicolarmente alla discesa, mai verso l'alto o verso il basso, e prestare particolare attenzione quando si cambia direzione.** Ciò riduce il rischio di perdita di controllo, scivolamenti, cadute e lesioni personali.
- **Prestare particolare attenzione quando si inverte la direzione dell'apparecchio o lo si tira verso di sé. Prestare sempre attenzione all'ambiente circostante.** Ciò riduce il rischio di inciampamento durante l'uso.
- **Tenere l'apparecchio esclusivamente tramite le superfici di presa isolate, perché i rebbi potrebbero entrare a contatto con cavi elettrici nascosti.** Se i rebbi toccano un cavo elettrificato possono trasmettere la corrente alle parti metalliche dell'apparecchio, esponendo l'operatore al rischio di scossa elettrica.
- **Non toccare i rebbi o altre parti mobili pericolose quando sono in movimento.** Ciò riduce il rischio di lesioni causate dal contatto con le parti in movimento.
- **Prima di rimuovere il materiale incastrato o pulire l'apparecchio, assicurarsi che tutti gli interruttori siano in posizione di spegnimento e che il gruppo batteria sia stato scollegato.** L'avvio imprevisto dell'apparecchio comporta il rischio di lesioni gravi.

AVVERTENZE AGGIUNTIVE

- Usare l'apparecchio esclusivamente con l'unità motore EGO PH1400E/PH1420E/PHX1600.
  NOTA: consultare il manuale di istruzioni dell'unità motore EGO PH1400E/PH1420E/PHX1600 per le avvertenze di sicurezza e le istruzioni per l'uso.

CONSERVARE QUESTE ISTRUZIONI.

SPECIFICHE TECNICHE

Ampiezza di arieggiatura massima	355 mm
Velocità a vuoto (con PH1420E	Bassa: 2600 RPM
	Alta: 3000 RPM
Regolazione della profondità	3 livelli
Profondità di arieggiatura	0 / 10 mm / 20 mm
Temperatura di funzionamento raccomandata	Da 0°C a 40°C
Temperatura di conservazione raccomandata	Da –20°C a 70°C
Livello di potenza sonora misurato L_{WA}	88 dB(A) K=2 dB(A) (PH1400E)
	88,49 dB(A) K=0,81 dB(A) (PH1420E)
	90 dB(A) K=0,9 dB(A) (PHX1600)
Livello di pressione sonora a livello dell'orecchio dell'operatore L_{PA}	82 dB(A) K=3 dB(A) (PH1400E)
	79,8 dB(A) K=3 dB(A) (PH1420E)
	82 dB(A) K=3 dB(A) (PHX1600)
Livello di potenza sonora garantito L_{WA} (misurato conformemente a 2000/14/EC)	92 dB(A)

Valore di emissione delle vibrazioni a_h	Impugnatura ausiliaria anteriore	2,35 m/s² K=1,5 m/s² (PH1400E)
		2,36 m/s² K=1,5 m/s² (PH1420E)
		2,63 m/s² K=1,5 m/s² (PHX1600)
	Rear handle	2,66 m/s² K=1,5 m/s² (PH1400E)
		2,24 m/s² K=1,5 m/s² (PH1420E)
		1,74 m/s² K=1,5 m/s² (PHX1600)
Peso (con cilindro arieggiatore)		7,4 kg

- I parametri sopra riportati sono stati collaudati e misurati in combinazione con l'unità motore PH1400E/PH1420E/PHX1600.
- Il valore totale di emissione delle vibrazioni dichiarato è stato misurato con un metodo di valutazione standard e può essere utilizzato per confrontare l'apparecchio con altri prodotti analoghi.
- Il valore totale di emissione delle vibrazioni dichiarato può essere utilizzato anche per una valutazione preliminare dei livelli di esposizione.

⚠ **AVVERTENZA!** Il valore di emissione delle vibrazioni durante l'uso effettivo dell'apparecchio può variare rispetto al valore totale dichiarato in base alla modalità di utilizzo dell'apparecchio. Per proteggersi, l'operatore deve indossare guanti e dispositivi di protezione per le orecchie in base alle condizioni di utilizzo effettive.

⚠ **AVVERTENZA!** Adottare adeguate misure di sicurezza per proteggere l'operatore in base alla stima dell'esposizione nelle condizioni di utilizzo effettive (tenendo in considerazione tutte le fasi del ciclo di utilizzo: tempo di arresto, di funzionamento a vuoto e di avvio).

DESCRIZIONE

DESCRIZIONE DELL'ACCESSORIO ARIEGGIATORE (Fig. A)

1. Cappuccio terminale (2)
2. Asta dell'accessorio

3. Copertura inferiore
4. Ruota
5. Gruppo copertura superiore
6. Leva di regolazione della profondità
7. Deflettore
8. Raschietto a barra
9. Chiave esagonale da 4 mm
10. Chiave esagonale da 5 mm
11. Rebbio
12. Cilindro di arieggiatura

ASSEMBLAGGIO

⚠ **AVVERTENZA!** In caso di componenti danneggiati o mancanti, non usare il prodotto finché i componenti non vengono sostituiti. L'uso dell'apparecchio con componenti danneggiati o mancanti comporta il rischio di lesioni gravi.

⚠ **AVVERTENZA!** Non tentare di modificare l'apparecchio o usare accessori non raccomandati per l'uso con questo apparecchio. Tali alterazioni o modifiche costituiscono un uso improprio e comportano condizioni pericolose e il rischio di lesioni gravi.

COLLEGAMENTO DELL'ASTA DELL'ACCESSORIO AL GRUPPO ARIEGGIATORE (Fig. B)

B-1	Bullone M5	B-4	Foro
B-2	Bullone	B-5	Foro per vite
B-3	Asta dell'accessorio	B-6	Copertura inferiore

1. Posizionare l'arieggiatore capovolto su una superficie piana e stabile.
2. Rimuovere il cappuccio terminale dall'estremità anteriore dell'asta.
3. Con il foro sull'asta rivolto verso l'alto, inserire l'asta nella copertura inferiore dell'accessorio finché non si blocca. Allineare il foro della vite sulla copertura inferiore con il foro sull'asta.
4. Usando la chiave esagonale da 4 mm fornita, fissare la copertura inferiore all'asta con il bullone M5.
5. Usando la chiave esagonale, serrare saldamente i due bulloni pre-installati sulla copertura inferiore.

⚠ **AVVERTENZA!** Accertarsi che i tre bulloni siano completamente serrati prima di usare l'apparecchio; durante l'uso, controllarli periodicamente per evitare il rischio di lesioni gravi.

COLLEGAMENTO DELL'ACCESSORIO ARIEGGIATORE ALL'UNITÀ MOTORE

Questo accessorio arieggiatore è progettato per l'uso con l'unità motore EGO PH1400E/PH1420E/PHX1600.

Consultare la sezione "**INSTALLAZIONE DI UN ACCESSORIO SULL'UNITÀ MOTORE**" nel manuale di istruzioni dell'unità motore PH1400E/PH1420E/PHX1600.

UTILIZZO

⚠ **AVVERTENZA!** La familiarità con questo prodotto non deve rendere l'operatore disattento. Anche un solo momento di disattenzione comporta il rischio di lesioni gravi.

⚠ **AVVERTENZA!** Indossare protezioni per gli occhi. per evitare il rischio di lesioni causate da oggetti proiettati verso gli occhi dell'operatore.

⚠ **AVVERTENZA!** Per evitare il rischio di lesioni gravi, rimuovere il gruppo batteria dal prodotto prima pulirlo, ripararlo, sostituire gli accessori o rimuovere del materiale incastrato.

⚠ **AVVERTENZA!** Non usare accessori non raccomandati dal costruttore del prodotto. L'uso di accessori non raccomandati comporta il rischio di lesioni gravi.

APPLICAZIONI

Rimuovere muschio o residui di radici o di erba dal prato.

AVVIO/ARRESTO DELL'ARIEGGIATORE

Operazioni preliminari

⚠ **AVVERTENZA!** Per evitare il rischio di lesioni gravi, indossare sempre occhiali di protezione o di sicurezza durante l'uso del prodotto. Indossare una maschera facciale o antipolvere in ambienti polverosi. Indossare indumenti e calzature adeguati durante l'uso per evitare il rischio di lesioni causate da detriti lanciati dal prodotto.

- Prima dell'uso, ispezionare accuratamente il prodotto per assicurarsi che non sia danneggiato. Non usarlo se è danneggiato o presenta segni di usura.
- Assicurarsi che il prato sia privo di pietre, rami, cavi o altri oggetti che potrebbero danneggiare il prodotto.
- Tagliare l'erba del prato prima di arieggiarlo e fertilizzarlo dopo l'operazione.

Suggerimenti per l'uso

Per assicurare una crescita sana del prato in primavera, è necessario che una grande quantità di aria penetri nell'area intorno alle radici dell'erba. Si raccomanda di arieggiare il prato almeno due volte all'anno, in primavera o in autunno a seconda delle sue condizioni.

- Per motivi di sicurezza, non usare l'arieggiatore su terreni con pendenza superiore a 15 gradi. Sui terreni in pendenza, lavorare sempre perpendicolarmente alla discesa, mai verso l'alto o verso il basso. Prestare particolare attenzione quando si cambia direzione sui terreni in pendenza.
- Non usare il prodotto sul prato bagnato, perché l'erba bagnata tende ad aderire al parte inferiore e ai rebbi e aumenta il rischio di scivolamenti e cadute.
- Impugnare il prodotto con entrambe le mani. Mantenere le impugnature asciutte per una presa sicura.
- Spingere il prodotto in avanti a bassa velocità. Spingere il prodotto in avanti a una velocità appropriata. Non spingerlo troppo velocemente per evitare che i rebbi si inceppino, causando il sovraccarico del motore.
- Arrestare immediatamente il prodotto se altre persone entrano nell'area di lavoro. Attendere sempre che il prodotto si arresti completamente prima di appoggiarlo.
- Non affaticarsi. Effettuare pause regolari per essere sicuri di concentrarsi sul lavoro e mantenere il pieno controllo dell'apparecchio.
- Lavorare il prato seguendo linee leggermente sovrapposte. Per risultati ottimali, seguire linee rette lungo uno dei lati (Fig. C). In questo modo le linee saranno uniformi e il prato verrà arieggiato nella sua interezza.
- Prestare particolare attenzione quando si cambia direzione.
- Puntare bene i piedi sui terreni in pendenza. Scivolamenti e cadute possono causare lesioni gravi. Se si percepisce una perdita di equilibrio, spegnere immediatamente il motore.
- Non lavorare in prossimità di discese ripide, fossi o argini per evitare di perdere l'equilibrio e cadere.

Avvio/arresto dell'accessorio arieggiatore

Consultare la sezione "**AVVIO/ARRESTO DELL'UNITÀ MOTORE**" nel manuale di istruzioni dell'unità motore PH1400E/PH1420E /PHX1600.

⚠ **AVVERTENZA!** Arrestare l'apparecchio se è necessario inclinarlo per trasportarlo su superfici diverse dall'erba e durante il trasporto verso o dall'area di lavoro.

⚠ **AVVERTENZA!** Non inclinare l'apparecchio durante l'avvio del motore, se non espressamente indicato. In tal caso, non inclinarlo più dello stretto necessario e sollevare solo la parte distante dall'operatore.

Verificare che i rebbi non siano inceppati.

- Per evitare che i rebbi possano incepparsi, pulire la parte inferiore dell'apparecchio prima e dopo ogni utilizzo per rimuovere eventuali accumuli di detriti.
- In caso di inceppamento, arrestare il l'apparecchio e rimuovere il gruppo batteria, quindi rimuovere eventuali accumuli di erba e foglie sopra o intorno ai rebbi e alla parte inferiore dell'apparecchio. Pulire l'apparecchio con un panno umido.

IT

REGOLAZIONE DELLA PROFONDITÀ (Fig. D)

⚠ **AVVERTENZA!** Tenere i piedi distanti dalla parte inferiore dell'apparecchio durante la regolazione della profondità.

La profondità di arieggiatura può essere regolata su 3 livelli:

1 e 2: posizioni operative

3: posizione di trasporto

Regolare la profondità in base alle condizioni del prato.

1. Arrestare l'apparecchio e attendere che il cilindro con rebbi si fermi completamente.
2. Rimuovere il gruppo batteria.
3. Tirare la leva di regolazione della profondità per estrarla dalla tacca e portarla nella posizione desiderata.

D-1	Leva di regolazione della profondità	D-2	Livello di profondità

MANUTENZIONE

⚠ **AVVERTENZA!** Prima di ispezionare, pulire o regolare l'apparecchio, arrestare il motore, attendere che tutte le parti mobili si arrestino e rimuovere il gruppo batteria. Il mancato rispetto di questa avvertenza comporta il rischio di danni o lesioni gravi.

⚠ **AVVERTENZA!** Indossare sempre occhiali di sicurezza con protezioni laterali. per evitare il rischio di oggetti proiettati verso gli occhi dell'operatore e altre lesioni gravi.

⚠ **AVVERTENZA!** Per le riparazioni, usare esclusivamente parti di ricambio identiche. L'uso di altri ricambi comporta situazioni pericolose o il rischio di danni al prodotto. Per garantire sicurezza e affidabilità, tutte le operazioni diverse da quelle elencate di seguito devono essere eseguite da un tecnico qualificato.

⚠ **AVVERTENZA!** Dopo aver urtato un oggetto estraneo, arrestare l'apparecchio, rimuovere il gruppo batteria e assicurarsi che le parti mobili siano

completamente ferme. Quindi ispezionare e riparare l'apparecchio prima di usarlo nuovamente.

⚠ **AVVERTENZA!** Se l'apparecchio inizia a vibrare in modo anomalo, arrestarlo, rimuovere il gruppo batteria e assicurarsi che le parti mobili siano completamente ferme. Ispezionarlo immediatamente e sostituire o riparare eventuali parti danneggiate e serrare eventuali parti allentate.

⚠ **AVVERTENZA!** Prestare attenzione durante le operazioni di regolazione per evitare che le dita rimangano intrappolate tra le lame mobili e le parti fisse del prodotto.

PULIZIA

⚠ **AVVERTENZA!** Durante la pulizia dell'accessorio arieggiatore, NON immergerlo in acqua o altri liquidi.

Non usare solventi per pulire le parti in plastica. I solventi disponibili in commercio possono danneggiare la maggior parte dei componenti in plastica. Usare un panno pulito per rimuovere sporcizia, polvere, olio, grasso, ecc.

LUBRIFICAZIONE

Tutti i cuscinetti di questo prodotto sono lubrificati a vita, in condizioni d'uso normale. Non sono quindi necessarie ulteriori lubrificazioni.

SOSTITUZIONE DEL CILINDRO

⚠ **AVVERTENZA!** Prima di effettuare qualsiasi operazione di manutenzione, rimuovere il gruppo batteria dall'apparecchio e attendere che il cilindro con rebbi si arresti completamente. Indossare guanti di protezione durante la manipolazione dei rebbi.

Rimozione del cilindro

1. Rimuovere il gruppo batteria dall'unità motore.
2. Capovolgere l'accessorio su una superficie piana e stabile.
3. Con la chiave esagonale da 5 mm inclusa, allentare e rimuovere i due bulloni di bloccaggio dalla sede del cuscinetto sul cilindro (Fig. E1).
4. Spingere il cilindro verso sinistra finché l'albero scanalato a destra non fuoriesce dal mozzo scanalato (Fig. E2).
5. Rimuovere il cilindro dall'apparecchio (Fig. E3).

E1-1	Sede del cuscinetto	E1-2	Cilindro di arieggiatura
E2-1	Albero scanalato	E2-2	Mozzo scanalato

Installazione del cilindro

1. Posizionare la sede del cuscinetto del nuovo cilindro sulla base dell'apparecchio, quindi spingere il cilindro verso sinistra finché non si blocca (Fig. F1).
2. Allineare e inserire l'albero scanalato sul lato destro del cilindro nel mozzo scanalato dell'apparecchio (Fig. F2).
3. Allineare i due fori sulla sede del cuscinetto con i fori sulla base, quindi fissare la sede del cuscinetto alla base con i due bulloni di bloccaggio (Fig. F3).

SOSTITUZIONE DEI REBBI

Durante l'uso normale, i rebbi possono usurarsi o rompersi col tempo. Se la regolazione dei rebbi non permette di ottenere l'arieggiatura desiderata, o se un rebbio si rompe, procedere come descritto di seguito per sostituire i rebbi.

Rimozione del rebbio

1. Rimuovere il gruppo batteria dall'unità motore.
2. Capovolgere l'accessorio su una superficie piana e stabile.
3. Spingere i due perni del rebbio nella fessura 1 sul cilindro, quindi estrarre il rebbio dal cilindro come illustrato in Fig. G.

G-1	Perno	G-2	Fessura 1

Installazione del rebbio (Fig. H)

1. Inserire il perno del rebbio nella fessura 1 sul cilindro (passaggio 1).
2. Inserire la sede del rebbio nella fessura 2 sul cilindro (passaggio 2).
3. Guidare i due perni del rebbio nella fessura 1 e spingerli verso la posizione della fessura 3; i due perni si incastreranno automaticamente in posizione (passaggi 3 e 4).

H-1	Perno	H-2	Fessura 1
H-3	Fessura 2	H-4	Fessura 3

TRASPORTO E CONSERVAZIONE

- Rimuovere il gruppo batteria dall'unità motore.
- Attendere che il prodotto si raffreddi prima di riporlo.
- Pulire accuratamente il prodotto prima di riporlo.
- Conservare il prodotto in un luogo asciutto, ben ventilato, elevato o chiuso a chiave, e fuori dalla portata dei bambini. Non conservare il prodotto sopra o in prossimità di fertilizzanti, benzina o altre sostanze chimiche.

PROTEZIONE DELL'AMBIENTE

Non smaltire gli apparecchi elettrici, i caricabatteria e le batterie insieme ai rifiuti domestici. Portare il prodotto presso un centro di riciclaggio autorizzato affinché venga raccolto separatamente. Gli apparecchi elettrici devono essere portati presso un centro di riciclaggio ecocompatibile.

RISOLUZIONE DEI PROBLEMI

PROBLEMA	CAUSA	SOLUZIONE
Il motore non si avvia.	■ Il gruppo batteria è scarico. ■ Il pulsante di sbloccaggio o l'interruttore non sono stati premuti correttamente. ■ Il gruppo batteria non è installato correttamente nel vano batteria.	■ Ricaricare il gruppo batteria. ■ Consultare la sezione "**AVVIO/ ARRESTO DELL'UNITÀ MOTORE**" nel manuale di istruzioni dell'unità motore. ■ Assicurarsi che il gruppo batteria sia installato correttamente nel vano batteria.
L'apparecchio emette rumori anomali.	■ Detriti o oggetti estranei bloccano i rebbi.	■ Arrestare il motore, rimuovere il gruppo batteria e rimuovere i detriti o oggetti estranei che impediscono il corretto funzionamento dell'apparecchio.
L'apparecchio non funziona correttamente o i risultati non sono soddisfacenti.	■ L'erba è troppo alta.	■ Tosare il prato prima di usare l'arieggiatore.
	■ Sulla parte inferiore dell'apparecchio sono presenti residui bagnati.	■ Attendere che il prato si asciughi prima di arieggiarlo.
	■ La profondità non è regolata correttamente.	■ Regolare la profondità dei rebbi per ottenere il risultato desiderato.
	■ I rebbi sono usurati o danneggiati.	■ Se necessario, sostituire i rebbi.

GARANZIA

CONDIZIONI DELLA GARANZIA EGO

Visitare il sito web egopowerplus.eu per consultare le condizioni complete della garanzia EGO.

ISEKI France S.A.S - ZAC des Ribes
27, avenue des frères Montgolfier - CS 20024
63178 Aubière Cedex
Tél. 04 73 91 93 51 - Fax. 04 73 90 23 11
E-mail : info@iseki.fr - www.iseki.fr