01-001689-250311

Pulvérisateur
Notice d'Utilisation
BSP3500E

Avertissement !

Lire et comprendre le présent manuel dans son intégralité avant d'utiliser cette machine ou de procéder à son entretien et à son contrôle.
Conserver ce manuel avec soin afin de pouvoir le consulter pour l'utilisation, l'entretien, ou le contrôle de cette machine.

POWER+ SPRAYER

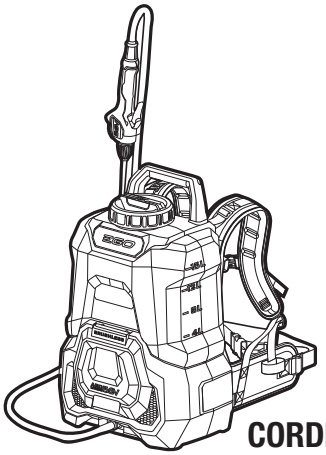

BSP3500E

56 VOLT LITHIUM-ION CORDLESS BACKPACK SPRAYER

EN	56 volt lithium-ion cordless backpack sprayer	6
DE	rückenspritzgerät mit 56 volt lithium-ionen-akku	16
FR	pulvérisateur à dos sans fil à batterie lithium-ion 56v	28
ES	pulverizador de mochila inalámbrico de iones de litio de 56 voltios	40
PT	pulverizador de mochila sem fios de ião de lítio de 56 volts	51
IT	pompa irroratrice a zaino cordless li-ion 56 volt	62

MNL_EGO_BSP3500E_EV01.31_241010

A1

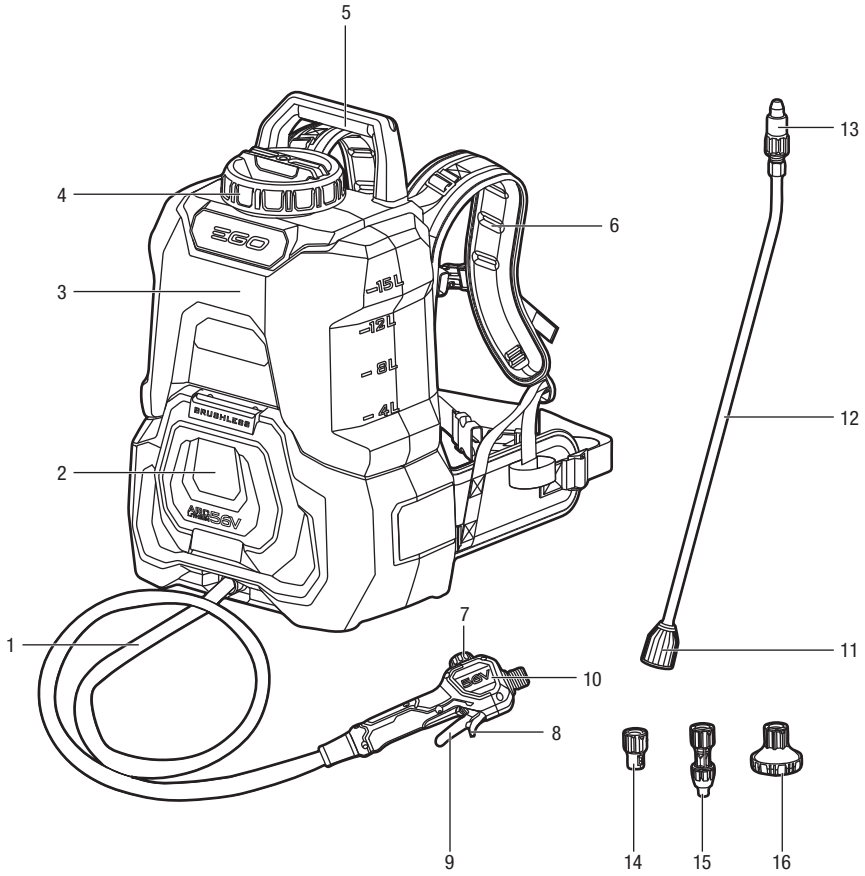

A2

BA1400, BA1400T,
BA2240T, BA2242T,
BA2800, BA2800T,
BA3360T, BA4200,
BA4200T, BA5600T,
BA6720T

CH2100E,
CH3200E,
CH5500E,
CH7000E,
CH7000E-T

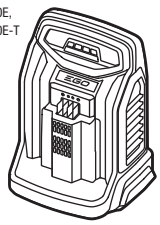

B

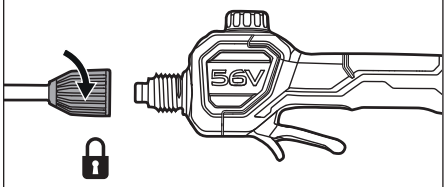

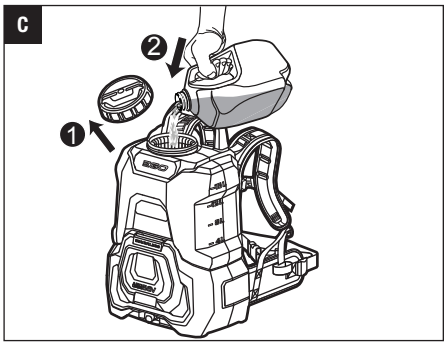
C
2
1

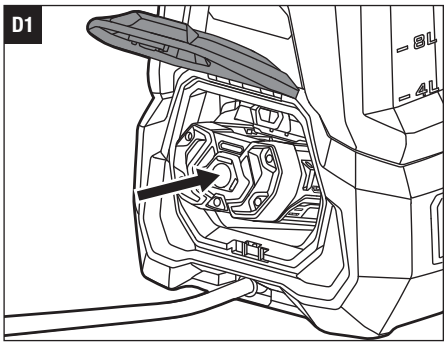
D1
8L
4L

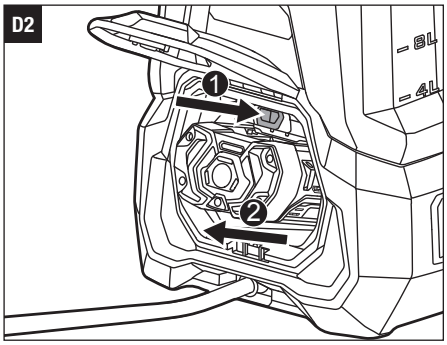
D2
8L
4L
1
2

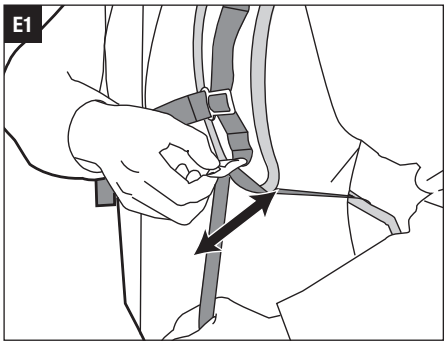
E1

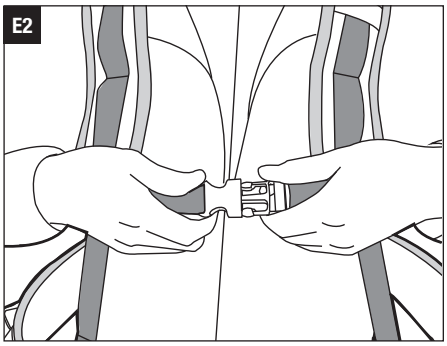
E2

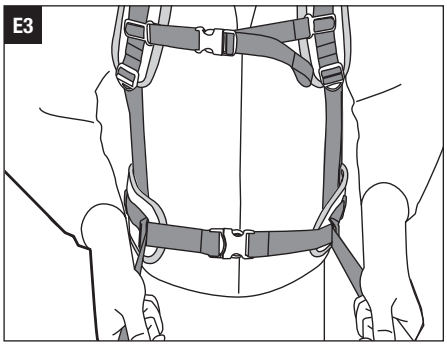
E3

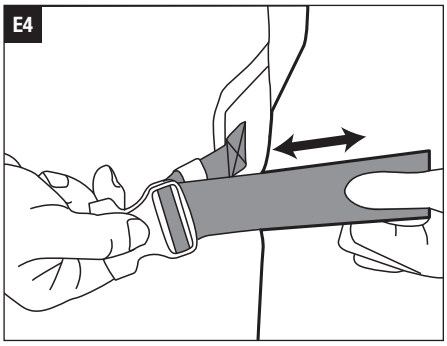
E4

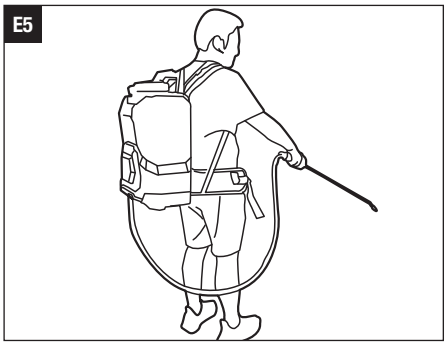
E5

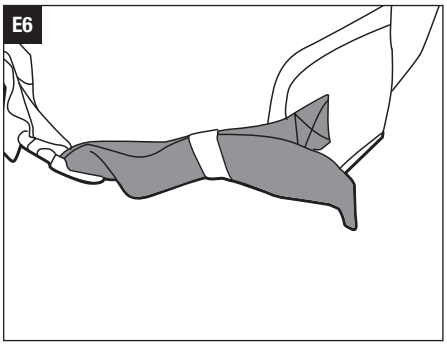
E6

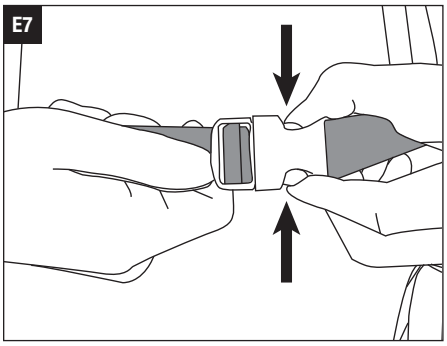
E7

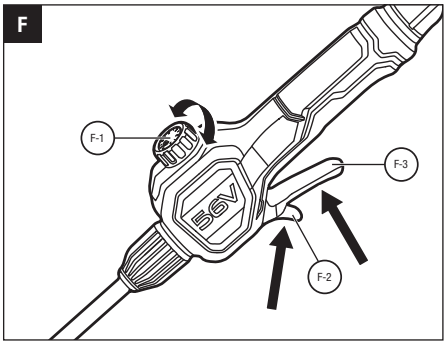
F
F-1
F-3
F-2

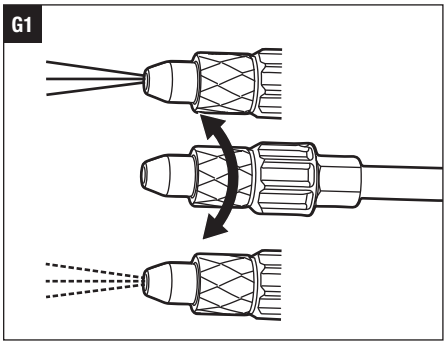
G1

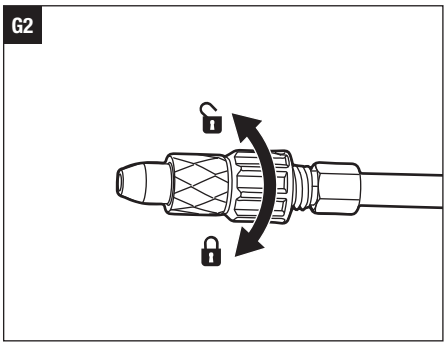
G2

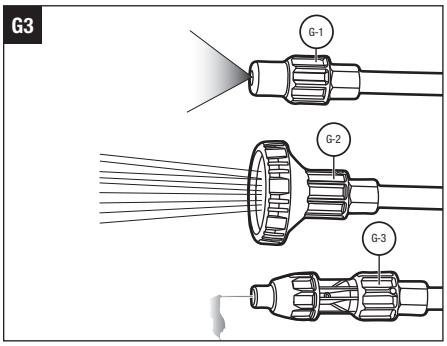
G3
G-1
G-2
G-3

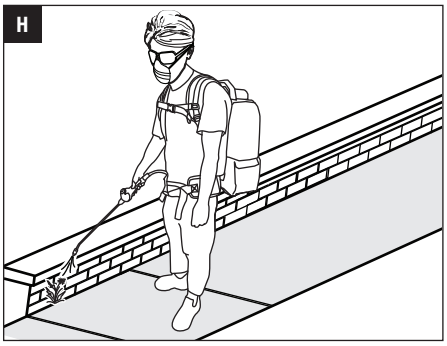
H

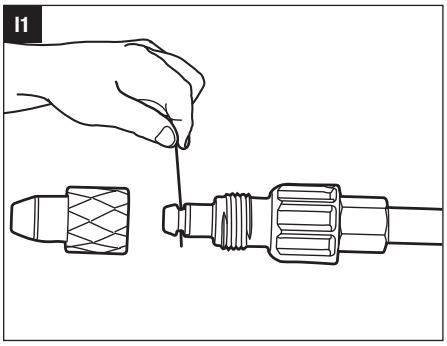
I1

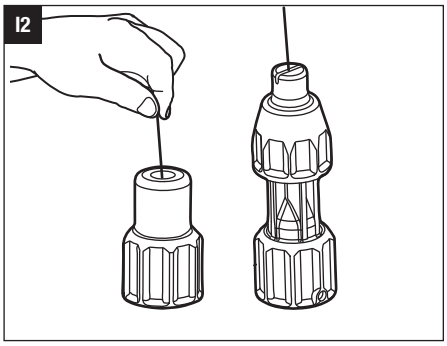
I2

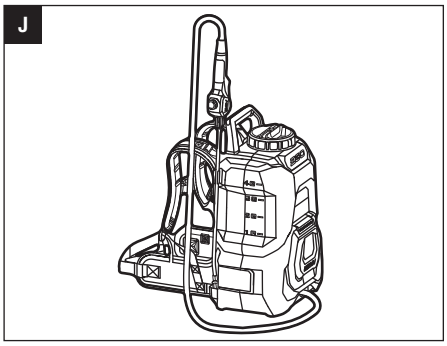
J

EN

READ ALL INSTRUCTIONS!

READ OPERATOR'S MANUAL

WARNING: To ensure safety and reliability, all repairs should be performed by a qualified service technician.

WARNING: Be sure to read and understand all safety instructions in this Operator's Manual, including all safety alert symbols such as "**DANGER**", "**WARNING**" and "**CAUTION**" before using this tool. Failure to follow all instructions listed below may result in electric shock, fire, and/or serious personal injury.

SAVE ALL WARNINGS AND INSTRUCTIONS FOR FUTURE REFERENCE.

SAFETY SYMBOLS

WARNING: The operation of any power tools can result in foreign objects being thrown into your eyes, which can result in severe eye damage. Before beginning power tool operation, always wear safety goggles or safety glasses with side shields and a full face shield when needed. We recommend a Wide Vision Safety Mask for use over eyeglasses or standard safety glasses with side shields.

	Safety Alert		To reduce the risk of injury, user must read and understand operator's manual before using this product.
	Wear protective clothing.		Keep bystanders away when spraying.
	Wear a face shield.		This product is in accordance with applicable EC directives.
XX dB	Guaranteed sound power level. Noise emission to the environment according to the European community's Directive.	UK CA	This product is in accordance with applicable UK legislation.
	Waste electrical products should not be disposed of with household waste. Take to an authorized recycler.	IPX4	Protection from splashing water
⎓	Direct Current	../min	Per Minute
V	Voltage	n_0	No Load Speed
mm	Millimeter		

GENERAL SAFETY WARNINGS

⚠ **WARNING: Read all safety warnings, instructions, illustrations and specifications provided with this machine.** Failure to follow all instructions listed below may result in electric shock, fire and/or serious injury.

Save all warnings and instructions for future reference.

The term “machine” in the warnings refers to your mains-operated (corded) machine or battery-operated (cordless) machine.

WORK AREA SAFETY

- **Keep work area clean and well lit.** Cluttered or dark areas invite accidents.
- **Do not operate machines in explosive atmospheres, such as in the presence of flammable liquids, gases or dust.** Machines create sparks which may ignite the dust or fumes.
- **Keep children and bystanders away while operating a machine.** Distractions can cause you to lose control.

ELECTRICAL SAFETY

- **Machine plugs must match the outlet. Never modify the plug in any way. Do not use any adapter plugs with earthed (grounded) machines.** Unmodified plugs and matching outlets will reduce risk of electric shock.
- **Avoid body contact with earthed or grounded surfaces, such as pipes, radiators, ranges and refrigerators.** There is an increased risk of electric shock if your body is earthed or grounded.
- **Do not expose machines to rain or wet conditions.** Water entering a machine will increase the risk of electric shock.
- **Do not abuse the cord. Never use the cord for carrying, pulling or unplugging the machine. Keep cord away from heat, oil, sharp edges or moving parts.** Damaged or entangled cords increase the risk of electric shock.
- **When operating a machine outdoors, use an extension cord suitable for outdoor use.** Use of a cord suitable for outdoor use reduces the risk of electric shock.
- **If operating a machine in a damp location is unavoidable, use a residual current device (RCD) protected supply.** Use of an RCD reduces the risk of electric shock.

PERSONAL SAFETY

- **Stay alert, watch what you are doing and use common sense when operating a machine. Do not use a machine while you are tired or under the influence of drugs, alcohol or medication.** A moment of inattention while operating machines may result in serious personal injury.
- **Use personal protective equipment. Always wear eye protection.** Protective equipment such as a dust mask, non-skid safety shoes, hard hat or hearing protection used for appropriate conditions will reduce personal injuries.
- **Prevent unintentional starting. Ensure the switch is in the off-position before connecting to power source and/or battery pack, picking up or carrying the machine.** Carrying machines with your finger on the switch or energising machines that have the switch on invites accidents.
- **Remove any adjusting key or wrench before turning the machine on.** A wrench or a key left attached to a rotating part of the machine may result in personal injury.
- **Do not overreach. Keep proper footing and balance at all times.** This enables better control of the machine in unexpected situations.
- **Dress properly. Do not wear loose clothing or jewellery. Keep your hair and clothing away from moving parts.** Loose clothes, jewellery or long hair can be caught in moving parts.
- **If devices are provided for the connection of dust extraction and collection facilities, ensure these are connected and properly used.** Use of dust collection can reduce dust-related hazards.
- **Do not let familiarity gained from frequent use of machines allow you to become complacent and ignore machine safety principles.** A careless action can cause severe injury within a fraction of a second.

MACHINE USE AND CARE

- **Do not force the machine. Use the correct machine for your application.** The correct machine will do the job better and safer at the rate for which it was designed.
- **Do not use the machine if the switch does not turn it on and off.** Any machine that cannot be controlled with the switch is dangerous and must be repaired.
- **Disconnect the plug from the power source and/or remove the battery pack, if detachable, from the machine before making any adjustments, changing accessories, or storing machines.** Such preventive safety measures reduce the risk of starting the machine accidentally.

- **Store idle machines out of the reach of children and do not allow persons unfamiliar with the machine or these instructions to operate the machine.** Machines are dangerous in the hands of untrained users.
- **Maintain machines and accessories. Check for misalignment or binding of moving parts, breakage of parts and any other condition that may affect the machine's operation. If damaged, have the machine repaired before use.** Many accidents are caused by poorly maintained machines.
- **Keep cutting tools sharp and clean.** Properly maintained cutting tools with sharp cutting edges are less likely to bind and are easier to control.
- **Use the machine, accessories and machine bits etc. in accordance with these instructions, taking into account the working conditions and the work to be performed.** Use of the machine for operations different from those intended could result in a hazardous situation.
- **Keep handles and grasping surfaces dry, clean and free from oil and grease.** Slippery handles and grasping surfaces do not allow for safe handling and control of the machine in unexpected situations.

BATTERY MACHINE USE AND CARE

- **Recharge only with the charger specified by the manufacturer.** A charger that is suitable for one type of battery pack may create a risk of fire when used with another battery pack.
- **Use machines only with specifically designated battery packs.** Use of any other battery packs may create a risk of injury and fire.
- **When battery pack is not in use, keep it away from other metal objects, like paper clips, coins, keys, nails, screws or other small metal objects, that can make a connection from one terminal to another.** Shorting the battery terminals together may cause burns or a fire.
- **Under abusive conditions, liquid may be ejected from the battery; avoid contact. If contact accidentally occurs, flush with water. If liquid contacts eyes, additionally seek medical help.** Liquid ejected from the battery may cause irritation or burns.
- **Do not use a battery pack or machine that is damaged or modified.** Damaged or modified batteries may exhibit unpredictable behaviour resulting in fire, explosion or risk of injury.
- **Do not expose a battery pack or machine to fire or excessive temperature.** Exposure to fire or temperature above 130°C may cause explosion.
- **Follow all charging instructions and do not charge the battery pack or machine outside the temperature range specified in the instructions.** Charging improperly or at temperatures outside the specified range may damage the battery and increase the risk of fire.

SERVICE

- **Have your machine serviced by a qualified repair person using only identical replacement parts.** This will ensure that the safety of the machine is maintained.
- **Never service damaged battery packs.** Service of battery packs should only be performed by the manufacturer or authorized service providers.

SAFETY INSTRUCTIONS FOR CORDLESS SPRAYER

⚠ **DANGER: Risk of fire or explosion.** Do not spray flammable liquids such as gasoline.

⚠ **WARNING:**

- **To avoid injury always wear eye, breathing, and skin protection.**
- **To reduce risk of electric shock, do not expose to rain.**
- **For household and outdoor use only.**
- **Do not spray flammable or combustible liquids in a confined area.** When a combustible liquid is sprayed there is a danger of fire or explosion, especially in a confined area.
- **Spray area must be well ventilated.**
- **Do not smoke while spraying or spray where sparks or fame is present.**
- **Before filling the tank, always remove the battery pack. Wipe up any spills before inserting the battery pack.** Following this rule will reduce the risk of electric shock and of corrosive liquids entering the battery pack, which can cause battery pack failure, including short circuit, resulting in smoke, fire, and/or serious personal injury.
- **Do not allow conductive or corrosive fluids to get inside the battery pack.** If conductive or corrosive fluids are spilled on the battery pack, refer to the instructions in your battery pack operator's manual.
- **Before using spray materials in this sprayer, read the label on the material's original container thoroughly and follow its directions.** Some spray

materials are dangerous and should not be used in this sprayer, as they can damage the sprayer and cause serious bodily injury or property damage.

- **Know the contents of the chemical being sprayed. Read all Safety Data Sheets (SDS) and container labels provided with the chemical.** Follow the chemical manufacturer's safety instructions.
- **Electric shock hazard.** Never spray toward electrical outlets.
- **Do not pour hot or boiling liquids into the tank.** These can weaken or damage the tubes or tank.
- **Avoid spraying on windy days.** Spray can be accidentally blown onto plants or objects that should not be sprayed.
- **Store the sprayer in a secure, well-ventilated indoor space with the fluid tank empty.**
- **Do not spray bleach or hydrogen peroxide.**
- **Do not spray alcohol-based chemicals.**
- **Do not spray powders or abrasive chemicals.**
- **Do not spray caustic (alkali) or self-heating liquids.**
- **Do not use environmentally hazardous chemicals that are not allowed as defined by local regulations.**
- **Do not point the sprayer nozzle in the direction of people or pets.**
- **Never allow children, persons with reduced physical, sensory or mental capabilities or lack of experience and knowledge or people unfamiliar with these instructions to use the machine.**
- **The operator or user is responsible for accidents or hazards occurring to other people or their property.**
- **The sprayer shall be used only with plant protection products approved by local/national regulatory authorities for plant protection products for use with knapsack sprayers.**
- **Risk of injection.** Do not discharge directly against skin. Keep all body parts out of the spray pattern.
- **Do not leave residue or spray material in the tank after using the sprayer.** Clean after each use.
- **To reduce the risk of fire or explosion use a liquid with a flash point higher than 60°C.**
- **To reduce the risk of electric shock, do not put the sprayer into water or other liquid. Do not place or store the sprayer where it can fall or be pulled into a tub or sink.**
- **Maintain this product. Thoroughly inspect both the inside and outside of the sprayer and examine the components before each use. Check for cracked and deteriorated tank, leaks, clogged nozzles, and missing or damaged parts. If damaged, have the product repaired before use.** Many accidents are caused by poorly maintained products.
- **Turn the power switch to the off position when the sprayer is not in use and before servicing or cleaning.**
- **Disconnect the battery from the unit before draining, cleaning, or storing the sprayer.** Such preventive safety measures reduce the risk of accidental starting.
- **Always wear eye protection with side shields or goggles.** Failure to do so could result in fluids entering your eyes resulting in possible serious injury.
- **Protect your lungs. Wear approved safety equipment such as face masks that are specially designed to filter out sprays, gloves, and other appropriate protective equipment.** Following this rule will reduce the risk of serious personal injury. Follow the chemical manufacturer's safety instructions and guidelines listed on the SDS sheet.
- **Chemicals and chemical fumes can be hazardous and cause serious injury, permanent damage or death if ingested, inhaled or splashed in eyes or on skin.** Follow the chemical manufacturer's safety instructions and guidelines listed on the SDS sheet.
- **To reduce the risk of injury, close supervision is necessary when the sprayer is used near children.**
- **Do not contact moving parts.**
- **Only use attachments recommended or sold by the manufacturer.**
- **Prevent unintentional starting. Ensure the switch is in the off-position before connecting to battery pack, picking up, or carrying the appliance.** Carrying the appliance with your finger on the switch or energizing appliances that have the switch on invites accidents.

SAVE THESE INSTRUCTIONS

SPECIFICATIONS

Rated Voltage	56 V ⎓
Max. Tank Capacity	15L
Max. Working Pressure	24 bar
Max. Spray Flow Rate (with adjustable nozzle, spray mode)	2.3 L/min
Inlet Filter Diameter	35 mm
Inlet Filter Mesh Size	0.35 mm
Outlet Filter Diameter	124 mm
Weight (dry weight, without battery pack)	7.6 kg
Recommended Operating Temperature	5°C-40°C
Recommended Storage Temperature	-20°C-70°C
Recommended Charging Temperature	5°C-40°C

⚠ **WARNING:** Before using a backpack sprayer, be sure to confirm that its total weight, including the machine, liquid in the tank, and the nozzle and battery pack used, does not exceed 25kg to avoid injury and loss of balance.

- The declared vibration total value has been measured in accordance with a standard test method and may be used for comparing one tool with another;
- The declared vibration total value may also be used in a preliminary assessment of exposure.

NOTICE: The vibration emission during actual use of the power tool can differ from the declared value in which the tool is used; In order to protect the operator, user should wear gloves and ear protectors in the actual conditions of use.

PACKING LIST (FIG. A1)

DESCRIPTION

KNOW YOUR SPRAYER (FIG. A1)

1. Hose
2. Battery Compartment
3. Tank
4. Tank Cap
5. Carry Handle
6. Adjustable Support Harness
7. Speed Dial
8. Lock-on Lever
9. ON/OFF trigger
10. Control Handle
11. End Cap
12. Spray Wand
13. Adjustable Nozzle
14. Fan Nozzle
15. Foaming Nozzle
16. Shower Nozzle

ASSEMBLY

⚠ **WARNING:** If any parts are damaged or missing, do not operate this product until the parts are replaced. Use of this product with damaged or missing parts could result in serious personal injury.

⚠ **WARNING:** Do not attempt to modify this product or create accessories not recommended for use with this product. Any such alteration or modification is misuse and could result in a hazardous condition leading to possible serious personal injury.

⚠ **WARNING:** To prevent accidental starting that could cause serious personal injury, always remove the battery pack from the machine when assembling parts, making adjustments, cleaning, or when the product is not in use.

- This product requires assembly.
- Carefully remove the product and any accessories from the box. Make sure that all items shown in the "**Packing List**" are included.
- Inspect the product carefully to make sure that no breakage or damage occurred during shipping.
- Do not discard the packing material until you have carefully inspected and satisfactorily operated the product.
- If any parts are damaged or missing, please return the product to the place of purchase.

CONNECTING THE SPRAY WAND TO THE CONTROL HANDLE

1. Thread the end cap of the spray wand onto the control handle and tighten securely clockwise (Fig. B).
2. Pull on the spray wand to make sure it is properly secured.

OPERATION

⚠ **WARNING:** Do not allow familiarity with this product to make you careless. Remember that a careless fraction of a second is sufficient to inflict serious injury.

⚠ **WARNING:** Use safety equipment. Protect your eyes, skin, and lungs while mixing, filling, spraying, and cleaning. Failure to do so may result in serious personal injury and damage to property.

⚠ **WARNING:** To prevent serious personal injury, remove the battery pack from the appliance before servicing, cleaning, changing attachments, filling or emptying the tank.

⚠ **WARNING:** Do not use any attachments or accessories not recommended by the manufacturer of this product. The use of attachments or accessories not recommended can result in serious personal injury.

Before each use, inspect the entire product for damaged, missing, or loose parts, such as screws, nuts, bolts, caps, etc. Securely tighten all fasteners and caps and do not operate this product until all missing or damaged parts are replaced.

INTENDED USE

You may use this product for the purposes listed below:

- Applying fertilizers and watering plants.
- Spraying herbicides, pesticides, and fungicides.

NOTICE: The product is designed for horticultural and agricultural use only.

NOTICE: The product is to be used only for its prescribed purposes. Any other use is deemed to be a case of misuse.

⚠ **WARNING:** Improper application of chemicals or solutions can result in SEVERE INJURY or DEATH. Follow the chemical manufacturer's safety instructions and guidelines listed on the SDS sheet.

FILLING THE TANK (Fig. C)

⚠ **WARNING:** Always follow the chemical manufacturer's instructions printed on their product labeling for use, cleaning, and storage. Do not combine chemicals. Clean the tank thoroughly after each use, following the instructions in the "**MAINTENANCE**" section of this manual. Chemicals should be stored out of the reach of children. Failure to do so may result in serious personal injury.

⚠ **WARNING:** To avoid injury and loss of balance, make sure that the amount of liquid added to the tank does not make the total weight of the sprayer, including the machine, liquid in the tank, and the nozzle and battery pack used, exceed 25 kg.

Liquid chemicals to be sprayed must be as thin as water. Thicker liquids will not spray properly. Do not overfill the tank.

1. Remove the battery pack.
2. Unscrew the tank cap counterclockwise and remove it from the tank.
3. Stand the sprayer on a level surface.
4. Fill the tank with the desired amount of water.
5. Measure the recommended amount of liquid chemical.
6. Carefully pour the liquid chemical into the tank.
7. Screw the tank cap back onto the sprayer, making sure it is tightened securely.

Spray solutions may be premixed and poured into the sprayer.

NOTICE: If using a measuring container to hold the liquid, be sure to thoroughly clean and rinse the container after use. If premixing the spray solution, rinse the container used for mixing.

NOTICE: It is important to thoroughly clean the sprayer after each use. Allowing liquid to remain in an idle sprayer for an extended period of time may cause its moving pieces and connectors to seize up.

ATTACHING/DETACHING THE BATTERY PACK

Use only with EGO's battery packs and chargers listed in Fig. A2.

Refer to corresponding battery packs and chargers manuals for more details.

Fully charge before first use.

1. Raise the battery compartment cover by lifting the front of the cover (Fig. D1).
2. **To attach,** Align the battery ribs with the mounting slots in one and press the battery pack down until you hear a "click" (Fig. D1).
3. **To detach,** depress the battery-release button and pull the battery pack out (Fig. D2).
4. Close the battery compartment cover.

WARNING: Always be aware for the location of your feet, children, or pets when pressing the battery-release button. Serious injury could result in if the battery pack falls. NEVER remove the battery pack at a high location.

WARNING: Make sure that the latch on the sprayer snaps in place, the battery pack is secured to the sprayer, and the battery compartment cover is fully closed before beginning the operation. Failure to securely seat the battery pack could cause the battery pack to fall out, resulting in serious personal injury.

WARNING: To avoid serious personal injury, always remove the battery pack and keep hands clear of the control handle when lifting or transporting the sprayer.

POSITIONING THE BACKPACK SPRAYER

WARNING: Dress properly to reduce the risk of injury when operating this appliance. Do not wear loose clothing or jewelry. Wear eye protection. Wear heavy, long pants, boots and gloves. Do not wear short pants, sandals or go barefoot.

Before using the backpack sprayer, make sure that the operator is wearing eye protection and proper clothing and can maintain a secure and balanced footing.

To Adjust the Support Harness

1. Put your arms through the backpack straps to support the sprayer on your back.
2. Temporarily adjust both shoulder straps to comfortable positions (Fig. E1), making sure that your elbow is comfortable.
3. Snap the chest buckle and adjust the chest strap length if necessary (Fig. E2).
4. Snap the waist buckle and adjust the waist strap length so that the backpack is securely supported by your hips (Fig. E3 & E4).

NOTE: The backpack shouldn't sit too high on your back; it should be positioned closer to your hips than to your shoulders.

WARNING: When emergency occurs, release the chest and waist buckles immediately to take off the backpack strap at each side. This is a quick release method.

5. Readjust the shoulder straps for security and comfort. Make sure that the backpack sits securely on your back, with the weight supported by the waist strap, and without excess movement when you move (Fig. E5).
6. Insert any extra length of the strap around the waist into the elastic on both sides (Fig. E6).
7. To remove the backpack from your back, just press the waist and chest buckles to release them and lower the sprayer (Fig. E7).

STARTING/STOPPING THE SPRAYER (FIG. F)

Speed Dial

1. To increase the flow rate, turn the speed dial clockwise.

F-1	Speed Dial	F-3	ON/OFF Trigger
F-2	Lock-on Lever		

2. To decrease the flow rate, turn the speed dial counterclockwise.
3. The sprayer will stop if you keep turning the dial to the "**OFF**" position.

WARNING: To prevent unintentional starting, turn the speed dial to the off position (red dot on the dial points toward the spray wand).

WARNING: Before storing the machine, leaving it for a long time, or replacing the battery pack, always turn the speed dial to the off position (red dot on the dial points toward the spray wand).

ON/OFF Trigger

1. Depress the ON/OFF trigger to turn on the sprayer.
2. Release the trigger to stop the flow.

Lock-On Lever

The lock-on lever is convenient when spraying for an extended period of time or when covering a large area.

1. To lock the ON/OFF trigger on, press the lock-on lever after squeezing the trigger.
2. To release the ON/OFF trigger, pull the lock-on lever.

NOTICE: Make sure the trigger is not locked on before inserting the battery pack into the sprayer.

ADJUSTING AND CHANGING THE NOZZLES

WARNING: To prevent serious personal injury, remove the battery pack before adjusting or changing nozzles.

The sprayer comes with four nozzles: Adjustable nozzle, fan nozzle, shower nozzle, and foaming nozzle. Change the nozzle before you start working to suit the task at hand.

Adjustable nozzle (Fig. G1): Spot spraying flower beds, walkways, driveways, patios, and around trees and shrubs. Edging along fences, driveways, and walkways. Killing brush.

Fan nozzle (Fig. G3): Flat spray for very broad coverage and higher viscosity liquids. Preparing large areas for planting.

G-1	Fan Nozzle	G-3	Foaming Nozzle
G-2	Shower Nozzle		

Shower nozzle (Fig. G3): Puts out higher flow of water for watering and treating plants.

Foaming nozzle (Fig. G3): Visibly marks treated weeds. Spot spraying weeds in lawn, around flower beds, trees, and shrubs. Edging along fences, driveways, and walkways.

The adjustable nozzle can be adjusted between stream and spray (Fig. G1).

1. Turn the knurled (textured) part of the nozzle counterclockwise for stream.
2. Turn the knurled (textured) part of the nozzle clockwise for spray.

Unscrew the whole nozzle counterclockwise to remove and change nozzle (Fig. G2).

Flow rate of different nozzles coming with the sprayer:

	Nominal Flow Rate (L/min)	Maximum Working Pressure (L/min)	Optimum Working Pressure (L/min)
Adjustable Nozzle	2.3	2.7	2.4
Fan Nozzle	2.3	2.7	2.4
Shower Nozzle	2.3	2.9	2.7
Foaming Nozzle	2.3	2.7	2.4

SPRAYING HOME-AND-GARDEN CHEMICALS (FIG. H)

⚠ **WARNING:** Never point the nozzle of the wand at yourself or others.

⚠ **WARNING:** Never smoke, eat, or drink while operating the sprayer.

⚠ **WARNING:** Never spray in the direction of people or animals; always spray downwind.

⚠ **WARNING:** Risk of fire or explosion. Spray area must be well-ventilated and away from sparks or flames.

1. Install the battery pack.
2. Turn the speed dial to set a desired flow rate.
3. Aim the sprayer nozzle directly at the plants or objects you wish to spray.

NOTE: Make sure to stand far enough from the object being sprayed to prevent the spray from splashing back onto you.

4. Depress the trigger to start the sprayer.
5. Release the trigger to stop the sprayer.
6. Always drain and clean the tank after every use as directed in the **"MAINTENANCE"** section.

OPERATING TIPS

- Adjust the shoulder straps of the harness, so that the sprayer sits above your waist and the tank is close against your back.
- Avoid spraying on windy days. Spray can be accidentally blown onto plants or objects that should not be sprayed.
- Spray in the early morning or late afternoon, especially in warmer weather. Excessive heat can evaporate the spray before it settles.

MAINTENANCE

⚠ **WARNING:** When servicing, use only identical replacement parts. Use of any other parts may create a hazard or cause product damage. To ensure safety and reliability, all repairs should be performed by a qualified service technician.

⚠ **WARNING:** To avoid serious personal injury, remove the battery pack from the sprayer before servicing, cleaning, changing nozzles, performing any maintenance or when the sprayer is not in use. A battery-operated sprayer with the battery pack inserted is always on and can start accidently.

GENERAL MAINTENANCE

All sprayer service, other than the items listed in these maintenance instructions, should be performed by a qualified service technician.

CLEANING

Avoid using solvents when cleaning plastic parts. Most plastics are susceptible to damage from various types of commercial solvents and may be damaged by their use. Use clean cloth to remove dirt, dust, oil, grease, etc.

⚠ **WARNING:** Do not at any time let brake fluids, gasoline, petroleum-based products, penetrating oils, etc., come in contact with plastic parts. Chemicals can damage, weaken, or destroy plastic, which may result in serious personal injury.

⚠ **WARNING:** When cleaning the sprayer, DO NOT immerse it in water or other liquids.

⚠ **WARNING:** Always store and dispose of chemicals properly. Disposal of contaminated rinse water should be performed according to local ordinances and bylaws.

- If there is any liquid left in the tank after spraying, drain the tank before cleaning.
- Always use only a soft, dry cloth to clean outside of the tank; never use detergent or alcohol.
- Fill the tank about one-third full with clean water. Spray until the tank has been emptied. Make sure to direct the spray toward an area that will not be damaged by the spray solution.
- Refill and repeat the procedure with clean water. It may be necessary to rinse the tank more than once, then drain again as directed above.
- Allow all pieces to dry completely before reassembling and storing the unit.

NOZZLE MAINTENANCE

⚠ **WARNING:** Ensure that all nozzle maintenance is performed properly to prevent water leaks. The leaks can result in a slippery surface creating a slip and fall hazard or cause property damage.

Irregular spray patterns or leakage may be the result of a clogged or dirty nozzle.

1. Turn off the sprayer and remove the battery pack.
2. **To clear the adjustable nozzle (Fig. I1):**
   a. Unscrew and remove the knurled (textured) part of the adjustable nozzle.
   b. Push a thin wire (not included) through the cross holes to clear any debris. If necessary, rinse the cross holes and nozzle with clean water.
   c. Wipe the nozzle with a clean dry cloth and reinstall the nozzle.
3. **To clear the fan and foaming nozzle (Fig. I2):**
   a. Unscrew and remove the nozzle from the spray wand.
   b. Push a thin wire (not included) through the hole to clear any debris. If necessary, rinse the nozzle with clean water.
   c. Wipe the nozzle with a clean dry cloth and reinstall the nozzle.

TRANSPORTATION AND STORING (FIG. J)

- Remove the battery pack.
- Turn the speed dial to the off position (red dot on the dial points toward the spray wand).
- Clean the sprayer thoroughly.
- Empty the tank, hose and spray wand.

NOTICE: Before storage, especially before winterization, be sure to empty the tank, hose and spray wand to prevent the machine from freezing and damage, which will cause it to fail to start after wintering.

- Secure the spray wand in the base and the storage clip.

J-1	Storage Clip	J-3	Carrying Handle
J-2	Base		

- Lift the sprayer by the carrying handle or carry it using the support harness when transporting it.
- Store the sprayer indoors, in a well-ventilated place.
- Keep away from corrosive agents such as garden chemicals and de-icing salts.

Protecting the environment

Do not dispose of electrical equipment, used battery and charger into household waste!

Take this product to an authorized recycler and make it available for separate collection. Electric tools must be returned to an environmentally compatible recycling facility.

TROUBLESHOOTING

PROBLEM	CAUSE	SOLUTION
The sprayer does not start.	■ The battery pack is not fully inserted into the battery compartment. ■ No electrical contact between the sprayer and battery pack. ■ The battery pack charge is depleted. ■ The battery pack or sprayer is too hot.	■ Check if the battery pack is fully inserted into the battery compartment. ■ Remove the battery pack, check contacts and reinstall the battery pack. ■ Charge the battery pack. ■ Turn off the sprayer and allow the battery pack or sprayer to cool until the temperature drops to the recommended operating temperature range.
The motor runs but no spray comes out of the nozzle.	■ Low liquid level in the tank. ■ The nozzle got clogged during operation.	■ Check and ensure that there is enough liquid in the tank. ■ Clean the nozzle(s) according to the "**NOZZLE MAINTENANCE**" chapter and reassemble as instructed.
Liquid leaks from between the control handle and the wand.	■ The end cap of the wand is loose.	■ Tighten the end cap.
Liquid leaks from between the spray wand and the nozzle.	■ The nozzle is loose or incorrectly installed.	■ Reinstall the nozzle correctly and tightly according to the "**ADJUSTING AND CHANGING THE NOZZLES**" chapter.

WARRANTY

EGO WARRANTY POLICY

Please visit the website **egopowerplus.eu** for full terms and conditions of the EGO Warranty policy.

DE

LESEN SIE ALLE ANWEISUNGEN!

LESEN SIE DIE BETRIEBSANLEITUNG

⚠ **WARNUNG:** Um die Sicherheit und Zuverlässigkeit zu gewährleisten, sollten alle Reparaturen nur von qualifizierten Servicetechnikern durchgeführt werden.

⚠ **WARNUNG:** Vor der Benutzung der Maschine sollten Sie alle Sicherheitsanweisungen in dieser Bedienungsanleitung gelesen und verstanden haben. Das gilt auch für die Sicherheits- und Gefahrenzeichen wie „**VORSICHT**“, „**WARNUNG**“ und „**ACHTUNG**“. Die Nichtbeachtung der aufgeführten Hinweise kann zu Stromschlägen, Bränden und/oder schweren Verletzungen führen.

BEWAHREN SIE ALLE WARNHINWEISE UND BEDIENUNGSANWEISUNGEN FÜR NACHSCHLAGEZWECKE AUF.

WARNSYMBOLE

⚠ **WARNUNG:** Beim Betrieb von Elektrowerkzeugen besteht die Gefahr, dass Fremdkörper in Ihre Augen geschleudert werden und Sie dadurch schwerwiegende Augenschäden davontragen. Tragen Sie immer eine Schutzbrille, wenn möglich mit Seitenschutz oder, falls nötig, einen vollen Gesichtsschutz, bevor Sie Arbeiten mit dem Elektrowerkzeug verrichten. Wir empfehlen Ihnen, einen Gesichtsschutz über Ihrer eigenen Brille oder eine herkömmliche Schutzbrille mit Seitenschutz zu tragen.

Sicherheitshinweis

Um das Verletzungsrisiko zu verringern, muss der Benutzer die Bedienungsanleitung vor der Benutzung des Gerätes gelesen und verstanden haben.

Schutzkleidung tragen.

Unbefugte Personen beim Sprühen fernhalten.

Gesichtsschutz tragen.

Dieses Produkt erfüllt die einschlägigen CE-Richtlinien.

L_{WA} XX dB — Garantierter Schallleistungspegel. Geräuschemission an die Umgebung gemäß Richtlinie der Europäischen Gemeinschaft.

UK CA — Dieses Produkt erfüllt die einschlägigen Vorschriften in GB.

Elektrische Altgeräte dürfen nicht im Hausmüll entsorgt werden. Bringen Sie die Maschine zu einem Wertstoffhof bzw. zu einer amtlichen Sammelstelle.

IPX4 — Schutz vor Spritzwasser

⎓ — Gleichstrom

/min — pro Minute

V — Spannung

n_0 — Leerlaufdrehzahl

mm — Millimeter

ALLGEMEINE SICHERHEITSHINWEISE

⚠ **WARNUNG: Beachten Sie alle Sicherheitshinweise, Anweisungen, Abbildungen und technischen Daten, die dieser Maschine beiliegen.** Die Nichtbeachtung der unten aufgeführten Anweisungen kann zu Stromschlägen, Bränden und/oder schweren Verletzungen führen.

Bewahren Sie alle Warn- und Bedienhinweise für Nachschlagezwecke auf.

Der Begriff „Gerät“ in den Warnhinweisen bezieht sich auf netzbetriebene (kabelgebundene) oder akkubetriebene (kabellose) Geräte.

SICHERHEIT IM ARBEITSBEREICH

- **Halten Sie den Arbeitsbereich stets sauber und gut beleuchtet.** Unaufgeräumte oder dunkle Bereiche können Unfälle provozieren.
- **Das Gerät darf nicht in einer explosionsgefährdeten Atmosphäre eingesetzt werden, wie z.B. in der Nähe zündfähiger Flüssigkeiten, Gase oder Stäube.** Geräte erzeugen Funken, die Stäube oder Dämpfe entzünden können.
- **Halten Sie Kinder und Schaulustige während des Maschinenbetriebs fern.** Ablenkungen können dazu führen, dass Sie die Kontrolle verlieren.

ELEKTRISCHE SICHERHEIT

- **Der Netzstecker der Maschine muss in die Steckdose passen. Der Netzstecker darf unter keinen Umständen modifiziert werden. Keine Adapterstecker an geerdeten Maschinen benutzen.** Nicht modifizierte Stecker und passende Steckdosen reduzieren die Stromschlaggefahr.
- **Vermeiden Sie den Körperkontakt zu geerdeten Flächen, wie zum Beispiel Rohrleitungen, Heizkörpern, Herden und Kühlschränken.** Es besteht erhöhte Stromschlaggefahr, wenn Ihr Körper geerdet ist.
- **Maschinen von Regen oder Nässe fernhalten.** Wenn Wasser in die Maschine eindringt, besteht erhöhte Stromschlaggefahr.
- **Das Netzkabel darf nicht zweckentfremdet werden. Das Netzkabel darf nicht zum Tragen, Ziehen oder Herausziehen des Elektrowerkzeugs aus der Steckdose verwendet werden. Das Netzkabel muss vor Hitze, Öl, scharfen Kanten oder beweglichen Teilen ferngehalten werden.** Durch beschädigte oder verknotete Kabel besteht erhöhte Stromschlaggefahr.
- **Bei Maschinenbetrieb im Freien muss ein für den Außeneinsatz geeignetes Verlängerungskabel verwendet werden.** Die Stromschlaggefahr verringert sich bei Gebrauch eines Netzkabels, das für den Einsatz im Freien geeignet ist.
- **Wenn der Betrieb des Geräts an einem feuchten Ort unvermeidbar ist, muss die Energieversorgung durch eine Fehlerstromschutzeinrichtung (FI-Schalter) abgesichert sein.** Die Verwendung einer Fehlerstromschutzeinrichtung reduziert die Stromschlaggefahr.

PERSONENSICHERHEIT

- **Seien Sie wachsam, geben Sie darauf Acht, was Sie tun, und benutzen Sie Ihren gesunden Menschenverstand beim Betrieb einer Maschine. Benutzen Sie die Maschine nicht, wenn Sie müde sind oder unter dem Einfluss von Drogen, Alkohol oder Medikamenten stehen.** Ein Moment der Unachtsamkeit kann beim Maschinenbetrieb zu ernsthaften Verletzungen führen.
- **Tragen Sie eine persönliche Schutzausrüstung. Tragen Sie immer einen Augenschutz.** Durch eine für die jeweiligen Bedingungen geeignete Schutzausrüstung wie etwa eine Staubschutzmaske, rutschfeste Schuhe, Helm oder Gehörschutz lässt sich die Verletzungsgefahr verringern.
- **Ungewollten Anlauf verhindern. Vor dem Anschließen an eine Steckdose und/oder einen Akku sowie vor dem Aufnehmen oder Transportieren der Maschine immer kontrollieren, ob der Hauptschalter in ausgeschalteter Position ist.** Unfälle sind vorprogrammiert, wenn Sie Maschinen mit einem Finger am Hauptschalter tragen oder Elektrowerkzeuge mit eingeschaltetem Hauptschalter an eine Steckdose anschließen.
- **Ziehen Sie vor dem Einschalten der Maschine Einstellschlüssel oder Schraubenschlüssel ab.** Wird ein Schraubenschlüssel oder Schlüssel am rotierenden Maschinenteil gelassen, besteht Verletzungsgefahr.
- **Nicht überstrecken. Achten Sie stets auf einen festen Stand und halten Sie das Gleichgewicht.** Dies ermöglicht in unerwarteten Situationen eine bessere Kontrolle über die Maschine.
- **Tragen Sie angemessene Kleidung. Tragen Sie keine weite Kleidung oder Schmuck. Halten Sie Ihr Haar und Ihre Kleidung von beweglichen Teilen fern.** Weite Kleidung, Schmuck oder langes Haar können sich in den beweglichen Teilen verfangen.
- **Wenn Komponenten zum Anschluss an eine Absauganlage und an Auffangvorrichtungen mitgeliefert werden, achten Sie darauf, dass diese**

ordnungsgemäß befestigt und benutzt werden. Die Verwendung einer Staubauffangvorrichtung kann Gefahren durch Staub reduzieren.

- **Auch wenn Sie sich wegen des häufigen Gebrauchs mit der Maschine auskennen, sollten Sie sich nicht zu einer gewissen Nachlässigkeit verleiten und die Grundsätze der Maschinensicherheit außer Acht lassen.** Eine fahrlässige Handlung kann bereits im Bruchteil einer Sekunde zu schweren Verletzungen führen.

NUTZUNG UND PFLEGE DER MASCHINE

- **Nicht zu viel Druck auf die Maschine ausüben. Stets die richtige Maschine für die jeweiligen Arbeiten benutzen.** Durch die passende Maschine lassen sich die Arbeiten besser und sicherer in dem jeweils vorgesehenen Tempo erledigen.
- **Verwenden Sie die Maschine nicht, wenn sie sich mit dem Schalter weder ein- noch ausschalten lässt.** Eine Maschine, das sich nicht mehr ein- oder ausschalten lässt, ist gefährlich und muss repariert werden.
- **Ziehen Sie den Netzstecker aus der Steckdose bzw. nehmen Sie den Akku von der Maschine ab, sofern dies möglich ist, bevor Sie Einstellungen vornehmen, das Zubehör wechseln oder die Maschine verstauen.** Diese vorbeugenden Sicherheitsmaßnahmen verringern das Risiko eines unbeabsichtigten Anlaufs.
- **Unbenutzte Maschinen sollten nicht in Reichweite von Kindern aufbewahrt werden. Personen, die das Maschine oder diese Anleitung nicht kennen, sollte die Benutzung der Maschine untersagt werden.** In den Händen ungeschulter Benutzer sind Maschinen gefährlich.
- **Warten Sie Maschinen und Zubehör. Achten Sie auf falsch ausgerichtete oder fest sitzende Teile, Bruchstellen und sonstige Umstände, die den Maschinenbetrieb beeinträchtigen können. Lassen Sie die Maschine bei Beschädigung vor dem Gebrauch reparieren.** Viele Unfälle entstehen durch schlecht gewartete Geräte.
- **Halten Sie Schneidwerkzeuge scharf und sauber.** Sachgemäß gewartete Schneidwerkzeuge mit scharfen Schneiden neigen weniger zum Festfahren und sind leichter zu kontrollieren.
- **Benutzen Sie die Maschine, Zubehör, Maschinenteile usw. gemäß diesen Anweisungen und berücksichtigen Sie dabei die Arbeitsbedingungen und die auszuführenden Arbeiten.** Die Verwendung der Maschine für andere als die vorgesehenen Arbeiten kann zu einer gefährlichen Situation führen.
- **Halten Sie die Griffe und Griffflächen trocken, sauber und frei von Öl und Fett.** Rutschige Griffe und Griffflächen beeinträchtigen die sichere Handhabung der Maschine und führen in unerwarteten Situationen zum Verlust der Kontrolle über das Maschine.

BENUTZUNG UND PFLEGE DES MASCHINENAKKUS

- **Laden Sie den Akku nur mit dem vom Hersteller vorgegebenen Ladegerät auf.** Ein Ladegerät das für einen bestimmten Akkutyp geeignet ist, kann bei der Benutzung eines anderen Akkus zu einer Brandgefahr werden.
- **Verwenden Sie die Maschine nur mit den eigens dafür vorgesehenen Akkus.** Bei Verwendung anderer Akkus besteht Verletzungs- und Brandgefahr.
- **Wenn der Akku nicht benutzt wird, halten Sie ihn von anderen metallischen Gegenständen fern, wie etwa Büroklammern, Münzen, Schlüssel, Nägel, Schrauben oder anderen kleinen Metallgegenständen, die eine Verbindung zwischen den Polen herstellen können.** Das Kurzschließen der Pole kann Verbrennungen oder Brände verursachen.
- **Bei unsachgemäßer Anwendung kann Flüssigkeit aus dem Akku austreten; Kontakt vermeiden. Falls Sie versehentlich mit Akkusäure in Berührung gekommen sind, spülen Sie mit Wasser. Falls Akkusäure in die Augen geraten ist, suchen Sie zudem einen Arzt auf.** Aus dem Akku austretende Flüssigkeit kann Reizungen oder Verätzungen verursachen.
- **Benutzen Sie keine beschädigten oder modifizierten Akkus oder Maschinen.** Beschädigte oder umgebaute Akkus können sich unvorhergesehen verhalten, wodurch möglicherweise ein Brand, eine Explosion oder Verletzungen verursacht werden.
- **Akkus oder Maschinen vor Feuer oder extremen Temperaturen schützen.** Feuer oder Temperaturen über 130 °C können eine Explosion verursachen.
- **Befolgen Sie alle Ladeanweisungen und laden Sie den Akku oder die Maschine nicht außerhalb des Temperaturbereichs auf, der in der Anleitung angegebenen ist.** Das unsachgemäße Aufladen oder Laden außerhalb des angegebenen Temperaturbereichs kann den Akku beschädigen und die Brandgefahr erhöhen.

REPARATUREN

- **Lassen Sie die Maschine nur von qualifiziertem Fachpersonal und nur mit Original-Ersatzteilen**

reparieren. Dadurch wird sichergestellt, dass die Sicherheit die Maschine gewahrt bleibt.

- **Reparieren Sie unter keinen Umständen beschädigte Akkus.** Akkus sollten ausschließlich vom Hersteller selbst oder einer autorisierten Reparaturwerkstatt repariert werden.

SICHERHEITSHINWEISE FÜR AKKU-SPRITZ-GERÄT

⚠ **VORSICHT: Es besteht Brand- und Explosionsgefahr.** Versprühen Sie keine brennbaren Flüssigkeiten wie z. B. Benzin.

⚠ **WARNUNG:**

- **Zur Vermeidung von Verletzungen stets Augen-, Atem- und Hautschutz tragen.**
- **Setzen Sie das Gerät keinem Regen aus, um die Gefahr eines Stromschlags zu vermeiden.**
- **Nur für den Privatgebrauch im Freien.**
- **Versprühen Sie keine entzündlichen oder brennbaren Flüssigkeiten auf engem Raum.** Wenn eine brennbare Flüssigkeit versprüht wird, besteht Brand- oder Explosionsgefahr, insbesondere auf engem Raum.
- **Der Spriühbereich muss gut belüftet sein.**
- **Rauchen Sie nicht beim Sprühen und sprühen Sie nicht an Orten, an denen Funken oder Rauch vorkommen.**
- **Nehmen Sie vor dem Befüllen des Tanks immer den Akku heraus. Wischen Sie verschüttete Flüssigkeiten auf, bevor Sie den Akku einsetzen.** Wenn Sie diese Regel befolgen, verringern Sie das Risiko eines Stromschlags und des Eindringens korrosiver Flüssigkeiten in den Akku, was zu einem Versagen des Akkus führen kann, einschließlich eines Kurzschlusses, der Rauch, Feuer und/oder schwere Verletzungen zur Folge haben kann.
- **Achten Sie darauf, dass keine leitenden oder korrosiven Flüssigkeiten in den Akku gelangen.** Wenn leitende oder korrosive Flüssigkeiten über den Akku verschüttet werden, beachten Sie die Anweisungen in der Bedienungsanleitung Ihres Akkus.
- **Lesen Sie vor der Verwendung von Sprühmitteln in diesem Spritzgerät das Etikett auf dem Originalbehälter des Mittels sorgfältig durch und befolgen Sie die dortigen Anweisungen.** Einige Spritzmittel sind gefährlich und sollten nicht in diesem Gerät verwendet werden, da sie das Gerät beschädigen und schwere Verletzungen oder Sachschäden verursachen können.
- **Informieren Sie sich über die Inhaltsstoffe der Chemikalien, die Sie versprühen wollen. Lesen Sie alle Sicherheitsdatenblätter (SDS) und Behälteretiketten, die mit der Chemikalie geliefert werden.** Beachten Sie die Sicherheitshinweise des Chemikalienherstellers.
- **Stromschlagrisiko.** Sprühen Sie niemals auf Steckdosen.
- **Gießen Sie keine heißen oder kochenden Flüssigkeiten in den Tank.** Diese können die Rohre oder den Tank angreifen oder beschädigen.
- **Vermeiden Sie das Sprühen an windigen Tagen.** Der Sprühnebel kann versehentlich auf Pflanzen oder Gegenstände geblasen werden, die nicht besprüht werden sollten.
- **Lagern Sie das Spritzgerät mit leerem Tank in einem sicheren, gut belüfteten Raum.**
- **Versprühen Sie kein Bleichmittel oder Wasserstoffperoxid.**
- **Versprühen Sie keine Chemikalien auf Alkoholbasis.**
- **Versprühen Sie keine pulverförmigen oder scheuernden Chemikalien.**
- **Versprühen Sie keine ätzenden (alkalischen) oder selbsterhitzenden Flüssigkeiten.**
- **Verwenden Sie keine umweltgefährdenden Chemikalien, die nach den örtlichen Vorschriften nicht zulässig sind.**
- **Richten Sie die Düse des Spritzgeräts nicht auf Menschen oder Haustiere.**
- **Kindern und Personen mit eingeschränkten körperlichen, sensorischen oder geistigen Fähigkeit oder mit mangelnden Erfahrungen und Fachkenntnissen oder Personen, die die vorliegenden Anweisungen nicht kennen, muss die Nutzung des Geräts untersagt werden.**
- **Für Unfälle, Verletzungen oder Sachschäden, die Dritte betreffen, ist der Bediener oder Nutzer des Geräts verantwortlich.**
- **Das Spritzgerät darf nur mit Pflanzenschutzmitteln verwendet werden, die von den örtlichen/nationalen Behörden für Pflanzenschutzmittel zur Verwendung mit Rückenspritzgeräten zugelassen sind.**
- **Injektionsgefahr.** Nicht direkt auf die Haut sprühen. Halten Sie alle Körperteile von dem Sprühmuster von.

- **Lassen Sie nach dem Gebrauch des Spitzgeräts keine Rückstände oder Sprühmittel im Tank zurück.** Nach jedem Gebrauch reinigen.
- **Um die Brand- oder Explosionsgefahr zu verringern, verwenden Sie eine Flüssigkeit mit einem Flammpunkt von über 60°C.**
- **Zur Vermeidung von Stromschlaggefahr das Spritzgerät nicht in Wasser oder andere Flüssigkeiten tauchen. Das Spritzgerät nicht an einer Stelle ablegen oder aufbewahren, an der es in eine Badewanne oder ein Waschbecken fallen oder hineingezogen werden kann.**
- **Warten Sie dieses Produkt. Inspizieren Sie das Innere und Äußere des Spritzgeräts gründlich und überprüfen Sie die Bestandteile vor jedem Gebrauch. Überprüfen Sie den Tank auf Risse und Beschädigungen, Lecks, verstopfte Düsen und fehlende oder beschädigte Teile. Wenn das Produkt beschädigt ist, lassen Sie es vor der Verwendung reparieren.** Viele Unfälle werden durch schlecht gewartete Produkte verursacht.
- **Stellen Sie den Betriebsschalter in die Ausschaltposition, wenn das Spritzgerät nicht benutzt wird und bevor Sie es warten oder reinigen.**
- **Trennen Sie den Akku vom Gerät, bevor Sie das Spritzgerät entleeren, reinigen oder lagern.** Solche vorbeugenden Sicherheitsmaßnahmen verringern das Risiko eines unbeabsichtigten Starts.
- **Tragen Sie immer einen Augenschutz mit Seitenschutz oder Schutzbrille.** Andernfalls kann Flüssigkeit in Ihre Augen gelangen, was zu schweren Verletzungen führen kann.
- **Schützen Sie Ihre Lungen. Tragen Sie eine zugelassene Sicherheitsausrüstung wie Gesichtsmasken, die speziell dafür ausgelegt sind, Sprühnebel herauszufiltern, Handschuhe und andere geeignete Schutzausrüstung.** Wenn Sie diese Regel beachten, können Sie die Gefahr ernsthafter Verletzungen verringern. Befolgen Sie die Sicherheitsanweisungen und Richtlinien des Chemikalienherstellers, die auf dem SDS-Blatt aufgeführt sind.
- **Chemikalien und chemische Dämpfe können gefährlich sein und zu schweren Verletzungen, bleibenden Schäden oder zum Tod führen, wenn sie verschluckt, eingeatmet oder in die Augen oder auf die Haut gespritzt werden.** Befolgen Sie die Sicherheitsanweisungen und Richtlinien des Chemikalienherstellers, die auf dem SDS-Blatt aufgeführt sind.
- **Um das Verletzungsrisiko zu mindern, ist eine strikte Überwachung notwendig, wenn das Spritzgerät in der Nähe von Kindern benutzt wird.**
- **Berühren Sie keine beweglichen Teile.**
- **Verwenden Sie nur Zusatzgeräte, die vom Hersteller empfohlen oder verkauft werden.**
- **Ungewollten Anlauf verhindern. Kontrollieren Sie vor dem Anschließen des Akkus, vor dem Aufnehmen oder Transportieren des Geräts immer, ob sich der Betriebsschalter in Ausschaltposition befindet.** Unfälle sind vorprogrammiert, wenn Sie das Gerät mit einem Finger am Betriebsschalter tragen oder das Gerät mit Betriebsspannung versorgen, während sich der Betriebsschalter in Einschaltposition befindet.

HEBEN SIE DIESE ANLEITUNG AUF

TECHNISCHE DATEN

Nennspannung	56 V ⎓
Max. Tank-Fassungsvermögen	15 l
Max. Betriebsdruck	24 bar
Max. Sprühmittelfördermenge (mit verstellbarer Düse, Sprühmodus)	2,3 l/min
Durchmesser des Einlassfilters	35 mm
Maschenweite des Einlassfilters	0,35 mm
Durchmesser des Auslassfilters	124 mm
Gewicht (Trockengewicht, ohne Akku)	7,6 kg
Empfohlene Betriebstemperatur	5 °C - 40 °C
Empfohlene Lagertemperatur	-20°C - 70°C
Empfohlene Ladetemperatur	5°C - 40°C

⚠ **WARNUNG:** Vergewissern Sie sich vor dem Einsatz eines Rückenspritzgeräts, dass das Gesamtgewicht

einschließlich der Maschine, der Flüssigkeit im Tank, der Düse und des verwendeten Akkus 25 kg nicht überschreitet, um Verletzungen und Gleichgewichtsverlust zu vermeiden.

- Der angegebene Vibrationsgesamtwert wurde nach einem Standard-Prüfverfahren gemessen und kann zum Vergleich mit einem anderen Werkzeug herangezogen werden.
- Der angegebene Vibrationsgesamtwert kann auch zur vorläufigen Risikobewertung herangezogen werden.

HINWEIS: Die beim Einsatz des Elektrowerkzeugs entstehenden Istvibrationen können von dem angegebenen Wert abweichen. Zum Schutz des Benutzers sollten Handschuhe und ein Gehörschutz während des Geräteeinsatzes getragen werden.

PACKLISTE (ABB. A1)

BESCHREIBUNG

BESCHREIBUNG IHRES SPRITZGERÄTS (ABB. A1)

1. Schlauch
2. Akkufach
3. Tank
4. Tankdeckel
5. Tragegriff
6. Verstellbare Tragegurte
7. Drehzahlschalter
8. Feststellhebel
9. Auslöser
10. Bediengriff

1.1 Schutzkappe

12. Sprühlanze
13. Einstellbare Düse
14. Flachstrahldüse
15. Schaumdüse
16. Brause

MONTAGE

⚠ **WARNUNG:** Gerät nicht in Betrieb setzen, wenn Teile schadhaft sind oder fehlen. Fehlende oder beschädigte Teile zuerst ersetzen. Die Verwendung dieses Produkts mit beschädigten oder fehlenden Teilen kann zu schweren Verletzungen führen.

⚠ **WARNUNG:** Nicht versuchen, das Gerät umzubauen oder Zubehör zu produzieren, das für dieses Gerät nicht empfohlen wird. Derartige Umbauten oder Veränderungen stellen eine Zweckentfremdung dar und können zu schweren Verletzungen führen.

⚠ **WARNUNG:** Um einen unbeabsichtigten Geräteanlauf bei der Montage von Teilen, bei Einstellarbeiten, beim Reinigen oder bei Nichtgebrauch zu verhindern, muss der Akku von der Maschine abgenommen werden. Andernfalls besteht schwere Verletzungsgefahr.

- Dieses Produkt muss zusammengebaut werden.
- Nehmen Sie das Produkt und alle Zubehörteile vorsichtig aus dem Karton. Vergewissern Sie sich, dass alle in der „**Packliste**“ aufgeführten Teile enthalten sind.
- Prüfen Sie das Produkt sorgfältig, um sicherzustellen, dass es während des Versands zu keinen Brüchen oder Beschädigungen gekommen ist.
- Werfen Sie das Verpackungsmaterial nicht weg, bis Sie das Produkt sorgfältig inspiziert und ausreichend lange damit gearbeitet haben.
- Wenn Teile beschädigt sind oder fehlen, dann bringen Sie das Produkt bitte zum Verkäufer zurück.

ANSCHLUSS DER SPRÜHLANZE AN DEN BEDIENGRIFF

1. Stecken Sie die Endkappe der Sprühlanze auf den Bediengriff und ziehen Sie sie im Uhrzeigersinn fest (Abb. B).
2. Ziehen Sie an der Sprühlanze, um sicherzustellen, dass sie richtig befestigt ist.

BETRIEB

⚠ **WARNUNG:** Auch wenn Sie sich mit dem Gerät auskennen, sollten Sie sich nicht zu einer gewissen Nachlässigkeit verleiten lassen. Denken Sie daran, dass ein kurzer Moment der Unachtsamkeit zu ernsthaften Verletzungen führen kann.

⚠ **WARNUNG:** Verwenden Sie eine Sicherheitsausrüstung. Schützen Sie Ihre Augen, Haut und Lunge beim Mischen, Abfüllen, Sprühen und Reinigen. Andernfalls kann es zu schweren Verletzungen und Sachschäden kommen.

⚠ **WARNUNG:** Um schwere Eigenverletzungen zu verhindern, entfernen Sie den Akku aus dem Gerät,

bevor Sie das Gerät warten, reinigen, Anbauwerkzeuge auswechseln oder den Tank füllen bzw. leeren.

⚠ **WARNUNG:** Verwenden Sie keine Anbauwerkzeuge oder Zubehörteile, die nicht vom Hersteller dieses Produkts empfohlen worden sind. Der Gebrauch von nicht empfohlenen Anbauwerkzeugen oder Zubehör kann zu schweren Verletzungen führen.

Inspizieren Sie das gesamte Produkt vor jeder Benutzung auf beschädigte, fehlende oder lockere Teile, wie z. B. Schrauben, Muttern, Stifte, Kappen usw. Alle Befestigungsmittel und Kappen festziehen und das Gerät erst betätigen, wenn alle beschädigten oder fehlenden Teile ersetzt wurden.

BESTIMMUNGSGEMÄSSE VERWENDUNG

Sie können dieses Produkt für die unten aufgeführten Zwecke einsetzen:

- Ausbringung von Düngemitteln und Bewässerung der Pflanzen;
- Versprühen von Herbiziden, Pestiziden und Fungiziden.

HINWEIS: Das Produkt ist nur für die Verwendung im Gartenbau und in der Landwirtschaft bestimmt.

HINWEIS: Das Gerät darf nur für den dafür vorgesehenen Zweck eingesetzt werden. Jede andere Verwendung gilt als Zweckentfremdung.

⚠ **WARNUNG:** Unsachgemäße Anwendung von Chemikalien oder chemischen Lösungen kann zu SCHWEREN VERLETZUNGEN oder zum TOD führen. Befolgen Sie die Sicherheitsanweisungen und Richtlinien des Chemikalienherstellers, die auf dem SDS-Blatt aufgeführt sind.

FÜLLEN DES TANKS (Abb. C)

⚠ **WARNUNG:** Befolgen Sie für Gebrauch, Reinigung und Lagerung.stets die Anweisungen des Chemikalienherstellers auf dem Produktetikett. Kombinieren Sie keine Chemikalien. Reinigen Sie den Tank nach jedem Gebrauch gründlich, indem Sie die Anweisungen im Abschnitt „**WARTUNG**“ in diesem Handbuch befolgen. Chemikalien sollten außerhalb der Reichweite von Kindern aufbewahrt werden. Andernfalls kann es zu schweren Verletzungen kommen.

⚠ **WARNUNG:** Um Verletzungen und Gleichgewichtsverluste zu vermeiden, stellen Sie sicher, dass die in den Tank eingefüllte Flüssigkeitsmenge das Gesamtgewicht des Spritzgeräts, einschließlich Maschine, Flüssigkeit im Tank und der verwendeten Düse und des Akkus, nicht über 25 kg steigen lässt.

Die zu versprühenden flüssigen Chemikalien müssen so dünn wie Wasser sein. Dickflüssige Flüssigkeiten lassen sich nicht richtig versprühen. Überfüllen Sie den Tank nicht.

1. Entfernen Sie den Akku.
2. Schrauben Sie den Tankdeckel gegen den Uhrzeigersinn ab und nehmen Sie ihn vom Tank ab.
3. Stellen Sie das Spritzgerät auf eine ebene Fläche.
4. Füllen Sie den Tank mit der gewünschten Wassermenge.
5. Messen Sie die empfohlene Menge der flüssigen Chemikalie ab.
6. Gießen Sie die flüssige Chemikalie vorsichtig in den Tank.
7. Schrauben Sie den Tankdeckel wieder auf das Spritzgerät und vergewissern Sie sich, dass er fest angezogen ist.

Sprühlösungen können vorgemischt und in das Spritzgerät gefüllt werden.

HINWEIS: Wenn Sie einen Messbehälter für die Flüssigkeit verwenden, achten Sie darauf, den Behälter nach dem Gebrauch gründlich zu reinigen und auszuspülen. Wenn die Sprühlösung vorgemischt wird, spülen Sie den zum Mischen verwendeten Behälter aus.

HINWEIS: Es ist wichtig, das Spritzgerät nach jedem Gebrauch gründlich zu reinigen. Wenn Flüssigkeit über einen längeren Zeitraum in einem nicht genutzten Spritzgerät verbleibt, können sich die beweglichen Teile und Anschlüsse festfressen.

ANBRINGEN/ABNEHMEN DES AKKUS

Nur die in Abb. A2 aufgeführten EGO Akkus und Ladegeräte verwenden.

Weitere Einzelheiten finden Sie in den entsprechenden Anleitungen der Akkus und Ladegeräte.

Vor dem ersten Gebrauch voll aufladen.

1. Heben Sie den Deckel des Akkufachs an der Vorderseite des Deckels an (Abb. D1).
2. **Akku einsetzen:** Schieben Sie den Akku mit seinen Rippen in die Aussparungen des Akkufachs ein, und drücken Sie den Akku nach unten, bis er hörbar einrastet (Abb. D1).
3. **Akku abnehmen:** Drücken Sie die Akku-Entriegelungstaste, und ziehen Sie den Akku heraus (Abb. D2).

4. Schließen Sie die Abdeckung des Akkufachs.

⚠ **WARNUNG:** Vor dem Betätigen der Akku-Entriegelung auf die Position der Füße bzw. den Aufenthaltsort von Kindern oder Haustieren achten. Wenn der Akku herunterfällt, besteht schwere Verletzungsgefahr. Den Akku NIE in der Höhe abnehmen.

⚠ **WARNUNG:** Vergewissern Sie sich, dass die Verriegelung am Spritzgerät einrastet, der Akku am Spritzgerät befestigt und die Abdeckung des Akkufachs vollständig geschlossen ist, bevor Sie mit dem Sprühen beginnen. Wenn der Akkupack nicht sicher eingesetzt wird, kann der Akkupack herausfallen, was zu schweren Verletzungen führen würde.

⚠ **WARNUNG:** Um schwere Verletzungen zu vermeiden, nehmen Sie immer den Akku heraus und halten Sie die Hände vom Bediengriff fern, wenn Sie das Spritzgerät anheben oder transportieren.

POSITIONIERUNG DES RÜCKENSPRITZGERÄTS

⚠ **WARNUNG:** Ziehen Sie geeignete Kleidung an, um die Verletzungsgefahr bei der Bedienung dieses Geräts zu verringern. Tragen Sie keine weite Kleidung oder Schmuck. Tragen Sie Augenschutz. Tragen Sie eine robuste lange Hose, Stiefel und Handschuhe. Tragen Sie keine kurze Hose, Sandalen oder gehen Sie barfuß.

Vergewissern Sie sich vor der Verwendung des Rückenspritzgeräts, dass der Bediener einen Augenschutz und angemessene Kleidung trägt, das Gleichgewicht halten und einen sicheren Stand einnehmen kann.

Einstellung der Tragegurte

1. Hängen Sie sich das Tragegeschirr des Spritzgeräts wie einen Rucksack auf den Rücken.
2. Ziehen Sie beide Schultergurte bequem fest (Abb. E1), so dass der Ellbogen gute Bewegungsfreiheit hat.
3. Schließen Sie die Brustschnalle und passen Sie bei Bedarf die Länge des Brustgurts an (Abb. E2).
4. Schließen Sie die Hüftschnalle und stellen Sie die Länge des Hüftgurts so ein, dass der Rucksack sicher von Ihren Hüften gestützt wird (Abb. E3 & E4).

ANMERKUNG: Das Tragegeschirr soll nicht zu hoch auf dem Rücken sitzen, sondern näher an den Hüften als an den Schultern.

⚠ **WARNUNG:** Wenn ein Notfall eintritt, lösen Sie sofort die Brust- und Hüftschnallen, um den Rucksackgurt an jeder Seite zu entfernen. Dazu dient die Schnellentriegelung.

5. Stellen Sie die Schultergurte nach, damit sie sicher und bequem sind. Vergewissern Sie sich, dass das Tragegeschirr sicher auf Ihrem Rücken sitzt und beim Bewegen nicht rutscht und das Gewicht vom Hüftgurt getragen wird (Abb. E5).
6. Stecken Sie den überschüssige Hüftgurtlänge in die Gummiösen auf beiden Seiten (Abb. E6).
7. Zum Abnehmen des Rucksacks von Ihrem Rücken brauchen Sie lediglich die Schnallen des Hüft- und Brustgurts zu öffnen und das Spritzgerät ablegen (Abb. E7).

STARTEN/STOPPEN DES SPRITZGERÄTS (ABB. F)

Drehzahlschalter

1. Um die Durchflussmenge zu erhöhen, drehen Sie den Drehzahlschalter im Uhrzeigersinn.

F-1	Drehzahlschalter	F-3	Auslöser
F-2	Feststellhebel		

2. Um die Durchflussmenge zu verringern, drehen Sie den Drehzahlschalter gegen den Uhrzeigersinn.
3. Das Spritzgerät stoppt, wenn Sie den Drehschalter weiter in die Position „**AUS**“ drehen.

⚠ **WARNUNG:** Um ein unbeabsichtigtes Starten zu verhindern, drehen Sie den Drehzahlschalter in die Position „Aus“. (Der rote Punkt auf dem Schalter zeigt in Richtung der Sprühlanze.)

⚠ **WARNUNG:** Bevor Sie das Gerät einlagern, längere Zeit nicht benutzen oder den Akku ersetzen, drehen Sie den Drehzahlschalter in die Position „Aus“. (Der rote Punkt auf dem Schalter zeigt zur Sprühlanze.)

Auslöser

1. Drücken Sie den Auslöser nach unten, um das Spritzgerät einzuschalten.
2. Um den Sprühvorgang zu stoppen, lassen Sie den Auslöser los.

Feststellhebel

Der Feststellhebel ist praktisch, wenn über einen längeren Zeitraum gesprüht oder eine große Fläche abgedeckt werden soll.

1. Um den Auslöser in seiner Position zu verriegeln, drücken Sie den Feststellhebel, während Sie den Auslöser gedrückt halten.
2. Um den Auslöser zu lösen, ziehen Sie den

Feststellhebel.

HINWEIS: Vergewissern Sie sich, dass der Auslöser nicht verriegelt ist, bevor Sie den Akku in das Spritzgerät einsetzen.

EINSTELLEN UND AUSWECHSELN DER DÜSEN

⚠ **WARNUNG:** Um schwere persönliche Verletzungen zu vermeiden, entfernen Sie den Akku, bevor Sie Düsen einstellen oder auswechseln.

Das Spritzgerät wird mit vier Düsen geliefert: Verstellbare Düse, Flachstrahldüse, Brause und Schaumdüse. Wechseln Sie die Düse vor Beginn der Arbeit entsprechend der geplanten Aufgabe.

Verstellbare Düse (Abb. G1): Punktgenaues Sprühen von Blumenbeeten, Gehwegen, Einfahrten, Terrassen und um Bäume und Sträucher herum. Einfassungen entlang von Zäunen, Einfahrten und Gehwegen. Entfernen von Dickicht.

Flachstrahldüse (Abb. G3): Flaches Sprühen für eine sehr breite Abdeckung und Flüssigkeiten mit höherer Viskosität. Vorbereitung von großen Flächen für die Bepflanzung.

G-1	Flachstrahldüse	G-3	Schaumdüse
G-2	Brause		

Brause (Abb. G3): Erzeugt einen höheren Wasserdurchfluss für die Bewässerung und Behandlung von Pflanzen.

Schaumdüse (Abb. G3): Markiert das behandelte Unkraut sichtbar. Punktgenaues Sprühen von Unkraut im Rasen, um Blumenbeete, Bäume und Sträucher. Einfassungen entlang von Zäunen, Einfahrten und Gehwegen.

Die verstellbare Düse kann zwischen Strahl und Sprühnebel eingestellt werden (Abb. G1).

1. Drehen Sie den gerändelten (strukturierten) Teil der Düse gegen den Uhrzeigersinn, um einen Strahl zu erzeugen.
2. Drehen Sie den gerändelten (strukturierten) Teil der Düse im Uhrzeigersinn, um einen Sprühnebel zu erzeugen.

Schrauben Sie die gesamte Düse gegen den Uhrzeigersinn ab, um die sie zu entfernen und zu wechseln (Abb. G2).

Durchflussmenge der verschiedenen Düsen, die mit dem Spritzgerät geliefert werden:

	Nenndurchfluss (l/min)	Maximaler Betriebsdruck (l/min)	Optimaler Betriebsdruck (l/min)
Einstellbare Düse	2,3	2,7	2,4
Flachstrahldüse	2,3	2,7	2,4
Brause	2,3	2,9	2,7
Schaumdüse	2,3	2,7	2,4

VERSPRÜHEN VON HAUS- UND GARTENCHEMIKALIEN (Abb. H)

⚠ **WARNUNG:** Richten Sie die Düse der Lanze niemals auf sich selbst oder andere.

⚠ **WARNUNG:** Rauchen, essen oder trinken Sie nicht, während Sie das Spritzgerät bedienen.

⚠ **WARNUNG:** Sprühen Sie niemals in Richtung von Menschen oder Tieren, sondern immer in Windrichtung.

⚠ **WARNUNG:** Es besteht Brand- und Explosionsgefahr. Der Spritzbereich muss gut belüftet sein und von Funken oder Flammen entfernt liegen.

1. Setzen Sie den Akku ein.
2. Drehen Sie den Drehzahlschalter, um die gewünschte Durchflussmenge einzustellen.
3. Richten Sie die Düse des Spritzgeräts direkt auf die Pflanzen oder Gegenstände, die Sie besprühen möchten.

ANMERKUNG: Achten Sie darauf, dass Sie weit genug von dem zu besprühenden Objekt entfernt stehen, damit das Sprühmittel nicht auf Sie zurückspritzt.

4. Drücken Sie zum Starten des Spritzgeräts den Auslöser.
5. Um das Spritzgerät zu stoppen, lassen Sie den Auslöser los.
6. Entleeren und reinigen Sie den Tank nach jedem Gebrauch wie im Abschnitt „**WARTUNG**“ beschrieben.

TIPPS ZUR BEDIENUNG

- Stellen Sie die Schultergurte des Gurtzeugs so ein,

dass das Spritzgerät über Ihrer Taille sitzt und der Tank eng an Ihrem Rücken anliegt.

- Vermeiden Sie das Sprühen an windigen Tagen. Der Sprühnebel kann versehentlich auf Pflanzen oder Gegenstände geblasen werden, die nicht besprüht werden sollten.
- Sprühen Sie am frühen Morgen oder am späten Nachmittag, vor allem bei wärmerem Wetter. Bei übermäßiger Hitze kann das Sprühmittel verdampfen, bevor es sich absetzt.

WARTUNG

⚠ **WARNUNG:** Bei der Wartung nur identische Ersatzteile verwenden. Die Verwendung anderer Teile kann Unfälle und Schäden am Gerät hervorrufen. Um die Sicherheit und Zuverlässigkeit zu gewährleisten, sollten alle Reparaturen nur von qualifizierten Servicetechnikern durchgeführt werden.

⚠ **WARNUNG:** Um schwere Verletzungen zu vermeiden, nehmen Sie den Akku aus dem Spritzgerät, bevor Sie es reparieren, reinigen, Düsen wechseln, Wartungsarbeiten durchführen oder wenn das Spritzgerät nicht in Gebrauch ist. Ein akkubetriebenes Spritzgerät mit eingelegtem Akku ist immer einsatzbereit und kann versehentlich in Betrieb gesetzt werden.

ALLGEMEINE WARTUNG

Alle Wartungsarbeiten, die nicht ausdrücklich in dieser Wartungsanleitung aufgeführt sind, sollten von qualifiziertem Kundendienstpersonal durchgeführt werden.

REINIGUNG

Zum Reinigen von Kunststoffteilen Lösungsmittel vermeiden. Die verschiedenen handelsüblichen Lösungsmittel greifen die meisten Kunststoffe an. Zum Beseitigen von Schmutz, Staub, Öl, Fett usw. einen sauberen Lappen verwenden.

⚠ **WARNUNG:** Immer darauf achten, dass keine Bremsflüssigkeit, Benzin, Mineralöl-Erzeugnisse, durchdringende Öle usw. mit den Kunststoffteilen in Berührung kommen. Die Chemikalien können die Kunststoffe angreifen, mechanisch schwächen oder zerstören, was zu schweren Verletzungen führen kann.

⚠ **WARNUNG:** Tauchen Sie das Spritzgerät beim Reinigen NICHT in Wasser oder andere Flüssigkeiten ein.

⚠ **WARNUNG:** Lagern und entsorgen Sie Chemikalien immer ordnungsgemäß. Die Entsorgung von kontaminiertem Spülwasser sollte gemäß den örtlichen Bestimmungen und Gesetzen erfolgen.

- Wenn sich nach dem Sprühen noch Flüssigkeit im Tank befindet, entleeren Sie den Tank vor der Reinigung.
- Verwenden Sie zur Reinigung der Außenseite des Tanks immer nur ein weiches, trockenes Tuch; verwenden Sie niemals Reinigungsmittel oder Alkohol.
- Füllen Sie den Tank etwa zu einem Drittel mit sauberem Wasser. Sprühen Sie so lange, bis der Tank leer ist. Achten Sie darauf, dass Sie den Sprühstrahl auf einen Bereich richten, der durch die Sprühlösung nicht beschädigt wird.
- Füllen Sie Wasser nach und wiederholen Sie den Vorgang mit sauberem Wasser. Eventuell müssen Sie den Tank mehr als einmal spülen und dann wie oben beschrieben entleeren.
- Lassen Sie alle Teile vollständig trocknen, bevor Sie das Gerät wieder zusammenbauen und lagern.

DÜSENREINIGUNG

⚠ **WARNUNG:** Um Wasserlecks vorzubeugen, müssen die Düsen sorgfältig gereinigt werden. Auslaufendes Wasser kann zu rutschigen Oberflächen führen und damit Rutsch- und Sturzgefahr oder Sachschäden hervorrufen.

Unregelmäßige Sprühmuster oder Leckagen können auf eine verstopfte oder verschmutzte Düse zurückzuführen sein.

1. Schalten Sie das Spritzgerät aus und nehmen Sie den Akku heraus.
2. **Entfernen von Verstopfungen in der einstellbaren Düse (Abb. I1):**
   a. Schrauben Sie den gerändelten (strukturierten) Teil der verstellbaren Düse ab und entfernen Sie ihn.
   b. Schieben Sie einen dünnen Draht (nicht inbegriffen) durch die Querbohrungen, um eventuelle Verunreinigungen zu entfernen. Spülen Sie ggf. die Querbohrungen und die Düse mit sauberem Wasser.
   c. Wischen Sie die Düse mit einem sauberen, trockenen Tuch ab und bringen Sie die Düse wieder an.
3. **Reinigen der Flachstrahl- und Schaumdüse (Abb. I2):**
   a. Schrauben Sie die Düse von der Sprühlanze ab und entfernen Sie sie.
   b. Schieben Sie einen dünnen Draht (nicht inbegriffen) durch die Löcher, um eventuelle Verunreinigungen zu entfernen. Spülen Sie die

Düse bei Bedarf mit sauberem Wasser aus.

c. Wischen Sie die Düse mit einem sauberen, trockenen Tuch ab und bringen Sie die Düse wieder an.

TRANSPORT UND LAGERUNG (Abb. J)

- Entfernen Sie den Akku.
- Drehen Sie den Drehzahlschalter auf die Position „Aus“. (Der rote Punkt auf dem Schalter zeigt in Richtung der Sprühlanze.)
- Reinigen Sie das Spritzgerät gründlich.
- Entleeren Sie den Tank, den Schlauch und die Sprühlanze.

HINWEIS: Vor der Einlagerung, insbesondere vor der Überwinterung müssen Sie den Tank, den Schlauch und die Sprühlanze entleeren, um zu verhindern, dass das Gerät einfriert und beschädigt wird, was dazu führen würde, dass sie nach der Überwinterung nicht mehr startet.

- Befestigen Sie die Sprühlanze im Unterteil und in der Aufbewahrungsklemme.

J-1	Aufbewahrungsklemme	J-3	Tragegriff
J-2	Unterteil		

- Heben Sie das Spritzgerät am Tragegriff an oder tragen Sie es mit dem Tragegurt, wenn Sie es transportieren.
- Bewahren Sie das Spritzgerät drinnen an einem gut belüfteten Ort auf.
- Halten Sie sie von korrosiven Mitteln wie Gartenchemikalien und Streusalz fern.

Schutz der Umwelt

Elektrogeräte, alte Akkus und Ladegeräte dürfen nicht im Hausmüll entsorgt werden!

Die Maschine muss einer offiziellen Recycling-Sammelstelle zur getrennten Entsorgung zugeführt werden. Elektrogeräte müssen bei einem umweltfreundlichen Recycling-Betrieb abgegeben werden.

STÖRUNGSBEHEBUNG

PROBLEM	URSACHE	LÖSUNG
Das Spritzgerät startet nicht.	■ Der Akku ist nicht vollständig ins Akkufach eingesetzt worden. ■ Kein elektrischer Kontakt zwischen Spritzgerät und Akku. ■ Der Akku ist entladen. ■ Der Akku oder das Spritzgerät ist zu heiß.	■ Prüfen Sie, ob der Akku vollständig ins Akkufach eingesetzt wurde. ■ Nehmen Sie den Akku ab, prüfen Sie die Kontakte und setzen Sie den Akku wieder ein. ■ Laden Sie den Akku auf. ■ Schalten Sie das Spritzgerät aus und lassen Sie den Akku oder das Spritzgerät abkühlen, bis die Temperatur auf den empfohlenen Betriebstemperaturbereich gefallen ist.
Der Motor läuft, aber es kommt kein Sprühstrahl aus der Düse.	■ Niedriger Flüssigkeitsstand im Tank. ■ Die Düse ist während des Betriebs verstopft.	■ Prüfen Sie, ob genügend Flüssigkeit im Tank vorhanden ist. ■ Reinigen Sie die Düse(n) gemäß Abschnitt „**DÜSENREINIGUNG**“ und setzen Sie sie wie beschrieben wieder zusammen.
Flüssigkeit tritt zwischen dem Bediengriff und der Sprühlanze aus.	■ Die Endkappe der Sprühlanze ist lose.	■ Ziehen Sie die Endkappe fest.
Flüssigkeit tritt zwischen der Sprühlanze und der Düse aus.	■ Die Düse ist lose oder falsch angebracht.	■ Bringen Sie die Düse wieder korrekt und fest an, wie im Kapitel „**EINSTELLEN UND AUSWECHSELN DER DÜSEN**“ beschrieben.

GARANTIE

EGO-GARANTIEBEDINGUNGEN

Sämtliche EGO-Garantiebedingungen finden Sie auf der Website **egopowerplus.eu**.

LISEZ TOUTES LES INSTRUCTIONS !

FR

LISEZ LE MANUEL D'UTILISATION

⚠ **AVERTISSEMENT :** Pour garantir la sécurité et la fiabilité, toutes les réparations doivent être effectuées par un réparateur qualifié.

⚠ **AVERTISSEMENT :** Vous devez impérativement lire et comprendre toutes les consignes de sécurité du présent mode d'emploi, y compris tous les symboles de mise en garde de sécurité tels que « **DANGER** », « **AVERTISSEMENT** » et « **ATTENTION** », avant d'utiliser cet outil. Le non-respect de toutes les instructions énumérées ci-dessous peut entraîner un choc électrique, un incendie et / ou de graves blessures.

CONSERVEZ TOUTES LES CONSIGNES DE SÉCURITÉ ET TOUTES LES INSTRUCTIONS POUR POUVOIR VOUS Y RÉFÉRER ULTÉRIEUREMENT.

SYMBOLES DE SÉCURITÉ

⚠ **AVERTISSEMENT :** L'utilisation d'un outil électrique peut provoquer la projection d'objets étrangers dans vos yeux, ce qui peut entraîner des lésions oculaires graves. Avant de commencer à utiliser l'outil électrique, portez toujours un masque de sécurité ou des lunettes de sécurité avec des protections latérales et une visière complète si nécessaire. Nous vous recommandons de porter un masque de sécurité à vision panoramique par-dessus des lunettes de vue ou des lunettes de sécurité standards avec des protections latérales.

Alerte de sécurité

Pour réduire le risque de blessures, l'utilisateur doit lire et comprendre le manuel d'utilisation avant d'utiliser ce produit.

Portez des vêtements de protection.

Tenez les personnes présentes à distance lors de la pulvérisation.

Portez une protection faciale.

Ce produit est conforme aux directives CE applicables.

Niveau de puissance acoustique garanti. Émission de bruit dans l'environnement conformément à la directive CE.

Cette machine est conforme à la législation britannique applicable.

Les produits électriques usagés ne doivent pas être jetés avec les ordures ménagères. Apportez-les dans un centre de recyclage agréé.

IPX4 Protection contre les éclaboussures d'eau

Courant continu

../min Par minute

V Tension

n_0 Régime à vide

mm Millimètre

AVERTISSEMENTS GÉNÉRAUX DE SÉCURITÉ

⚠ **AVERTISSEMENT : Lisez toutes les mises en garde, consignes, illustrations et spécifications fournies avec cette machine.** Le non-respect des consignes figurant ci-dessous peut provoquer un choc électrique, un incendie et/ou de graves blessures.

Conservez tous les avertissements et consignes pour pouvoir vous y référer ultérieurement.

Le terme « machine » utilisé dans les consignes de sécurité désigne votre machine fonctionnant sur le secteur (filaire) ou sur batterie (sans fil).

SÉCURITÉ DE L'AIRE DE TRAVAIL

- **Maintenez la zone de travail propre et bien éclairée.** Les endroits sombres ou désordonnés augmentent les risques d'accident.
- **N'utilisez pas les machines dans des atmosphères explosives, par exemple en présence de liquides, de gaz ou de poussières inflammables.** Les machines génèrent des étincelles pouvant enflammer poussières et vapeurs.
- **Veillez à ce que les enfants et les passants restent éloignés de la machine pendant l'utilisation.** Un moment d'inattention peut vous faire perdre le contrôle de l'outil.

SÉCURITÉ ÉLECTRIQUE

- **La fiche de la machine doit correspondre à la prise électrique. Ne modifiez jamais la prise de quelque manière que ce soit. N'utilisez jamais d'adaptateur avec des machines pourvues d'une mise à la terre.** Les fiches non modifiées et les prises électriques appropriées réduisent le risque de choc électrique.
- **Évitez tout contact physique avec des surfaces mises à la terre ou mises à la masse, telles que tuyaux, radiateurs, fours et réfrigérateurs.** Il y a un risque accru de choc électrique si votre corps est relié à la terre ou à la masse, directement ou indirectement.
- **N'exposez pas les machines à la pluie ou à l'humidité.** Si de l'eau pénètre dans une machine, cela accroît le risque d'électrocution.
- **Prenez soin du câble d'alimentation. N'utilisez jamais le cordon d'alimentation pour porter, tirer ou débrancher la machine. Veillez à ce que le câble d'alimentation n'entre jamais en contact avec de l'huile, des pièces mobiles, des arêtes tranchantes, et ne soit jamais exposé à de la chaleur.** Les câbles d'alimentation endommagés ou emmêlés augmentent le risque de choc électrique.
- **Quand vous utilisez une machine en extérieur, utilisez une rallonge électrique adaptée à un usage en extérieur.** L'utilisation d'une rallonge conçue pour un usage en extérieur permet de réduire le risque de choc électrique.
- **Si l'utilisation d'une machine dans un endroit humide est inévitable, utilisez une alimentation protégée par un dispositif à courant différentiel résiduel (RCD).** L'utilisation d'un DDR réduit le risque de choc électrique.

SÉCURITÉ DES PERSONNES

- **Faites preuve de vigilance et de concentration sur ce que vous faites et exercez votre bon sens lors de l'utilisation d'une machine. N'utilisez pas une machine quand vous êtes fatigué(e), sous l'emprise de l'alcool, de stupéfiants ou de médicaments.** Un moment d'inattention pendant l'utilisation d'une machine peut provoquer des blessures corporelles graves.
- **Utilisez des équipements de protection individuelle. Portez toujours une protection oculaire.** L'utilisation d'équipements de protection appropriés aux conditions de travail, tels qu'un masque anti-poussières, des chaussures de sécurité antidérapantes, un casque et des protections auditives, permet de réduire les risques de blessures corporelles.
- **Évitez les démarrages accidentels. Vérifiez que l'interrupteur marche/arrêt est dans la position arrêt avant de brancher la machine dans une prise électrique et/ou d'insérer la batterie, de le saisir ou de le transporter.** Transporter des machines avec le doigt sur l'interrupteur marche/arrêt ou mettre sous tension des machines dont l'interrupteur est activé augmente le risque d'accidents.
- **Retirez toutes les clés de réglage et de serrage avant de mettre la machine en marche.** Une clé de réglage ou de serrage laissée sur une pièce rotative de la machine peut provoquer des blessures corporelles.
- **N'essayez pas d'atteindre des endroits difficiles d'accès. Conservez en permanence un bon appui et un bon équilibre.** Cela permet un meilleur contrôle de la machine en cas de situations inattendues.
- **Portez une tenue adaptée. Ne portez pas de vêtements amples ni de bijoux. Maintenez vos cheveux et vos vêtements éloignés des pièces mobiles.** Les vêtements amples, les bijoux et les cheveux longs peuvent se prendre dans les pièces mobiles.
- **Si un outil est conçu pour être utilisé avec des dispositifs d'extraction et de récupération des**

poussières, veillez à ce que ces dispositifs soient raccordés et correctement utilisés. L'utilisation de dispositifs de récupération des poussières permet de réduire les risques liés aux poussières.

- **Continuez à respecter les principes de sécurité même si vous vous sentez familiarisé(e) à l'utilisation de la machine.** La négligence peut provoquer de graves blessures en une fraction de seconde.

UTILISATION ET ENTRETIEN DE LA MACHINE

- **Ne forcez pas sur la machine. Utilisez une machine adaptée à votre travail.** L'utilisation d'une machine qui convient au travail à effectuer permet de réaliser ce travail plus efficacement, avec une sécurité accrue et au rythme pour lequel la machine a été conçue.
- **N'utilisez pas la machine si son interrupteur marche/arrêt ne permet pas de l'allumer et de l'éteindre.** Une machine qui ne peut pas être contrôlée avec son interrupteur marche/arrêt est dangereuse et doit être réparée.
- **Débranchez la fiche de l'alimentation électrique et/ou retirez la batterie, si amovible, de la machine avant tout réglage ou changement d'accessoire, et avant de ranger la machine.** De telles mesures de sécurité préventives réduisent le risque de démarrage accidentel de la machine.
- **Conservez la machine à l'arrêt hors de portée des enfants et ne laissez pas des personnes non familiarisées avec la machine ou les présentes consignes utiliser la machine.** Les machines sont dangereuses dans les mains d'utilisateurs non formés.
- **Entretenez les machines et les accessoires. Contrôlez la machine pour vérifier qu'aucune pièce mobile n'est grippée ou mal alignée, qu'aucune pièce n'est cassée, et pour tout autre problème qui pourrait affecter son fonctionnement. Si elle est endommagée, faites réparer la machine avant utilisation.** De nombreux accidents sont dus à des machines mal entretenues.
- **Veillez à ce que les accessoires de coupe restent affûtés et propres.** Des accessoires de coupe bien entretenus et bien affûtés risquent moins de se coincer et sont plus faciles à contrôler.
- **Utilisez la machine, ses accessoires, mèches/embouts et toutes les autres pièces conformément au présent mode d'emploi, en prenant en compte les conditions d'utilisation et le travail à effectuer.** L'utilisation de la machine à d'autres finalités que celles pour lesquelles elle a été conçue peut engendrer des situations dangereuses.
- **Maintenez les poignées et surfaces de préhension propres, sèches et exemptes d'huile et de graisse.** Les poignées et surfaces de préhension glissantes ne permettent pas de tenir et de contrôler la machine de manière sûre en cas de situations inattendues.

UTILISATION ET ENTRETIEN DE LA BATTERIE DE LA MACHINE

- **Rechargez la batterie exclusivement avec le chargeur spécifié par le fabricant.** Un chargeur adapté à un type de batterie en particulier peut présenter un risque d'incendie s'il est utilisé avec un type de batterie différent.
- **Utilisez les machines uniquement avec la batterie indiquée.** L'utilisation de toute autre batterie peut engendrer un risque de blessures et d'incendie.
- **Lorsque la batterie n'est pas utilisée, elle doit être rangée à l'écart de tout objet métallique, tel que les trombones, pièces de monnaie, clés, clous, vis et tous les autres petits objets métalliques pouvant mettre en contact ses bornes.** Mettre en court-circuit les bornes de la batterie peut provoquer des brûlures et un incendie.
- **Si la batterie est soumise à des conditions d'utilisation excessives, du liquide peut s'en échapper. Évitez tout contact avec ce liquide. En cas de contact accidentel, rincez à grande eau. En cas de contact avec les yeux, vous devez en outre consulter un médecin.** Le liquide qui s'échappe de la batterie peut provoquer des irritations et des brûlures.
- **N'utilisez pas une batterie ou une machine endommagée ou modifiée.** Les batteries modifiées ou endommagées peuvent avoir un comportement imprévisible provoquant un incendie, une explosion ou un risque de blessure.
- **N'exposez pas la batterie ou la machine à des flammes ou à une température excessive.** L'exposition au feu ou à des températures supérieures à 130 °C peut provoquer une explosion.
- **Respectez toutes les consignes de recharge et ne rechargez pas la batterie ou la machine hors de la plage de température spécifiée dans les consignes.** La recharge incorrecte ou à des températures hors de la plage spécifiée peut endommager la batterie et accroître le risque d'incendie.

RÉPARATION

- **Faites réparer votre machine par un réparateur qualifié qui ne doit utiliser que des pièces de rechange identiques.** Ceci permet de garantir la sécurité de la machine.

- **Ne réparez jamais les batteries endommagées.** La réparation des batteries doit toujours être effectuée par le fabricant ou des réparateurs agréés.

CONSIGNES DE SÉCURITÉ POUR PULVÉRISATEUR SANS FIL

⚠ **DANGER : Risque d'incendie ou d'explosion.** Ne pas vaporiser de liquides inflammables, p. ex. de l'essence.

⚠ **AVERTISSEMENT :**

- **Afin d'éviter les blessures, portez toujours une protection pour les yeux, la peau et les voies respiratoires.**
- **Afin de réduire les risques de décharge électrique, ne pas exposer à la pluie.**
- **Pour usage domestique et extérieur uniquement.**
- **Ne pas vaporiser de liquides inflammables ou combustibles dans un espace confiné.** Lorsqu'un liquide combustible est pulvérisé, il existe un risque d'incendie ou d'explosion, en particulier dans les espaces confinés.
- **La zone de pulvérisation doit être bien aérée.**
- **Ne fumez pas pendant la pulvérisation et ne pulvérisez pas dans un endroit où il y a des étincelles ou de la fumée.**
- **Avant de remplir le réservoir, retirez toujours la batterie. Essuyez tous les éventuels liquides déversés avant d'insérer la batterie.** Le respect de cette règle réduira le risque de choc électrique et d'infiltration de liquides corrosifs dans la batterie, qui pourrait provoquer une défaillance de la batterie, y compris un court-circuit, entraînant de la fumée, un incendie et/ou de graves blessures corporelles.
- **Ne laissez pas de liquides conducteurs ou corrosifs s'infiltrer à l'intérieur de la batterie.** Si des liquides conducteurs ou corrosifs sont renversés sur la batterie, reportez-vous aux instructions du mode d'emploi de votre batterie.
- **Avant d'utiliser des produits à pulvériser dans ce pulvérisateur, lisez attentivement l'étiquette du récipient d'origine du produit et suivez ses instructions.** Certains produits de pulvérisation sont dangereux et ne doivent pas être utilisés dans ce pulvérisateur, car ils pourraient l'endommager et provoquer de graves blessures corporelles ou des dommages matériels.
- **Il est important de connaître le contenu du produit chimique pulvérisé. Lisez toutes les fiches de données de sécurité (FDS) et les étiquettes des contenants du produit chimique.** Suivez les instructions de sécurité du fabricant du produit chimique.
- **Risque de choc électrique.** Ne jamais vaporiser vers des prises de courant.
- **Ne mettez pas de liquides chauds ou bouillants dans le réservoir.** Ceux-ci sont de nature à affaiblir ou endommager les tubes ou le réservoir.
- **Évitez de pulvériser les jours venteux.** Le spray pourrait être accidentellement soufflé sur des plantes ou des objets qui ne doivent pas être pulvérisés.
- **Rangez le pulvérisateur dans un espace intérieur sûr et bien aéré, avec le réservoir vide.**
- **Ne pas vaporiser d'eau de Javel ni de peroxyde d'hydrogène.**
- **Ne pas vaporiser de produits chimiques à base d'alcool.**
- **Ne pas pulvériser de poudres ou de produits chimiques abrasifs.**
- **Ne pas pulvériser de liquides caustiques (alcalins) ou auto-chauffants.**
- **N'utilisez pas de produits chimiques dangereux pour l'environnement qui ne sont pas autorisés par les réglementations locales.**
- **Ne dirigez jamais la buse du pulvérisateur vers des personnes ou des animaux domestiques.**
- **N'autorisez jamais les enfants, les personnes dont les capacités physiques, sensorielles ou mentales sont réduites, les personnes manquant d'expérience et de connaissance, et les personnes non familiarisées avec ce manuel d'utilisation à utiliser l'outil.**
- **L'opérateur ou l'utilisateur est responsable des accidents ou dommages causés à des tiers ou à leurs biens.**
- **Le pulvérisateur ne doit être utilisé qu'avec des produits phytosanitaires approuvés par les autorités réglementaires locales/nationales pour les produits phytosanitaires destinés à être utilisés avec des pulvérisateurs à dos.**
- **Risque d'injection.** Ne pas décharger directement sur la peau. Gardez toutes les parties du corps hors de la zone de pulvérisation.
- **Ne laissez pas de résidus ou de produit pulvérisé dans le réservoir après avoir utilisé le pulvérisateur. Nettoyer après chaque utilisation.**

FR

- **Afin de réduire le risque d'incendie ou d'explosion, utilisez un liquide avec un point d'éclair supérieur à 60°C.**
- **Afin de réduire le risque de choc électrique, ne mettez pas le pulvérisateur dans l'eau ni dans tout autre liquide. Le pulvérisateur ne doit jamais être placé ou rangé à un endroit où il pourrait tomber ou être entraîné accidentellement dans une baignoire ou un évier.**
- **Ce produit nécessite un entretien. Examinez soigneusement l'intérieur et l'extérieur du pulvérisateur et les composants avant chaque utilisation. Vérifiez si le réservoir est fissuré ou détérioré, et vérifiez s'il y a des fuites, des buses obstruées ou des pièces manquantes ou endommagées. En cas de dommage, faites réparer le produit avant de le réutiliser.** De nombreux accidents sont causés par des produits mal entretenus.
- **Mettez le bouton marche/arrêt en position d'arrêt quand vous avez fini d'utiliser le pulvérisateur et avant de procéder à l'entretien ou au nettoyage.**
- **Enlevez la batterie avant de vidanger, de nettoyer ou de ranger le pulvérisateur.** De telles mesures de sécurité préventives réduisent le risque de démarrage accidentel.
- **Portez toujours une protection oculaire avec boucliers latéraux ou des lunettes de protection.** Le non-respect de cette consigne pourrait entraîner la pénétration de liquide dans vos yeux, avec risque de graves blessures.
- **Protégez vos poumons. Portez des équipements de sécurité approuvés tels que des masques spécialement conçus pour filtrer les sprays, des gants et d'autres équipements de protection appropriés.** Respecter cette règle permet de réduire le risque de blessures corporelles graves. Suivez les instructions et les directives de sécurité du fabricant du produit chimique répertoriées sur la fiche de données de sécurité.
- **Les produits chimiques et les vapeurs chimiques peuvent être dangereux et causer de graves blessures, des dommages irréversibles voire la mort s'ils sont ingérés, inhalés ou éclaboussés dans les yeux ou sur la peau.** Suivez les instructions et les directives de sécurité du fabricant du produit chimique répertoriées sur la fiche de données de sécurité.
- **Afin de réduire le risque de blessures, une supervision étroite est nécessaire quand le pulvérisateur est utilisé à proximité d'enfants.**
- **Ne pas toucher les pièces mobiles.**
- **Utilisez exclusivement les accessoires recommandés ou vendus par le fabricant.**
- **Évitez les démarrages accidentels. Vérifiez que l'interrupteur est dans la position arrêt avant de raccorder la batterie, de saisir l'appareil ou de le porter.** Porter l'appareil avec le doigt sur l'interrupteur ou le raccorder à une alimentation électrique alors que l'appareil est dans la position marche augmente le risque d'accident.

CONSERVEZ CES INSTRUCTIONS

SPÉCIFICATIONS

Tension nominale	56 V ⎓
Max. Capacité du réservoir	15L
Max. Pression de travail	24 bar
Max. Débit de pulvérisation (avec buse réglable, mode pulvérisation)	2,3 L/min
Diamètre du filtre d'entrée	35 mm
Taille de maille du filtre d'entrée	0,35 mm
Diamètre du filtre de sortie	124 mm
Poids (poids à sec, sans batterie)	7,6 kg
Température d'utilisation recommandée	5 °C - 40 °C
Température de stockage recommandée	-20 °C - 70 °C
Température de charge recommandée	5° C - 40 °C

⚠ **AVERTISSEMENT :** Avant d'utiliser un pulvérisateur à dos, assurez-vous que son poids total, incluant la machine, le liquide dans le réservoir, la buse et la batterie utilisées, ne dépasse pas 25 kg afin d'éviter les blessures et la perte d'équilibre.

- La valeur totale des vibrations indiquée a été mesurée selon une procédure conforme à une méthode de test standardisée et peut servir pour comparer différents outils.
- La valeur totale des vibrations déclarée peut également servir pour effectuer une évaluation préliminaire de l'exposition.

REMARQUE : Le niveau de vibrations lors de l'utilisation réelle de l'outil peut être différent de la valeur déclarée totale en fonction de la manière dont l'outil est utilisé ; Afin de protéger l'opérateur, l'utilisateur doit porter des gants et des protecteurs d'oreilles en conditions réelles d'utilisation.

CONTENU DE L'EMBALLAGE (FIG. A1)

DESCRIPTION

DESCRIPTION DE VOTRE PULVÉRISATEUR (FIG. A1)

1. Tuyau
2. Compartiment de la batterie
3. Réservoir
4. Bouchon du réservoir
5. Poignée de transport
6. Harnais Réglable
7. Molette de réglage de la vitesse
8. Manette de verrouillage
9. Gâchette marche/arrêt
10. Poignée de contrôle
11. Embout
12. Lance de pulvérisation
13. Buse réglable
14. Buse à jet plat
15. Buse à mousse
16. Buse de douche

ASSEMBLAGE

⚠ **AVERTISSEMENT :** Si une ou plusieurs pièces sont manquantes ou endommagées, n'utilisez pas cet outil tant que toutes les pièces n'ont pas été remplacées. Utiliser cet outil avec des pièces endommagées ou manquantes peut provoquer des blessures corporelles graves.

⚠ **AVERTISSEMENT :** N'essayez pas de modifier ce produit ni de créer des accessoires non recommandés pour être utilisés avec ce produit. De tels modifications et changements constituent un usage impropre et peuvent engendrer des situations dangereuses pouvant conduire à des blessures corporelles graves.

⚠ **AVERTISSEMENT :** Afin d'éviter un démarrage accidentel pouvant provoquer des blessures corporelles graves, veillez à ce que la batterie soit toujours retirée de l'appareil lors de l'assemblage, du réglage ou du nettoyage et quand vous ne l'utilisez pas.

- Ce produit doit être assemblé.
- Sortez précautionneusement l'outil et ses accessoires de l'emballage. Vérifiez qu'il ne manque aucune des pièces listées dans le **Contenu de l'emballage.**
- Inspectez la machine soigneusement pour vérifier qu'aucun bris ou dommage ne s'est produit au cours de l'expédition.
- Ne jetez pas les éléments d'emballage tant que vous n'avez pas soigneusement inspecté le produit et que vous ne l'avez pas utilisé de manière satisfaisante.
- Si une pièce est endommagée ou manquante, retournez le produit à son lieu d'achat.

RACCORDEMENT DE LA LANCE DE PULVÉRISATION À LA POIGNÉE DE COMMANDE

1. Vissez l'embout de la lance de pulvérisation sur la poignée de commande et serrez-le bien en le vissant dans le sens des aiguilles d'une montre (Fig. B).
2. Tirez sur la lance de pulvérisation pour vous assurer qu'elle est fixée correctement.

FONCTIONNEMENT

⚠ **AVERTISSEMENT :** Veillez à ne pas devenir moins prudent(e) au fur et à mesure que vous vous familiarisez avec cet outil. Gardez à l'esprit qu'une fraction de seconde d'inattention peut suffire pour provoquer des blessures graves.

⚠ **AVERTISSEMENT :** Utilisez des équipements de sécurité. Protégez vos yeux, votre peau et vos poumons pendant le mélange, le remplissage, la pulvérisation et le nettoyage. Le non-respect de cette consigne peut entraîner de graves blessures corporelles et des dommages matériels.

⚠ **AVERTISSEMENT :** Afin d'éviter de graves blessures, retirez la batterie de l'appareil avant de procéder à l'entretien, au nettoyage, au changement d'accessoires, au remplissage ou à la vidange du réservoir.

⚠ **AVERTISSEMENT :** N'utilisez aucun accessoire ou pièce non recommandé par le fabricant de ce produit. L'utilisation d'accessoires ou de pièces non recommandés peut provoquer des blessures corporelles graves.

Avant chaque utilisation, inspectez le produit complet à la recherche de pièces endommagées, manquantes

ou desserrées telles que des vis, écrous, boulons, capuchons, etc. Serrez fermement toutes les fixations et capuchons et ne faites pas fonctionner ce produit tant que toutes les pièces manquantes ou endommagées n'ont pas été remplacées.

DOMAINE D'UTILISATION

Vous pouvez utiliser cet outil pour les usages listés ci-dessous :

- Appliquer des engrais et arroser les plantes.
- Pulvérisation d'herbicides, de pesticides et de fongicides.

REMARQUE : Le produit est conçu pour un usage horticole et agricole seulement.

REMARQUE : Le produit ne doit être utilisé qu'à la finalité pour laquelle il a été conçu. Toute autre utilisation est considérée comme inappropriée.

⚠ **AVERTISSEMENT :** Une mauvaise application de produits chimiques ou de solutions peut entraîner des blessures graves voire MORTELLES. Suivez les instructions et les directives de sécurité du fabricant du produit chimique répertoriées sur la fiche de données de sécurité.

REMPLISSAGE DU RÉSERVOIR (Fig. C)

⚠ **AVERTISSEMENT :** Suivez toujours les instructions du fabricant du produit chimique imprimées sur l'étiquette de son produit pour l'utilisation, le nettoyage et le rangement. Ne pas mélanger les produits chimiques. Nettoyez soigneusement le réservoir après chaque utilisation, en suivant les instructions de la section « **ENTRETIEN** » du présent mode d'emploi. Les produits chimiques doivent être conservés hors de portée des enfants. Le non-respect de cette consigne peut entraîner de graves blessures corporelles.

⚠ **AVERTISSEMENT :** Assurez-vous que la quantité de liquide dans le réservoir n'entraîne pas un dépassement du poids total maximal de 25 kg, y compris la machine, le liquide dans le réservoir, la buse et la batterie utilisée.

Les produits chimiques liquides à pulvériser doivent être aussi fluides que de l'eau. Les liquides plus épais ne seront pas pulvérisés correctement. Ne remplissez pas trop le réservoir.

1. Retirez la batterie.
2. Dévissez le bouchon du réservoir dans le sens inverse des aiguilles d'une montre et sortez-le du réservoir.
3. Placez le pulvérisateur sur une surface plane.
4. Remplissez le réservoir avec la quantité d'eau souhaitée.
5. Mesurez la quantité recommandée de produit chimique liquide.
6. Versez soigneusement le produit liquide dans le réservoir.
7. Revissez le bouchon du réservoir sur le pulvérisateur en veillant à bien le serrer.

Les solutions de pulvérisation peuvent être pré-mélangées avant d'être versées dans le pulvérisateur.

REMARQUE : Si vous utilisez un récipient doseur pour contenir le liquide, veillez à bien nettoyer et rincer le récipient après utilisation. En cas de mélange préalable de la solution de pulvérisation, rincez le récipient utilisé pour le mélange.

REMARQUE : Il est important de bien nettoyer le pulvérisateur après chaque utilisation. Le fait de laisser du liquide dans un pulvérisateur inactif pendant longtemps peut entraîner le grippage de ses pièces mobiles et de ses connecteurs.

INSERTION / RETRAIT DE LA BATTERIE

Utilisez exclusivement les batteries et les chargeurs EGO listés à la Fig.A2.

Reportez-vous aux manuels des batteries et des chargeurs correspondants pour plus de détails.

Rechargez complètement la batterie avant la première utilisation.

1. Soulevez le couvercle du compartiment de la batterie en soulevant l'avant du couvercle (Fig. D1).
2. **Pour la fixation**, alignez les arêtes de la batterie sur les rainures d'assemblage et enfoncez la batterie jusqu'à entendre un déclic (Fig. D1).
3. **Pour détacher**, appuyez sur le bouton de déverrouillage de la batterie et sortez la batterie de l'outil (Fig. D2).
4. Fermez le couvercle du compartiment de la batterie.

⚠ **AVERTISSEMENT :** Soyez toujours conscient de la position de vos pieds, des enfants et des animaux quand vous appuyez sur les boutons de déverrouillage de la batterie. Risque de blessures graves en cas de chute de la batterie. Ne retirez JAMAIS la batterie depuis une hauteur.

⚠ **AVERTISSEMENT :** Assurez-vous que le loquet du pulvérisateur s'enclenche, que la batterie est bien fixée au pulvérisateur et que le couvercle du compartiment à

batterie est complètement fermé avant de commencer le travail. Si la batterie n'est pas correctement installée, elle pourrait tomber et entraîner des blessures graves.

⚠ **AVERTISSEMENT :** Afin d'éviter de graves blessures corporelles, retirez toujours la batterie et gardez les mains à distance de la poignée de commande lorsque vous soulevez ou transportez le pulvérisateur.

POSITIONNEMENT DU PULVÉRISATEUR À DOS

⚠ **AVERTISSEMENT :** Habillez-vous correctement afin de réduire les risques de blessures lors de l'utilisation de cet appareil. Ne portez pas de vêtement ample ni de bijou. Portez une protection oculaire. Portez un pantalon long et épais, des chaussures montantes et des gants. Ne portez pas de shorts ni de sandales et ne soyez pas pieds nus.

Avant d'utiliser le pulvérisateur à dos, munissez-vous de lunettes de protection et de vêtements appropriés et adoptez une position sûre et équilibrée.

Régler le harnais

1. Insérez vos bras entre les sangles du harnais dorsal pour porter le pulvérisateur sur votre dos.
2. Réglez temporairement les deux sangles d'épaule dans des positions confortables (Fig. E1) en veillant à ce que vos coudes soient dans une position confortable.
3. Enclenchez la boucle pectorale et ajustez la longueur de la sangle pectorale si nécessaire (Fig. E2).
4. Fermez la boucle de taille et réglez la longueur de la sangle de manière à ce que le sac à dos soit solidement soutenu par vos hanches (Fig. E3 et E4).

REMARQUE : Le harnais dorsal ne doit pas être positionné trop haut sur votre dos, il doit être positionné plus près de vos hanches que de vos épaules.

⚠ **AVERTISSEMENT :** En cas d'urgence, relâchez immédiatement les boucles de poitrine et de taille pour retirer les sangles de chaque côté. Il s'agit d'une méthode de retrait rapide.

5. Réglez les sangles d'épaule pour la sécurité et le confort. Veillez à ce que le harnais repose bien sur votre dos, avec son poids soutenu par la sangle de taille et sans qu'il ne se déplace trop quand vous bougez (Fig. E5).
6. Insérez la longueur en excès de la sangle autour de la taille dans l'élastique de chaque côté (Fig. E6).
7. Pour détacher le sac à dos de votre dos, appuyez simplement sur les boucles de taille et de poitrine pour les ouvrir et abaissez le pulvérisateur (Fig. E7).

DÉMARRAGE/ARRÊT DU PULVÉRISATEUR (FIG. F)

Molette de réglage de la vitesse

1. Pour augmenter le débit, tournez la molette de réglage de vitesse dans le sens des aiguilles d'une montre.

F-1	Molette de réglage de la vitesse	F-3	Gâchette marche/arrêt
F-2	Manette de verrouillage		

2. Pour diminuer le débit, tournez la molette de réglage de vitesse dans le sens inverse des aiguilles d'une montre.
3. Le pulvérisateur s'arrêtera si vous mettez la molette sur la position «**OFF**» de manière continue.

⚠ **AVERTISSEMENT :** Ain d'éviter tout démarrage involontaire, mettez le sélecteur de vitesse sur la position d'arrêt (avec le point rouge du sélecteur vers la lance de pulvérisation).

⚠ **AVERTISSEMENT :** Avant de ranger la machine, de la laisser inutilisée pendant longtemps ou de remplacer la batterie, mettez toujours le sélecteur de vitesse sur la position d'arrêt (avec le point rouge du sélecteur vers la lance de pulvérisation).

Gâchette marche/arrêt

1. Appuyez sur la gâchette marche/arrêt pour allumer le pulvérisateur.
2. Relâchez la gâchette pour arrêter le débit.

Manette de verrouillage

La manette de verrouillage est pratique pour la pulvérisation sur une longue durée ou pour couvrir de grandes surfaces.

1. Pour verrouiller la gâchette marche/arrêt, appuyez sur la manette de verrouillage après avoir actionné la gâchette.
2. Pour relâcher la gâchette marche/arrêt, tirez la manette de verrouillage.

REMARQUE : Assurez-vous que la gâchette n'est pas verrouillée en position marche avant d'insérer la batterie dans le pulvérisateur.

RÉGLAGE ET CHANGEMENT DES BUSES

FR

⚠ **AVERTISSEMENT :** Afin d'éviter de graves blessures, retirez la batterie avant de régler ou de changer les buses.

Le pulvérisateur est livré avec quatre buses : Buse réglable, buse à jet plat, buse de douche et buse à mousse. Changez la buse avant de commencer à travailler en fonction de la tâche à accomplir.

Buse réglable (Fig. G1) : Pulvérisation localisée des parterres de fleurs, des allées, des entrées, des patios et autour des arbres et des arbustes. Bordures le long des clôtures, des allées et des trottoirs. Brosse.

Buse à jet plat (Fig. G3) : Jet plat pour une couverture très large et pour les liquides à viscosité plus élevée. Préparation de grandes surfaces pour la plantation.

G-1	Buse à jet plat	G-3	Buse à mousse
G-2	Buse de douche		

Buse de douche (Fig. G3) : Produit un débit d'eau plus élevé pour l'arrosage et le traitement des plantes.

Buse de moussage (Fig. G3) : Marque visiblement les mauvaises herbes traitées. Pulvérisation localisée des mauvaises herbes dans la pelouse, autour des parterres de fleurs, des arbres et des arbustes. Bordures le long des clôtures, des allées et des trottoirs.

La buse réglable peut être réglée entre le jet et la pulvérisation (Fig. G1).

1. Tournez la partie moletée (texturée) de la buse dans le sens inverse des aiguilles d'une montre pour obtenir un jet.
2. Tournez la partie moletée (texturée) de la buse dans le sens des aiguilles d'une montre pour pulvériser.

Dévissez l'ensemble de la buse dans le sens inverse des aiguilles d'une montre pour la démonter et la changer (Fig. G2).

Débit des différentes buses livrées avec le pulvérisateur :

	Débit nominal (L/min)	Pression de service maximale (L/min)	Pression de travail optimale (L/min)
Buse réglable	2,3	2,7	2,4
Buse à jet plat	2,3	2,7	2,4
Buse de douche	2,3	2,9	2,7
Buse à mousse	2,3	2,7	2,4

PULVÉRISATION DE PRODUITS CHIMIQUES POUR LA MAISON ET LE JARDIN (Fig. H)

⚠ **AVERTISSEMENT :** Ne dirigez jamais la buse de la lance vers vous-même ou vers d'autres personnes.

⚠ **AVERTISSEMENT :** Il ne faut en aucun cas fumer, manger et boire pendant l'utilisation du pulvérisateur.

⚠ **AVERTISSEMENT :** Ne jamais pulvériser en direction des personnes ou des animaux ; toujours pulvériser dans le sens du vent.

⚠ **AVERTISSEMENT :** Risque d'incendie ou d'explosion. La zone de pulvérisation doit être bien aérée et à distance des étincelles ou des flammes.

1. Installez la batterie.
2. Tournez la molette de réglage de vitesse pour régler le débit souhaité.
3. Dirigez la buse du pulvérisateur directement vers les plantes ou les objets que vous souhaitez pulvériser.

REMARQUE : Faites attention à vous tenir suffisamment loin de l'objet pulvérisé afin d'éviter que le jet ne vous éclabousse.

4. Actionnez la gâchette pour démarrer le pulvérisateur.
5. Relâchez la gâchette pour arrêter le pulvérisateur.
6. Videz et nettoyez toujours le réservoir après chaque utilisation, de la manière indiquée à la section « **ENTRETIEN** ».

CONSEILS SUR L'UTILISATION

- Ajustez les bretelles du harnais de manière à ce que le pulvérisateur soit placé au-dessus de la taille et le réservoir contre le dos.
- Évitez de pulvériser les jours venteux. Le spray pourrait être accidentellement soufflé sur des plantes ou des objets qui ne doivent pas être pulvérisés.
- Pulvérisez tôt le matin ou en fin d'après-midi, et surtout par temps chaud. Une chaleur excessive peut faire évaporer le spray avant qu'il ne se dépose.

ENTRETIEN

⚠ **AVERTISSEMENT :** L'outil ne doit être réparé qu'avec des pièces de rechange identiques. L'utilisation de toute autre pièce peut créer un danger ou détériorer l'outil. Pour garantir la sécurité et la fiabilité, toutes les réparations doivent être effectuées par un réparateur qualifié.

⚠ **AVERTISSEMENT :** Afin d'éviter les risques de graves blessures corporelles, retirez la batterie du pulvérisateur avant de procéder à l'entretien, au nettoyage, au changement des buses, à toute maintenance ou lorsque le pulvérisateur n'est pas utilisé. Un pulvérisateur alimenté par batterie avec la batterie insérée est toujours sous tension et peut démarrer accidentellement.

ENTRETIEN GÉNÉRAL

Toutes les manipulations liées au pulvérisateur, à l'exception des éléments mentionnés dans cette notice de maintenance, doivent être réalisées par un technicien de service qualifié.

NETTOYAGE

N'utilisez pas de solvant pour nettoyer les pièces en plastique. La plupart des plastiques peuvent être détériorés par de nombreux types de solvants vendus dans le commerce. Utilisez un chiffon propre pour enlever les saletés, les poussières, l'huile, la graisse, etc.

⚠ **AVERTISSEMENT :** Ne laissez jamais des liquides de frein, de l'essence, des produits à base de pétrole, des huiles pénétrantes, etc. entrer en contact avec les pièces en plastique. Les produits chimiques peuvent endommager, fragiliser ou détruire le plastique, ce qui peut provoquer des blessures corporelles graves.

⚠ **AVERTISSEMENT :** Lors du nettoyage du pulvérisateur, NE L'IMMERGEZ PAS dans de l'eau ni dans aucun autre liquide.

⚠ **AVERTISSEMENT :** Stockez et éliminez toujours les produits chimiques de manière correcte. L'élimination des eaux de rinçage contaminées doit s'effectuer conformément aux ordonnances et règlements locaux.

- S'il reste du liquide dans le réservoir après la pulvérisation, vidangez le réservoir avant de le nettoyer.
- Utilisez toujours un chiffon doux et sec pour nettoyer l'extérieur du réservoir ; n'utilisez jamais de détergent ou d'alcool.
- Remplissez le réservoir environ au tiers avec de l'eau propre. Pulvérisez jusqu'à ce que le réservoir soit vidé. Veillez à diriger le jet vers une zone qui ne sera pas endommagée par la solution pulvérisée.
- Remplissez et répétez la procédure avec de l'eau propre. Il peut être nécessaire de rincer le réservoir plus d'une fois, puis de le vider à nouveau comme indiqué ci-dessus.
- Laissez toutes les pièces sécher complètement avant de réassembler et de ranger l'appareil.

ENTRETIEN DES BUSES

⚠ **AVERTISSEMENT :** Veillez à ce que l'entretien des buses soit effectué correctement afin d'éviter les fuites d'eau. Ces fuites peuvent rendre la surface glissante et créer un risque de glissade et de chute ou causer des dommages matériels.

Des motifs de jets irréguliers ou de fuites peuvent être la conséquence d'une buse obstruée ou sale.

1. Éteignez le pulvérisateur et retirez la batterie.
2. **Pour nettoyer la buse réglable (Fig. I1) :**
   a. Dévissez et retirez la partie moletée (texturée) de la buse réglable.
   b. Poussez un fil métallique fin (non fourni) dans les trous transversaux pour enlever les saletés. Si nécessaire, rincez les trous transversaux et la buse à l'eau claire.
   c. Essuyez la buse avec un chiffon propre et sec et remettez-la en place.
3. **Pour nettoyer le ventilateur et la buse à mousse (Fig. I2) :**
   a. Dévissez et retirez la buse de la lance de pulvérisation.
   b. Poussez un fil métallique fin (non fourni) dans le trou pour éliminer toutes les saletés. Si nécessaire, rincez la buse à l'eau claire.
   c. Essuyez la buse avec un chiffon propre et sec et

remettez-la en place.

TRANSPORT ET RANGEMENT (Fig. L)

- Retirez la batterie.
- Mettez la molette de réglage de vitesse sur la position d'arrêt (avec le point rouge de la molette vers la lance de pulvérisation).
- Nettoyez soigneusement le pulvérisateur.
- Videz le réservoir, le tuyau et la lance de pulvérisation.

REMARQUE : Avant le rangement, notamment avant la saison hivernale, veillez à vider le réservoir, le tuyau et la lance de pulvérisation afin d'éviter que la machine ne gèle et ne s'abîme, ce qui l'empêcherait de démarrer après l'hivernage.

- Fixez la lance de pulvérisation dans la base et le clip de rangement.

J-1	Clip de rangement	J-3	Poignée de transport
J-2	Socle		

- Soulevez le pulvérisateur par la poignée de transport ou transportez-le à l'aide du harnais de soutien pour le déplacer.
- Rangez le pulvérisateur à l'intérieur, dans un endroit bien aéré.
- Veillez à ce qu'il reste à l'écart de produits corrosifs, par exemple les produits chimiques de jardinage et les sels de déverglaçage.

Protection de l'environnement

Ne jetez pas les équipements électriques, les batteries et les chargeurs usagés avec les ordures ménagères !

Apportez ce produit chez un recycleur agréé et rendez-le disponible pour une collecte séparée. Les outils électriques doivent être amenés dans un centre de recyclage pour assurer le respect de l'environnement.

GUIDE DE DÉPANNAGE

PROBLÈME	CAUSE	SOLUTION
Le pulvérisateur ne démarre pas.	■ La batterie n'est pas entièrement insérée dans son compartiment. ■ Il n'y a pas de contact électrique entre le pulvérisateur et la batterie. ■ La batterie est déchargée. ■ La batterie ou le pulvérisateur est trop chaud.	■ Vérifiez si la batterie est entièrement insérée dans le compartiment à batterie. ■ Retirez la batterie, inspectez les contacts, puis réinsérez la batterie. ■ Rechargez la batterie. ■ Éteignez le pulvérisateur et laissez refroidir la batterie ou le pulvérisateur jusqu'à ce que la température descende dans la plage de température de fonctionnement recommandée.
Le moteur tourne mais rien ne sort de la buse.	■ Faible niveau de liquide dans le réservoir. ■ La buse s'est bouchée au cours du travail.	■ Vérifiez et assurez-vous qu'il y a suffisamment de liquide dans le réservoir. ■ Nettoyez la ou les buses conformément au chapitre « **ENTRETIEN DES BUSES** » et remontez-les en suivant les consignes.
Du liquide fuit entre la lance et la poignée de commande.	■ L'embout de la lance est desserré.	■ Serrez l'embout.
Du liquide fuit entre la buse et la lance de pulvérisation.	■ La buse est desserrée ou mal installée.	■ Réinstallez correctement et fermement la buse, voir chapitre « **RÉGLAGE ET CHANGEMENT DES BUSES** ».

GARANTIE

POLITIQUE DE GARANTIE EGO

Rendez-vous sur le site web **egopowerplus.eu** pour consulter l'intégralité des conditions de la politique de garantie EGO.

ES

¡LEA TODAS LAS INSTRUCCIONES!

LEA EL MANUAL DEL USUARIO

⚠ **ADVERTENCIA:** Para garantizar la seguridad y fiabilidad de la herramienta, las reparaciones debe realizarlas únicamente un técnico cualificado.

⚠ **ADVERTENCIA:** Asegúrese de leer y comprender todas las instrucciones de seguridad de este manual del operador, incluidos todos los símbolos de alerta de seguridad como "**PELIGRO**", "**ADVERTENCIA**" y "**PRECAUCIÓN**" antes de usar esta herramienta. Si no se observan todas las instrucciones que se indican a continuación existe riesgo de incendio, electrocución y lesiones graves.

CONSERVE TODAS LAS INSTRUCCIONES Y ADVERTENCIAS PARA PODER CONSULTARLAS EN EL FUTURO.

SÍMBOLOS DE SEGURIDAD

⚠ **ADVERTENCIA:** Cuando se utilizan herramientas eléctricas, es posible que salgan despedidos objetos que podrían causar lesiones oculares graves. Antes de empezar a usar herramientas eléctricas, póngase siempre gafas de seguridad, gafas con cristales anti-impacto que cuenten con pantallas de protección lateral, o bien una máscara facial que proteja completamente la cara. Recomendamos usar una máscara de seguridad de amplia visión que pueda utilizarse encima de gafas graduadas, o bien gafas normales de seguridad equipadas con pantallas laterales.

Aviso de seguridad

Para reducir el riesgo de lesiones, el usuario debe leer y comprender el manual del usuario antes de utilizar este producto.

Use ropa protectora.

Mantenga alejadas a las personas presentes durante la pulverización.

Use un protector facial.

Este producto está en conformidad con las directivas de la CE aplicables.

Nivel de potencia acústica garantizado. La emisión de ruido al medio ambiente cumple la directiva de la Comunidad Europea.

Este producto está en conformidad con la legislación aplicable del Reino Unido.

Los productos eléctricos no deben eliminarse con la basura doméstica. Llévelos a un centro de reciclaje autorizado.

IPX4 Protección contra las salpicaduras de agua

Corriente continua

../min Por minuto

V Tensión

n_0 Velocidad sin carga

mm Milímetro

ADVERTENCIAS GENERALES DE SEGURIDAD

⚠ **ADVERTENCIA: Lea todas las advertencias de seguridad, instrucciones, ilustraciones y especificaciones incluidas con esta máquina.** Si no se cumplen todas las instrucciones que se enumeran a continuación, pueden producirse descargas eléctricas, incendios o lesiones graves.

Conserve todas las instrucciones y advertencias para poder consultarlas en el futuro.

El término "máquina" que aparece en las advertencias se refiere a la máquina que funciona conectada a la red eléctrica (con cable) o a la máquina a batería (sin cable).

SEGURIDAD EN LA ZONA DE TRABAJO

- **Mantenga la zona de trabajo limpia y bien iluminada.** Las áreas de trabajo desordenadas y oscuras favorecen los accidentes.
- **No utilice máquinas en entornos explosivos, por ejemplo, en presencia de líquidos, gases o polvo inflamables.** Las máquinas crean chispas que pueden encender el polvo o los humos.
- **Mantenga a los niños y las demás personas alejados cuando esté utilizando una máquina.** Las distracciones podrían hacerle perder el control de la herramienta.

SEGURIDAD ELÉCTRICA

- **Los enchufes de las máquinas deben coincidir con la toma de corriente. No modifique nunca el enchufe de ningún modo. Nunca utilice enchufes adaptadores o ladrones de corriente con máquinas equipadas con conexión a tierra.** Si no se modifican los enchufes y estos corresponden con las tomas de corriente, se reducirán enormemente los riesgos de electrocución.
- **Evite cualquier contacto corporal con superficies conectadas a tierra, como tuberías, radiadores, hornillos eléctricos y frigoríficos.** Existe un mayor riesgo de descarga eléctrica si su cuerpo tiene conexión a tierra.
- **No exponga las máquinas a la lluvia o a condiciones de humedad.** La entrada de agua en una máquina aumentará el riesgo de descarga eléctrica.
- **No maltrate el cable. Nunca utilice el cable para transportar, arrastrar, o desenchufar la máquina. Mantenga el cable alejado del calor, el aceite, los bordes afilados o las piezas móviles.** Los cables dañados o enredados aumentan el riesgo de descarga eléctrica.
- **Cuando use una máquina al aire libre, utilice un cable alargador adecuado para uso en exteriores.** Si se usa un cable adecuado para exteriores, se reducirá el riesgo de descarga eléctrica.
- **Si es inevitable usar una máquina en un entorno húmedo, utilice una alimentación con interruptor diferencial (RCD).** La utilización de un interruptor de protección diferencial reducirá el riesgo de electrocución.

SEGURIDAD PERSONAL

- **Manténgase alerta, preste atención a lo que está haciendo y aplique el sentido común durante el uso de una máquina. No utilice una máquina si está cansado o se encuentra bajo los efectos de estupefacientes, alcohol o fármacos.** Cualquier momento de descuido durante la utilización de máquinas podría provocar lesiones físicas graves.
- **Utilice equipo de protección personal. Utilice siempre protección ocular.** El equipo de protección, como máscaras antipolvo, calzado de seguridad antideslizante, casco protector o protección auditiva, cuando se utiliza adecuadamente, reduce las lesiones personales.
- **Evite la puesta en marcha accidental de la herramienta. Asegúrese de que el interruptor de encendido se encuentra en la posición de apagado antes de enchufar la máquina a la red eléctrica y/o de acoplar la batería, así como al agarrar o transportar la máquina.** Transportar máquinas con el dedo en el interruptor o con el interruptor en la posición de encendido aumenta el riesgo de accidente.
- **Retire cualquier llave de ajuste o llave inglesa de la máquina antes de encenderla.** Una llave inglesa o una llave de ajuste enganchada a una parte giratoria de la máquina puede producir lesiones.
- **No se estire demasiado para alcanzar lugares de difícil acceso. Mantenga una posición firme y equilibrada en todo momento.** De este modo podrá controlar mejor la máquina en situaciones inesperadas.
- **Utilice ropa adecuada. No lleve ropa holgada ni joyas. Mantenga el pelo, la ropa y los guantes alejados de las piezas móviles.** La ropa holgada, así como las joyas o el pelo largo podrían engancharse en las partes móviles.
- **Si se incluyen dispositivos de conexión a extractores y colectores de polvo, asegúrese de conectarlos y utilizarlos adecuadamente.** El uso de un colector de polvo puede reducir los riesgos asociados con el polvo.
- **El hecho de haberse familiarizado con la máquina**

por el uso frecuente no debe hacer que se descuide e ignore los principios de seguridad de la misma. Una distracción puede provocar lesiones graves en una fracción de segundo.

ES

USO Y CUIDADO DE LA MÁQUINA

- **No fuerce la máquina. Utilice la máquina correcta para su aplicación.** La máquina correcta funcionará mejor y con más seguridad a la velocidad para la que ha sido diseñada.
- **No use la máquina si el interruptor no funciona para encenderla y apagarla.** Cualquier máquina que no pueda controlarse mediante su interruptor, supondrá un peligro y deberá repararse antes de poder utilizarse.
- **Desconecte el enchufe de la toma de corriente y/o retire la batería de la máquina antes de realizar algún ajuste, cambiar de accesorios o guardarla.** Estas medidas preventivas de seguridad reducirán enormemente el riesgo de que la máquina pueda activarse de manera fortuita.
- **Cuando no se utilice la máquina, guárdela fuera del alcance de los niños y no permita que la use ninguna persona que no esté familiarizada con la máquina o con estas instrucciones.** Las máquinas son peligrosas si las usan personas sin experiencia.
- **Realice el mantenimiento de las máquinas y los accesorios. Compruebe si hay elementos móviles desalineados o trabados, piezas rotas u otra circunstancia que pueda afectar al funcionamiento de la máquina. Si la máquina está dañada, llévela a reparar antes de usarla.** Muchos accidentes se deben a un mantenimiento deficiente de las máquinas.
- **Mantenga las herramientas de corte afiladas y limpias.** Las herramientas de corte bien afiladas tienen menos probabilidades de atascarse y son más fáciles de controlar.
- **Use la máquina, los accesorios, las brocas, etc., siguiendo las instrucciones y teniendo en cuenta las condiciones de trabajo y la tarea a realizar.** El uso de la máquina para fines diferentes a los previstos podría provocar situaciones de peligro.
- **Mantenga las asas y las superficies de agarre secas, limpias y libres de aceite y grasa.** Si las asas y las superficies de agarre están resbaladizas, no se puede manejar la máquina de forma segura ni mantener el control en las situaciones inesperadas.

USO Y CUIDADO DE LA MÁQUINA A BATERÍA

- **Recargue únicamente con el cargador especificado por el fabricante.** Un cargador que es adecuado para un tipo de batería podría ocasionar un incendio si se utiliza con una batería distinta.
- **Utilice las máquinas solo con las baterías diseñadas específicamente para ellas.** El uso de cualquier otro tipo de batería puede provocar riesgo de lesiones e incendio.
- **Cuando no se esté utilizando la batería, manténgala apartada de objetos metálicos como clips para papeles, monedas, llaves, clavos, tornillos, o cualquier otro objeto metálico pequeño que pudiera provocar un cortocircuito en sus terminales de corriente.** Si se provoca el cortocircuito en los terminales de la batería, podrían producirse quemaduras o incendios.
- **En condiciones de uso intensivo, es posible que se produzca una fuga de líquido de la batería; evite el contacto. Enjuague con agua si se produce un contacto accidental. Si el líquido entra en contacto con los ojos, solicite también atención médica.** El líquido que emana de la batería puede provocar irritaciones o quemaduras.
- **No utilice una batería o una máquina que haya sido modificada o que esté dañada.** Las baterías dañadas o modificadas pueden tener un comportamiento impredecible y provocar un incendio, explosión o riesgo de lesiones.
- **No exponga la batería ni la máquina al fuego ni a una temperatura excesiva.** La exposición al fuego o a una temperatura superior a 130ºC podría provocar una explosión.
- **Siga todas las instrucciones de carga y no cargue la batería ni la máquina fuera del rango de temperatura especificado en las instrucciones.** Una carga incorrecta o a temperaturas fuera del rango especificado puede dañar la batería y aumentar el riesgo de incendio.

SERVICIO TÉCNICO

- **Las reparaciones de la máquina debe realizarlas un técnico cualificado, utilizando solo piezas de recambio idénticas.** Solo de este modo podrá garantizarse la seguridad de la máquina.
- **No repare nunca baterías que estén dañadas.** Las baterías solo debe repararlas el fabricante o un centro de servicio técnico autorizado.

INSTRUCCIONES DE SEGURIDAD PARA EL PULVERIZADOR INALÁMBRICO

⚠ **PELIGRO: Riesgo de incendio o explosión.** No

rocíe líquidos inflamables como gasolina.

⚠ ADVERTENCIA:

- **Para evitar lesiones, siempre use protección para los ojos, respiratoria y de la piel.**
- **Para reducir el riesgo de descarga eléctrica, no exponga el aparato a la lluvia.**
- **Solo para uso doméstico y al aire libre.**
- **No rocíe líquidos inflamables o combustibles en un área confinada.** Cuando se pulveriza un líquido combustible, existe el peligro de incendio o explosión, especialmente en un área confinada.
- **El área de pulverización debe estar bien ventilada.**
- **No fume mientras pulveriza ni pulverice donde haya chispas o llamas.**
- **Antes de llenar el tanque, retire siempre la batería. Limpie cualquier derrame antes de insertar el paquete de baterías.** Seguir esta regla reducirá el riesgo de descarga eléctrica y de que entren líquidos corrosivos en el paquete de baterías, lo que puede provocar fallas en el paquete de baterías, incluido un cortocircuito, lo que provocará humo, incendio y/o lesiones personales graves.
- **No permita que líquidos conductores o corrosivos entren en el paquete de baterías.** Si se derraman fluidos conductores o corrosivos sobre el paquete de baterías, consulte las instrucciones en el manual del operador de su paquete de baterías.
- **Antes de usar materiales en aerosol en este pulverizador, lea detenidamente la etiqueta en el envase original del material y siga sus instrucciones.** Algunos materiales de pulverización son peligrosos y no deben usarse en este pulverizador, ya que pueden dañar el pulverizador y causar lesiones corporales graves o daños a la propiedad.
- **Conozca el contenido del producto químico que se está pulverizando. Lea todas las Hojas de Datos de Seguridad (SDS) y las etiquetas de los recipientes proporcionadas con el producto químico.** Siga las instrucciones de seguridad del fabricante de productos químicos.
- **Peligro de descarga eléctrica.** Nunca pulverice hacia los enchufes eléctricos.
- **No vierta líquidos calientes o hirviendo en el tanque.** Estos pueden debilitar o dañar los tubos o el tanque.
- **Evite pulverizar en días ventosos.** El aerosol puede ser soplado accidentalmente sobre plantas u objetos que no deben ser pulverizados.
- **Guarde el pulverizador en un espacio interior seguro y bien ventilado con el tanque de líquido vacío.**
- **No rocíe lejía ni peróxido de hidrógeno.**
- **No rocíe productos químicos a base de alcohol.**
- **No rocíe polvos ni productos químicos abrasivos.**
- **No rocíe líquidos cáusticos (alcalinos) o autocalentables.**
- **No utilice productos químicos peligrosos para el medio ambiente que no estén permitidos según lo definido por las regulaciones locales.**
- **No apunte la boquilla del pulverizador en dirección a personas o mascotas.**
- **No permita nunca que utilicen la máquina niños o personas con discapacidades físicas, sensoriales o mentales, o que no cuenten con la experiencia o los conocimientos necesarios, ni quienes no estén familiarizados con estas instrucciones.**
- **El operario o usuario es responsable de cualquier accidente o peligro que se produzca para otras personas o bienes materiales.**
- **El pulverizador se utilizará únicamente con productos fitosanitarios aprobados por las autoridades reguladoras locales/nacionales para productos fitosanitarios para uso con pulverizadores de mochila.**
- **Riesgo de inyección.** No descargar directamente sobre la piel. Mantener todas las partes del cuerpo fuera del patrón de pulverización.
- **No deje residuos ni material de pulverización en el tanque después de usar el pulverizador.** Limpiar después de cada uso.
- **Para reducir el riesgo de incendio o explosión, utilice un líquido con un punto de inflamación superior a 60°C.**
- **Para reducir el riesgo de descarga eléctrica, no sumerja el pulverizador en agua u otro líquido. No coloque ni guarde el pulverizador donde pueda caerse o ser arrastrado a una bañera o fregadero.**
- **Realice el mantenimiento de este producto. Inspeccione minuciosamente tanto el interior como el exterior del pulverizador y examine los componentes antes de cada uso. Verifique si hay grietas y deterioro en el tanque, fugas, boquillas obstruidas y piezas faltantes o dañadas. Si está dañado, haga reparar el producto antes de usarlo.** Muchos accidentes se deben a un mantenimiento deficiente de los productos.
- **Apague el interruptor de encendido cuando el**

pulverizador no esté en uso y antes de realizar el mantenimiento o la limpieza.

- **Desconecte la batería de la unidad antes de vaciar, limpiar o almacenar el pulverizador.** Tales medidas de seguridad preventivas reducen el riesgo de arranque accidental.
- **Siempre use protección ocular con protectores laterales o gafas.** El no hacerlo podría resultar en que fluidos entren en sus ojos, resultando en una posible lesión grave.
- **Proteja sus pulmones. Use equipo de seguridad aprobado, como mascarillas especialmente diseñadas para filtrar aerosoles, guantes y otro equipo de protección adecuado.** El cumplimiento de esta norma contribuirá a reducir el riesgo de lesiones personales graves. Siga las instrucciones de seguridad y las pautas del fabricante del producto químico que figuran en la hoja SDS.
- **Los productos químicos y los vapores químicos pueden ser peligrosos y causar lesiones graves, daños permanentes o la muerte si se ingieren, inhalan o salpican en los ojos o en la piel.** Siga las instrucciones de seguridad y las pautas del fabricante del producto químico que figuran en la hoja SDS.
- **Para evitar el riesgo de lesiones, es necesario una supervisión estrecha cuando el pulverizador se utilice cerca de niños.**
- **No contacte con las partes móviles.**
- **Utilice solo accesorios que hayan sido recomendados o suministrados por el fabricante.**
- **Evite la puesta en marcha accidental de la herramienta. Asegúrese de que el interruptor se encuentra en la posición de apagado antes de conectar la batería, así como al recoger o transportar el aparato.** Si lleva un aparato con el dedo puesto sobre el interruptor, o si enchufa un aparato con el interruptor encendido, pueden producirse accidentes.

GUARDE ESTAS INSTRUCCIONES

ESPECIFICACIONES

Tensión nominal	56 V ⎓
Máx. Capacidad del tanque	15L
Máx. Presión de trabajo	24 bar
Máx. Caudal de pulverización (con boquilla ajustable, modo de pulverización)	2,3 l/min
Diámetro del filtro de entrada	35 mm
Tamaño del filtro de malla de entrada	0,35 mm
Diámetro del filtro de salida	124 mm
Peso (peso en seco, sin batería)	7,6 kg
Temperatura de funcionamiento recomendada	de 5 °C a 40 °C
Temperatura de almacenamiento recomendada	de -20 °C a 70 °C
Temperatura de carga recomendada	de 5 °C a 40 °C

⚠ **ADVERTENCIA:** Antes de utilizar un pulverizador de mochila, asegúrese de confirmar que su peso total, incluida la máquina, el líquido del depósito, la boquilla y la batería utilizada, no supere los 25 kg para evitar lesiones y pérdida del equilibrio.

- El valor de vibración total ha sido medido de acuerdo con el método de prueba estándar y se puede utilizar para comparar herramientas;
- El valor total de vibración declarado se puede usar además en una evaluación preliminar del grado de exposición.

AVISO: Las vibraciones generadas durante el uso real de la herramienta eléctrica pueden diferir del valor declarado en función de la manera en que se utilice. Como protección, el usuario debería utilizar guantes y protectores auditivos en condiciones reales de uso.

LISTA DE CONTENIDO (FIG. A1)

DESCRIPCIÓN

CONOZCA SU PULVERIZADOR (FIG. A1)

1. Manguera
2. Compartimento de la batería
3. Tanque
4. Tapón del tanque
5. Asa de transporte
6. Arnés de soporte ajustable
7. Selector de velocidad
8. Palanca de bloqueo
9. Gatillo de encendido/apagado
10. Mango de control
11. Caperuza
12. Lanza de pulverización
13. Boquilla ajustable
14. Boquilla de abanico
15. Boquilla de espuma
16. Boquilla de ducha

MONTAJE

⚠ **ADVERTENCIA:** Si alguna pieza falta o está rota, no utilice el producto hasta haber sustituido las piezas. Podrían producirse lesiones graves en caso de utilizar el producto si alguna de sus piezas falta o está dañada.

⚠ **ADVERTENCIA:** No intente modificar este producto ni fabricar accesorios no recomendados para su uso en este producto. Cualquier alteración o modificación se considerará uso indebido y podría provocar una situación peligrosa con riesgo de sufrir lesiones graves.

⚠ **ADVERTENCIA:** Para evitar un arranque accidental que podría causar lesiones personales graves, retire siempre el paquete de baterías de la máquina cuando monte piezas, realice ajustes, limpie o cuando el producto no esté en uso.

- Este producto requiere montaje.
- Con cuidado, extraiga el producto y los accesorios del embalaje. Asegúrese de que todos los elementos que se muestran en la "**Lista de embalaje**" están incluidos.
- Examine minuciosamente el producto para asegurarse de que no haya sufrido roturas o daños durante su transporte.
- No deseche el material de embalaje hasta haber examinado detenidamente el producto y comprobado su funcionamiento correcto.
- Si alguna pieza faltase o estuviera dañada, devuelva el producto a la tienda donde lo haya adquirido.

CONEXIÓN DE LA LANZA DE PULVERIZACIÓN AL MANGO DE CONTROL

1. Enrosque el tapón del extremo de la lanza de pulverización en el mango de control y apriete firmemente en el sentido de las agujas del reloj (Fig. B).
2. Tire de la lanza de pulverización para asegurarse de que esté bien sujeta.

FUNCIONAMIENTO

⚠ **ADVERTENCIA:** No permita que el hecho de estar familiarizado con el producto le haga descuidarse. Recuerde que cualquier distracción de una fracción de segundo es suficiente para provocar lesiones graves.

⚠ **ADVERTENCIA:** Utilice equipo de protección personal. Proteja sus ojos, piel y pulmones mientras mezcla, llena, pulveriza y limpia. De lo contrario, podrían producirse lesiones personales graves y daños a la propiedad.

⚠ **ADVERTENCIA:** Para evitar lesiones personales graves, retire la batería del aparato antes de realizar tareas de mantenimiento, limpieza, cambio de accesorios, llenar o vaciar el tanque.

⚠ **ADVERTENCIA:** No utilice piezas o accesorios no recomendados por el fabricante de este producto. La utilización de piezas o accesorios no recomendados puede provocar lesiones graves.

Antes de cada uso, examine todo el producto para ver si hay piezas dañadas, extraviadas o sueltas, como tornillos, tuercas, pernos, tapones, etc. Apriete bien todas las sujeciones y los tapones y no ponga en marcha el producto hasta haber reemplazado todas las piezas que falten o que estén dañadas.

USO PREVISTO

Este producto puede utilizarse para los fines indicados a continuación:

- Aplicar fertilizantes y regar las plantas.
- Pulverizar herbicidas, pesticidas y fungicidas.

AVISO: El producto está diseñado solo para uso hortícola y agrícola.

AVISO: El producto debe utilizarse únicamente para los fines previstos. Cualquier otro uso se considerará uso indebido.

⚠ **ADVERTENCIA:** La aplicación incorrecta de productos químicos o soluciones puede resultar en LESIONES GRAVES o MUERTE. Siga las instrucciones de seguridad y las pautas del fabricante del producto químico que figuran en la hoja SDS.

LLENADO DEL TANQUE (Fig. C)

⚠ **ADVERTENCIA:** Siga siempre las instrucciones del fabricante de productos químicos impresas en el etiquetado de su producto para su uso, limpieza y almacenamiento. No mezcle productos químicos. Limpie el tanque a fondo después de cada uso, siguiendo las instrucciones en la sección "**MANTENIMIENTO**" de este manual. Los productos químicos deben almacenarse fuera del alcance de los niños. El incumplimiento de esta advertencia puede resultar en lesiones personales graves.

⚠ **ADVERTENCIA:** Para evitar lesiones y pérdida del equilibrio, asegúrese de que la cantidad de líquido añadido al depósito no haga que el peso total del pulverizador, incluida la máquina, el líquido del depósito, la boquilla y la batería utilizada, supere los 25 kg.

Los productos químicos líquidos que se vayan a pulverizar deben ser tan finos como el agua. Los líquidos más espesos no se pulverizarán correctamente. No llene el tanque demasiado.

1. Quite la batería.
2. Desenrosque la tapa del tanque en sentido antihorario y retírela del tanque.
3. Coloque el pulverizador sobre una superficie nivelada.
4. Llena el tanque con la cantidad deseada de agua.
5. Mide la cantidad recomendada de producto químico líquido.
6. Vierta cuidadosamente el químico líquido en el tanque.
7. Vuelva a enroscar la tapa del tanque en el pulverizador, asegurándose de que esté bien apretada.

Las soluciones de pulverización pueden mezclarse previamente y verterse en el pulverizador.

AVISO: Si utiliza un recipiente medidor para contener el líquido, asegúrese de limpiar y enjuagar bien el recipiente después de su uso. Si se premezcla la solución de pulverización, enjuague el recipiente utilizado para mezclarla.

AVISO: Es importante limpiar a fondo el pulverizador después de cada uso. Permitir que el líquido permanezca en un pulverizador inactivo durante un período prolongado puede hacer que sus piezas móviles y conectores se atasquen.

INSTALACIÓN/RETIRADA DE LA BATERÍA

Utilice únicamente los modelos de baterías y cargadores de EGO indicados en la fig. A2.

Consulte los manuales de las baterías y cargadores correspondientes para obtener más detalles.

Cargue totalmente la batería antes de usarla por primera vez.

1. Levante la tapa del compartimiento de las baterías elevando la parte delantera de la tapa (Fig. D1).
2. **Para instarla**, alinee las nervaduras de la batería con las ranuras de montaje, e introduzca la batería presionándola hacia abajo hasta oír un "clic" (Fig. D1).
3. **Para sacarla**, pulse el botón de liberación de la batería y saque la batería tirando de ella (Fig. D2).
4. Cierre la tapa del compartimiento de las baterías.

⚠ **ADVERTENCIA:** Preste atención siempre a la posición de sus pies, así como a la presencia de niños o mascotas cuando pulse el botón de desbloqueo de la batería. La caída de la batería podría provocar lesiones graves. No quite NUNCA la batería en un lugar elevado.

⚠ **ADVERTENCIA:** Asegúrese de que el pestillo del pulverizador encaje en su lugar, que la batería esté asegurada al pulverizador y que la tapa del compartimiento de la batería esté completamente cerrada antes de comenzar la operación. Si no se coloca firmemente el acumulador, podría caerse y provocar graves lesiones personales.

⚠ **ADVERTENCIA:** Para evitar lesiones personales graves, retire siempre la batería y mantenga las manos alejadas del mango de control al levantar o transportar el pulverizador.

COLOCACIÓN DEL PULVERIZADOR DE MOCHILA

⚠ **ADVERTENCIA:** Vístase adecuadamente para reducir el riesgo de lesiones al operar este aparato. No lleve puesta ropa holgada ni joyas. Utilice protección ocular. Utilice pantalones largos, botas y guantes resistentes. No utilice pantalones cortos, sandalias, ni vaya descalzo.

Antes de usar el pulverizador de mochila, asegúrese de que el operador use protección para los ojos y ropa adecuada y que pueda mantener una posición segura y equilibrada.

Para ajustar el arnés de soporte

1. Introduzca los brazos por las correas de la mochila para sujetar el pulverizador en su espalda.
2. Ajuste temporalmente ambas correas de los hombros a posiciones cómodas (Fig. E1), asegurándose de que su codo esté cómodo.
3. Enganche la hebilla del pecho y ajuste la longitud de la correa del pecho en caso necesario (Fig. E2).
4. Enganche la hebilla de la cintura y ajuste la longitud de la correa de la cintura, de forma que la mochila quede apoyada de forma segura en sus caderas (Fig. E3 y E4).

NOTA: La mochila no debe llevarse demasiado alta en la espalda; debe estar colocada más cerca de las caderas que de los hombros.

⚠ **ADVERTENCIA:** Cuando ocurra una emergencia, suelte las hebillas del pecho y la cintura inmediatamente para quitarse la correa de la mochila a cada lado. Este es un método de liberación rápida.

5. Vuelva a ajustar las correas de los hombros de forma segura y cómoda. Compruebe que la mochila esté colocada de forma segura en su espalda, con el peso apoyado en la correa de la cintura, y sin que se mueva demasiado cuando se mueve usted (Fig. E5).
6. Pase la correa sobrante alrededor de la cintura e insértela en los elásticos que hay a ambos lados (Fig. E6).
7. Para quitarse la mochila de la espalda, presione las hebillas de la cintura y del pecho para abrirlas y después baje el pulverizador (Fig. E7).

INICIAR/DETENER EL PULVERIZADOR (FIG. F)

Selector de velocidad

1. Para aumentar el caudal, gire el selector de velocidad en el sentido de las agujas del reloj.

F-1	Selector de velocidad	F-3	Gatillo de encendido/apagado
F-2	Palanca de bloqueo		

2. Para disminuir el caudal, gire el selector de velocidad en sentido antihorario.
3. El pulverizador se detendrá si sigue girando el selector a la posición "**OFF**".

⚠ **ADVERTENCIA:** Para evitar un arranque involuntario, gire el selector de velocidad a la posición de apagado (el punto rojo en el selector apunta hacia la lanza de pulverización).

⚠ **ADVERTENCIA:** Antes de guardar la máquina, dejarla durante largo tiempo o reemplazar el paquete de baterías, siempre gire el selector de velocidad a la posición de apagado (el punto rojo en el selector apunta hacia la lanza de pulverización).

Gatillo de encendido/apagado

1. Presione el gatillo de encendido/apagado para encender el pulverizador.
2. Suelte el gatillo para detener el caudal.

Palanca de bloqueo

La palanca de bloqueo es útil cuando se pulveriza durante un período prolongado o cuando se cubre un área grande.

1. Para bloquear el gatillo de encendido/apagado, presione la palanca de bloqueo después de apretar el gatillo.
2. Para soltar el gatillo de encendido/apagado, tire de la palanca de bloqueo.

AVISO: Asegúrese de que el gatillo no esté bloqueado antes de insertar la batería en el pulverizador.

AJUSTE Y CAMBIO DE LAS BOQUILLAS

⚠ **ADVERTENCIA:** Para evitar lesiones personales graves, retire el paquete de baterías antes de ajustar o cambiar las boquillas.

El pulverizador viene con cuatro boquillas: Boquilla ajustable, boquilla de abanico, boquilla de ducha y boquilla de espuma. Cambie la boquilla antes de empezar a trabajar para adaptarla a la tarea en cuestión.

Boquilla ajustable (Fig. G1): Pulverización localizada en macizos de flores, pasillos, entradas de vehículos, patios y alrededor de árboles y arbustos. Bordeado de cercas, caminos de entrada y senderos. Eliminación de maleza.

Boquilla de abanico (Fig. G3): Pulverización plana para una cobertura muy amplia y líquidos de mayor viscosidad. Preparación de grandes áreas para plantar.

G-1	Boquilla de abanico	G-3	Boquilla de espuma
G-2	Boquilla de ducha		

Boquilla de ducha (Fig. G3): Saca un flujo más alto de agua para regar y tratar las plantas.

Boquilla de espuma (Fig. G3): Marca visiblemente las malas hierbas tratadas. Pulverización localizada de las malas hierbas en el césped, alrededor de macizos de flores, árboles y arbustos. Bordeado de cercas, caminos de entrada y senderos.

La boquilla ajustable se puede ajustar entre chorro y pulverización (Fig. G1).

1. Gire la parte estriada (texturizada) de la boquilla en sentido antihorario para el chorro.
2. Gire la parte estriada (texturizada) de la boquilla en el sentido de las agujas del reloj para pulverizar.

Desenrosque toda la boquilla en sentido antihorario para quitar y cambiar la boquilla (Fig. G2).

Caudal de diferentes boquillas que vienen con el pulverizador:

	Tasa de flujo nominal (L/min)	Presión de trabajo máxima (L/min)	Presión de trabajo óptima (L/min)
Boquilla ajustable	2,3	2,7	2,4
Boquilla de abanico	2,3	2,7	2,4
Boquilla de ducha	2,3	2,9	2,7
Boquilla de espuma	2,3	2,7	2,4

PULVERIZADO DE PRODUCTOS QUÍMICOS PARA EL HOGAR Y EL JARDÍN (Fig. H)

⚠ **ADVERTENCIA:** Nunca apunte la boquilla de la lanza hacia usted mismo u otros.

⚠ **ADVERTENCIA:** Nunca fume, coma o beba mientras opera el pulverizador.

⚠ **ADVERTENCIA:** Nunca pulverice en la dirección de personas o animales; siempre pulverice a favor del viento.

⚠ **ADVERTENCIA:** Riesgo de incendio o explosión. El área de pulverización debe estar bien ventilada y alejada de chispas o llamas.

1. Instale la batería.
2. Gire el selector de velocidad para establecer un caudal deseado.
3. Apunta la boquilla del pulverizador directamente a las plantas u objetos que desea pulverizar.

NOTA: Asegúrese de estar lo suficientemente lejos del objeto que se está pulverizando para evitar que el rociado le salpique.

4. Presione el gatillo para iniciar el pulverizador.
5. Suelte el gatillo para detener el pulverizador.
6. Vacíe y limpie siempre el tanque después de cada uso según las instrucciones de la sección "**MANTENIMIENTO**".

CONSEJOS DE USO

- Ajuste las correas de los hombros del arnés, de modo que el pulverizador quede por encima de su cintura y el tanque esté cerca de su espalda.
- Evite pulverizar en días ventosos. El aerosol puede ser soplado accidentalmente sobre plantas u objetos que no deben ser pulverizados.
- Rocíe temprano en la mañana o al final de la tarde, especialmente en climas más cálidos. El calor excesivo puede evaporar la pulverización antes de que se asiente.

MANTENIMIENTO

⚠ **ADVERTENCIA:** Cuando repare la herramienta, utilice solo piezas idénticas a las originales. La utilización de otras piezas podría suponer un peligro o causar daños en el producto. Para garantizar la seguridad y fiabilidad de la herramienta, las reparaciones debe realizarlas únicamente un técnico cualificado.

⚠ **ADVERTENCIA:** Para evitar lesiones personales graves, retire la batería del pulverizador antes de realizar tareas de mantenimiento, limpieza, cambio de boquillas, realizar cualquier mantenimiento o cuando el pulverizador no esté en uso. Un pulverizador que funciona con baterías con la batería insertada siempre está encendido y puede arrancar accidentalmente.

MANTENIMIENTO GENERAL

Todo el servicio del pulverizador, excepto los elementos enumerados en estas instrucciones de mantenimiento, debe ser realizado por un técnico de servicio cualificado.

LIMPIEZA

Evite utilizar disolventes para limpiar las piezas de plástico. La mayoría de los plásticos podrían dañarse

si se limpian con algunos de los tipos de disolventes disponibles en el mercado. Utilice un paño limpio para eliminar la suciedad, polvo, aceite, grasa, etc.

⚠ **ADVERTENCIA:** No deje nunca que las piezas de plástico entren en contacto con líquido de frenos, gasolina, productos derivados del petróleo, aceites penetrantes, etc. Los productos químicos podrían dañar, debilitar o destruir el plástico, con el consiguiente riesgo de provocar lesiones graves.

⚠ **ADVERTENCIA:** Al limpiar el pulverizador, NO lo sumerja en agua u otros líquidos.

⚠ **ADVERTENCIA:** Siempre almacene y deseche los productos químicos adecuadamente. La eliminación del agua de enjuague contaminada debe realizarse de acuerdo con las ordenanzas y leyes locales.

- Si queda algún líquido en el tanque después de pulverizar, vacíe el tanque antes de limpiarlo.
- Siempre use solo un paño suave y seco para limpiar el exterior del tanque; nunca use detergente o alcohol.
- Llene el tanque aproximadamente un tercio con agua limpia. Pulverice hasta que el tanque se haya vaciado. Asegúrese de dirigir la pulverización hacia un área que no se dañe con la solución de la pulverización.
- Rellene y repita el procedimiento con agua limpia. Puede ser necesario enjuagar el tanque más de una vez, luego vaciarlo nuevamente como se indicó anteriormente.

Deje que todas las piezas se sequen completamente antes de volver a ensamblar y almacenar la unidad.

MANTENIMIENTO DE LAS BOQUILLAS

⚠ **ADVERTENCIA:** Asegúrese de que todo el mantenimiento de las boquillas se realice correctamente para evitar fugas de agua. Las fugas pueden provocar una superficie resbaladiza, generando un riesgo de resbalones y caídas o causando daños materiales.

Los patrones irregulares de pulverización o fugas pueden ser el resultado de una boquilla obstruida o sucia.

1. Apague el pulverización y quite la batería.
2. **Para limpiar la boquilla ajustable (Fig. I1):**
   a. Desenrosque y retire la parte estriada (texturizada) de la boquilla ajustable.
   b. Empuje un alambre delgado (no incluido) a través de los agujeros cruzados para limpiar cualquier residuo. Si es necesario, enjuague los orificios transversales y la boquilla con agua limpia.
   c. Limpie la boquilla con un paño limpio y seco y vuelva a instalar la boquilla.
3. **Para limpiar la boquilla de abanico y la boquilla de espuma (Fig. I2):**
   a. Desenrosque y quite la boquilla de la lanza de pulverización.
   b. Empuje un alambre delgado (no incluido) a través del agujero para limpiar cualquier residuo. Si es necesario, enjuague la boquilla con agua limpia.
   c. Limpie la boquilla con un paño limpio y seco y vuelva a instalar la boquilla.

TRANSPORTE Y ALMACENAMIENTO (Fig. J)

- Quite la batería.
- Gire el selector de velocidad a la posición de apagado (el punto rojo en el selector apunta hacia la lanza de pulverización).
- Limpie el pulverizador a fondo.
- Vacíe el tanque, la manguera y la lanza de pulverización.

AVISO: Antes del almacenamiento, especialmente antes de la preparación para el invierno, asegúrese de vaciar el tanque, la manguera y la lanza de pulverización para evitar que la máquina se congele y se dañe, lo que provocará que no arranque después del invierno.

- Asegure la lanza de pulverización en la base y el clip de almacenamiento.

J-1	Clip de almacenamiento	J-3	Asa de transporte
J-2	Base		

- Levante el pulverizador por el asa de transporte o llévelo por el arnés de soporte cuando lo transporte.
- Guarde el pulverizador en un lugar interior bien ventilado.
- Manténgalo apartado de agentes corrosivos, como productos químicos de jardinería y sal para deshielo.

Protección del medio ambiente

¡No elimine aparatos eléctricos, baterías usadas ni cargadores de baterías junto con los desperdicios domésticos!

Lleve este producto a un punto de reciclaje autorizado y deposítelo por separado según corresponda. Las herramientas eléctricas se deben llevar a un punto de reciclaje con fin de proteger el medio ambiente.

SOLUCIÓN DE PROBLEMAS

PROBLEMA	CAUSA	SOLUCIÓN
El pulverizador no arranca.	■ El paquete de baterías no está completamente insertado en el compartimento de baterías. ■ No hay contacto eléctrico entre el pulverizador y la batería. ■ La carga de la batería está agotada. ■ El paquete de baterías o el pulverizador está demasiado caliente.	■ Compruebe si el paquete de baterías está completamente insertado en el compartimento de baterías. ■ Quite la batería, compruebe los contactos eléctricos y vuelva a instalarla. ■ Cargue la batería. ■ Apague el pulverizador y deje que la batería o el pulverizador se enfríen hasta que la temperatura baje al rango de temperatura de funcionamiento recomendado.
El motor funciona pero no sale pulverización de la boquilla.	■ Bajo nivel de líquido en el tanque. ■ La boquilla se atascó durante la operación.	■ Compruebe y asegúrese de que haya suficiente líquido en el tanque. ■ Limpie la(s) boquilla(s) de acuerdo con el capítulo “**MANTENIMIENTO DE LAS BOQUILLAS**”, y vuelva a montarlas según las instrucciones.
Se escapa líquido entre el mango de control y la lanza.	■ El tapón del extremo de la lanza está suelto.	■ Apriete la tapa del extremo.
Se escapa líquido entre la lanza de pulverización y la boquilla.	■ La boquilla está floja o mal instalada.	■ Vuelva a instalar la boquilla correctamente y de manera ajustada según el capítulo "**AJUSTE Y CAMBIO DE LAS BOQUILLAS**".

GARANTÍA

POLÍTICA DE GARANTÍA DE EGO

Visite la página web **egopowerplus.eu** para conocer los términos y condiciones completos de la política de garantía de EGO.

PT

LEIA TODAS AS INSTRUÇÕES!

LEIA O MANUAL DO UTILIZADOR

⚠ **AVISO:** Para garantir a segurança e bom funcionamento, todas as reparações deverão ser efetuadas por um técnico de reparação qualificado.

⚠ **AVISO:** Certifique-se de que lê e compreende todos os avisos de segurança neste manual do utilizador, incluindo todos os símbolos de alerta de segurança, como "**PERIGO**", "**AVISO**" e "**CUIDADO**" antes de usar esta ferramenta. Não seguir todas as instruções apresentadas abaixo pode resultar em choque elétrico, incêndio e/ou ferimentos graves.

GUARDE TODOS OS AVISOS E INSTRUÇÕES PARA FUTURAS REFERÊNCIAS.

SÍMBOLOS DE SEGURANÇA

⚠ **AVISO:** O funcionamento de qualquer ferramenta elétrica pode dar origem ao ressalto de quaisquer objetos estranhos que podem atingir os olhos, podendo dar origem a sérias lesões oculares. Antes de começar a utilizar a ferramenta elétrica, utilize sempre óculos de segurança com proteções laterais e uma proteção completa para a cara, quando necessário. Recomendamos máscaras de segurança com visão panorâmica por cima de óculos, ou óculos de segurança padrão com proteção lateral.

Alerta de segurança

Use roupa de proteção.

Use proteção do rosto.

Nível de potência do som garantido. Emissão de ruído para o ambiente de acordo com a diretiva da Comunidade Europeia.

Os produtos elétricos residuais não deverão ser eliminados juntamente com o lixo doméstico comum. Entregue-os num centro de reciclagem autorizado.

Corrente direta

V Voltagem

mm Milímetro

Para reduzir o risco de ferimentos, o utilizador tem de ler e compreender o manual do utilizador antes de utilizar este produto.

Mantenha as outras pessoas afastadas durante a pulverização.

Este produto encontra-se em conformidade com as diretivas CE aplicáveis.

Este produto encontra-se em conformidade com a legislação no Reino Unido.

IPX4 Proteção contra salpicos

../min Por minuto

n_0 Velocidade Sem Carga

PT

AVISOS GERAIS DE SEGURANÇA

⚠ **AVISO: Leia todos os avisos de segurança, instruções, ilustrações e especificações fornecidas com esta máquina.** Não seguir todas as instruções apresentadas abaixo pode resultar em choque elétrico, incêndio e/ou ferimentos graves.

Guarde todos os avisos e instruções para futuras referências.

O termo "máquina" nos avisos diz respeito à sua máquina alimentada pela rede (com fio) ou com bateria (sem fio).

SEGURANÇA NA ÁREA DE TRABALHO

- **Mantenha a área de trabalho limpa e bem iluminada.** Áreas desarrumadas ou escuras são propícias a acidentes.
- **Não utilize máquinas em atmosferas explosivas, tal como na presença de líquidos inflamáveis, gases ou pó.** As máquinas produzem faíscas que podem atear o pó ou fumos.
- **Mantenha as crianças e pessoas que passem afastadas enquanto utilizar uma máquina.** As distrações podem fazer com que perca o controlo.

SEGURANÇA ELÉTRICA

- **A ficha tem de corresponder à tomada. Nunca modifique uma ficha de forma alguma. Não utilize qualquer adaptador com máquinas com ligação à terra.** Fichas não modificadas e tomadas correspondentes reduzirão o risco de choque elétrico.
- **Evite o contacto do corpo com superfícies ligadas à terra, tais como tubos, radiadores, bases e frigoríficos.** Existe um risco acrescido de choque elétrico se o seu corpo estiver ligado à terra.
- **Não exponha a máquina à chuva ou humidade.** A entrada de água numa máquina aumentará o risco de choque elétrico.
- **Não force o fio da alimentação. Nunca utilize o fio para transportar, puxar ou desligar a máquina. Mantenha o fio afastado do calor, óleo, arestas afiadas ou peças móveis.** Fios danificados ou presos aumentam o risco de choque elétrico.
- **Quando estiver a trabalhar com uma máquina ao ar livre, utilize uma extensão adequada para a utilização no exterior.** A utilização de um fio adequado ao exterior reduz o risco de choque elétrico.
- **Se for inevitável trabalhar com uma máquina num local húmido, use um dispositivo de corrente residual.** A utilização de um DCR reduz o risco de choque elétrico.

SEGURANÇA PESSOAL

- **Mantenha-se alerta, observe o que está a fazer e use senso comum quando estiver a trabalhar com uma máquina. Não utilize a máquina enquanto estiver cansado ou sob o efeito de drogas, álcool ou medicação.** Um momento de falta de atenção enquanto utiliza a máquina pode dar origem a ferimentos sérios.
- **Use equipamento pessoal de proteção. Use sempre proteção ocular.** O equipamento de segurança, tal como máscara respiratória, calçado de segurança antiderrapante, capacete de segurança ou proteção auditiva, utilizado nas condições adequadas, reduzirá a hipótese de ferimentos.
- **Evite ligações sem intenção. Certifique-se de que o interruptor se encontra na posição de desligado antes de ligar à alimentação e/ou bateria e antes de pegar ou transportar a máquina.** Transportar a máquina com o seu dedo no interruptor ou fornecer energia à máquina que tenha o interruptor na posição de ligado convida a acidentes.
- **Retire qualquer chave de ajuste ou chave de fendas antes de ligar a máquina.** Uma chave de fendas ou uma chave deixada ligada a uma peça rotativa da máquina pode dar origem a ferimentos.
- **Não se estique. Mantenha sempre a base e o equilíbrio adequados.** Isso proporciona um melhor controlo da máquina em situações inesperadas.
- **Vista-se adequadamente. Não use roupa larga nem joias. Mantenha o seu cabelo e roupa afastados das peças móveis.** Roupas largas, joias ou cabelo comprido podem ser apanhados pelas peças em movimento.
- **Se forem fornecidos dispositivos para a ligação de extração de pó e facilidades de recolha, certifique-se de que estes estão ligados e de que são devidamente utilizados.** A utilização de dispositivos de extração do pó pode reduzir os perigos relacionados com o pó.
- **Não permita que a familiarização ganha com a utilização de máquinas o torne mais complacente e ignore os princípios de segurança da máquina.** Uma ação descuidada pode causar graves ferimentos numa fração de segundo.

UTILIZAÇÃO E CUIDADOS COM A MÁQUINA

- **Não force a máquina. Utilize a máquina correta para a sua aplicação.** A máquina correta fará o trabalho melhor e de forma mais segura à taxa para a qual foi concebida.
- **Não utilize a máquina se o interruptor não der para**

ligar e desligar. Qualquer máquina que não possa ser controlada com o interruptor é perigosa e deve ser reparada.

- **Desligue a ficha da alimentação e/ou retire a bateria da máquina, se amovível, antes de fazer quaisquer ajustes, mudar de acessórios ou armazenar a máquina.** Tais medidas preventivas de segurança reduzem o risco de ligar a máquina acidentalmente.
- **Guarde a máquina desligada fora do alcance de crianças e não permita que pessoas estranhas à máquina ou a estas instruções trabalhem com a máquina.** As máquinas são perigosas nas mãos de utilizadores sem formação.
- **Proceda à manutenção das máquinas e respetivos acessórios. Verifique se existem desalinhamentos ou colagem das peças móveis, quebra de peças e qualquer outra condição que possa afetar o funcionamento da máquina. Se estiver danificada, leve a máquina para ser reparada antes da utilização.** Muitos acidentes são causados por máquinas mantidas de forma deficiente.
- **Mantenha as ferramentas de corte afiadas e limpas.** Ferramentas de corte devidamente mantidas e com arestas de corte afiadas têm uma menor probabilidade de prender e são mais fáceis de controlar.
- **Use a máquina, acessórios e brocas, etc., de acordo com estas instruções, tendo em conta as condições de trabalho e o trabalho a ser efetuado.** A utilização da máquina para operações diferentes das pretendidas pode resultar numa situação perigosa.
- **Mantenha as pegas e superfícies de preensão secas, limpas e sem óleo ou gordura.** Pegas e superfícies de preensão escorregadias não permitem o manuseamento seguro nem o controlo da máquina em situações inesperadas.

UTILIZAÇÃO E CUIDADOS DA MÁQUINA A BATERIA

- **Recarregue apenas com o carregador especificado pelo fabricante.** Um carregador que seja adequado a um tipo de bateria pode criar um risco de incêndio quando usado com outra bateria.
- **Utilize máquinas apenas com as baterias especificamente designadas.** A utilização de outras baterias pode criar um risco de ferimentos e incêndio.
- **Quando não usar a bateria, mantenha-a afastada de outros objetos de metal, como clipes de papel, moedas, chaves, pregos, parafusos ou outros pequenos objetos de metal que possam fazer a ligação entre os dois terminais.** Colocar os terminais da bateria em curto-circuito pode dar origem a queimaduras ou fogo.
- **Sob condições abusivas, pode ser ejetado líquido da bateria; evite o contacto. Se ocorrer um contacto acidental, lave com água abundante. Se o líquido entrar em contacto com os olhos, procure ajuda médica.** O líquido ejetado da bateria pode provocar irritação ou queimaduras.
- **Não use a bateria nem a máquina se estiverem danificadas ou modificadas.** Baterias danificadas ou modificadas podem apresentar comportamentos imprevisíveis, dando origem a fogo, explosão ou risco de ferimentos.
- **Não exponha a bateria ou a máquina ao fogo ou temperatura excessiva.** A exposição ao fogo ou a temperaturas acima dos 130 ºC pode causar uma explosão.
- **Siga todas as instruções de carregamento e não carregue a bateria nem a máquina a uma temperatura fora dos parâmetros especificados nas instruções.** Carregar incorretamente ou a temperaturas fora dos parâmetros especificados pode danificar a bateria e aumentar o risco de fogo.

REPARAÇÃO

- **A reparação da sua máquina deverá ser sempre efetuada por pessoas qualificadas, utilizando apenas peças sobresselentes idênticas.** Tal irá assegurar que a segurança da máquina é mantida.
- **Nunca tente reparar uma bateria danificada.** A reparação das baterias só deverá ser efetuada pelo fabricante ou por um reparador autorizado.

INSTRUÇÕES DE SEGURANÇA DO PULVERIZADOR SEM FIOS

⚠ **PERIGO: Risco de fogo ou explosão.** Não pulverize líquidos inflamáveis, como gasolina.

⚠ **AVISO:**

- **Para evitar ferimentos, use sempre proteção ocular, respiratória e cutânea.**
- **Para reduzir o risco de choque elétrico, não exponha à chuva.**
- **Apenas para uso doméstico no exterior.**
- **Não pulverize líquidos inflamáveis ou combustíveis numa área confinada.** Quando um líquido combustível for pulverizado, existe um perigo de fogo ou explosão, especialmente numa área confinada.

- **A área de pulverização tem de estar bem ventilada.**
- **Não fume enquanto pulveriza, nem pulverize em locais com faíscas ou chamas.**
- **Antes de encher o depósito, retire sempre a bateria. Limpe quaisquer salpicos antes de inserir a bateria.** Seguir esta regra reduzirá o risco de choque elétrico e da possibilidade de entrarem líquidos corrosivos na bateria, o que pode causar falha na bateria, incluindo curto-circuito, dando origem a fumo, fogo e/ou ferimentos sérios.
- **Não permita que líquidos condutores ou corrosivos entrem na bateria.** Se líquidos condutores ou corrosivos forem derramados na bateria, consulte as instruções no manual do utilizador da bateria.
- **Antes de usar materiais de pulverização com este pulverizador, leia com atenção a etiqueta no recipiente original do material e siga as suas orientações.** Alguns materiais de pulverização são perigosos e não deverão ser usados com este pulverizador, pois podem danificar o pulverizador e causar ferimentos sérios ou danos patrimoniais.
- **Conheça o conteúdo do químico a ser pulverizado. Leia todas as folhas de dados de segurança (FDS) e etiquetas no recipiente fornecidas com o químico.** Siga as instruções de segurança do fabricante do químico.
- **Perigo de choque elétrico.** Nunca pulverize na direção de tomadas elétricas.
- **Não deite líquidos quentes ou a ferver dentro do depósito.** Estes podem enfraquecer ou danificar os tubos ou o depósito.
- **Evite pulverizar em dias ventosos.** O material pulverizado pode ir contra plantas ou objetos que não deverão ser pulverizados.
- **Guarde o pulverizador num local no interior seguro e bem ventilado, com o depósito vazio.**
- **Não pulverize lixívia ou peróxido de hidrogénio.**
- **Não pulverize químicos à base de álcool.**
- **Não pulverize pós ou químicos abrasivos.**
- **Não pulverize líquidos cáusticos (alcalinos) ou de aquecimento automático.**
- **Não use químicos nocivos para o ambiente e que não sejam permitidos, conforme definido pelos regulamentos locais.**
- **Não aponte o bocal pulverizador contra pessoas ou animais.**
- **Nunca permita que crianças, pessoas com capacidades físicas, sensoriais ou mentais reduzidas ou falta de experiência ou de conhecimentos, ou pessoas que não estejam familiarizadas com estas instruções usem a máquina.**
- **O operador ou utilizador é o responsável por acidentes ou riscos provocados a outras pessoas ou à sua propriedade.**
- **O pulverizador só deverá ser usado com produtos de proteção de plantas aprovados pelas autoridades locais/nacionais para produtos de proteção de plantas criados para serem usados com pulverizadores de mochila.**
- **Risco de injeção.** Não descarregue diretamente contra a pele. Mantenha todas as partes do seu corpo afastadas do padrão de pulverização.
- **Não deixe resíduos ou material a ser pulverizado dentro do depósito após a utilização do pulverizador.** Limpeza após cada utilização.
- **Para reduzir o risco de fogo ou explosão, use um líquido com um ponto de inflamação superior a 60 °C.**
- **Para reduzir o risco de choque elétrico, não coloque o pulverizador dentro de água ou de outros líquidos. Não coloque nem armazene o pulverizador onde possa cair ou possa ser puxado para dentro de uma banheira ou lavatório.**
- **Proceda à manutenção deste produto. Inspecione cuidadosamente o interior e exterior do pulverizador, e examine os componentes antes de cada utilização. Verifique se o depósito está rachado ou deteriorado, se tem fugas, bocais obstruídos ou peças em falta ou danificadas. Se estiver danificado, leve o produto para ser reparado antes da utilização.** Muitos acidentes são provocados pela fraca manutenção dos produtos.
- **Coloque o interruptor da alimentação na posição de desligado quando não usar o pulverizador e antes de proceder à afinação ou limpeza.**
- **Desligue a bateria da unidade antes de proceder à drenagem, limpeza ou armazenamento do pulverizador.** Tais medidas preventivas de segurança reduzem o risco de uma ligação acidental.
- **Use sempre proteções oculares com escudos laterais ou óculos de proteção.** Se não o fizer, pode apanhar com líquidos nos olhos, dando origem a possíveis ferimentos sérios.
- **Proteja os pulmões. Use equipamento de segurança aprovado, como máscara para o rosto criada especialmente para filtrar sprays, luvas e outro equipamento de proteção adequado.** Ao seguir esta regra, irá reduzir o risco de ferimentos

graves. Siga as instruções de segurança do fabricante do químico e as orientações listadas na folha de dados de segurança.

- **Químicos e fumos químicos podem ser nocivos e causar lesões sérias, danos permanentes ou morte, se ingeridos, inalados ou salpicados para os olhos ou pele.** Siga as instruções de segurança do fabricante do químico e as orientações listadas na folha de dados de segurança.
- **Para reduzir o risco de ferimentos, é necessária uma forte supervisão quando o pulverizador for usado perto de uma criança.**
- **Não entre em contacto com as peças móveis.**
- **Utilize apenas acessórios recomendados ou vendidos pelo fabricante.**
- **Evite ligações sem intenção. Certifique-se de que o interruptor se encontra na posição de desligado antes de ligar à bateria, segurar ou transportar o aparelho.** Transportar o aparelho com o seu dedo no interruptor ou fornecer energia ao aparelho que tenha o interruptor na posição de ligado convida a acidentes.

GUARDE ESTAS INSTRUÇÕES

CARACTERÍSTICAS TÉCNICAS

Voltagem nominal	56 V ⎓
Máx. Capacidade do depósito	15 L
Máx. Pressão de funcionamento	24 bar
Máx. Taxa do fluxo de pulverização (com bocal ajustável, modo de pulverização)	2,3 L/min
Diâmetro do filtro de entrada	35 mm
Tamanho da rede do filtro de entrada	0,35 mm
Diâmetro do filtro de saída	124 mm
Peso (seco, sem a bateria)	7,6 kg
Temperatura de funcionamento recomendada	5 °C - 40 °C
Temperatura de armazenamento recomendada	-20 °C - 70 °C
Temperatura de carregamento recomendada	5 °C - 40 °C

⚠ **AVISO:** Antes de usar o pulverizador de mochila, certifique-se de que o seu peso total, incluindo a máquina, líquido no depósito, bocal e bateria usada não excede os 25 kg, para evitar ferimentos e a perda de equilíbrio.

- O valor total declarado da vibração foi medido de acordo com um método de teste padrão e pode ser usado para comparar duas ferramentas.
- O valor total declarado da vibração também pode ser usado numa avaliação preliminar da exposição.

⚠ **AVISO:** A emissão de vibrações durante a utilização da ferramenta elétrica pode diferir do valor declarado em que a ferramenta é usada. De modo a proteger o utilizador, este deverá usar luvas e proteção auditiva nas condições atuais de utilização.

LISTA DE PEÇAS (IMAGEM A1)

DESCRIÇÃO

PT

CONHEÇA O SEU PULVERIZADOR (IMAGEM A1)

1. Mangueira
2. Compartimento da bateria
3. Depósito
4. Tampa do depósito
5. Pega de transporte
6. Arnês de suporte ajustável
7. Disco da velocidade
8. Alavanca de bloqueio
9. Gatilho de ligar/desligar
10. Pega de controlo
11. Tampão da extremidade
12. Haste de pulverização
13. Bocal ajustável
14. Bocal de ventoinha
15. Bocal de espuma
16. Bocal de chuveiro

MONTAGEM

⚠ **AVISO:** Se houver peças danificadas ou em falta, não utilize o produto até ter substituído essas peças. Utilizar este produto com peças danificadas ou em falta pode dar origem a ferimentos sérios.

⚠ **AVISO:** Não tente modificar este produto nem criar acessórios que não sejam recomendados para utilizar com o produto. Qualquer alteração ou modificação é considerada uma má utilização e pode dar origem a perigos, que podem levar a ferimentos sérios.

⚠ **AVISO:** Para evitar a ligação acidental que pode provocar ferimentos sérios, retire sempre a bateria da máquina quando montar as peças, fizer ajustes, proceder à limpeza ou quando não utilizar o produto.

- Este produto tem de ser montado.
- Retire cuidadosamente o produto e quaisquer acessórios da caixa. Certifique-se de que todos os artigos apresentados na “Lista do conteúdo” se encontram incluídos.
- Inspecione cuidadosamente o produto para se certificar de que não ocorreram quebras ou danos durante o transporte.
- Não elimine o material de empacotamento até ter inspecionado cuidadosamente e ter utilizado de modo satisfatório o produto.
- Se alguma peça estiver danificada ou em falta, devolva o aparelho no local onde o comprou.

LIGAR A HASTE DE PULVERIZAÇÃO À PEGA DE CONTROLO

1. Enrosque o tampão da extremidade da haste de pulverização na pega de controlo e aperte bem no sentido dos ponteiros do relógio (Imagem B).
2. Puxe a haste de pulverização para se certificar de que está bem fixada.

FUNCIONAMENTO

⚠ **AVISO:** Não permita que a familiarização com este produto o torne descuidado. Lembre-se de que uma fração de segundo de desatenção é o suficiente para sofrer um ferimento sério.

⚠ **AVISO:** Utilize equipamento de segurança. Proteja os olhos, pele e pulmões enquanto mistura, enche, pulveriza e limpa. Se não o fizer, pode dar origem a ferimentos sérios ou danos patrimoniais.

⚠ **AVISO:** Para evitar ferimentos sérios, retire a bateria do aparelho antes da reparação, limpeza, mudança de acessórios, enchimento ou esvaziamento do depósito.

⚠ **AVISO:** Não utilize quaisquer acessórios para além dos recomendados pelo fabricante deste produto. A utilização de acessórios que não sejam recomendados pode dar origem a ferimentos sérios.

Antes de cada utilização, inspecione todo o produto quanto a peças danificadas, em falta ou soltas, como parafusos, porcas, tampas, etc. Aperte bem todos os fixadores e tampas e não utilize este produto até que todas as peças em falta ou danificadas sejam substituídas.

UTILIZAÇÃO PREVISTA

Pode utilizar este produto com os intuitos listados abaixo:

- Aplicar fertilizantes e regar as plantas.
- Pulverizar herbicidas, pesticidas e fungicidas.

⚠ **AVISO: O produto foi criado apenas para uma utilização na horticultura e agricultura.**

⚠ **AVISO:** O produto tem de ser usado apenas

conforme descrito. Qualquer outra utilização será considerada má utilização.

⚠ **AVISO:** Uma aplicação incorreta de químicos ou soluções pode dar origem a FERIMENTOS SEVEROS ou MORTE. Siga as instruções de segurança do fabricante do químico e as orientações listadas na folha de dados de segurança.

ENCHER O DEPÓSITO (Imagem C)

⚠ **AVISO:** Siga sempre as instruções do fabricante do químico impressas no rótulo do produto para proceder à utilização, limpeza e armazenamento. Não misture químicos. Lave bem o depósito após cada utilização, seguindo as instruções na secção "**MANUTENÇÃO**" neste manual. Os químicos deverão ser guardados fora do alcance das crianças. Não seguir estas instruções pode dar origem a ferimentos sérios.

⚠ **AVISO:** Para evitar ferimentos e perda de equilíbrio, certifique-se de que o peso do líquido adicionado no depósito, pulverizador, incluindo a máquina, líquido no depósito, bocal e bateria usada não ultrapassa os 25 kg.

Os químicos líquidos a serem pulverizados têm de estar tão diluídos como água. Líquidos mais espessos não serão pulverizados corretamente. Não encha o depósito em excesso.

1. Retire a bateria.
2. Desenrosque a tampa do depósito no sentido inverso ao dos ponteiros do relógio e retire-a do depósito.
3. Coloque o pulverizador numa superfície nivelada.
4. Encha o reservatório com a quantidade desejada de água.
5. Meça a quantidade recomendada de químico líquido.
6. Verta cuidadosamente o químico líquido para o depósito.
7. Volte a enroscar a tampa do depósito no pulverizador, certificando-se de que fica bem apertada.

As soluções de pulverização podem ser misturadas previamente e vertidas para o pulverizador.

AVISO: Se usar um recipiente de mistura para manter o líquido, certifique-se de que o limpa bem e o passa por água após a utilização. Se misturar previamente a solução de pulverização, passe bem por água o recipiente usado para a mistura.

AVISO: É importante limpar bem o pulverizador após cada utilização. Permitir que o líquido permaneça imóvel no pulverizador durante um longo período de tempo pode bloquear as peças móveis e os conectores.

FIXAR/RETIRAR A BATERIA

Utilize apenas com as baterias e carregadores da EGO listados na Imagem A2.

Consulte os manuais da bateria e do carregador para ob**ter mais detalhes.**

Carregue por completo antes da primeira utilização.

1. Levante a frente da tampa do compartimento da bateria (Imagem D1).
2. **Para fixar**, alinhe as abas da bateria com as ranhuras de fixação e empurre a bateria para baixo até ouvir um "clique" (Imagem D1).
3. **Para libertar**, prima o botão de libertação da bateria e puxe a bateria para fora (Imagem D2).
4. Feche a tampa do compartimento da bateria.

⚠ **AVISO:** Certifique-se sempre da localização dos seus pés, de crianças ou animais quando pressionar o botão de libertação da bateria. Se a bateria cair, podem ocorrer ferimentos sérios. NUNCA retire a bateria num local elevado.

⚠ **AVISO:** Certifique-se de que o trinco no pulverizador encaixa no respetivo lugar, que a bateria está bem fixada no pulverizador e que a tampa do compartimento da bateria está completamente fechada antes de iniciar a operação. Não fixar corretamente a bateria pode fazer com que ela caia, podendo dar origem a ferimentos sérios.

⚠ **AVISO:** Para evitar ferimentos sérios, retire sempre a bateria e mantenha as mãos afastadas da pega de controlo quando levantar ou transportar o pulverizador.

POSICIONAR O PULVERIZADOR DE MOCHILA

⚠ **AVISO:** Vista-se adequadamente para reduzir o risco de ferimentos quando utilizar este aparelho. Não use roupa larga nem joalharia. Use proteção ocular. Utilize calças compridas e resistentes, botas e luvas. Não utilize roupa curta, sandálias nem ande descalço.

Antes de usar o pulverizador de mochila, certifique-se de que o operador está a usar proteção ocular e roupa adequada, e que mantém uma base e equilíbrio adequados.

Ajustar o arnês de suporte

1. Coloque os seus braços através das alças para suportar o pulverizador nas suas costas.
2. Ajuste temporariamente ambas as alças para os

ombros para posições confortáveis (Imagem E1), certificando-se de que se sente confortável nos ombros.

3. Fixe a fivela para o peito e ajuste o comprimento da alça para o peito, se necessário (Imagem E2).
4. Fixe a fivela para a cintura e ajuste o comprimento da alça para a cintura, de modo a que o soprador fique bem suportado pelas suas ancas (Imagem E3 e E4).

NOTA: A mochila não deve ficar muito elevada nas suas costas. Ela deve ser posicionada mais perto das suas ancas do que dos seus ombros.

⚠ **AVISO:** Quando ocorrer uma emergência, liberte imediatamente as fivelas para o peito e para a cintura para retirar a alça da mochila de cada lado. Este é um método de libertação rápida.

5. Reajuste as alças para os ombros, para segurança e conforto. Certifique-se de que a mochila assenta em segurança nas suas costas, com o peso suportado pela alça para a cintura, e sem movimentos em excesso quando se mover (Imagem E5).
6. Insira qualquer comprimento extra da alça à volta da cintura no elástico em ambos os lados (Imagem E6).
7. Para retirar a mochila das suas costas, basta premir as fivelas para o peito e cintura para as libertar e baixar o pulverizador (Imagem E7).

LIGAR/DESLIGAR O PULVERIZADOR (IMAGEM F)

Disco da velocidade

1. Para aumentar a taxa do fluxo, rode o disco da velocidade no sentido dos ponteiros do relógio.

F-1	Disco da velocidade	F-3	Gatilho de ligar/desligar
F-2	Alavanca de bloqueio		

2. Para diminuir a taxa do fluxo, rode o disco da velocidade no sentido inverso ao dos ponteiros do relógio.
3. O pulverizador pára se continuar a rodar o disco para a posição "**OFF**".

⚠ **AVISO:** Para evitar uma ligação sem intenção, rode o disco da velocidade para a posição de desligado (o ponto vermelho no disco aponta para a haste de pulverização).

⚠ **AVISO:** Antes de guardar a máquina, de a deixar durante um longo período de tempo sem ser utilizada ou quando substituir a bateria, rode sempre o disco da velocidade para a posição de desligado (o ponto vermelho no disco aponta para a haste de pulverização).

Gatilho de ligar/desligar

1. Pressione o gatilho de ligar/desligar para ligar o pulverizador.
2. Liberte o gatilho para parar o fluxo.

Alavanca de bloqueio

A alavanca de bloqueio é útil quando pulverizar durante um longo período de tempo ou quando cobrir uma vasta área.

1. Para bloquear o gatilho de ligar/desligar, pressione a alavanca de bloqueio após pressionar o gatilho.
2. Para libertar o gatilho de ligar/desligar, puxe a alavanca de bloqueio.

AVISO: Certifique-se de que o gatilho não está bloqueado antes de inserir a bateria no pulverizador.

AJUSTAR E SUBSTITUIR OS BOCAIS

⚠ **AVISO:** Para evitar ferimentos sérios, retire a bateria antes de ajustar ou de substituir bocais.

O pulverizador é fornecido com quatro bocais: Bocal ajustável, bocal de ventoinha, bocal de chuveiro e bocal de espuma. Substitua o bocal antes de iniciar o trabalho, para se adequar à tarefa a ser efetuada.

Bocal ajustável (Imagem G1): Pulverização focada em camas de flores, passeios, serventias, pátios e em redor de árvores e arbustos. Pulverização ao longo de vedações, serventias e passeios. Eliminação de cotos.

Bocal de ventoinha (Imagem G3): Pulverização plana para uma área vasta e líquidos com maior viscosidade. Preparação de vastas áreas para plantar.

G-1	Bocal de ventoinha	G-3	Bocal de espuma
G-2	Bocal de chuveiro		

Bocal de chuveiro (Imagem G3): Liberta um maior fluxo de água para regar e tratar plantas.

Bocal da espuma (Imagem G3): Marca visivelmente as ervas tratadas. Pulverização focada de ervas em relvados, em redor de camas de flores, árvores e arbustos. Pulverização ao longo de vedações, serventias e passeios.

O bocal ajustável pode ser ajustado entre jato e pulverização (Imagem G1).

1. Rode a parte serrilhada (texturada) do bocal no sentido inverso ao dos ponteiros do relógio para o jato.

2. Rode a parte serrilhada (texturada) do bocal no sentido dos ponteiros do relógio para pulverização.

Desenrosque todo o bocal no sentido inverso ao dos ponteiros do relógio para retirar e substituir o bocal (Imagem G2).

Taxa de fluxo dos diferentes bocais fornecidos com o pulverizador:

	Taxa de fluxo nominal (L/min)	Pressão máxima de funcionamento (L/min)	Pressão ótima de funcionamento (L/min)
Bocal ajustável	2,3	2,7	2,4
Bocal de ventoinha	2,3	2,7	2,4
Bocal de chuveiro	2,3	2,9	2,7
Bocal de espuma	2,3	2,7	2,4

PULVERIZAR QUÍMICOS PARA CASA E JARDIM (Imagem H)

⚠ **AVISO:** Nunca aponte o bocal da haste contra si ou outras pessoas.

⚠ **AVISO:** Nunca fume, coma nem beba enquanto usa o pulverizador.

⚠ **AVISO:** Nunca pulverize na direção de pessoas ou animais. Pulverize sempre para baixo.

⚠ **AVISO:** Risco de fogo ou explosão. A área de pulverização tem de estar bem ventilada e afastada de faíscas ou de chamas.

1. Instale a bateria.
2. Rode o disco da velocidade para escolher a taxa de fluxo desejada.
3. Aponte o bocal pulverizador diretamente para as plantas ou objetos que deseja pulverizar.

NOTA: Certifique-se de que permanece suficientemente afastado dos objetos a serem pulverizados, para evitar que o spray o salpique a si.

4. Pressione o gatilho para ligar o pulverizador.
5. Liberte o gatilho para parar o pulverizador.
6. Drene sempre e lave o depósito após cada utilização, conforme indicado na secção "**MANUTENÇÃO**".

DICAS DE FUNCIONAMENTO

- Ajuste as alças para os ombros do arnês, de modo a que o pulverizador assente acima da sua cintura, e que o depósito fique encostado às suas costas.
- Evite pulverizar em dias ventosos. O material pulverizado pode ir contra plantas ou objetos que não deverão ser pulverizados.
- Pulverize bem cedo de manhã ou no final da tarde, especialmente com o tempo mais quente. O calor em excesso pode evaporar o spray antes que este assente.

PT

MANUTENÇÃO

⚠ **AVISO:** Quando fizer reparações, utilize apenas peças sobresselentes idênticas. A utilização de outras peças pode constituir um perigo ou provocar danos no produto. Para garantir a segurança e bom funcionamento, todas as reparações deverão ser efetuadas por um técnico de reparação qualificado.

⚠ **AVISO:** Para evitar ferimentos sérios, retire a bateria do pulverizador antes de proceder à afinação, limpeza, substituição de bocais, manutenção ou quando o pulverizador não for usado. Um pulverizador que funcione a bateria e que tenha a bateria inserida está sempre ligado e pode começar a funcionar acidentalmente.

MANUTENÇÃO GERAL

Todas as afinações no pulverizador, para além dos artigos listados nestas instruções de manutenção, deverão ser efetuadas por pessoal qualificado.

LIMPEZA

Evite utilizar solventes quando limpar peças de plástico. Grande parte dos plásticos é suscetível a danos devido a vários tipos de solventes comerciais. Utilize panos limpos para retirar a sujidade, pó, óleo, gordura, etc.

⚠ **AVISO:** Nunca permita que o líquido dos travões, gasolina, produtos à base de petróleo, óleos penetrantes, etc., entrem em contacto com as peças de plástico. Os químicos podem danificar, enfraquecer ou destruir o plástico, o que pode dar origem a ferimentos sérios.

⚠ **AVISO:** Quando limpar o pulverizador, NÃO o coloque dentro de água ou de outros líquidos.

⚠ **AVISO:** Guarde sempre e elimine os químicos corretamente. A eliminação de águas residuais contaminadas deverá ser efetuada de acordo com os

regulamentos e leis locais.

- Se houver líquidos no depósito após a pulverização, drene o depósito antes de proceder à limpeza.
- Use sempre e apenas um pano suave e seco para limpar o exterior do depósito. Nunca use detergente nem álcool.
- Encha o depósito com cerca de um terço de água limpa. Pulverize até que o depósito fique vazio. Certifique-se de que orienta o spray para a área que não ficará danificada com a solução de pulverização.
- Volte a encher e repita o procedimento com água limpa. Pode ser necessário lavar o depósito mais do que uma vez e drenar novamente, conforme indicado anteriormente.
- Permita que todas as peças sequem por completo antes de voltar a montar e a guardar a unidade.

MANUTENÇÃO DO BOCAL

⚠ **AVISO:** Certifique-se de que a manutenção de todos os bocais é feita corretamente, para evitar fugas de água. As fugas podem dar origem a uma superfície escorregadia, causando um perigo de queda ou possíveis danos patrimoniais.

Padrões irregulares do spray ou fugas podem ser o resultado de um bocal obstruído ou sujo.

1. Desligue o pulverizador e retire a bateria.
2. **Limpar o bocal ajustável (Imagem I1):**
   a. Desenrosque e retire a parte serrilhada (texturada) do bocal ajustável.
   b. Pressione um arame fino (não incluído) através dos orifícios cruzados, para eliminar quaisquer detritos. Se necessário, passe os orifícios cruzados e o bocal com água limpa.
   c. Limpe o bocal com um pano limpo e seco e volte a instalar o bocal.
3. **Limpar o bocal de ventoinha e de espuma (Imagem I2):**
   a. Desenrosque e retire o bocal da haste de pulverização.
   b. Pressione um arame fino (não incluído) através do orifício, para eliminar quaisquer detritos. Se necessário, passe o com água limpa.
   c. Limpe o bocal com um pano limpo e seco e volte a instalar o bocal.

TRANSPORTE E ARMAZENAMENTO (Imagem J)

- Retire a bateria.
- Rode o disco da velocidade para a posição de desligado (o ponto vermelho no disco aponta para a haste de pulverização).
- Limpe bem o pulverizador.
- Esvazie o depósito, mangueira e haste de pulverização.

⚠ **AVISO:** Antes de guardar, especialmente antes do inverno, certifique-se de que esvazia o depósito, mangueira e haste de pulverização, para evitar que a máquina congele e fique danificada, o que faria com que não ligasse após o inverno.

- Fixe a haste de pulverização na base e no clipe de arrumação.

J-1	Clipe de arrumação	J-3	Pega de transporte
J-2	Base		

- Levante o pulverizador pela pega de transporte ou transporte-o usando o arnês de suporte.
- Guarde o pulverizador no interior, num local bem ventilado.
- Mantenha afastado de agentes corrosivos, como químicos de jardinagem e sais de degelo.

Proteja o ambiente

Não elimine equipamento elétrico, bateria gasta nem carregador juntamente com o lixo doméstico comum!

Leve este produto a um centro de reciclagem autorizado para que possa haver uma separação das peças.
As ferramentas elétricas têm de ser devolvidas em instalações de reciclagem ambientalmente compatíveis.

RESOLUÇÃO DE PROBLEMAS

PROBLEMA	CAUSA	SOLUÇÃO
O pulverizador não liga.	■ A bateria não foi inserida por completo no compartimento da bateria. ■ Não existe contacto elétrico entre o pulverizador e a bateria. ■ A bateria está gasta. ■ A bateria ou o pulverizador estão muito quentes.	■ Verifique se a bateria está completamente inserida no compartimento da bateria. ■ Retire a bateria, verifique os contactos e volte a instalar a bateria. ■ Carregue a bateria. ■ Desligue o pulverizador e deixe a bateria ou o pulverizador arrefecer até que a temperatura desça para uma temperatura de funcionamento recomendada.
O motor funciona, mas não sai spray do bocal.	■ Baixo nível do líquido no depósito. ■ O bocal ficou obstruído durante o funcionamento.	■ Verifique e certifique-se sempre de que há líquido suficiente no depósito. ■ Limpe os bocais de acordo com o capítulo "**MANUTENÇÃO DO BOCAL**" e volte a montar conforme indicado.
É derramado líquido entre a pega de controlo e a haste.	■ A tampa da extremidade da haste está solta.	■ Aperte a tampa da extremidade.
É derramado líquido entre a haste de pulverização e o bocal.	■ O bocal está solto ou foi instalado incorretamente.	■ Volte a instalar e a apertar corretamente o bocal, de acordo com o capítulo "**AJUSTAR E SUBSTITUIR OS BOCAIS**".

GARANTIA

POLÍTICA DE GARANTIA EGO

Visite o website **egopowerplus.eu** para os termos e condições completos da política de garantia da EGO.

LEGGERE TUTTE LE ISTRUZIONI!

LEGGERE IL MANUALE DI ISTRUZIONI

IT

⚠ **AVVERTENZA!** Per garantire sicurezza e affidabilità, tutte le operazioni di riparazione e sostituzione devono essere effettuate da un tecnico qualificato.

⚠ **AVVERTENZA!** Accertarsi di aver letto e compreso tutte le istruzioni di sicurezza in questo manuale, inclusi tutti i simboli di avvertenza come "**PERICOLO**", "**AVVERTENZA**" e "**ATTENZIONE**", prima di usare l'apparecchio. Il mancato rispetto di tutte le istruzioni elencate di seguito comporta il rischio di scossa elettrica, incendio e/o lesioni gravi.

CONSERVARE TUTTE LE AVVERTENZE E LE ISTRUZIONI PER FUTURO RIFERIMENTO.

SIMBOLI DI SICUREZZA

⚠ **AVVERTENZA!** L'uso di utensili elettrici può causare il lancio di oggetti estranei verso l'operatore, con il rischio di lesioni gravi agli occhi. Durante l'uso dell'utensile elettrico, indossare sempre occhiali protettivi o occhiali di sicurezza con protezioni laterali e, se necessario, una maschera facciale. Si raccomanda di indossare una maschera di sicurezza con ampio campo visivo sopra gli occhiali o occhiali di sicurezza standard con protezioni laterali.

Avvertenza di sicurezza

Per ridurre il rischio di infortuni, l'operatore deve leggere e comprendere tutte le istruzioni prima di usare questo prodotto.

Indossare indumenti protettivi.

Tenere a distanza le altre persone durante l'uso.

Indossare uno schermo facciale.

Questo prodotto è conforme alle direttive europee applicabili.

Livello di potenza sonora garantito. Emissione acustica ambientale ai sensi della direttiva dell'Unione europea.

Questo prodotto è conforme alle direttive britanniche applicabili.

Gli apparecchi elettrici non devono essere smaltiti insieme ai rifiuti domestici. Portarli presso un centro di riciclaggio autorizzato.

IPX4 Protezione dagli schizzi d'acqua

Corrente continua

../min Al minuto

V Tensione

n_0 Velocità a vuoto

mm Millimetro

AVVERTENZE DI SICUREZZA GENERICHE

⚠ **AVVERTENZA! Consultare tutte le avvertenze di sicurezza, le istruzioni, le illustrazioni e le specifiche fornite insieme a questo apparecchio.** Il mancato rispetto delle istruzioni sotto riportate comporta il rischio di scossa elettrica, incendio e/o gravi infortuni.

Conservare tutte le avvertenze e le istruzioni per futuro riferimento.

Il termine "apparecchio" utilizzato nelle avvertenze indica un apparecchio alimentato tramite presa di corrente (con cavo) o batteria (senza cavo).

SICUREZZA DELL'AREA DI LAVORO

- **Mantenere l'area di lavoro pulita e ben illuminata.** Il disordine e la scarsa illuminazione favoriscono gli incidenti.
- **Non usare l'apparecchio in atmosfere esplosive, ad esempio in presenza di liquidi, gas o polveri infiammabili.** Gli apparecchi elettrici creano scintille che possono incendiare polveri o fumi.
- **Durante l'uso di un apparecchio elettrico, tenere a distanza i bambini e le persone presenti.** Le distrazioni possono causare la perdita di controllo.

SICUREZZA ELETTRICA

- **Le spine degli apparecchi elettrici devono essere adatte al tipo di presa. Non modificare la spina in alcun modo. Non usare adattatori con gli apparecchi elettrici dotati di messa a terra (collegati a massa).** L'uso di spine originali corrispondenti al tipo di presa riduce il rischio di scossa elettrica.
- **Evitare il contatto del corpo con superfici collegate a terra come tubi, radiatori, fornelli elettrici e frigoriferi.** Il rischio di scossa elettrica aumenta se il proprio corpo è collegato a terra.
- **Non esporre gli apparecchi elettrici a pioggia o umidità.** L'infiltrazione di acqua all'interno di un apparecchio elettrico aumenta il rischio di scossa elettrica.
- **Non utilizzare il cavo in modo improprio. Non utilizzare il cavo per trasportare, spostare o scollegare l'apparecchio elettrico. Tenere il cavo al riparo da calore, olio, bordi taglienti o parti in movimento.** La presenza di cavi danneggiati o aggrovigliati aumenta il rischio di scossa elettrica.
- **Durante l'uso di un apparecchio elettrico all'aperto, utilizzare una prolunga idonea per ambienti esterni.** L'uso di un cavo idoneo riduce il rischio di scossa elettrica.
- **Se è necessario lavorare in un luogo umido, utilizzare un circuito elettrico dotato di interruttore differenziale (RCD).** L'uso di un interruttore differenziale riduce il rischio di scossa elettrica.

SICUREZZA PERSONALE

- **Durante l'uso di un apparecchio elettrico, prestare sempre la massima attenzione e utilizzare il buon senso. Non usare gli apparecchi elettrici se si è stanchi o sotto l'effetto di droghe, alcol o farmaci.** Anche un solo momento di disattenzione durante l'uso di un apparecchio elettrico comporta il rischio di lesioni gravi.
- **Indossare dispositivi di protezione individuale. Indossare protezioni per gli occhi.** I dispositivi di protezione individuale come maschere antipolvere, calzature antiscivolo, caschi e cuffie per le orecchie, se utilizzati quando le circostanze lo richiedono, riducono il rischio di infortuni.
- **Prevenire l'avvio accidentale. Assicurarsi che l'interruttore sia in posizione di spegnimento prima di sollevare, trasportare o collegare l'apparecchio elettrico alla presa di corrente e/o alla batteria.** Per ridurre il rischio di incidenti, non trasportare gli apparecchi elettrici tenendo le dita sull'interruttore e non collegarli alla fonte di alimentazione se l'interruttore è in posizione di avvio.
- **Rimuovere eventuali chiavi di regolazione o avvitamento prima di avviare l'apparecchio elettrico.** Una chiave di serraggio rimasta inserita in un elemento mobile dell'apparecchio elettrico comporta il rischio di infortuni.
- **Non allungarsi eccessivamente. Mantenere sempre un buon equilibrio evitando posizioni instabili.** Ciò assicura un miglior controllo dell'apparecchio elettrico in situazioni impreviste.
- **Vestirsi in modo adeguato. Non indossare indumenti ampi o gioielli. Tenere capelli e indumenti lontani dalle parti in movimento.** Indumenti ampi, gioielli e capelli lunghi possono impigliarsi nelle parti in movimento.
- **Se sono disponibili dei dispositivi per l'estrazione e la raccolta della polvere, assicurarsi che siano collegati e utilizzati correttamente.** L'uso di tali dispositivi può ridurre i rischi derivanti dalla polvere.
- **Non lasciare che la familiarità con gli apparecchi elettrici (derivata da un uso frequente) abbassi il livello di attenzione.** Anche una minima distrazione può causare gravi infortuni.

IT

USO E MANUTENZIONE DEGLI APPARECCHI ELETTRICI

- **Non forzare l'apparecchio elettrico. Usare l'apparecchio elettrico più adatto al lavoro da svolgere.** Gli apparecchi elettrici sono più sicuri ed efficaci se utilizzati alla velocità per la quale sono stati progettati.
- **Non usare l'apparecchio elettrico se l'interruttore non funziona correttamente.** Un apparecchio elettrico che non può essere controllato dall'interruttore è pericoloso e deve essere riparato.
- **Rimuovere il gruppo batteria, se removibile, e/o scollegare l'apparecchio dalla fonte di alimentazione prima di regolarlo, riporlo o sostituire gli accessori.** Tali misure preventive riducono il rischio di avvio accidentale degli apparecchi elettrici.
- **Riporre gli apparecchi elettrici fuori dalla portata dei bambini e non permetterne l'uso a persone che non hanno familiarità con l'apparecchio o le istruzioni per l'uso.** Gli apparecchi elettrici sono pericolosi se utilizzati da persone non competenti.
- **Sottoporre gli apparecchi elettrici e gli accessori a una regolare manutenzione. Verificare che le parti mobili non siano disallineate o inceppate e che non siano presenti danni o altre condizioni suscettibili di pregiudicare il corretto funzionamento dell'apparecchio elettrico. Se l'apparecchio elettrico è danneggiato, farlo riparare prima di usarlo nuovamente.** Molti incidenti sono provocati da apparecchi elettrici in cattive condizioni.
- **Mantenere gli accessori di taglio puliti e affilati.** Un'adeguata manutenzione e affilatura degli accessori da taglio riduce il rischio di inceppamento e facilita il controllo dell'apparecchio.
- **Usare l'apparecchio elettrico, gli accessori, le punte ecc. conformemente a queste istruzioni, tenendo conto delle condizioni dell'area di lavoro e del tipo di lavoro da svolgere.** L'uso dell'apparecchio elettrico per operazioni diverse da quelle per cui è progettato può comportare situazioni di pericolo.
- **Mantenere le impugnature e le superfici di presa asciutte, pulite e prive di olio o grasso.** Impugnature e superfici di presa scivolose non garantiscono l'uso sicuro e il controllo dell'apparecchio elettrico in situazioni impreviste.

USO E MANUTENZIONE DELLA BATTERIA

- **Ricaricare la batteria esclusivamente con il caricabatteria specificato dal costruttore.** Un caricabatteria adatto a un certo tipo di gruppo batteria comporta il rischio di incendio se utilizzato con gruppi batteria di tipo diverso.
- **Usare esclusivamente gruppi batteria progettati specificamente per questo apparecchio elettrico.** L'uso di altri gruppi batteria comporta il rischio di incendio e infortunio.
- **Quando il gruppo batteria non è in uso, tenerlo lontano da piccoli oggetti metallici, ad esempio graffette, monete, chiavi, chiodi, viti ecc. poiché potrebbero creare un collegamento tra i due terminali.** Il cortocircuito dei terminali della batteria comporta il rischio di incendio o ustioni.
- **L'uso improprio può causare fuoriuscite di liquido dalla batteria: evitare il contatto con tale liquido. In caso di contatto accidentale, lavare l'area interessata con acqua. Se il liquido entra a contatto con gli occhi, consultare un medico.** Il liquido fuoriuscito dalla batteria può causare irritazioni o ustioni.
- **Non usare gruppi batteria o apparecchi elettrici danneggiati o modificati.** Le batterie danneggiate o modificate possono manifestare comportamenti imprevisti, con il rischio di incendio, esplosione o infortunio.
- **Non esporre il gruppo batteria o l'apparecchio elettrico a fiamme o temperature eccessive.** L'esposizione a fiamme o temperature superiori a 130°C comporta il rischio di esplosione.
- **Rispettare tutte le istruzioni relative alla ricarica e non ricaricare il gruppo batteria o l'apparecchio elettrico a temperature diverse da quelle specificate nelle istruzioni.** Una ricarica eseguita in modo improprio o a temperature diverse da quelle specificate può danneggiare la batteria e aumentare il rischio di incendio.

RIPARAZIONI

- **Affidare la riparazione dell'apparecchio elettrico a personale qualificato e utilizzare esclusivamente parti di ricambio identiche.** Ciò garantisce la sicurezza dell'apparecchio elettrico.
- **Non riparare gruppi batteria danneggiati.** La riparazione dei gruppi batteria deve essere effettuata esclusivamente dal costruttore o da un centro di assistenza autorizzato.

AVVERTENZE DI SICUREZZA SPECIFICHE PER POMPE IRRORATRICI CORDLESS

⚠ **PERICOLO! Rischio di incendio o esplosione.** Non

nebulizzare liquidi infiammabili, ad esempio la benzina.

⚠ AVVERTENZA!

- **Per evitare il rischio di lesioni, indossare protezioni per gli occhi, le vie respiratorie e la pelle.**
- **Per ridurre il rischio di scossa elettrica, non esporre l'apparecchio alla pioggia.**
- **Per il solo uso domestico e all'aperto.**
- **Non nebulizzare liquidi infiammabili o combustibili in aree chiuse.** La nebulizzazione di liquidi combustibili comporta il rischio di incendio o esplosione, in particolare in aree chiuse.
- **L'area di irrorazione deve essere ben ventilata.**
- **Non fumare durante l'irrorazione e non nebulizzare liquidi in presenza di fiamme o scintille.**
- **Rimuovere il gruppo batteria prima di riempire il serbatoio. Rimuovere eventuali fuoriuscite di liquido prima di inserire il gruppo batteria.** Il rispetto di questa istruzione riduce il rischio di scossa elettrica ed evita l'infiltrazione di liquidi corrosivi nel gruppo batteria, che può causare situazioni di pericolo, tra cui il corto circuito del gruppo batteria, con il rischio di fumo, incendio e/o lesioni gravi.
- **Impedire l'infiltrazione di fluidi corrosivi o conduttivi all'interno del gruppo batteria.** Se il gruppo batteria entra a contatto con fluidi corrosivi o conduttivi, consultare il manuale di istruzioni del gruppo batteria.
- **Prima dell'uso, leggere attentamente l'etichetta sul contenitore originale della sostanza da nebulizzare e seguire le istruzioni.** Alcune sostanze sono pericolose e non devono essere usate con questo apparecchio perché possono danneggiarlo, con il rischio di danni materiali e lesioni personali.
- **Informarsi sul contenuto della sostanza chimica da nebulizzare. Leggere la scheda di sicurezza dei materiali (MSDS) e le etichette sul contenitore della sostanza.** Rispettare le avvertenze di sicurezza fornite dal produttore della sostanza.
- **Rischio di scossa elettrica!** Non dirigere il liquido nebulizzato verso prese di corrente.
- **Non versare nel serbatoio liquidi caldi o bollenti.** Possono danneggiare i tubi o il serbatoio.
- **Non usare l'apparecchio in presenza di vento.** Il liquido nebulizzato potrebbe entrare a contatto con piante o oggetti da proteggere.
- **Conservare l'apparecchio in un luogo chiuso, sicuro e ben ventilato e con il serbatoio vuoto.**
- **Non nebulizzare candeggina o perossido di idrogeno.**
- **Non nebulizzare sostanze chimiche a base d'alcol.**
- **Non nebulizzare polveri o sostanze chimiche abrasive.**
- **Non nebulizzare liquidi caustici (alcali) o autoriscaldanti.**
- **Non usare sostanze chimiche dannose per l'ambiente vietate dalle normative locali.**
- **Non dirigere l'ugello di irrorazione verso persone o animali.**
- **Non permettere l'uso dell'apparecchio a bambini, persone con ridotte capacità fisiche, mentali o sensoriali o prive di esperienza e conoscenza o persone che non conoscono queste istruzioni.**
- **L'operatore o l'utente è responsabile per eventuali incidenti o rischi causati ad altre persone o proprietà.**
- **L'apparecchio deve essere usato esclusivamente con prodotti fitosanitari approvati dalle normative locali/nazionali sull'uso di prodotti fitosanitari con pompe irroratrici a zaino.**
- **Rischio di iniezione.** Non dirigere il liquido nebulizzato verso la pelle. Tenere tutte le parti del corpo fuori dall'area di irrorazione.
- **Non lasciare il liquido da nebulizzare o residui all'interno del serbatoio dopo l'uso.** Pulirlo dopo ogni utilizzo.
- **Per ridurre il rischio di incendio o esplosione, usare liquidi con punto di infiammabilità superiore a 60°C.**
- **Per ridurre il rischio di scossa elettrica, non immergere l'apparecchio in acqua o altri liquidi. Non posizionare o conservare l'apparecchio in punti da cui può cadere in una vasca o un lavello.**
- **Mantenere l'apparecchio in buono stato. Ispezionare accuratamente l'interno e l'esterno dell'apparecchio ed esaminare i componenti prima di ogni utilizzo. Verificare che nessuna parte sia mancante o danneggiata, che il serbatoio non sia deteriorato, che gli ugelli non siano ostruiti e che non siano presenti perdite. Se l'apparecchio è danneggiato, farlo riparare prima di utilizzarlo nuovamente.** Molti incidenti sono provocati da apparecchi in cattive condizioni.
- **Portare l'interruttore in posizione di arresto quando l'apparecchio non è in uso e prima di pulirlo o sottoporlo a manutenzione.**
- **Scollegare la batteria dall'apparecchio prima di drenarlo, pulirlo o riporlo.** Tali misure preventive

riducono il rischio di avvio accidentale.

- **Indossare sempre occhiali di sicurezza con protezioni laterali.** Ciò evitare il rischio di oggetti proiettati verso gli occhi dell'operatore e altre lesioni gravi.
- **Proteggere le vie respiratorie. Indossare dispositivi di sicurezza omologati, tra cui come maschere respiratorie progettate appositamente per filtrare liquidi nebulizzati e guanti.** Il rispetto di questa istruzione riduce il rischio di lesioni gravi. Rispettare le avvertenze di sicurezza fornite dal produttore della sostanza e le linee guida riportate nella scheda di sicurezza dei materiali.
- **Le sostanze chimiche e i loro fumi possono essere pericolosi e causare lesioni, anche permanenti o letali, in caso di ingestione, inalazione o contatto con gli occhi o la pelle.** Rispettare le avvertenze di sicurezza fornite dal produttore della sostanza e le linee guida riportate nella scheda di sicurezza dei materiali.
- **Per ridurre il rischio di infortuni è necessaria un'attenta supervisione quando l'apparecchio è utilizzato in presenza di bambini.**
- **Non toccare le parti in movimento.**
- **Usare esclusivamente accessori raccomandati o commercializzati dal costruttore.**
- **Prevenire l'avvio accidentale. Assicurarsi che l'interruttore sia in posizione di arresto prima di sollevare o trasportare l'apparecchio e di inserire il gruppo batteria.** Per ridurre il rischio di incidenti, non trasportare l'apparecchio tenendo le dita sull'interruttore e non collegarlo alla fonte di alimentazione se l'interruttore è in posizione di avvio.

CONSERVARE QUESTE ISTRUZIONI

SPECIFICHE TECNICHE

Tensione nominale	56 V ⎓
Capacità del serbatoio max.	15 L
Pressione di esercizio max.	24 bar
Portata di irrorazione max. (con ugello regolabile, modalità a spruzzo)	2,3 L/min
Diametro filtro interno	35 mm
Diametro griglia filtro interno	0,35 mm
Diametro filtro esterno	124 mm
Peso (con serbatoio vuoto e senza gruppo batteria)	7,6 kg
Temperatura di funzionamento raccomandata	Da 5°C a 40°C
Temperatura di conservazione raccomandata	Da -20°C a 70°C
Temperatura di ricarica raccomandata	Da 5°C a 40°C

⚠ **AVVERTENZA!** Prima di usare la pompa irroratrice, assicurarsi che il suo peso totale, incluso il liquido nel serbatoio, l'ugello di irrorazione e il gruppo batteria, non superi i 25 kg per evitare il rischio di lesioni e perdita di equilibrio.

- Il valore totale di emissione delle vibrazioni dichiarato è stato misurato con un metodo di valutazione standard e può essere utilizzato per confrontare l'apparecchio con altri prodotti analoghi.
- Il valore totale di emissione delle vibrazioni dichiarato può essere utilizzato anche per una valutazione preliminare dei livelli di esposizione.

NOTA: il valore di emissione delle vibrazioni durante l'uso effettivo dell'utensile elettrico può variare rispetto al valore totale dichiarato in base alla modalità di utilizzo dell'utensile. Per proteggersi, l'operatore deve indossare guanti e dispositivi di protezione per le orecchie in base alle condizioni di utilizzo effettive.

CONTENUTO DELL'IMBALLAGGIO (FIG. A1)

DESCRIZIONE

COMPONENTI DELLA POMPA IRRORATRICE (FIG. A1)

1. Tubo
2. Vano batteria
3. Serbatoio
4. Tappo del serbatoio
5. Impugnatura di trasporto
6. Imbracatura regolabile
7. Selettore della velocità
8. Levetta di bloccaggio
9. Interruttore a grilletto
10. Impugnatura di controllo
11. Cappuccio terminale
12. Lancia di irrorazione
13. Ugello regolabile
14. Ugello a ventaglio
15. Ugello schiumogeno
16. Ugello a doccia

ASSEMBLAGGIO

⚠ **AVVERTENZA!** In caso di componenti danneggiati o mancanti, non usare il prodotto finché i componenti non vengono sostituiti. L'uso dell'apparecchio con componenti danneggiati o mancanti comporta il rischio di lesioni gravi.

⚠ **AVVERTENZA!** Non tentare di modificare l'apparecchio o usare accessori non raccomandati per l'uso con questo apparecchio. Tali alterazioni o modifiche costituiscono un uso improprio e comportano condizioni pericolose e il rischio di lesioni gravi.

⚠ **AVVERTENZA!** Per evitare l'avvio accidentale e il conseguente rischio di lesioni gravi, rimuovere sempre il gruppo batteria dall'apparecchio prima di regolarlo, pulirlo, assemblare i componenti e quando non è in uso.

- Il prodotto deve essere assemblato.
- Estrarre il prodotto e gli accessori dall'imballaggio con attenzione. Assicurarsi che siano presenti tutti i componenti descritti alla sezione **Contenuto dell'imballaggio.**
- Ispezionare attentamente il prodotto per assicurarsi che non abbia subito danni durante il trasporto.
- Non gettare i materiali di imballaggio finché il prodotto non è stato ispezionato con attenzione e collaudato.
- In caso di componenti danneggiati o mancanti, riportare il prodotto presso il punto vendita.

COLLEGAMENTO DELLA LANCIA DI IRRORAZIONE ALL'IMPUGNATURA DI CONTROLLO

1. Avvitare il cappuccio terminale della lancia di irrorazione all'impugnatura di controllo e serrarlo saldamente in senso orario (Fig. B).
2. Tirare la lancia di irrorazione per assicurarsi che sia fissata saldamente.

UTILIZZO

⚠ **AVVERTENZA!** La familiarità con questo prodotto non deve rendere l'operatore disattento. Anche un solo momento di disattenzione comporta il rischio di lesioni gravi.

⚠ **AVVERTENZA!** Indossare dispositivi di protezione individuale. Proteggere gli occhi, la pelle e le vie respiratorie durante la miscelazione, il riempimento, l'irrorazione e la pulizia per evitare il rischio di lesioni gravi o danni materiali.

⚠ **AVVERTENZA!** Per evitare il rischio di lesioni gravi, rimuovere il gruppo batteria dall'apparecchio prima di pulirlo, sottoporlo a manutenzione, sostituire gli accessori, riempire o svuotare il serbatoio.

⚠ **AVVERTENZA!** Non usare accessori non raccomandati dal costruttore del prodotto. L'uso di accessori non raccomandati comporta il rischio di lesioni gravi.

Prima di ogni utilizzo, ispezionare l'intero prodotto per verificare che nessun elemento sia mancante e non siano presenti componenti danneggiati o allentati, ad esempio viti, bulloni, cappucci, ecc. Serrare saldamente tutti i dispositivi di fissaggio e non usare il prodotto finché tutti i componenti mancanti o danneggiati non vengono sostituiti.

DESTINAZIONE D'USO

Questo prodotto può essere usato per gli scopi elencati di seguito.

- Applicazione di fertilizzanti e annaffiatura delle piante.
- Nebulizzazione di erbicidi, pesticidi e fungicidi.

NOTA: il prodotto è destinato al solo uso agricolo e orticolo.

NOTA: il prodotto deve essere utilizzato esclusivamente per gli scopi previsti. Altri utilizzi sono da considerarsi impropri.

⚠ **AVVERTENZA!** L'applicazione impropria di soluzioni o sostanze chimiche comporta il rischio di LESIONI GRAVI o MORTALI. Rispettare le avvertenze di sicurezza fornite dal produttore della sostanza e le linee guida riportate nella scheda di sicurezza dei materiali.

RIEMPIMENTO DEL SERBATOIO (Fig. C)

⚠ **AVVERTENZA!** Rispettare le istruzioni per l'uso, la pulizia e la conservazione della sostanza chimica fornite dal produttore e riportate sull'etichetta del contenitore. Non combinare sostanze chimiche differenti. Pulire accuratamente il serbatoio dopo ogni utilizzo come descritto alla sezione "**MANUTENZIONE**" di questo manuale. Conservare le sostanze chimiche fuori dalla portata dei bambini. per evitare il rischio di lesioni gravi.

⚠ **AVVERTENZA!** Per evitare il rischio di lesioni e perdita di equilibrio, assicurarsi che la quantità di liquido nel serbatoio non renda il peso totale della pompa irroratrice, ugello di irrorazione e gruppo batteria inclusi, superiore a 25 kg.

Le sostanze chimiche liquide non devono essere più dense dell'acqua; in caso contrario non verranno nebulizzate correttamente. Non riempire eccessivamente il serbatoio.

1. Rimuovere il gruppo batteria.
2. Svitare il tappo del serbatoio in senso antiorario e rimuoverlo.
3. Posizionare la pompa irroratrice su una superficie a livello.
4. Riempire il serbatoio con la quantità desiderata di acqua.
5. Misurare la quantità raccomandata della sostanza chimica.
6. Versare con attenzione la sostanza chimica nel serbatoio.
7. Riavviare il tappo del serbatoio e assicurarsi che sia serrato saldamente.

Le soluzioni da nebulizzare possono essere anche premiscelate.

NOTA: se si utilizza un recipiente dosatore per versare il liquido, assicurarsi di pulirlo e risciacquarlo accuratamente dopo l'uso. Se la soluzione è stata miscelata in un contenitore separato, risciacquare tale contenitore.

NOTA: è importante che la pompa irroratrice venga pulita accuratamente dopo ogni utilizzo. Se il liquido rimane nella pompa irroratrice per un lungo periodo dopo l'uso, i componenti mobili e i connettori possono bloccarsi.

INSTALLAZIONE/RIMOZIONE DEL GRUPPO BATTERIA

Usare l'apparecchio esclusivamente con i gruppi batteria e i caricabatteria EGO elencati in Fig. A2.

Consultare il manuale dei gruppi batteria e del caricabatteria per le istruzioni dettagliate.

Ricaricare completamente la batteria prima del primo utilizzo.

1. Aprire il coperchio del vano batteria sollevando la parte anteriore del coperchio (Fig. D1).
2. **Installazione:** allineare i rilievi sul gruppo batteria con le scanalature di assemblaggio e premere il gruppo batteria fino a udire un "clic" (Fig. D1).
3. **Rimozione:** premere il pulsante di rilascio della batteria ed estrarre il gruppo batteria (Fig. D2).
4. Chiudere il coperchio del vano batteria.

⚠ **AVVERTENZA!** Prestare sempre attenzione ai propri piedi e all'eventuale presenza di bambini o animali attorno a sé durante la rimozione del gruppo batteria. La caduta del gruppo batteria comporta il rischio di lesioni gravi. Non rimuovere MAI il gruppo batteria quando si è posizione elevata.

⚠ **AVVERTENZA!** Prima dell'uso, assicurarsi che il fermaglio sulla pompa irroratrice sia scattato in posizione, che il gruppo batteria sia fissato saldamente e che il coperchio del vano batteria sia chiuso completamente. Se installato scorrettamente, il gruppo batteria potrebbe cadere, con il rischio di lesioni gravi.

⚠ **AVVERTENZA!** Per evitare lesioni gravi, rimuovere sempre il gruppo batteria e tenere le mani lontane dall'impugnatura di controllo durante il sollevamento o il trasporto dell'apparecchio.

POSIZIONAMENTO DELLA POMPA IRRORATRICE A ZAINO

⚠ **AVVERTENZA!** Vestirsi adeguatamente per ridurre il rischio di infortunio durante l'uso dell'apparecchio. Non indossare indumenti ampi o gioielli. Indossare protezioni per gli occhi. Indossare pantaloni lunghi e pesanti, stivali e guanti. Non indossare pantaloni corti o sandali e non usare il soffiatore a piedi nudi.

Prima di usare la pompa irroratrice a zaino, assicurarsi di

indossare protezioni per gli occhi e indumenti adeguati e di assumere una postura salda e in equilibrio.

Regolazione dell'imbracatura

1. Infilare le braccia attraverso gli spallacci per indossare la pompa irroratrice sulla schiena.
2. Regolare provvisoriamente le cinghie degli spallacci (Fig. E1) e assicurarsi che il gomito sia in una posizione confortevole.
3. Allacciare la fibbia della cinghia toracica e regolare la lunghezza della cinghia se necessario (Fig. E2).
4. Allacciare la fibbia della cintura e regolare la lunghezza della cinghia affinché lo zaino sia sostenuto saldamente dal bacino (Fig. E3, E4).

NOTA: lo zaino non deve essere indossato troppo in alto sulla schiena; deve essere più vicino al bacino che alle spalle.

⚠ **AVVERTENZA!** In caso di emergenza, slacciare immediatamente la fibbia della cintura e la fibbia della cinghia toracica e sfilare lo zaino. Questo è un metodo di rilascio rapido.

5. Regolare nuovamente gli spallacci finché non sono sicuri e confortevoli. Assicurarsi che lo zaino sia appoggiato saldamente sulla schiena, con il peso sostenuto dalla cintura, e verificare che non si sposti eccessivamente durante i propri movimenti (Fig. E5).
6. Inserire le estremità libere della cinghia della cintura negli elastici su entrambi i lati (Fig. E6).
7. Per rimuovere lo zaino dalla schiena, premere la fibbia della cintura e la fibbia della cinghia toracica e abbassare la pompa irroratrice (Fig. E7).

AVVIO/ARRESTO DELLA POMPA IRRORATRICE (FIG. F)

Selettore della velocità

1. Per aumentare la portata, ruotare il selettore della velocità in senso orario.

F-1	Selettore della velocità	F-3	Interruttore a grilletto
F-2	Levetta di bloccaggio		

2. Per ridurre la portata, ruotare il selettore della velocità in senso antiorario.
3. Ruotando il selettore completamente in senso antiorario, l'irrorazione si arresterà.

⚠ **AVVERTENZA!** Per evitare l'avvio accidentale, ruotare il selettore della velocità completamente in senso antiorario, portando il puntino rosso sul selettore verso la lancia di irrorazione.

⚠ **AVVERTENZA!** Prima di riporre l'apparecchio o sostituire il gruppo batteria, o in previsione di un lungo periodo di inutilizzo, ruotare il selettore della velocità completamente in senso antiorario, portando il puntino rosso sul selettore verso la lancia di irrorazione.

IT

Interruttore a grilletto

1. Premere l'interruttore a grilletto per avviare l'irrorazione.
2. Rilasciare l'interruttore a grilletto per arrestare l'irrorazione.

Levetta di bloccaggio

La levetta di bloccaggio è utile quando è necessario irrorare per un lungo periodo o coprire un'area ampia.

1. Per bloccare l'interruttore a grilletto in posizione di avvio, premere la levetta di bloccaggio dopo aver premuto l'interruttore a grilletto.
2. Per rilasciare l'interruttore a grilletto, tirare la levetta di bloccaggio.

NOTA: Assicurarsi che l'interruttore a grilletto non sia bloccato prima di inserire il gruppo batteria nella pompa irroratrice.

REGOLAZIONE E SOSTITUZIONE DEGLI UGELLI

⚠ **AVVERTENZA!** Per evitare il rischio di lesioni, rimuovere il gruppo batteria prima di regolare o sostituire gli ugelli.

Insieme alla pompa irroratrice sono forniti quattro ugelli: un ugello regolabile, un ugello a ventaglio, un ugello a doccia e un ugello schiumogeno. Selezionare l'ugello più adatto all'applicazione e sostituirlo prima di iniziare il lavoro.

Ugello regolabile (Fig. G1): per irrorare con precisione aiuole, vialetti, passerelle, patio e le aree intorno ad alberi e cespugli; per irrorare lungo recinzioni, vialetti e passerelle; per eliminare le erbacce.

Ugello a ventaglio (Fig. G3): emette un getto piatto per coprire aree molto ampie e nebulizzare liquidi ad alta viscosità; per preparare aree ampie per la semina.

G-1	Ugello a ventaglio	G-3	Ugello schiumogeno
G-2	Ugello a doccia		

Ugello a doccia (Fig. G3): emette un flusso elevato di

acqua per annaffiare e trattare le piante.

Ugello schiumogeno (Fig. G3): per contrassegnare visibilmente le erbacce trattate; per irrorare con precisione le erbacce nei prati e intorno ad aiuole, alberi e cespugli; per irrorare lungo recinzioni, vialetti e passerelle.

L'ugello regolabile può irrorare il liquido a getto o a spruzzo (Fig. G1).

IT

1. Ruotare la parte zigrinata dell'ugello in senso antiorario per la modalità a getto.
2. Ruotare la parte zigrinata dell'ugello in senso orario per la modalità a spruzzo.

Svitare l'intero ugello in senso antiorario per rimuoverlo e sostituirlo (Fig. G2).

Di seguito sono riportate le portate dei diversi ugelli inclusi insieme alla pompa irroratrice.

	Portata nominale (L/min)	Pressione di esercizio massima (L/min)	Pressione di esercizio ottimale (L/min)
Ugello regolabile	2,3	2,7	2,4
Ugello a ventaglio	2,3	2,7	2,4
Ugello a doccia	2,3	2,9	2,7
Ugello schiumogeno	2,3	2,7	2,4

NEBULIZZAZIONE DI SOSTANZE CHIMICHE (Fig. H)

⚠ **AVVERTENZA!** Non dirigere l'ugello della lancia di irrorazione verso di sé o altre persone.

⚠ **AVVERTENZA!** Non fumare, mangiare o bere durante l'uso della pompa irroratrice.

⚠ **AVVERTENZA!** Non nebulizzare verso persone o animali; nebulizzare sempre sottovento.

⚠ **AVVERTENZA!** Rischio di incendio o esplosione! L'area di irrorazione deve essere ben ventilata e priva di fiamme o scintille.

1. Installare il gruppo batteria.
2. Ruotare il selettore della velocità per regolare la portata.
3. Dirigere l'ugello direttamente verso le piante o gli oggetti da irrorare.

NOTA: rimanere a una distanza sufficiente dall'oggetto da irrorare per evitare che il liquido nebulizzato schizzi contro di sé.

4. Premere l'interruttore a grilletto per avviare l'irrorazione.
5. Rilasciare l'interruttore a grilletto per arrestare l'irrorazione.
6. Drenare e pulire il serbatoio dopo ogni utilizzo come descritto alla sezione "**MANUTENZIONE**".

SUGGERIMENTI PER L'USO

- Regolare gli spallacci dell'imbracatura affinché la pompa irroratrice si trovi sopra il livello della vita e il serbatoio sia aderente alla schiena.
- Non usare l'apparecchio in presenza di vento. Il liquido nebulizzato potrebbe entrare a contatto con piante o oggetti da proteggere.
- Nebulizzare di mattina presto o nel tardo pomeriggio, in particolare durante la stagione calda. Il calore intenso può far evaporare il liquido nebulizzato prima che agisca.

MANUTENZIONE

⚠ **AVVERTENZA!** Per la riparazione, usare esclusivamente parti di ricambio identiche. L'uso di altri ricambi comporta situazioni pericolose o il rischio di danni al prodotto. Per garantire sicurezza e affidabilità, tutte le operazioni di riparazione e sostituzione devono essere effettuate da un tecnico qualificato.

⚠ **AVVERTENZA!** Per evitare il rischio di lesioni gravi, rimuovere il gruppo batteria dall'apparecchio prima di pulirlo, ripararlo, sottoporlo a manutenzione, riporlo o sostituire gli ugelli. Un apparecchio elettrico con il gruppo batteria inserito è sempre acceso e può avviarsi accidentalmente.

MANUTENZIONE GENERALE

Qualsiasi intervento sulla pompa irroratrice diverso da quelli elencati in queste istruzioni deve essere eseguito da un tecnico qualificato.

PULIZIA

Evitare l'uso di solventi durante la pulizia delle parti in plastica. I solventi disponibili in commercio possono danneggiare la maggior parte dei componenti in plastica. Usare un panno pulito per rimuovere sporcizia, polvere, olio, grasso, ecc.

⚠ **AVVERTENZA!** Impedire il contatto di liquido per freni, benzina, prodotti a base di petrolio, oli penetranti, ecc. con le parti in plastica. Le sostanze chimiche possono danneggiare, indebolire o distruggere la plastica, con il rischio di lesioni gravi.

⚠ **AVVERTENZA!** Durante la pulizia della pompa irroratrice, NON immergerla n acqua o altri liquidi.

⚠ **AVVERTENZA!** Riporre e smaltire le sostanze chimiche in modo corretto. Smaltire l'acqua contaminata ai sensi delle normative e delle leggi in vigore.

- Se nel serbatoio è presente del liquido dopo l'uso, drenare il serbatoio prima di pulirlo.
- Pulire l'esterno del serbatoio esclusivamente con un panno morbido e asciutto; non usare detergenti o alcol.
- Riempire il serbatoio per un terzo con acqua pulita. Nebulizzare l'acqua finché il serbatoio non si svuota. Assicurarsi di dirigere la nebulizzazione verso un'area che non può essere danneggiata dalla soluzione.
- Riempire nuovamente il serbatoio con acqua pulita e ripetere l'operazione. Potrebbe essere necessario risciacquare il serbatoio più volte; in tal caso, drenarlo come descritto in precedenza.
- Lasciare che tutte le parti si asciughino completamente prima di riassemblare e riporre l'apparecchio.

MANUTENZIONE DEGLI UGELLI

⚠ **AVVERTENZA!** Sottoporre gli ugelli di irrorazione a regolare manutenzione per evitare perdite d'acqua. Eventuali fuoriuscite di acqua possono rendere scivolosa la superficie circostante, con il rischio di caduta o danni.

Una nebulizzazione irregolare o perdite d'acqua possono essere causate da ugelli sporchi o ostruiti.

1. Spegnere l'apparecchio e rimuovere il gruppo batteria.
2. **Pulizia dell'ugello regolabile (Fig. I1):**
   a. Svitare e rimuovere la parte zigrinata dell'ugello regolabile.
   b. Inserire del fil di ferro (non incluso) attraverso il foro trasversale per rimuovere eventuali detriti. Se necessario, risciacquare il foro trasversale e l'ugello con acqua pulita.
   c. Asciugare l'ugello con un panno asciutto e pulito e reinstallarlo.
3. **Pulizia dell'ugello a ventaglio e dell'ugello schiumogeno (Fig. I2):**
   a. Svitare e rimuovere l'ugello dalla lancia di irrorazione.
   b. Inserire del fil di ferro (non incluso) attraverso il foro per rimuovere eventuali detriti. Se necessario, risciacquare l'ugello con acqua pulita.
   c. Asciugare l'ugello con un panno asciutto e pulito e reinstallarlo.

TRASPORTO E CONSERVAZIONE (Fig. J)

- Rimuovere il gruppo batteria.
- Ruotare il selettore della velocità completamente in senso antiorario, portando il puntino rosso sul selettore verso la lancia di irrorazione.
- Pulire accuratamente la pompa di irrorazione.
- Svuotare il serbatoio, il tubo e la lancia di irrorazione.

NOTA: prima di riporre la pompa di irrigazione, in particolare per la stagione invernale, svuotare il serbatoio, il tubo e la lancia di irrorazione per evitare che il liquido geli e danneggi l'apparecchio.

- Fissare la lancia di irrorazione alla base con la clip di aggancio.

J-1	Clip di aggancio	J-3	Impugnatura di trasporto
J-2	Base		

- Sollevare o trasportare la pompa di irrigazione usando l'impugnatura di trasporto o l'imbracatura.
- Conservare la pompa di irrorazione in un luogo chiuso, ben ventilato.
- e al riparo da agenti corrosivi, ad esempio sostanze chimiche per il giardinaggio e sale per disgelo.

Protezione dell'ambiente

Non smaltire gli apparecchi elettrici, i caricabatteria e le batterie insieme ai rifiuti domestici.

Portare il prodotto presso un centro di riciclaggio autorizzato affinché venga raccolto separatamente. Gli apparecchi elettrici devono essere portati presso un centro di riciclaggio ecocompatibile.

RISOLUZIONE DEI PROBLEMI

PROBLEMA	CAUSA	SOLUZIONE
La pompa irroratrice non si avvia.	■ Il gruppo batteria non è installato correttamente nel vano batteria. ■ Nessun contatto elettrico tra la pompa irroratrice e il gruppo batteria. ■ Il gruppo batteria è scarico. ■ Il gruppo batteria/la pompa irroratrice è troppo caldo.	■ Assicurarsi che il gruppo batteria sia installato correttamente nel vano batteria. ■ Rimuovere il gruppo batteria, ispezionare i contatti e reinstallare il gruppo batteria. ■ Ricaricare il gruppo batteria. ■ Arrestare la pompa irroratrice e attendere che la temperatura del gruppo batteria o della pompa irroratrice rientri nell'intervallo di funzionamento raccomandato.
Il motore funziona ma l'ugello non nebulizza il liquido.	■ La quantità di liquido nel serbatoio è insufficiente. ■ L'ugello si è ostruito durante l'uso.	■ Controllare che nel serbatoio sia presente una quantità sufficiente di liquido. ■ Pulire gli ugelli come indicato alla sezione "**MANUTENZIONE DEGLI UGELLI**" e reinstallarli.
Perdite di liquido tra l'impugnatura di controllo e la lancia di irrorazione.	■ Il cappuccio terminale della lancia di irrorazione è allentato.	■ Serrare il cappuccio terminale.
Perdite di liquido tra la lancia di irrorazione e l'ugello.	■ L'ugello è allentato o installato in modo scorretto.	■ Reinstallare l'ugello e serrarlo come descritto alla sezione "**REGOLAZIONE E SOSTITUZIONE DEGLI UGELLI**".

GARANZIA

CONDIZIONI DELLA GARANZIA EGO

Visitare il sito web **egopowerplus.eu** per consultare le condizioni complete della garanzia EGO.

ISEKI France S.A.S - ZAC des Ribes
27, avenue des frères Montgolfier - CS 20024
63178 Aubière Cedex
Tél. 04 73 91 93 51 - Fax. 04 73 90 23 11
E-mail : info@iseki.fr - www.iseki.fr