AL-KO

01-001630-230713

Concept Multi-Outils

Notice d'Utilisation

130MT

127634

Avertissement !

Lire et comprendre le présent manuel dans son intégralité avant d'utiliser cette machine ou de procéder à son entretien et à son contrôle.
Conserver ce manuel avec soin afin de pouvoir le consulter pour l'utilisation, l'entretien, ou le contrôle de cette machine.

Retrouvez-nous sur www.iseki.fr

solo by AL-KO

BETRIEBSANLEITUNG
MULTITOOL

130 MT
with Brush Cutter and Grass Trimmer

130 MT-C; 130 MT + BCA 130 MT

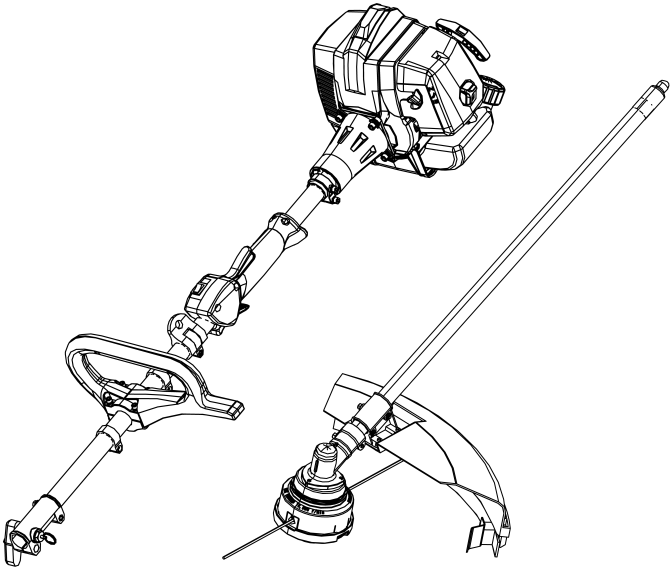

DE
GB
NL
FR
ES
IT
SI
HR
RS
PL
CZ
SK
HU
DK
SE
NO
FI
LT
LV
RU
UA

TR 066

Inhaltsverzeichnis

Deutsch 8
English 24
Nederlands 39
Français 55
Español 72
Italiano 89
Slovenščina 105
Hrvatski 120
Српски 135
Polski 151
Česky 168
Slovenská 183
Magyarul 199
Dansk 215
Svensk 230
Norsk 245
Suomi 260
Lietuvių 275
Latviešu 291
Русский 307
Україна 325

© 2021
AL-KO KOBER GROUP Kötz, Germany
This documentation or excerpts therefrom may not be reproduced or disclosed to third parties without the express permission of the AL-KO KOBER GROUP.

01

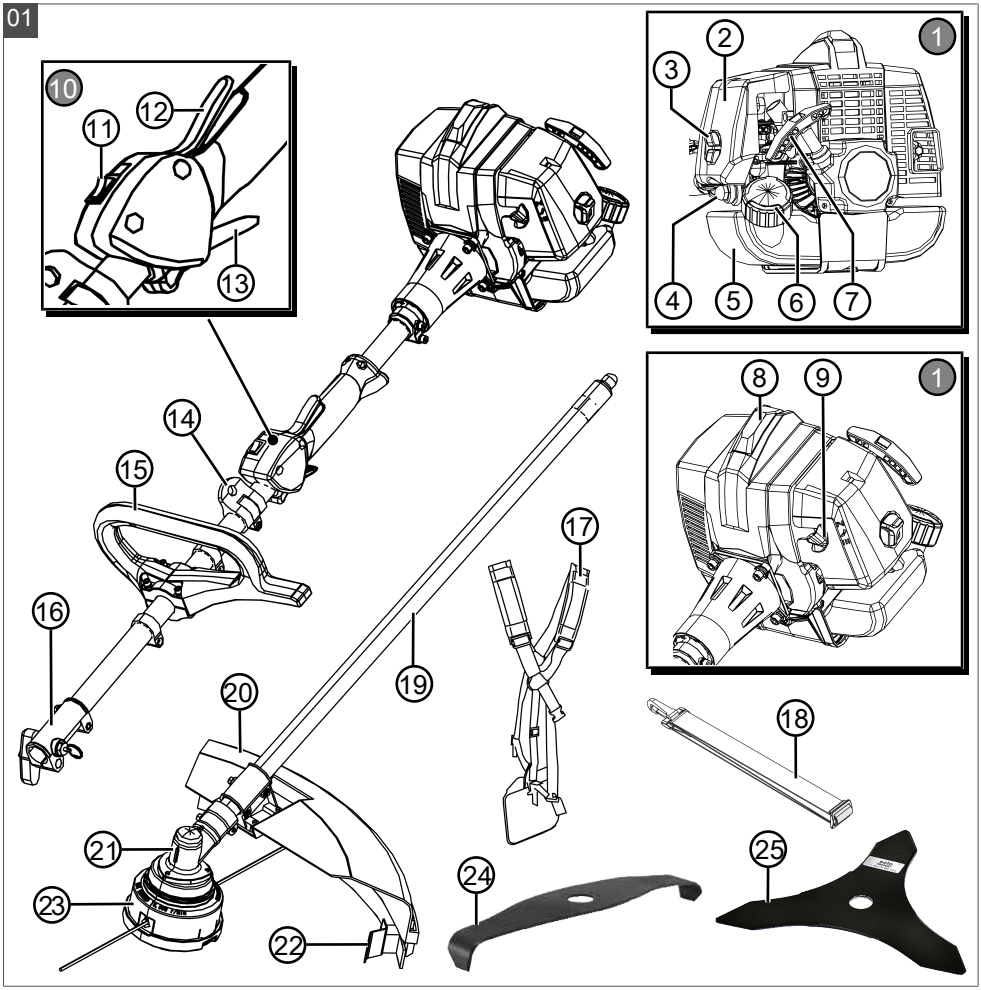
10
11
12
13
1
2
3
4
5
6
7
1
8
9
14
15
16
17
18
19
20
21
22
23
24
25

02

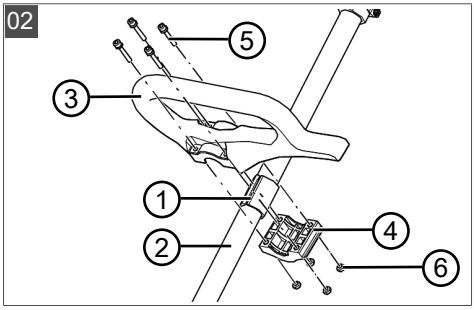
5
3
1
2
4
6

03

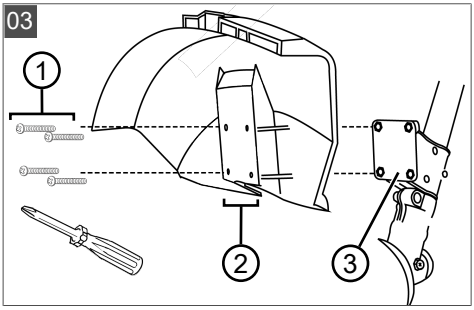
1
2
3

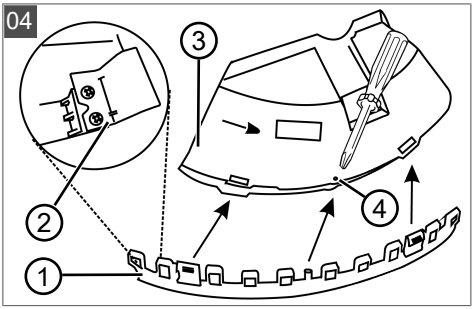
04
1
2
3
4

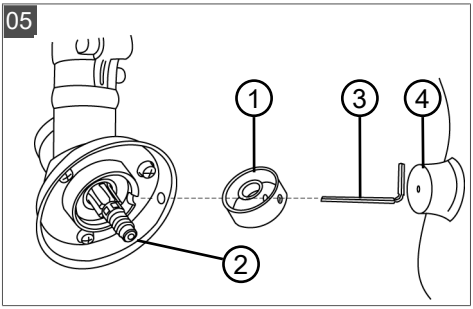
05
1
2
3
4

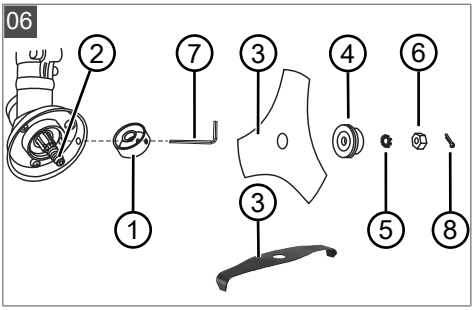
06
1
2
3
3
4
5
6
7
8

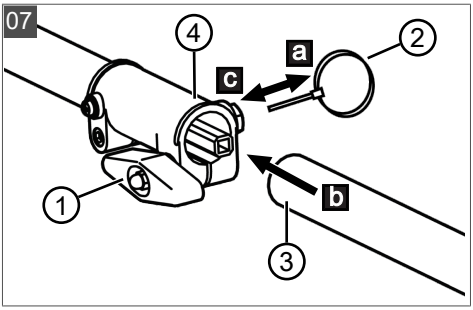
07
a
b
c
1
2
3
4

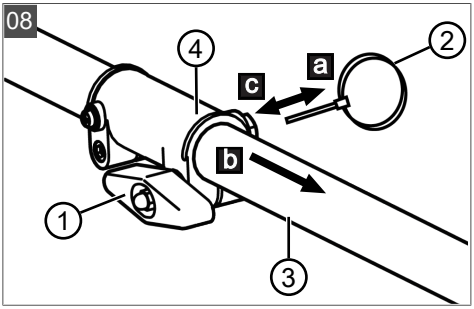
08
a
b
c
1
2
3
4

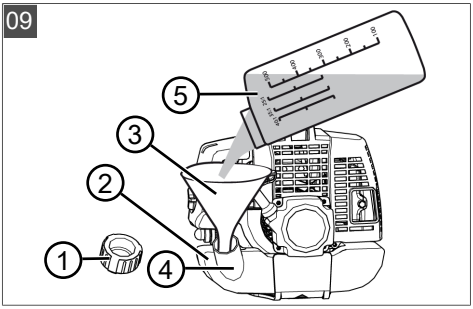
09
1
2
3
4
5

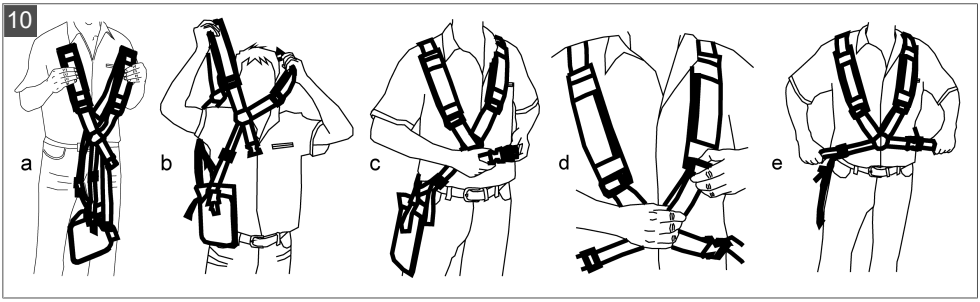
10
a
b
c
d
e

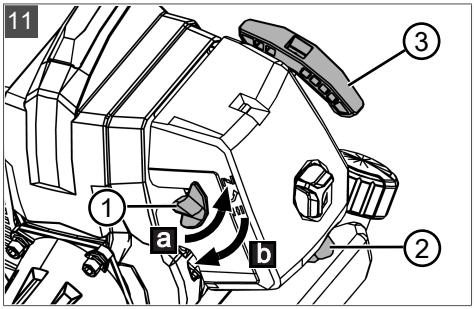
11
3
1
a
b
2

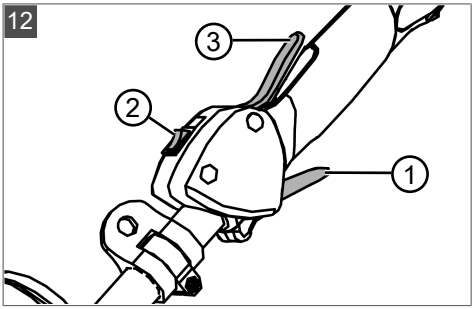
12
3
2
1

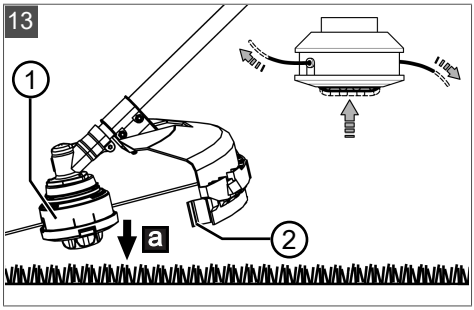
13
1
a
2

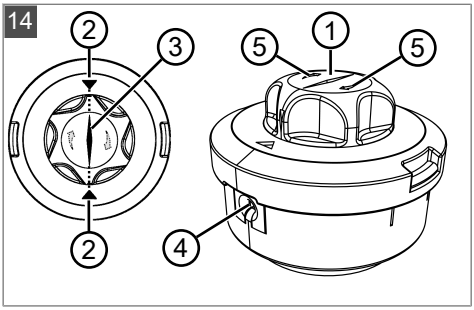
14
2
3
5
1
5
2
4

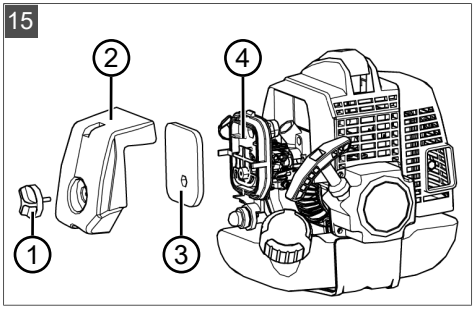
15
2
4
1
3

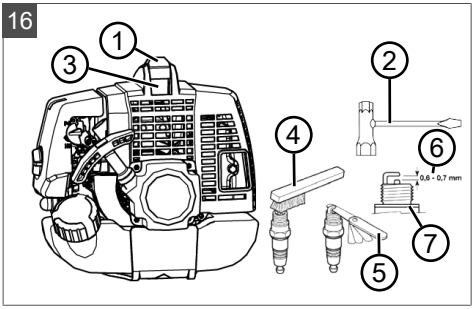
16
1
3
2
4
6
0,6 - 0,7 mm
7
5

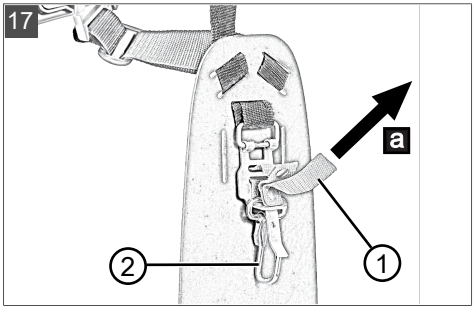
17
a
2
1

	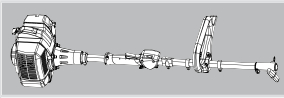
	127634
	basic appliance only: 4,7 kg total mass: 5,9 kg
	30 cm^3 two-stroke
	0,9 kW (1,22 PS) / 9500 min^{-1}
	max. 12000 min^{-1} idle: 3200 (±200) min^{-1}
	L8RTC / BPMR7A / BPMR6A / RCJ6Y 0,635 mm [0.025“]
	0,55 l petrol, 90 octane 50:1
	synthetic oil

			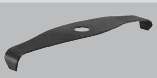
	Fast & Easy Semiprofi: 127619 Fast & Easy Profi: 127620*	112906	127641
	41,5 cm	25,5 cm	30 cm
	max. 9000 (±500) min^{-1}	max. 9000 (±500) min^{-1}	max. 9000 (±500) min^{-1}
	L_{pA} = 94,3 dB(A) [equivalent value], K = 3 dB(A), EN ISO 22868	L_{pA} = 93,6 dB(A) [equivalent value], K = 3 dB(A), EN ISO 22868	L_{pA} = 94,4 dB(A) [equivalent value], K = 3 dB(A), EN ISO 22868

			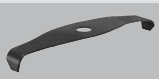
	L_{wA} = 108,5 dB(A), K = 3 dB(A), EN ISO 22868	L_{wA} = 105,9 dB(A), K = 3 dB(A), EN ISO 22868	L_{wA} = 110,2 dB(A), K = 3 dB(A), EN ISO 22868
	Front handle: 6,94 m/s^2 [K = 1,5 m/s^2, EN 50636-2-91] Rear handle: 5,88 m/s^2 [K = 1,5 m/s^2, EN 50636-2-91]	Front handle: 3,40 m/s^2 [K = 1,5 m/s^2, EN ISO 11806-1] Rear handle: 3,43 m/s^2 [K = 1,5 m/s^2, EN ISO 11806-1]	Front handle: 3,38 m/s^2 [K = 1,5 m/s^2, EN ISO 11806-1] Rear handle: 3,63 m/s^2 [K = 1,5 m/s^2, EN ISO 11806-1]

*: not included.

ORIGINAL-BETRIEBSANLEITUNG

Inhaltsverzeichnis

1 Zu dieser Betriebsanleitung 8
1.1 Symbole auf der Titelseite 9
1.2 Zeichenerklärungen und Signalwörter 9
2 Produktbeschreibung 9
2.1 Bestimmungsgemäße Verwendung ... 9
2.2 Möglicher vorhersehbarer Fehlgebrauch 9
2.3 Restrisiken 9
2.4 Sicherheits- und Schutzeinrichtungen 10
2.5 Symbole am Gerät 10
2.5.1 Sicherheitskennzeichen 10
2.5.2 Bedienzeichen 11
2.6 Produktübersicht (01) 11
2.7 Zugelassene Schneidwerkzeuge 11
2.8 Lieferumfang 11
3 Sicherheitshinweise 12
3.1 Bediener 12
3.2 Persönliche Schutzausrüstung 12
3.3 Arbeitsplatzsicherheit 12
3.4 Gerätesicherheit 12
3.5 Sicherheit von Personen, Tieren und Sachwerten 13
3.6 Vibrationsbelastung 13
3.7 Umgang mit Benzin und Öl 14
4 Montage 14
4.1 "Loop"-Griff montieren (02) 14
4.2 Schutzschild montieren (03, 04) 15
4.3 Fadenkopf montieren (05) 15
4.4 Messerblatt bzw. Mulchmesser montieren (06) 15
5 Inbetriebnahme 15
5.1 Aufsatz anstecken und abnehmen (07, 08) 15
5.2 Tragegurt einstellen 15
5.3 Benzin-Öl-Gemisch herstellen und einfüllen (09) 15
6 Bedienung 16
6.1 Doppeltragegurt anlegen (10) 16
6.2 Motor starten/stoppen 16
6.2.1 Informationen zum Motorbetrieb .. 16
6.2.2 Kaltstart/Warmstart durchführen (11, 12) 17
6.3 Schnellauslösemechanismus betätigen (17) 17
7 Arbeitsverhalten und Arbeitstechnik 17
7.1 Arbeiten mit Fadenkopf 17
7.1.1 Trimmen 17
7.1.2 Schneidfaden während des Betriebs verlängern (13) 18
7.2 Arbeiten mit Messerblatt 18
7.2.1 Rückschlag vermeiden 18
7.2.2 Mähen 18
8 Wartung und Pflege 18
8.1 Schneidfaden ersetzen (14) 19
8.2 Luftfilter reinigen/ersetzen (15) 19
8.3 Kraftstoff-Filter prüfen/ersetzen 19
8.4 Zündkerze warten (16) 19
8.5 Leerlaufeinstellung 20
8.6 Wartungsplan 20
9 Hilfe bei Störungen 21
10 Transport 22
11 Lagerung 22
12 Entsorgung 23
13 Zusatzinformation für CO2-Werte 23
14 Kundendienst/Service 23
15 Garantie 23

1 ZU DIESER BETRIEBSANLEITUNG

- Bei der deutschen Version handelt es sich um die Original-Betriebsanleitung. Alle weiteren Sprachversionen sind Übersetzungen der Original-Betriebsanleitung.
- Bewahren Sie diese Betriebsanleitung immer so auf, dass Sie darin nachlesen können, wenn Sie eine Information zum Gerät benötigen.

- Geben Sie das Gerät nur mit dieser Betriebsanleitung an andere Personen weiter.
- Lesen und beachten Sie die Sicherheits- und Warnhinweise in dieser Betriebsanleitung.

1.1 Symbole auf der Titelseite

Symbol	Bedeutung
	Lesen Sie unbedingt vor der Inbetriebnahme diese Betriebsanleitung sorgfältig durch. Dies ist die Voraussetzung für sicheres Arbeiten und störungsfreie Handhabung.
	Betriebsanleitung
	Benzingerät nicht in der Nähe von offenen Flammen oder Hitzequellen betreiben.

1.2 Zeichenerklärungen und Signalwörter

⚠ GEFAHR! Zeigt eine unmittelbar gefährliche Situation an, die – wenn sie nicht vermieden wird – den Tod oder eine schwere Verletzung zur Folge hat.

⚠ WARNUNG! Zeigt eine potenziell gefährliche Situation an, die – wenn sie nicht vermieden wird – den Tod oder eine schwere Verletzung zur Folge haben könnte.

⚠ VORSICHT! Zeigt eine potenziell gefährliche Situation an, die – wenn sie nicht vermieden wird – eine geringfügige oder mäßige Verletzung zur Folge haben könnte.

ACHTUNG! Zeigt eine Situation an, die – wenn sie nicht vermieden wird – Sachschäden zur Folge haben könnte.

HINWEIS Spezielle Hinweise zur besseren Verständlichkeit und Handhabung.

2 PRODUKTBESCHREIBUNG

2.1 Bestimmungsgemäße Verwendung

Am Multitool-Basisgerät MT 130 sind folgende Aufsätze betreibbar:

- Sensen-/Rasentrimmeraufsatz, verwendbar als:
  - Motorsense: Mähen von stärkeren Grünpflanzen und ähnlichem Bewuchs
  - Rasentrimmer: Schneiden von weichem Gras und ähnlichem Bewuchs
- Hochentasteraufsatz CSA 130 MT (Art.-Nr. 127635)*: Entasten von feststehenden Bäumen und anderem Gehölz. Vom Boden aus zu verwenden.
- Heckenscherenaufsatz HTA 130 MT (Art.-Nr. 127636)*: Entfernen von dünnen Zweigen und frischen Trieben von Hecken und Büschen. Vom Boden aus zu verwenden.
- Schaftrohrverlängerung (Art.-Nr. 127637)* für CSA 130 MT und HTA 130 MT

**: Separat zu erwerben.*

Das Basisgerät sowie die Aufsätze sind ausschließlich für den Einsatz im privaten Bereich und im Freien bestimmt: Jede andere Verwendung sowie unerlaubte Um- oder Anbauten werden als Zweckentfremdung angesehen und haben den Verfall der Gewährleistung, sowie den Verlust der Konformität (CE-Zeichen) und die Ablehnung jeder Verantwortung gegenüber Schäden des Benutzers oder Dritter seitens des Herstellers zur Folge.

2.2 Möglicher vorhersehbarer Fehlgebrauch

Das Gerät ist weder für den gewerblichen Einsatz in öffentlichen Parks und Sportstätten noch für den Einsatz in der Land- und Forstwirtschaft konzipiert.

Basisgerät:

- Keine anderen als die zugelassenen Aufsätze verwenden!

Sensen-/Rasentrimmeraufsatz:

- Keine Sträucher, Hecken, Bäume oder Blumen beschneiden.
- Gerät während des Betriebes nicht vom Boden anheben.
- Keine anderen als die Original-Schneidwerkzeuge des Herstellers verwenden (Messerblatt, Fadenspule)

2.3 Restrisiken

Auch bei sachgemäßer Verwendung des Geräts bleibt immer ein gewisses Restrisiko, das nicht ausgeschlossen werden kann. Aus Art und Konstruktion des Geräts können die folgenden potenziellen Gefährdungen je nach Verwendung abgeleitet werden:

Basisgerät:

- Gesundheitsschäden aufgrund von Hand-Arm-Schwingungen bei längerem ununter-

brochenem Arbeiten und nicht ordnungsgemäßer Wartung
- Verbrennungsgefahr bei Berührung heißer Bauteile
- Brandgefahr

Sensen-/Rasentrimmeraufsatz:
- Wegschleudern von Schnittgut und Einatmen von Schnittgutpartikeln
- Schnittverletzungen beim Hineingreifen in den sich drehenden Schneidfaden
- Verletzungsgefahr der Füße durch Berühren des laufenden Schneidwerkzeugs.

2.4 Sicherheits- und Schutzeinrichtungen

⚠ **WARNUNG! Verletzungsgefahr.** Defekte und außer Kraft gesetzte Sicherheits- und Schutzeinrichtungen können zu schweren Verletzungen führen.
- Lassen Sie defekte Sicherheits- und Schutzeinrichtungen reparieren.
- Setzen Sie Sicherheits- und Schutzeinrichtungen nie außer Kraft.

Nothalt

Im Notfall den Motor mit dem Ein-/Aus-Schalter abschalten. Gashebel loslassen.

Schutzschild

Das Schutzschild schützt den Bediener vor Kontakt mit dem rotierenden Schneidfaden und weggeschleuderten Objekten.

"Loop"-Griff mit Abstandshalter

Der "Loop"-Griff gewährleistet, dass die Füße des Bedieners nicht in die Nähe des rotierenden Schneidfadens bzw. Messerblatts kommen.

Schnellauslösemechanismus

Am Doppeltragegurt befindet sich ein Schnellauslösemechanismus für den Notfall, damit Sie sich vom Gerät lösen und den Arbeitsort schnell verlassen können.

2.5 Symbole am Gerät

2.5.1 Sicherheitskennzeichen

Symbol	Bedeutung
	Besondere Vorsicht bei der Handhabung!
	Vor der Inbetriebnahme die Betriebsanleitung lesen!
	Schutzhelm, Gehörschutz und Augenschutz tragen!
	Festes Schuhwerk tragen!
	Schutzhandschuhe tragen!
	Gefahr durch herausschleudernde Gegenstände!
	Der Abstand zwischen dem Gerät und unbeteiligten Personen muss im gesamten Umkreis um den Benutzer mindestens 15 m betragen.
	Gefahr durch Nachlauf.
	Die Motorsense keinesfalls mit Sägeblatt verwenden!
	Heiße Oberfläche. Nicht berühren!
	Brandgefahr! Besondere Vorsicht beim Umgang mit Benzin!

2.5.2 Bedienzeichen

Symbol	Bedeutung
	Betätigen des Choke-Drehknopfes: Wenn Sie den Choke-Drehknopf gegen den Uhrzeigersinn drehen, schließt der Choke. Wenn der Choke schließt, drehen Sie den Choke im Uhrzeigersinn, um den Choke erneut zu öffnen.

2.6 Produktübersicht (01)

Nr.	Bauteil
Basisgerät	
1	Motorblock mit:
2	■ Luftfiltergehäuse
3	■ Luftfilterschraube
4	■ Primer
5	■ Kraftstofftank
6	■ Verschluss des Kraftstofftanks
7	■ Startergriff
8	■ Zündkerzenabdeckung
9	■ Choke-Hebel
10	Kombi-Schalter mit:
11	■ Ein-/Aus-Schalter für Motor
12	■ Sperrtaste
13	■ Gashebel
14	Öse für Tragegurt
15	"Loop"-Griff
16	Splitschaft-Befestigung mit Sicherungssplint
17	Doppeltragegurt
18	Einfacher Tragegurt (für Hochentaster- und Heckenscherenaufsatz)
Sensen-/Rasentrimmeraufsatz	
19	Splitschaft
20	Schutzschild
21	Winkelgetriebe
22	Fadenabschneider
23	Fadenkopf
24	2-Zähne-Mulchmesser
25	3-Zähne-Messerblatt

2.7 Zugelassene Schneidwerkzeuge

Es dürfen nur die hier aufgelisteten Original-Schneidwerkzeuge des Herstellers verwendet werden:

- Fadenkopf Fast and Easy Semiprofi 115 mm: Artikel-Nr.127619
- Fadenkopf Fast and Easy Profi 130 mm: Artikel-Nr. 127620*
- 3-Zähne-Messerblatt: Artikel-Nr. 112906
- 2-Zähne-Mulchmesser: Artikel-Nr. 127641

** Nicht im Lieferumfang enthalten, kann separat erworben werden.*

⚠ **GEFAHR! Lebensgefahr durch Schneidwerkzeuge!** Nicht zugelassene Schneidwerkzeuge (z. B. mehrteilige metallische Schneidwerkzeuge mit Schwenkketten und Schlegelmessern) sowie beschädigte Schneidwerkzeuge (z. B. Risse, Abplatzungen) können zu schwersten Verletzungen und sogar zum Tode führen.

- Verwenden Sie nur die zugelassenen Original-Schneidwerkzeuge des Herstellers.
- Tauschen Sie beschädigte Schneidwerkzeuge sofort aus.

Das Betreiben nicht-zugelassener Schneidwerkzeuge am Basisgerät entspricht nicht der bestimmungsgemäßen Verwendung.

2.8 Lieferumfang

Zum Lieferumfang gehören die hier aufgelisteten Positionen. Prüfen Sie, ob alle Positionen enthalten sind:

- Basisgerät
- Sensen-/Rasentrimmeraufsatz
- Loopgriff inkl.:
  - Gegenschelle
  - Gummimanschette
  - 4 Innensechskantschrauben
  - 4 Muttern
- Schutzschild inkl.:
  - Schutzleiste mit integriertem Fadenabschneider
  - 4 Kreuzschlitzschrauben M5x16
  - 4 Muttern

- Fadenkopf Fast & Easy Semiprofi, inkl. Fadenspule
- 3-Zähne-Messerblatt
- 2-Zähne-Mulchmesser
- Einfacher Tragegurt (für Hochentaster- und Hochheckenscherenaufsatz)
- Doppeltragegurt
- Werkzeugset:
  - Kombinierter Zündkerzenschlüssel mit Kreuzschlitzschraubendreher
  - Doppelmaul-Schraubenschlüssel
  - 3 Inbusschlüssel
  - 2 Splinte zur Sicherung des Messerblatts bzw. Mulchmessers (davon 1 Reservesplint)
  - Kraftstoffmischflasche

3 SICHERHEITSHINWEISE

⚠ VORSICHT! Gefahr eines Gehörschadens. Das Gerät ist während des Betriebes extrem laut. Dies kann einen Gehörschaden beim Bediener und bei sich in der Nähe aufhaltenden Personen und Tieren hervorrufen.

- Arbeiten Sie nur mit Gehörschutz.
- Halten Sie einen Sicherheitsabstand zu Personen und Tieren ein, bzw. schalten Sie das Gerät aus, wenn sich Personen oder Tiere nähern.

HINWEIS Machen Sie sich unbedingt mit der Bedienung des Geräts vertraut. Lernen Sie insbesondere, wie das Gerät augenblicklich gestoppt werden kann.

3.1 Bediener

- Jugendliche unter 16 Jahren oder Personen, welche die Betriebsanleitung nicht kennen, dürfen das Gerät nicht benutzen. Beachten Sie eventuelle landesspezifische Sicherheitsvorschriften zum Mindestalter des Benutzers.
- Wenn Sie zum ersten Mal mit einem derartigen Gerät arbeiten: Lassen Sie sich vom Verkäufer oder einem anderen Fachkundigen den Umgang mit dem Gerät erklären. Oder besuchen Sie einen Lehrgang.
- Wer mit diesem Gerät arbeitet, muss ausgeruht, gesund und in guter Verfassung sein. Wer sich aus gesundheitlichen Gründen nicht anstrengen darf, sollte seinen Arzt fragen, ob die Arbeit mit diesem Gerät möglich ist.
- Gerät nicht unter Einfluss von Alkohol, Drogen oder Medikamenten bedienen.

3.2 Persönliche Schutzausrüstung

- Um Verletzungen an Kopf und Gliedmaßen, sowie Gehörschäden zu vermeiden, ist vorschriftsmäßige Kleidung und Schutzausrüstung zu tragen.
- Die Kleidung muss zweckmäßig (enganliegend) sein und darf nicht behindern.
- Die persönliche Schutzausrüstung besteht aus:
  - Gehörschutz (z. B. Gehörschutzkapseln), besonders bei einer täglichen Arbeitszeit von über 2,5 Stunden
  - Schutzbrille
  - Feste Arbeitshandschuhe, vibrations- und schlagdämpfend
  - Sicherheitsschuhe mit griffiger Sohle und Stahlkappe

3.3 Arbeitsplatzsicherheit

- Betreiben Sie das Gerät nur im Freien und niemals in geschlossenen Räumen.
- Arbeiten Sie nur bei Tageslicht oder sehr hellem künstlichen Licht.
- Entfernen Sie vor der Arbeit gefährliche Produkte und Gegenstände aus dem Arbeitsbereich, z. B. Äste, Glasstücke, scharfkantige Objekte, Metallstücke, Steine.
- Achten Sie auf Ihre Standsicherheit. Vermeiden Sie nassen, rutschigen Boden.
- Bewegen Sie sich bei der Arbeit vorsichtig und langsam. Rennen Sie nicht. Achten Sie auf Hindernisse.

3.4 Gerätesicherheit

- Benutzen Sie das Gerät nur unter folgenden Bedingungen:
  - Das Gerät ist nicht verschmutzt, insbesondere nicht mit Benzin und Öl.
  - Das Gerät weist keine Beschädigungen, insbesondere der Schutzgitter, auf.
  - Alle Bedienelemente funktionieren.
  - Alle für die jeweilige Betriebsart vorgesehenen Zubehörteile sind am Gerät montiert.
- Überlasten Sie das Gerät nicht. Es ist für leichte Arbeiten im privaten Bereich bestimmt. Überlastungen führen zur Beschädigung des Gerätes.

- Blockieren Sie beim Betrieb nie die Ansaug- und Lüftungsgitter, um eine Überhitzung des Motors zu vermeiden.
- Schalten Sie das Gerät sofort aus, wenn der Motor beginnt, unnormal und stark zu vibrieren. In diesem Fall liegt ein Gerätefehler vor.
- Betreiben Sie das Gerät nie mit abgenutzten oder defekten Teilen. Tauschen Sie defekte Teile immer gegen Original-Ersatzteile des Herstellers aus. Wird das Gerät mit abgenutzten oder defekten Teilen betrieben, können gegenüber dem Hersteller keine Garantieansprüche geltend gemacht werden.

3.5 Sicherheit von Personen, Tieren und Sachwerten

- Benutzen Sie das Gerät nur für diejenigen Arbeiten, für die es vorgesehen ist. Ein nichtbestimmungsgemäßer Gebrauch kann zu Verletzungen führen sowie Sachwerte schädigen.
- Schalten Sie das Gerät nur ein, wenn sich im Arbeitsbereich keine Personen und Tiere aufhalten.
- Halten Sie einen Sicherheitsabstand zu Personen und Tieren ein, bzw. schalten Sie das Gerät aus, wenn sich Personen oder Tiere nähern.
- Halten Sie den Abgasstrahl des Motors nie gegen Personen und Tiere sowie gegen entzündliche Produkte und Gegenstände.
- Fassen Sie nie in die Ansaug- und Lüftungsgitter, wenn der Motor läuft. Durch rotierende Geräteteile können Verletzungen entstehen.
- Schalten Sie das Gerät immer aus, wenn Sie es nicht benötigen, z. B. beim Wechsel des Arbeitsbereiches, bei Wartungs- und Pflegearbeiten, beim Einfüllen des Benzin-Öl-Gemisches.
- Schalten Sie das Gerät bei einem Unfall sofort aus, um weitere Verletzungen und Sachschäden zu vermeiden.
- Betreiben Sie das Gerät nie mit abgenutzten oder defekten Teilen. Abgenutzte oder defekte Geräteteile können schwere Verletzungen verursachen.
- Bewahren Sie das Gerät außerhalb der Reichweite von Kindern auf.

3.6 Vibrationsbelastung

- Gefahr durch Vibration
  Der tatsächliche Vibrationsemissionswert bei der Gerätebenutzung kann vom angegebenen Wert des Herstellers abweichen. Beachten Sie vor bzw. während der Benutzung folgende Einflussfaktoren:
  - Wird das Gerät bestimmungemäß verwendet?
  - Wird das Material auf die richtige Art und Weise geschnitten bzw. verarbeitet?
  - Befindet sich das Gerät in einem ordentlichen Gebrauchszustand?
  - Ist das Schneidwerkzeug ordentlich geschärft bzw. ist das richtige Schneidwerkzeug eingebaut?
  - Sind die Haltegriffe und ggf. optionale Vibrationsgriffe montiert, und sind diese fest mit dem Gerät verbunden?
- Betreiben Sie das Gerät nur mit der für die jeweilige Arbeit erforderlichen Drehzahl des Verbrennungsmotors. Vermeiden Sie die maximale Drehzahl, um Lärm und Vibrationen zu verringern.
- Aufgrund unsachgemäßer Benutzung und Wartung können sich der Lärm und die Vibrationen des Geräts erhöhen. Dies führt zu Gesundheitsschäden. Schalten Sie in diesem Fall das Gerät sofort aus und lassen Sie es von einer autorisierten Service-Werkstätte reparieren.
- Der Belastungsgrad durch Vibration ist von der durchzuführenden Arbeit bzw. der Verwendung des Geräts abhängig. Schätzen Sie ihn ab und legen Sie entsprechende Arbeitspausen ein. Dadurch verringert sich die Vibrationsbelastung über die gesamte Arbeitszeit wesentlich.
- Der längere Gebrauch des Geräts setzt den Bediener Vibrationen aus und kann Kreislaufprobleme ("weißer Finger") verursachen. Um dieses Risiko zu vermindern, Handschuhe tragen und die Hände warm halten. Falls ein Symptom des "weißen Fingers" erkannt wird, sofort einen Arzt aufsuchen. Zu diesen Symptomen gehören: Gefühllosigkeit, Verlust der Sensibilität, Kribbeln, Jucken, Schmerz, Nachlassen der Kraft, Änderung der Farbe oder des Zustands der Haut. Normalerweise betreffen diese Symptome die Finger, die Hände oder den Puls. Bei niedrigen Temperaturen (ca. unter 10 °C) erhöht sich die Gefahr.
- Legen Sie während Ihres Arbeitstages längere Pausen ein, damit Sie sich vom Lärm und den Vibrationen erholen können. Planen Sie Ihre Arbeit so, dass der Einsatz von Geräten,

die starke Vibrationen erzeugen, über mehrere Tage verteilt wird.

- Falls Sie ein unangenehmes Gefühl oder eine Hautverfärbung während der Benutzung des Geräts an Ihren Händen feststellen, unterbrechen Sie sofort die Arbeit. Legen Sie ausreichende Arbeitspausen ein. Ohne ausreichende Arbeitspausen kann es zu einem Hand-Arm-Vibrationssyndrom kommen.
- Minimieren Sie Ihr Risiko, sich Vibrationen auszusetzen. Pflegen Sie das Gerät entsprechend den Anweisungen in der Betriebsanleitung.
- Falls das Gerät häufig verwendet wird, kontaktieren Sie Ihren Fachhändler um Antivibrationszubehör (z. B. Griffe) zu erwerben.
- Legen Sie in einem Arbeitsplan fest, wie die Vibrationsbelastung begrenzt werden kann.

3.7 Umgang mit Benzin und Öl

- Explosions- und Brandgefahr:
  Durch austretendes Benzin-Luft-Gemisch entsteht eine explosionsfähige Atmosphäre. Verpuffung, Explosion und Brand können bei unsachgemäßem Umgang mit Kraftstoff zu schweren Verletzungen und sogar zum Tode führen. Beachten Sie Folgendes:
  - Rauchen Sie nicht, wenn Sie mit Benzin umgehen.
  - Handhaben Sie Benzin nur im Freien und niemals in geschlossenen Räumen.
  - Beachten Sie unbedingt die im Folgenden aufgeführten Verhaltensregeln.
- Transportieren und lagern Sie Benzin und Öl ausschließlich in dafür zugelassenen Behältern. Stellen Sie sicher, dass Kinder keinen Zugang zu gelagertem Benzin und Öl haben.
- Stellen Sie zur Vermeidung einer Kontaminierung des Erdbodens (Umweltschutz) sicher, dass beim Betanken kein Benzin und kein Öl in das Erdreich eindringen. Benutzen Sie zum Betanken einen Trichter.
- Betanken Sie das Gerät niemals in geschlossenen Räumen. Auf dem Fußboden kann es zu einer Ansammlung von Benzindämpfen und dadurch zu einer Verpuffung oder gar Explosion kommen.
- Wischen Sie verschüttetes Benzin unverzüglich vom Gerät und vom Erdboden ab. Lassen Sie Textilien, mit denen Sie Benzin aufgewischt haben, an einem gut belüfteten Ort trocknen, bevor Sie diese Textilien entsorgen. Anderenfalls kann es zu einer plötzlichen Selbstentzündung kommen.
- Wenn Sie Benzin verschüttet haben, entstehen Benzindämpfe. Starten Sie den Motor deshalb nicht am selben Ort, sondern mindestens 3 m davon entfernt.
- Vermeiden Sie Hautkontakt mit Mineralölprodukten. Atmen Sie die Benzindämpfe nicht ein. Tragen Sie zum Betanken immer Schutzhandschuhe. Wechseln und reinigen Sie Schutzkleidung regelmäßig.
- Achten Sie darauf, dass Ihre Kleidung nicht in Kontakt mit Benzin kommt. Wenn Benzin auf Ihre Kleidung gelangt ist, wechseln Sie die Kleidung sofort.
- Betanken Sie das Gerät niemals bei laufendem oder mit heißem Motor.

4 MONTAGE

⚠ **WARNUNG! Gefahren durch unvollständige Montage!** Der Betrieb eines unvollständig montierten Geräts kann zu schweren Verletzungen führen.

- Betreiben Sie das Gerät nur, wenn es vollständig montiert ist!
- Prüfen Sie vor dem Einschalten alle Sicherheits- und Schutzeinrichtungen, ob sie vorhanden und funktionsfähig sind!

⚠ **WARNUNG! Verletzungsgefahr durch sich lösende Geräteteile.** Sich während des Betriebs lösende Geräteteile können zu schweren Verletzungen führen.

- Befestigen Sie Schneidwerkzeuge so, dass sie sich während des Betriebs nicht lösen können.

4.1 "Loop"-Griff montieren (02)

1. Gummimanschette (02/1) über den Schaft (02/2) legen.
2. "Loop"-Griff (02/3) von oben und Gegenschelle (02/4) von unten um die Gummimanschette legen.
3. Eine Innensechskantschraube (02/5) von oben und eine Mutter (02/6) von unten einstecken und locker zusammendrehen. Diesen Schritt mit den übrigen Innensechskantschrauben und Muttern wiederholen.
4. Alle Innensechskantschrauben festdrehen.

4.2 Schutzschild montieren (03, 04)

1. Die 4 Kreuzschlitzschrauben M5x16 (03/1) durch die Löcher am Schutzschild (03/2) stecken.
2. Schutzschild an der Schutzschildbefestigung (03/3) fest anschrauben.
3. Schutzleiste (04/1) mit integriertem Fadenabschneider (04/2) an das Schutzschild (04/3) stecken, dann die Kunststoff-Sicherungsschraube (04/4) eindrehen.

4.3 Fadenkopf montieren (05)

1. Mitnehmerscheibe (05/1) auf Führungsdorn (05/2) des Winkelgetriebes stecken.
2. Zur Arretierung den Sechskantschlüssel (05/3) in die Bohrung der Mitnehmerscheibe stecken.
3. Fadenkopf (05/4) auf das Winkelgetriebe aufschrauben und festziehen.
   Hinweis: *Linksgewinde! Fadenspule gegen den Uhrzeigersinn festziehen!*

4.4 Messerblatt bzw. Mulchmesser montieren (06)

⚠ WARNUNG! Gefahr schwerer Verletzungen! Durch eine abgenutzte Fächerscheibe (06/5) kann sich das Messerblatt bzw. Mulchmesser beim Betrieb lösen und schwere Verletzungen hervorrufen.

- Montieren Sie unbedingt den mitgelieferten Splint (06/8).

1. Motorsense so hinlegen, dass der Schneidkopf nach oben zeigt.
2. Mitnehmerscheibe (06/1) auf den Führungsdorn (06/2) des Winkelgetriebes stecken.
3. Messerblatt bzw. Mulchmesser (06/3) so auf die Mitnehmerscheibe (06/1) legen, dass die Bohrung des Messerblatts/Mulchmessers genau auf dem Führungskreis der Mitnehmerscheibe liegt.
4. Den Flansch (06/4) so auf das Messerblatt bzw. Mulchmesser (06/3) stecken, dass die flache Seite zum Messerblatt/Mulchmesser zeigt.
5. Fächerscheibe (06/5) aufstecken.
6. Befestigungsmutter (06/6) auf dem Führungsdorn (06/2) festschrauben. Dazu den Sechskantschlüssel (06/7) in die dafür vorgesehenen Bohrungen stecken und mit dem Zündkerzenschlüssel festziehen.
   Hinweis: *Linksgewinde!*
7. Die Befestigungsmutter (06/6) mit dem Splint (06/8) sichern.

5 INBETRIEBNAHME

ℹ HINWEIS Kontrollieren Sie das Gerät vor der täglichen Inbetriebnahme, nach dem Fallenlassen oder anderen Stoßeinwirkungen auf Beschädigungen. Lassen Sie diese vor dem Einsatz reparieren.

5.1 Aufsatz anstecken und abnehmen (07, 08)

Über den Splitschaft werden die Aufsätze befestigt.

Aufsatz anstecken

1. Feststellmutter (07/1) aufdrehen und den Splint (07/2) etwas herausziehen (07/a).
2. Splitschaft (07/3) bis zum Anschlag in die Splitschaft-Befestigung (07/4) stecken (07/b).
3. Splint wieder einstecken (07/c) und Feststellmutter festdrehen.

Aufsatz abnehmen

1. Feststellmutter (08/1) aufdrehen und den Splint (08/2) etwas herausziehen (08/a).
2. Splitschaft (08/3) aus der Splitschaft-Befestigung (08/4) herausziehen (08/b).
3. Splint wieder einstecken (08/c).

5.2 Tragegurt einstellen

1. Tragegurt anlegen (siehe *Kapitel 6.1 "Doppeltragegurt anlegen (10)", Seite 16*).
2. Karabinerhaken des Tragegurts in die Öse (01/14) am Gerät einhängen.
3. Einige horizontale Schwingbewegungen über dem Boden durchführen, ohne den Motor anzulassen. Der Schneidkopf muss sich immer in der gleichen Höhe über dem Boden bewegen.
4. Wenn nicht: Länge des Tragegurts ändern und Schwingbewegungen wiederholen.

5.3 Benzin-Öl-Gemisch herstellen und einfüllen (09)

ACHTUNG! Gefahr von Motorschäden. Reines Benzin führt zur Beschädigung und zum Totalausfall des Motors. In diesem Fall können gegenüber dem Hersteller keine Garantieansprüche geltend gemacht werden.

- Betreiben Sie den Motor immer mit einem Benzin-Öl-Gemisch im vorgeschriebenen Mischungsverhältnis.

Benzin-Öl-Gemisch herstellen

Für den 2-Takt-Motor benötigen Sie:

- Bleifreies, frisches Benzin mit einer Oktanzahl von mindestens 90. Länger als 2 Monate gelagertes Benzin führt zu Ablagerungen und Funktionsstörungen im Motor.
- Qualitativ hochwertiges, synthetisches Öl für 2-Takt-Motoren

Stellen Sie aus diesen beiden Bestandteilen ein Benzin-Öl-Gemisch von 50:1 her:

Mischungsverhältnis	Benzin [Liter]	2-Takt-Öl [Milliliter]
50 Teile Benzin : 1 Teil 2-Takt-Öl	1 l	20 ml
	3 l	60 ml
	5 l	100 ml

1. Benzin und 2-Takt-Öl in eine Kraftstoff-Mischflasche füllen (Mengen siehe Tabelle, je nach Größe der Kraftstoff-Mischflasche).
2. Kraftstoff-Mischflasche schließen und mehrmals kräftig schütteln, damit sich Benzin und Öl gut durchmischen können.

Benzin-Öl-Gemisch einfüllen (09)

1. Gerät auf eine ebene, stabile Standfläche stellen. Der Verschluss (09/1) des Kraftstofftanks muss nach oben zeigen.
2. Verschluss (09/1) des Kraftstofftanks, Kraftstofftank (09/2) und umliegende Geräteteile sauber wischen, damit beim Einfüllen des Benzin-Öl-Gemisches kein Schmutz in den Kraftstofftank gelangen kann.
3. Verschluss des Kraftstoffstanks langsam aufdrehen, damit das unter Druck stehende Benzin-Luft-Gemisch aus dem Kraftstofftank langsam in die Umgebung entweichen kann. Den Verschluss am Kraftstofftank hängen lassen.
4. Einen Trichter (09/3) in den Einfüllstutzen (09/4) des Kraftstofftanks stecken.
5. Das vorbereitete Benzin-Öl-Gemisch aus der Kraftstoff-Mischflasche (09/5) bis zur Unterkante des Einfüllstutzens in den Kraftstofftank füllen, jedoch nicht darüber hinaus.
6. Trichter abnehmen und Verschluss handfest zudrehen.
7. Verschüttetes Benzin-Öl-Gemisch vom Gerät und von der Standfläche abwischen.

6 BEDIENUNG

⚠ WARNUNG! Verletzungsgefahr durch sich ablösende Geräteteile. Sich während des Betriebs ablösende Geräteteile können zu schweren Verletzungen führen.

- Überprüfen Sie vor dem Einschalten des Geräts, ob alle Geräteteile fest angeschraubt sind.
- Befestigen Sie Schneidwerkzeuge so, dass sie sich während des Betriebes nicht ablösen können.

6.1 Doppeltragegurt anlegen (10)

Gehen Sie zum Anlegen des Doppeltragegurts entsprechend der Abbildung (10) vor.

- Benutzen Sie bei der Arbeit immer einen Tragegurt.
- Hängen Sie das Gerät erst ein, nachdem der Motor gestartet wurde und im Leerlauf läuft.

6.2 Motor starten/stoppen

6.2.1 Informationen zum Motorbetrieb

Vor dem Starten

- Motorsense eben und hindernisfrei auf den Boden legen. Das Schneidwerkzeug darf keine Gegenstände und auch nicht den Boden berühren.

Während des Startens

- Nicht auf dem Schaft stehen, um eine Beschädigung des Schafts oder des sich im Schaft befindenden Winkelgetriebes zu vermeiden.
- Einen sicheren Stand einnehmen und Motorsense am Gehäuseflansch sicher festhalten.

Stellungen des Choke-Hebels

CHOKE	RUN

Kaltstart (Choke-Hebel auf Position CHOKE)

Wenn der Motor kalt ist, d. h. wenn er mehr als 5 Minuten nicht in Betrieb war, wird ein "Kaltstart" durchgeführt.

Warmstart (Choke-Hebel auf Position RUN)

Wenn der Motor noch betriebswarm ist, d. h. kurz nachdem er ausgeschaltet wurde, wird ein "Warmstart" durchgeführt. Der Choke wird dabei nicht benutzt.

6.2.2 Kaltstart/Warmstart durchführen (11, 12)

HINWEIS Mit der „Ready to Start“-Funktion steht der Ein-/Aus-Schalter immer auf Position EIN. Drücken Sie zum Stoppen des Gerätes den Ein-/Aus-Schalter auf die Position AUS. Nach der Betätigung des Schalters kehrt dieser automatisch wieder in die Position EIN zurück.

HINWEIS Automatisches Rückstellen des Choke-Hebels. Im Falle eines sofortigen Startens des Motors stellt sich durch Betätigung des Gashebels der Choke-Hebel automatisch zurück auf die Position RUN.

Kaltstart

1. Choke-Hebel (11/1) auf Position CHOKE drehen (11/a).
2. Primer (11/2) ca. 7- bis 10-mal kurz und kräftig drücken.
3. Motor starten:
   - Gerät mit einer Hand fest auf den Boden drücken.
   - Mit der anderen Hand den Startergriff (11/3) erst vorsichtig und langsam bis zu einem spürbaren Widerstand und dann entschlossen und schnell nach oben ziehen, bis Sie wieder einen Widerstand spüren (ca. 1 Armlänge).
   - Starterseil wieder aufrollen lassen, ohne jedoch den Startergriff loszulassen.
   - Vorhergehende Schritte mehrmals wiederholen, bis der Motor startet.
4. Motor einige Minuten warmlaufen lassen.
5. Choke-Hebel auf Position RUN drehen (11/b).

Warmstart

Wenn der Motor noch betriebswarm ist, d. h. kurz nachdem er ausgeschaltet wurde, wird ein "Warmstart" durchgeführt. Der Choke wird dabei nicht benutzt.

1. (Optional) Choke-Hebel (11/1) auf Position CHOKE drehen und sofort wieder auf die Position RUN zurückdrehen. Das automatische Halbgas ist eingestellt.
   - Gerät mit einer Hand fest auf den Boden drücken.
   - Mit der anderen Hand den Startergriff (11/3) erst vorsichtig und langsam bis zu einem spürbaren Widerstand und dann entschlossen und schnell nach oben ziehen, bis Sie wieder einen Widerstand spüren (ca. 1 Armlänge).
   - Starterseil wieder aufrollen lassen, ohne jedoch den Startergriff loszulassen.
   - Vorhergehende Schritte mehrmals wiederholen, bis der Motor startet und rund läuft.

Motor läuft

Der Motor läuft mit Leerlaufdrehzahl.
Hinweis: *Gashebel (12/1) drücken, wenn der Motor nicht mehr rund läuft.* Mit der Sperrtaste (12/3) kann die Motordrehzahl fixiert werden.

Motor stoppen

1. Gashebel (12/1) lösen und Motor im Leerlauf laufen lassen.
2. Ein-/Aus-Schalter (12/2) in Stellung STOPP stellen und einige Sekunden halten.
3. Warten, bis das Schneidwerkzeug zum Stillstand gekommen ist.

6.3 Schnellauslösemechanismus betätigen (17)

1. Orangenes Band (17/1) kräftig ziehen (17/a).

Das Gerät rutscht zusammen mit dem Karabinerhaken (17/2) aus der Halterung und fällt auf den Erdboden.

7 ARBEITSVERHALTEN UND ARBEITSTECHNIK

7.1 Arbeiten mit Fadenkopf

7.1.1 Trimmen

- Neigen Sie das Gerät leicht nach vorn und bewegen Sie es mit angemessener und gleichmäßiger Geschwindigkeit von links nach rechts.
- Die besten Schneidergebnisse erhalten Sie, wenn Sie trockenes Gras schneiden.
- Führen Sie den Schneidfaden nicht direkt an Mauern und Steinplatten entlang, da sich sonst der Schneidfaden zu stark abnutzt.
- Schneiden Sie höheres Gras und dichteren Bewuchs stufenweise, damit die Fadenspule nicht verstopft.
- Passen Sie die Motordrehzahl und die Schneidtiefe den jeweiligen Gegebenheiten an. Ist die Motorumdrehung zu gering kann sich Gestrüpp im Schneidwerkzeug verfangen oder verklemmen.
- Wenn sich Gras, Gezweig oder andere Gegenstände im Schneidwerkzeug verfangen

oder das Gerät ungewöhnlich vibriert, schalten Sie sofort den Motor aus und überprüfen das Gerät.

- Ein blockiertes Winkelgetriebe kann zu Kupplungsschäden führen.
- Der Schneidfaden läuft nach dem Ausschalten des Fadenspulen-Aufsatzes nach. Warten Sie deshalb ab, bis der Faden stillsteht, bevor Sie das Gerät wieder einschalten.
- Wenn die Fadenspule leer ist, wechseln Sie den Schneidfaden.

7.1.2 Schneidfaden während des Betriebs verlängern (13)

Der Schneidfaden verkürzt sich während des Betriebs und fasert aus.

1. Motor auf Vollgas laufen lassen.
2. Fadenkopf (13/1) immer wieder auf den Rasen tippen (13/a). Dadurch wird ein Stück neuer Schneidfaden von der Fadenspule abgewickelt und das verbrauchte Fadenende vom Fadenabschneider (13/2) abgeschnitten.

7.2 Arbeiten mit Messerblatt

7.2.1 Rückschlag vermeiden

- Achten Sie auf einen sicheren Stand. Halten Sie die Füße bequem gespreizt und rechnen Sie immer mit einem möglichen Rückschlag.
- Vor Schnittbeginn sollte das Messerblatt die volle Arbeitsdrehzahl erreicht haben.

7.2.2 Mähen

- Neigen Sie das Gerät leicht nach vorn und bewegen Sie es mit angemessener und gleichmäßiger Geschwindigkeit von rechts nach links. So fällt das geschnittene Material auf die bereits gemähte Fläche.
- Schneiden Sie höheres Gras und dichteren Bewuchs stufenweise. Kürzen Sie dafür erst den oberen Teil des zu schneidenden Materials, indem Sie das Gerät nach rechts bewegen. Führen Sie dann in der Gegenbewegung das Gerät nach links und mähen Sie den unteren Teil.
- Bei Arbeiten am Hang gehen Sie streifenweise vor. Mähen Sie einen Streifen parallel zum Hang, gehen Sie dann über den gemähten Bereich zurück und mähen Sie den nächsten Streifen.
- Passen Sie die Motordrehzahl und die Schneidtiefe den jeweiligen Gegebenheiten an. Ist die Motorumdrehung zu gering kann sich Gestrüpp im Schneidwerkzeug verfangen oder verklemmen.
- Wenn sich Gras, Gezweig oder andere Gegenstände im Schneidwerkzeug verfangen oder das Gerät ungewöhnlich vibriert, schalten Sie sofort den Motor aus und überprüfen das Gerät.
- Ein blockiertes Winkelgetriebe kann zu Kupplungsschäden führen.
- Entfernen Sie nie eingeklemmtes Schnittgut bei laufendem Messerblatt. Warten Sie deshalb ab, bis das Messerblatt stillsteht.
- Wenn das Messerblatt stumpf, gebrochen oder verbogen ist ersetzen Sie dieses mit einem Original Ersatzteil.

8 WARTUNG UND PFLEGE

⚠ **GEFAHR! Lebensgefahr durch unsachgemäße Wartung.** Wartungsarbeiten durch unqualifizierte Personen sowie nicht zugelassene Ersatzteile können im Betrieb zu schweren Verletzungen und sogar zum Tode führen.

- Entfernen Sie keine Sicherheitseinrichtungen und setzen Sie diese nicht außer Funktion.
- Verwenden Sie nur zugelassene Original-Ersatzteile.
- Sorgen Sie durch regelmäßige und sachgerechte Wartung dafür, dass sich das Gerät in einem funktionsfähigen und sauberen Zustand befindet.

⚠ **VORSICHT! Verletzungsgefahr.** Scharfkantige und sich bewegende Geräteteile können zu Verletzungen führen.

- Tragen Sie bei Wartungs-, Pflege- und Reinigungsarbeiten immer Schutzhandschuhe!

Korrekte Wartung und Pflege ist notwendig, um die Funktionsfähigkeit und Sicherheit des Gerätes zu erhalten. Beachten Sie die folgenden Punkte:

- Führen Sie Wartungs- und Pflegarbeiten nur aus, wenn Sie die erforderlichen Kenntnisse und Werkzeuge besitzen.
- Warten Sie, bis der Motor vollständig abgekühlt ist.
- Ersetzen Sie abgenutzte oder defekte Geräteteile nur durch Original-Ersatzteile des Herstellers.
- Wartungs- und Pflegearbeiten, die nicht in dieser Betriebsanleitung beschrieben werden, dürfen von Ihnen nicht durchgeführt

werden. Beauftragen Sie dafür eine autorisierte Service-Werkstätte. Bei Zuwiderhandlungen erlischt die Garantie des Herstellers.

Die Intervalle für die hier genannten Wartungs- und Pflegearbeiten finden Sie im Wartungsplan (Wartungsplan).

Verwenden Sie nur die zugelassenen Schneidwerkzeuge (Zugelassene Schneidwerkzeuge)!

8.1 Schneidfaden ersetzen (14)

1. Drehknopf (14/1) so drehen, dass die Pfeile (14/2, 14/3) auf einer Linie liegen.
2. Schneidfaden in die Öffnung (14/4) solange einschieben, bis er auf beiden Seiten des Fadenkopfes gleich lang ist.
3. Schneidfaden in den Fadenkopf eindrehen: Drehknopf (14/1) solange entsprechend der Pfeile (14/5) drehen, bis der Schneidfaden auf beiden Seiten noch ca. 10 cm aus dem Fadenkopf heraussteht.

8.2 Luftfilter reinigen/ersetzen (15)

ACHTUNG! Gefahr von Motorschäden. Ein Betrieb des Motors ohne Luftfilter führt zu schweren Motorschäden!

- Betreiben Sie das Gerät nie ohne Luftfilter.
- Reinigen Sie den Luftfilter regelmäßig.
- Tauschen Sie einen beschädigten Luftfilter aus.

1. Luftfilter abmontieren:
   - Luftfilterschraube (15/1) lösen, bis der Luftfiltergehäuse-Deckel (15/2) lose ist.
   - Luftfiltergehäuse-Deckel abziehen.
   - Filterschwamm (15/3) vom Rahmen (15/4) abziehen.
2. Filterschwamm (15/3) reinigen:
   - Filterschwamm ausdrücken und dann mit Seife und Wasser auswaschen. Benutzen Sie kein Benzin oder andere Lösungsmittel!
   - Filterschwamm solange gründlich trocknen lassen, bis er kein Wasser mehr enthält. Ein feuchter Filter kann dazu führen, dass der Motor schwer anspringt.
3. Luftfiltergehäuse gründlich mit einem Putzlappen auswischen.
4. Filterschwamm (15/3) ersetzen:
   - Filterschwamm ersetzen, wenn er nicht mehr elastisch ist oder auseinanderfällt.
5. Luftfilter montieren:
   - Filterschwamm (15/3) auf den Rahmen (15/4) stecken.
   - Luftfiltergehäuse-Deckel (15/2) aufstecken und festhalten.
   - Luftfilterschraube (15/1) einschrauben, bis der Luftfiltergehäuse-Deckel festsitzt.

8.3 Kraftstoff-Filter prüfen/ersetzen

Der filzartige Kraftstoff-Filter befindet sich im Kraftstofftank und ist auf den Ansaugkopf gesteckt. Wenn der Kraftstoff-Filter verhärtet, verschmutzt oder verstopft ist, fließt weniger Benzin zum Motor. In diesem Fall muss der Kraftstoff-Filter ausgetauscht werden.

Es wird empfohlen, diese Arbeit von einer autorisierten Service-Werkstätte durchführen zu lassen.

8.4 Zündkerze warten (16)

1. Zündkerze ausbauen:
   - Zündkerzenstecker (16/1) abziehen.
   - Mit dem Zündkerzenschlüssel (16/2) die Zündkerze (16/3) herausschrauben.
2. Zündkerzenbild beurteilen:
   - Wenn die Zündkerze rehbraun ist: Der Motor arbeitet korrekt und die Zündkerze ist in Ordnung. Falls nötig: Zündkerze vorsichtig mit einer feinen Drahtbürste (16/4) sauber bürsten.
   - Wenn die Zündkerze verrußt, verölt, verkrustet, angeschmolzen oder überbrückt ist: Die Zündkerze ist defekt. Zündkerze gegen eine neue austauschen. Benutzen Sie den vorgeschriebenen Zündkerzentyp (siehe technische Daten).
   - Falls nach kurzer Betriebszeit die Zündkerze wieder defekt ist, müssen der Motor und die Vergasereinstellungen von einer autorisierten Service-Werkstätte überprüft werden.
3. Elektrodenabstand prüfen:
   - Mit einer Fühlerblattlehre (16/5) prüfen, ob der Elektrodenabstand (16/6) 0,6 – 0,7 mm beträgt. Wenn nicht, klopfen Sie die Elektroden vorsichtig zusammen oder biegen Sie sie vorsichtig auseinander.
4. Wenn das vorgeschriebene Intervall erreicht oder die Zündkerze defekt ist:
   - Zündkerze gegen eine neue austauschen. Benutzen Sie den vorgeschriebe-

nen Zündkerzentyp (siehe technische Daten).

5. Zündkerze einbauen:
   - Darauf achten, dass der Zündkerzendichtring (16/7) auf der Zündkerze sitzt.
   - Zündkerze mit der Hand wieder einschrauben und mit dem Zündkerzenschlüssel festziehen (Drehmoment 12 – 15 Nm).
   - Zündkerzenstecker wieder fest aufstecken.

8.5 Leerlaufeinstellung

Das Schneidwerkzeug darf sich bei leerlaufendem Motor nicht bewegen. Wenn sich das Schneidwerkzeug bei leerlaufendem Motor bewegt, konsultieren Sie unbedingt Ihren Händler damit der Motor korrekt eingestellt wird.

8.6 Wartungsplan

Folgende Arbeiten dürfen vom Benutzer selbst durchgeführt werden. Alle übrigen Wartungs-, Service und Instandsetzungsarbeiten müssen bei einer autorisierten Service-Werkstätte durchgeführt werden.

HINWEIS Bei starker Beanspruchung und bei hohen Temperaturen können kürzere Wartungsintervalle erforderlich sein, als in dieser Tabelle angegeben.

Tätigkeit	einmalig nach 5 Bh	vor jedem Einsatz	wöchentlich	alle 50 Bh	alle 100 Bh	bei Bedarf	vor Mähsaison, jährlich	alle 5 Jahre
Vergaser								
Leerlauf kontrollieren		X						
Luftfilter								
reinigen		X						
ersetzen						X		
Zündkerze								
Elektrodenabstand prüfen, ggf. nachstellen				X				
ersetzen					X	X		
Kühllufteinlass								
reinigen			X			X	X	
Schalldämpfer								
Sicht- und Zustandsprüfung		X						
Kraftstofftank								
reinigen				X			X	
Kraftstofffilter								
ersetzen								X
Bedienelemente								
Ein-/Aus-Schalter, Sperrtaste, Gashebel, Starterseil		X						
Alle erreichbaren Schrauben (außer Einstellschrauben)								

Tätigkeit	einmalig nach 5 Bh	vor jedem Einsatz	wöchentlich	alle 50 Bh	alle 100 Bh	bei Bedarf	vor Mähsaison, jährlich	alle 5 Jahre
nachziehen	X					X	X	
Gesamtes Gerät								
Sicht- und Zustandsprüfung		X						
reinigen			X			X	X	

9 HILFE BEI STÖRUNGEN

⚠ **VORSICHT! Verletzungsgefahr.** Scharfkantige und sich bewegende Geräteteile können zu Verletzungen führen.

- Tragen Sie bei Wartungs-, Pflege- und Reinigungsarbeiten immer Schutzhandschuhe!
- Schalten Sie das Gerät aus!

HINWEIS Wenden Sie sich bei Störungen, die nicht in dieser Tabelle aufgeführt sind oder nicht selbst behoben werden können, an unseren Kundendienst.

Störung	Ursache	Beseitigung
Motor startet nicht oder mit Schwierigkeiten.	Motorstart wurde falsch durchgeführt.	siehe *Kapitel 6.2 "Motor starten/ stoppen", Seite 16*
	Zündkerze ist verschmutzt, defekt oder der Elektrodenabstand stimmt nicht.	siehe *Kapitel 8.4 "Zündkerze warten (16)", Seite 19*
	Luftfilter ist verschmutzt.	siehe *Kapitel 8.2 "Luftfilter reinigen/ ersetzen (15)", Seite 19*
	Kraftstofffilter ist verschlissen.	Kraftstoff-Filter prüfen/ersetzen (16)
	Vergasereinstellungen sind nicht korrekt.	Autorisierte Service-Werkstätte kontaktieren.
	Choke-Hebel steht auf CHOKE.	Choke-Hebel auf RUN schieben.
Motor startet, aber die Motorleistung ist gering.	Choke-Hebel steht auf CHOKE.	Choke-Hebel auf RUN schieben.
	Luftfilter ist verschmutzt.	siehe *Kapitel 8.2 "Luftfilter reinigen/ ersetzen (15)", Seite 19*
	Kraftstofffilter ist verschlissen.	Kraftstoff-Filter prüfen/ersetzen (16)
	Vergasereinstellungen sind nicht korrekt.	Autorisierte Service-Werkstätte kontaktieren.
Motor läuft nicht gleichmäßig und Motordrehzahl erhöht sich beim Gas geben nicht.	Zündkerze ist verschmutzt, defekt oder der Elektrodenabstand stimmt nicht.	siehe *Kapitel 8.4 "Zündkerze warten (16)", Seite 19*
	Vergasereinstellungen sind nicht korrekt.	Autorisierte Service-Werkstätte kontaktieren.

Störung	Ursache	Beseitigung
Motorabgase qualmen stark, sehen bläulich aus.	Ölanteil im Benzin-Öl-Gemisch ist zu hoch.	Benzin-Öl-Gemisch mit korrektem Mischungsverhältnis einfüllen, Benzin-Öl-Gemisch herstellen und einfüllen
	Vergasereinstellungen sind nicht korrekt.	Autorisierte Service-Werkstätte kontaktieren.
Motor beginnt unnormal und stark zu vibrieren.	Geräte-/Motorteile haben sich abgelöst und/oder sind beschädigt.	1. Motor stoppen. 2. Gerät auf Beschädigungen prüfen. 3. Zündkerze kontrollieren, siehe *Kapitel 8.4 "Zündkerze warten (16)", Seite 19*. 4. Autorisierte Service-Werkstätte kontaktieren.

10 TRANSPORT

Gerät zwischen zwei Arbeitsbereichen transportieren

1. Motor ausschalten.
2. Transportschutz auf das Messerblatt stecken.
3. Motorsense am Motorblock und am Griff gut festhalten.
4. Vorsichtig zum nächsten Arbeitsbereich gehen. Personen und Tiere nicht gefährden.

Gerät in einem Fahrzeug transportieren

1. Wenn möglich: Tank durch Laufenlassen des Motors leeren.
2. Motor ausschalten.
3. Transportschutz auf das Messerblatt stecken.
4. Vermeiden, dass das Gerät beim Fahren umkippt und das Benzin-Öl-Gemisch ausläuft:
   - Gerät so auf den Boden legen, dass der Verschluss des Kraftstofftanks nach oben zeigt. Der Kraftstofftank muss verschlossen sein.
   - Gerät auf dem Boden fixieren.

11 LAGERUNG

Wenn Sie das Gerät länger als 2 – 3 Monate nicht benutzen möchten, sind die folgenden Arbeiten notwendig, um Beschädigungen zu vermeiden:

1. Kraftstofftank leeren:
   - Motor solange laufen lassen, bis er von alleine ausgeht. Dann ist im Kraftstofftank und im Vergaser kein Benzin-Öl-Gemisch mehr und es können sich keine Ablagerungen bilden.
2. Gerät reinigen:
   - Gesamtes Gerät und die Zubehörteile mit einem Putzlappen abwischen. Benutzen Sie kein Benzin oder andere Lösungsmittel.
   - Schmutz aus allen Geräteöffnungen entfernen (u. a. Kühlöffnungen für den Motor).
3. Zylinder ölen:
   - Gerät vollständig abkühlen lassen.
   - Zündkerzenstecker abziehen und Zündkerze herausschrauben.
   - Ein wenig Öl in die Zündkerzenöffnung tropfen.
   - Langsam am Startergriff ziehen, damit sich der Kolben bewegt und das Öl im Zylinder verteilt wird.
   - Zündkerze wieder fest einschrauben und Zündkerzenstecker aufstecken.
4. Transportschutz auf das Messerblatt stecken.
5. Gerät an einem möglichst trockenen Ort aufbewahren.

⚠ **VORSICHT! Verletzungsgefahr.** Falls das Gerät während der Lagerung Kindern und Unbefugten zugänglich ist, kann es zu Verletzungen kommen.

- Lagern Sie das Gerät unzugänglich für Kinder und unbefugte Personen.

12 ENTSORGUNG

- Benzin und Motoröl gehören nicht in den Hausmüll oder Abfluss, sondern sind einer getrennten Erfassung bzw. Entsorgung zuzuführen!
- Vor der Entsorgung des Geräts müssen der Kraftstofftank und der Motorölbehälter geleert werden!
- Verpackung, Gerät und Zubehör sind aus recyclingfähigen Materialien hergestellt und entsprechend zu entsorgen.

13 ZUSATZINFORMATION FÜR CO2-WERTE

Gemäß Artikel 43 Absatz 4 der Verordnung (EU) 2016/1628 sind wir verpflichtet den im Zuge des EU-Typengenehmigungsverfahrens ermittelten CO_2-Wert zur Verfügung zu stellen.

Die CO_2-Werte der Motoren mit EU-Typengenehmigung sind unter https://www.al-ko.com/shop/media/al-ko-engines/co2.pdf veröffentlicht.

Diese CO_2-Messung ist das Ergebnis der Erprobung eines für den Motortyp bzw. die Motorenfamilie repräsentativen (Stamm-)Motors in einem festen Prüfzyklus unter Laborbedingungen und stellt keine ausdrückliche oder implizierte Garantie der Leistung eines bestimmten Motors dar.

14 KUNDENDIENST/SERVICE

Bei Fragen zu Garantie, Reparatur oder Ersatzteilen wenden Sie sich bitte an Ihre nächstgelegene AL-KO Servicestelle. Diese finden Sie im Internet unter folgender Adresse: www.al-ko.com/service-contacts

15 GARANTIE

Etwaige Material- oder Herstellungsfehler am Gerät beseitigen wir während der gesetzlichen Verjährungsfrist für Mängelansprüche entsprechend unserer Wahl durch Reparatur oder Ersatzlieferung. Die Verjährungsfrist bestimmt sich jeweils nach dem Recht des Landes, in dem das Gerät gekauft wurde.

Unsere Garantiezusage gilt nur bei:

- Beachten dieser Betriebsanleitung
- Sachgemäßer Behandlung
- Verwenden von Original-Ersatzteilen

Die Garantie erlischt bei:

- Eigenmächtigen Reparaturversuchen
- Eigenmächtigen technischen Veränderungen
- Nicht bestimmungsgemäßer Verwendung

Von der Garantie ausgeschlossen sind:

- Lackschäden, die auf normale Abnutzung zurückzuführen sind
- Verschleißteile, die auf der Ersatzteilkarte mit Rahmen xxxxxx (x) gekennzeichnet sind
- Verbrennungsmotoren (hier gelten die Garantiebestimmungen der jeweiligen Motorenhersteller)

Die Garantiezeit beginnt mit dem Kauf durch den ersten Endabnehmer. Maßgebend ist das Datum auf dem Kaufbeleg. Wenden Sie sich bitte mit dieser Erklärung und dem Original-Kaufbeleg an Ihren Händler oder die nächste autorisierte Kundendienststelle. Die gesetzlichen Mängelansprüche des Käufers gegenüber dem Verkäufer bleiben durch diese Erklärung unberührt.

TRANSLATION OF THE ORIGINAL INSTRUCTIONS FOR USE

Contents

1 About these operating instructions 24
1.1 Symbols on the title page 25
1.2 Legends and signal words 25
2 Product description 25
2.1 Intended use 25
2.2 Possible foreseeable misuse 25
2.3 Residual risks 25
2.4 Safety and protective devices 26
2.5 Symbols on the appliance 26
2.5.1 Safety signs 26
2.5.2 Operating signs 26
2.6 Product overview (01) 26
2.7 Approved cutting tools 27
2.8 Scope of supply 27
3 Safety instructions 28
3.1 Operator 28
3.2 Personal protective equipment 28
3.3 Work area safety 28
3.4 Appliance safety 28
3.5 Safety of persons, animals and property 28
3.6 Vibration load 29
3.7 Handling of petrol and oil 29
4 Assembly 30
4.1 Installing loop handle (02) 30
4.2 Installing guard plate (03, 04) 30
4.3 Mounting the spool head (05) 30
4.4 Installing blade or mulching blade (06) 30
5 Start-up 30
5.1 Attaching and removing the attachment (07, 08) 31
5.2 Adjusting the carrying belt 31
5.3 Preparing and pouring in the petrol/oil mixture (09) 31
6 Operation 31
6.1 Putting on the double carrying belt (10) 32
6.2 Starting/stopping the engine 32
6.2.1 Information on engine operation 32
6.2.2 Carry out a cold start/warm start (11, 12) 32
6.3 Using the quick release mechanism (17) 33
7 Working behaviour and working technique 33
7.1 Working with spool head 33
7.1.1 Trimming 33
7.1.2 Prolonging the cutting line during operation (13) 33
7.2 Working with blade 33
7.2.1 Avoiding kickback 33
7.2.2 Mowing 33
8 Maintenance and care 34
8.1 Replacing the cutting line (14) 34
8.2 Cleaning/replacing the air filter (15) 34
8.3 Checking/replacing the fuel filter 34
8.4 Servicing the spark plug (16) 34
8.5 Idling speed setting 35
8.6 Maintenance schedule 35
9 Help in case of malfunctions 36
10 Transport 37
11 Storage 37
12 Disposal 38
13 Additional information for CO2 values 38
14 After-Sales/Service 38
15 Guarantee 38

1 ABOUT THESE OPERATING INSTRUCTIONS

- The German version is the original operating instructions. All additional language versions are translations of the original operating instructions.
- Always safeguard these operating instructions so that they can be consulted if you need any information about the appliance.

- Only pass on the appliance to other persons together with these operating instructions.
- Comply with the safety and warning information in these operating instructions.

1.1 Symbols on the title page

Symbol	Meaning
	It is essential to read through these operating instructions carefully before start-up. This is essential for safe working and trouble-free handling.
	Operating instructions
	Never operate the petrol powered device in the vicinity of open flames or heat sources.

1.2 Legends and signal words

⚠ DANGER! Denotes an imminently dangerous situation which will result in fatal or serious injury if not avoided.

⚠ WARNING! Denotes a potentially dangerous situation which can result in fatal or serious injury if not avoided.

⚠ CAUTION! Denotes a potentially dangerous situation which can result in minor or moderate injury if not avoided.

IMPORTANT! Denotes a situation which can result in material damage if not avoided.

NOTE Special instructions for ease of understanding and handling.

2 PRODUCT DESCRIPTION

2.1 Intended use

The following attachments can be operated with the Multitool MT 130 basic appliance:

- Trimmer and brush cutter attachment, for use as:
  - Brushcutter: For mowing of thicker herbaceous plants and similar vegetation
  - Lawn trimmer: For cutting soft grass and similar vegetation
- Pole-mounted pruner attachment CSA 130 MT (Art. No. 127635)*: For pruning established trees and other shrubs. Use from the ground.
- Hedge trimmer attachment HTA 130 MT (Art. No. 127636)*: For removing thin branches and new growth of hedges and bushes. Use from the ground.
- Shaft extension (Art. No. 127637)* for CSA 130 MT and HTA 130 MT

**: Can be purchased separately.*

The basic appliance and the attachments are intended solely for use in outdoor, non-commercial applications: Any other use, as well as unauthorised conversions or add-ons, are regarded as contrary to the intended use and will result in invalidation of the warranty as well as loss of conformity (CE mark); the manufacturer will thus decline any responsibility for damage and/or injury suffered by the user or third parties.

2.2 Possible foreseeable misuse

The tool is designed neither for commercial use in public parks and sports facilities, nor for use in farming and forestry.

Basic appliance:

- Do not use other than the approved attachments!

Trimmer and brush cutter attachment:

- Do not prune shrubs, hedges, tress or flowers.
- Do not lift the attachment off the ground during operation.
- Do not use the attachment with anything other than the OEM cutting tools (blade and cutting line)

2.3 Residual risks

Even during correct use of the appliance, there is always a certain residual risk that cannot be excluded. Depending on the use, the following potential risks can be derived from the type and construction of the appliance:

Basic appliance:

- Damage to health resulting from hand-arm vibrations if the unit is used uninterrupted for a prolonged period of time or is not properly maintained
- Risk of burns from contact with hot parts
- Risk of fires

Trimmer and brush cutter attachment:

- Throwing out of cut material and inhaling cut material particles
- Lacerations from reaching into the rotating cutting line
- Risk of injury to the feet due to contact with the running cutting tool.

2.4 Safety and protective devices

⚠ **WARNING! Risk of injury.** Defective and disabled safety and protective devices can result in serious injury.

- Have any defective safety and protective devices repaired.
- Never disable safety and protective devices.

Emergency stop

In an emergency, switch off the engine with the ON/OFF switch. Release the throttle lever.

Guard plate

The guard plate protects the operator from contact with the rotating cutting line and objects that are thrown out.

Loop handle with spacer

The loop handle ensures that the operator's feet do not get into the vicinity of the rotating cutting line or blade.

Quick release mechanism

There is a quick release mechanism on the double carrying belt for emergencies, so that you can detach yourself from the device and quickly leave the workplace.

2.5 Symbols on the appliance

2.5.1 Safety signs

Symbol	Meaning
	Pay special attention when handling this appliance!
	Read the operating manual before starting operation!
	Wear a helmet, ear defenders and eye protection!
	Wear sturdy footwear!
	Wear protective gloves!
	Risk of objects being thrown out!
	The distance between the attachment and persons not involved in the work must be at least 15 m in the entire area around the user.
	Danger during tool run-down.
	On no account may the brushcutter be operated with a saw blade!
	Hot surface. Do not touch!
	Risk of fires! Pay special attention when handling petrol!

2.5.2 Operating signs

Symbol	Meaning
	Using the choke knob: Turn the choke knob anticlockwise to close the choke. When the choke closes, turn the choke clockwise to open the choke again.

2.6 Product overview (01)

No.	Component
Basic appliance	
1	Engine block with:

No.	Component
2	■ Air filter housing
3	■ Air filter screw
4	■ Primer
5	■ Fuel tank
6	■ Fuel tank cap
7	■ Starter handle
8	■ Spark plug cover
9	■ Choke lever
10	Combination switch with:
11	■ ON/OFF switch for engine
12	■ Locking button
13	■ Throttle lever
14	Eye for carrying strap
15	Loop handle
16	Split shaft attachment with safety pin
17	Double carrying belt
18	Single carrying strap (for pole-mounted pruner and hedge trimmer attachment)
Trimmer and brush cutter attachment	
19	Split shaft
20	Guard plate
21	Angle-drive gearbox
22	Line cutter
23	Spool head
24	2-toothed mulching blade
25	3-toothed blade

2.7 Approved cutting tools

Only the OEM cutting tools listed here may be used:

- Fast and Easy Semiprofi spool head 115 mm: Article No.127619
- Fast and Easy Profi spool head 130 mm: Article No. 127620*
- 3-toothed blade: Article No. 112906
- 2-toothed mulching blade: Article No. 127641

** Not included in the scope of supply; can be purchased separately.*

⚠ DANGER! Danger from cutting tools!

Non-approved cutting tools (e.g. multi-part metallic cutting tools with revolving chains and blades) and damaged cutting tools (e.g. cracks, spalling) can result in very serious injuries or even death.

- Use only the approved OEM cutting tools.
- Replace damaged cutting tools immediately.

Operation of non-approved cutting tools with the basic appliance does not constitute an intended use.

2.8 Scope of supply

The items listed here are included in the standard scope of supply. Check that all items are present:

- Basic appliance
- Trimmer and brush cutter attachment
- Loop handle incl.:
  - Mating clamp
  - Rubber sleeve
  - 4 Allen screws
  - 4 nuts
- Guard plate incl.:
  - Guard bar with integrated line cutter
  - 4 Phillips screws M5x16
  - 4 nuts
- Fast & Easy Semiprofi spool head, incl. spool
- 3-toothed blade
- 2-toothed mulching blade
- Single carrying strap (for pole-mounted pruner and hedge trimmer attachment)
- Double carrying belt
- Tool set:
  - Combined spark plug wrench with Phillips screwdriver
  - Double open-jaw wrench
  - 3 Allen keys
  - 2 cotter pins for securing the blade or mulching blade (1 spare pin)
  - Fuel mixing bottle

3 SAFETY INSTRUCTIONS

⚠ CAUTION! Danger of hearing damage.
The appliance is extremely loud during operation. This can cause hearing damage to the operator and to persons and animals in the vicinity.

- Only work when wearing hearing protection.
- Maintain a safe distance to persons or animals, or switch off the appliance if persons or animals approach.

NOTE It is essential to familiarise yourself with the operation of the appliance. In particular, learn how the appliance can be immediately stopped.

3.1 Operator

- Young people under 16 years of age and people who do not know the operating instructions are not allowed to use the tool. Heed any country-specific safety regulations concerning the minimum age of the user.
- If you are working with such an appliance for the first time: Have the salesperson or another expert explain the operation of the appliance. Or attend a course.
- To operate the appliance, you must be rested and in good physical and mental health. If you must not exert yourself for health reasons, ask your doctor whether it is possible to work with this appliance.
- Do not operate the appliance if you are under the influence of alcohol, drugs or medication.

3.2 Personal protective equipment

- Wear clothing and protective equipment in accordance with the regulations in order to avoid injuries to the head and limbs, as well as to avoid hearing impairment.
- The clothing must be appropriate (tightly fitting) and must not restrict movements.
- The personal protective equipment comprises:
  - Hearing protection (e.g. ear defenders, especially when working for than 2.5 hours a day)
  - Protective glasses
  - Sturdy working gloves, vibration and shock absorbent
  - Safety boots with high-grip sole and steel toe caps

3.3 Work area safety

- Only operate the appliance out of doors and never in enclosed spaces.
- Only work during daylight or under very bright artificial light.
- Before working, Remove any dangerous products and objects from the working area, e.g. branches, broken glass, sharp-edged objects, pieces of metal, stones, before starting work.
- Make sure you are standing safely. Avoid wet, slippery ground.
- When working, move cautiously and slowly. Do not run. Watch out for obstacles.

3.4 Appliance safety

- Only use the appliance under the following conditions:
  - The appliance is not dirty, especially not with petrol and oil.
  - The appliance show no signs of damage, especially the protective grille.
  - All controls function properly.
  - All accessory parts intended for the respective operating mode are fitted on the appliance.
- Do not force the power tool. It is intended for light work in the private sector. Overload can lead to damage to the appliance.
- Never block the vacuum and ventilation grille during operation in order to avoid any overheating of the engine.
- Immediately switch off the appliance if the engine begins to vibrate abnormally or strongly. There is an appliance fault in this case.
- Never operate the appliance with worn or defective parts. Always replace defective parts with original spare parts from the manufacturer. If the appliance is operated with worn or defective parts, guarantee claims against the manufacturer are excluded.

3.5 Safety of persons, animals and property

- Use the appliance only for the purposes for which it is intended. Any non-intended use can lead to injury and property damage.
- Switch on the appliance only when there are no persons or animals in the working area.
- Maintain a safe distance to persons or animals, or switch off the appliance if persons or animals approach.

- Never direct the exhaust gas jet of the engine towards persons and animals or towards inflammable products and objects.
- Do not reach into the vacuum and vent grilles when the engine is running. Injuries can occur due to rotating appliance parts.
- Always switch off the appliance when not in use, e.g. when changing the work area, during service and maintenance, and when filling with the petrol/oil mixture.
- Immediately switch off the appliance if there is an accident in order to avoid further injuries and/or property damage.
- Never operate the appliance with worn or defective parts. Worn or defective appliance parts can cause serious injuries.
- Keep the appliance out of the reach of children.

3.6 Vibration load

- Danger due to vibration
  The actual vibrations emitted during the use of the appliance may deviate from those stated by the manufacturer. Observe the following influencing factors before or during use:
  - Is the appliance being used as intended?
  - Is the material being cut or processed in the proper manner?
  - Is the appliance in a proper condition of use?
  - Is the cutting tool properly sharpened or is the correct cutting tool installed?
  - Are the handle grips and any optional vibration grips mounted, and are they firmly attached to the appliance?
- Only operate the tool at the combustion engine speed required for the respective work. Avoid using the maximum speed in order to reduce noise and vibrations.
- The noise and vibrations of the tool may increase due to improper use and maintenance. This leads to health damage. In this case, immediately switch off the tool and have it repaired by an authorised service workshop.
- The degree of stress due to vibration depends on the work to be performed or on the use of the tool. Estimate the stress and plan appropriate work breaks. This considerably reduces stress due to vibration over the entire working time.
- Extensive use of the tool exposes the operator to vibrations, which can lead to circulatory issues ("white fingers"). To avoid this risk, wear gloves and keep your hands warm. If any symptoms of "white fingers" occur, immediately consult a physician. These symptoms include: Numbness, loss of feeling, tingling, itching, pain, reduced muscular strength, changes in the colour or condition of the skin. Normally these conditions affect the fingers, hands or pulse. The risk increases at low temperatures (below approx 10°C).
- Take long breaks during your working day so you can recover from the noise and the vibrations. Plan your work in such a way that the use of appliances that generate strong vibrations is spread over several days.
- If you notice an unpleasant sensation or discolouration of the skin on your hands when using the tool, stop work immediately. Take sufficient work breaks. Without sufficient breaks, a hand/arm vibration syndrome can occur.
- Minimise your risk of being exposed to vibrations. Maintain the tool according to the instructions in the operating instructions.
- If the tool is used frequently, contact your dealer to purchase anti-vibration accessories (e.g. handles).
- Define how the vibration load can be limited in a work plan.

3.7 Handling of petrol and oil

- Risk of explosion and fire:
  An escaping petrol/air mixture can cause an explosive atmosphere. Deflagation, explosion and fire can lead to serious and even fatal injuries if fuel is not handled properly. Observe the following:
  - Do not smoke when dealing with petrol.
  - Only handle petrol out of doors and never in enclosed spaces.
  - It is essential to heed the code of conduct stated below.
- Only transport and store petrol and oil in containers approved for that purpose. Ensure that children have no access to stored petrol and oil.
- In order to avoid ground contamination (environmental protection) when filling, ensure that no petrol or oil enters the soil. Use a funnel for filling.
- Never fill the appliance in enclosed spaces. Petrol vapours may gather at ground level,

and thereby result in a deflagration or even an explosion.

- Immediately wipe any spilled petrol off the appliance and the ground. Allow textiles used to wipe off petrol to dry in a well ventilated place before disposing of them. Otherwise, sudden self-ignition may occur.
- If petrol has been spilled, petrol vapours occur. For this reason, do not start the engine at the same location and move it at least 3 m away.
- Avoid skin contact with mineral oil products. Do not inhale petrol vapours. When filling, always wear protective gloves. Change and clean protective clothing regularly.
- Ensure that your clothing does not come into contact with petrol. If petrol has got onto your clothing, change it immediately.
- Never fill the fuel tank while the engine is running or hot.

4 ASSEMBLY

⚠ **WARNING! Danger if assembly is not carried out completely!** Use of an incompletely assembled device can result in serious injury.

- Only use the device when it is fully assembled!
- Before switching on, check that all safety and protective devices are in place and functioning correctly!

⚠ **WARNING! Risk of injury due to detaching appliance parts.** Appliance parts detaching during operation can lead to serious injury.

- Attach the cutting tools so that they cannot come loose during operation.

4.1 Installing loop handle (02)

1. Place rubber sleeve (02/1) over shaft (02/2).
2. Place loop handle (02/3) from above and mating clamp (02/4) from below around the rubber sleeve.
3. Insert an Allen screw (02/5) from above and screw on a nut (02/6) from below, then tighten slightly. Repeat this step with the other Allen screws and nuts.
4. Tighten all Allen screws securely.

4.2 Installing guard plate (03, 04)

1. Insert the 4 Phillips screws M5x16 (03/1) through the holes in guard plate (03/2).
2. Screw the guard plate securely to guard plate mounting (03/3).
3. Attach guard bar (04/1) with integrated line cutter (04/2) to guard plate (04/3), then screw in plastic securing screw (04/4).

4.3 Mounting the spool head (05)

1. Place driver plate (05/1) onto guide pin (05/2) of the angle-drive gearbox.
2. To lock, insert Allen key (05/3) into the hole of the driver plate.
3. Screw spool head (05/4) onto the angle-drive gearbox and tighten.
   Note: *Left-hand thread! Tighten the spool in anti-clockwise direction!*

4.4 Installing blade or mulching blade (06)

⚠ **WARNING! Danger of serious injury!** A worn serrated washer (06/5) can allow the blade or mulching blade to come loose during operation and cause serious injuries.

- Be sure to insert the cotter pin (06/8) supplied.

1. Set down the brushcutter so that the cutting head is pointing upwards.
2. Place driver plate (06/1) onto guide pin (06/2) of the angle-drive gearbox.
3. Place blade or mulching blade (06/3) onto driver plate (06/1) so that the hole in the blade/mulching blade is exactly on the guide circle of the driver plate.
4. Place flange (06/4) onto the blade or mulching blade (06/3) so that the flat side is pointing towards the blade/mulching blade.
5. Push on the serrated washer (06/5).
6. Screw the fastening nut (06/6) onto the guide pin (06/2). To do this, insert the Allen key (06/7) into the holes provided and tighten with the spark plug spanner.
   Note: *Left-hand thread!*
7. Secure the fastening nut (06/6) with the split pin (06/8).

5 START-UP

NOTE Inspect the appliance for damage every day before starting work, if it is dropped or is subjected to other impacts. Have any damage repaired before putting the appliance into operation.

5.1 Attaching and removing the attachment (07, 08)

The attachments are connected to the split shaft.

Fitting the attachment

1. Loosen locknut (07/1) and pull cotter pin (07/2) out slightly (07/a).
2. Push (07/b) split shaft (07/3) completely into split shaft attachment (07/4).
3. Insert cotter pin again (07/c) and tighten the locknut.

Removing the attachment

1. Loosen locknut (08/1) and pull cotter pin (08/2) out slightly (08/a).
2. Pull (08/b) split shaft (08/3) out of split shaft attachment (08/4).
3. Insert the cotter pin again (08/c).

5.2 Adjusting the carrying belt

1. Put on the carrying belt (see *chapter 6.1 "Putting on the double carrying belt (10)", page 32*).
2. Hook the snap hook of the carrying belt into the eye (01/14) on the appliance.
3. Carry out several horizontal sweeping movements above the ground without starting the engine. The cutting head must always move above the floor at the same height.
4. If not: Adjust the length of the carrying belt and repeat the sweeping movements.

5.3 Preparing and pouring in the petrol/oil mixture (09)

IMPORTANT! Danger of engine damage. Pure petrol will result in damage and complete failure of the engine. Guarantee claims against the manufacturer are excluded in this case.

- Always operate the engine using the specified petrol/oil mixture ratio.

Preparing the petrol/oil mixture

The 2-stroke engine requires:

- Fresh unleaded petrol with at least 90 octane. Petrol stored for longer than 2 months will lead to deposits and malfunctions of the engine.
- High-quality synthetic oil for 2-stroke engines

Prepare a petrol/oil mixture in a ratio of 50:1 using these two constituents:

Mixing ratio	Petrol [litres]	2-stroke oil [millilitres]
50 parts petrol: 1 part 2-stroke oil	1 l	20 ml
	3 l	60 ml
	5 l	100 ml

1. Pour the petrol and 2-stroke oil into a fuel mixing bottle (quantities, see table, depending on the size of the fuel mixing bottle).
2. Close the fuel mixing bottle and shake vigorously several times so that the petrol and oil can mix thoroughly.

Pouring in the petrol/oil mixture (09)

1. Place the appliance on a level, horizontal surface. The cap (09/1) of the fuel tank must be facing upwards.
2. Wipe the fuel tank cap (09/1), the fuel tank (09/2) and the surrounding appliance parts clean so that no dirt can get into the fuel tank when the petrol/oil mixture is poured in.
3. Open the fuel tank cap slowly so the pressurised petrol/air mixture can slowly escape from the fuel tank into the atmosphere. Leave the cap hanging on the fuel tank.
4. Insert a funnel (09/3) into the filler neck (09/4) of the fuel tank.
5. Pour the prepared petrol/oil mixture from the fuel mixing bottle (09/5) into the fuel tank up to the lower edge of the filler neck, but not higher.
6. Remove the funnel and screw on the cap finger-tight.
7. Wipe any spilled petrol/oil mixture off the appliance and the surface.

6 OPERATION

⚠ WARNING! Risk of injury due to detaching appliance parts. Appliance parts detaching during operation can lead to serious injury.

- Before turning the appliance on, check that all the parts of the appliance are firmly tightened.
- Attach cutting tools so that they cannot detach during operation.

6.1 Putting on the double carrying belt (10)

Follow figure (10) to put on the double carrying belt.

- Always use a carrying belt during work.
- Only attach the appliance after the engine has been started and is running in idle.

6.2 Starting/stopping the engine

6.2.1 Information on engine operation

Before starting

- Place the brushcutter level and free of obstacles on the ground. The cutting tool must not be touching any objects or the ground.

When starting

- Do not stand on the shaft to avoid damage to the shaft and/or the angle-drive gearbox inside the shaft.
- Make sure you are standing securely and hold the brushcutter firmly at the housing flange.

Positions of the choke lever

CHOKE	RUN

Cold start (choke lever in CHOKE position)

If the engine is cold, i.e. if it has not been in use for more than 5 minutes, a “cold start” is carried out.

Warm start (choke lever in RUN position)

If the engine is still warm from use, i.e. shortly after it was switched off, a “warm start” is carried out. The choke is not used in this case.

6.2.2 Carry out a cold start/warm start (11, 12)

NOTE **With the “Ready to Start” function, the ON/OFF switch is always in the ON position.** Push the ON/OFF switch to the OFF position to stop the appliance. When the switch is pressed, it returns automatically to the ON position.

NOTE **Automatic resetting of the choke lever.** In the event of an immediate start of the engine, the choke lever returns automatically to the RUN position when the throttle lever is pressed.

Cold start

1. Move choke lever (11/1) to CHOKE position (11/a).
2. Briefly and firmly press primer button (11/2) approx. 7 to 10 times.
3. Starting the engine:
   - Press the appliance firmly onto the ground with one hand.
   - With the other hand, pull the starter handle (11/3), first carefully and slowly until resistance is felt, and then firmly and quickly upwards until resistance is felt again (approx. 1 arm length).
   - Allow the starter rope to coil up again, but without releasing the starter handle.
   - Repeat the previous steps several times until the engine starts.
4. Allow the engine to warm up for a few minutes.
5. Move the choke lever to RUN position (11/b).

Hot start

If the engine is still warm from use, i.e. shortly after it was switched off, a "warm start” is carried out. The choke is not used in this case.

1. (Optional) Move choke lever (11/1) to the CHOKE position and then immediately back to the RUN position. Automatic half throttle is now set.
   - Press the appliance firmly onto the ground with one hand.
   - With the other hand, pull the starter handle (11/3), first carefully and slowly until resistance is felt, and then firmly and quickly upwards until resistance is felt again (approx. 1 arm length).
   - Allow the starter rope to coil up again, but without releasing the starter handle.
   - Repeat the previous steps several times until the engine starts and runs smoothly.

The engine is running

The engine runs at idle speed.
Note: *Press throttle lever (12/1) if the engine no longer runs smoothly.* The engine speed can be fixed with locking button (12/3).

Stopping the engine

1. Release the throttle lever (12/1) and let the engine run at idling speed.
2. Move ON/OFF switch (12/2) to the STOP position and hold there for a few seconds.

3. Wait until the cutting tool has come to a complete standstill.

6.3 Using the quick release mechanism (17)

1. Pull the orange strap (17/1) vigorously (17/a).

The device slips out of the holder together with the snap hook (17/2) and falls to the ground.

7 WORKING BEHAVIOUR AND WORKING TECHNIQUE

7.1 Working with spool head

7.1.1 Trimming

- Angle the machine slightly forwards and move it from left to right at an appropriate and even speed.
- The best cutting results are achieved when cutting dry grass.
- Do not move the cutting line directly along walls and stone slabs, since this will cause the cutting line to wear too quickly.
- Cut long grass and relatively dense vegetation in several passes to prevent the spool from blocking.
- Adapt the engine speed and the depth of cut to the working conditions. If the engine in not running fast enough, it is possible for undergrowth to get snagged or caught in the cutting tool.
- If grass, branches or other objects get caught in the cutting tool or the machine vibrates unusually, switch the engine off immediately and check the machine.
- A blocked angle-drive gearbox can cause damage to the clutch.
- The cutting line continues to turn after the trimmer attachment has been switched off. Consequently, wait until the line has stopped before you switch the machine back on again.
- Change the cutting line when the spool is empty.

7.1.2 Prolonging the cutting line during operation (13)

The cutting line shortens during operation and frays out.

1. Allow the engine to run at full speed.
2. Tap (13/a) the spool head (13/1) on the ground from time to time. This unwinds a piece of new cutting line from the spool and cuts off the used end of the cutting line (13/2).

7.2 Working with blade

7.2.1 Avoiding kickback

- Make sure you have a secure footing. Keep your feet apart at a comfortable distance, and always be prepared for the possibility of kickback.
- Before starting cutting, allow the blade to reach its full working speed.

7.2.2 Mowing

- Angle the appliance slightly forwards and move it from left to right at an appropriate and even speed. The cut material then drops onto the area already cut.
- Cut longer grass and denser vegetation in several passes. First shorten the upper part of the material to be cut by moving the appliance to the right. Then move the appliance to the left and cut the lower part.
- Cut in strips when working on slopes. Mow one strip parallel to the slope, then walk back along the mown area and mow the next strip.
- Adapt the engine speed and the depth of cut to the working conditions. If the engine speed is too low, undergrowth can catch up or jam in the cutting tool.
- If grass, branches or other objects get caught in the cutting tool or the appliance vibrates unusually, switch the engine off immediately and check the appliance.
- A blocked angle-drive gearbox can cause damage to the clutch.
- Never remove trapped cut material when the blade is still running. Wait until the blade has come to a standstill.
- If the blade is blunt, broken or bent, replace it with a genuine spare part.

8 MAINTENANCE AND CARE

⚠ DANGER! Risk of injury or death due to improper maintenance. Maintenance work carried out by unqualified persons and the use of non-approved spare parts can result in serious injuries and even death during operation of the appliance.

- Do not remove or deactivate any safety installations.
- Use only approved OEM spare parts.
- Ensure through regular and proper maintenance that the appliance is in a clean and functional condition at all times.

⚠ CAUTION! Risk of injury. Sharp-edged and moving appliance parts can lead to injury.

- Always wear protective gloves during maintenance, care and cleaning work!

Proper maintenance and care is necessary to ensure the functionality and safety of the appliance. Note the following points:

- Only carry out maintenance and care work if you have the necessary knowledge and tools.
- Wait until the engine has cooled down completely.
- Only replace any worn or defective appliance parts with original spare parts from the manufacturer.
- Do not carry out any maintenance and care work that is not described in these instructions for use. Instruct an authorise service workshop to do this work. Any infringements will invalidate the manufacturer's warranty.

The intervals for the maintenance and care work mentioned here can be found in the maintenance schedule (Maintenance schedule).

Use only the approved cutting tools (Approved cutting tools)!

8.1 Replacing the cutting line (14)

1. Turn rotary knob (14/1) until the arrows (14/2, 14/3) are aligned.
2. Push the cutting line into opening (14/4) until the line is the same length on both sides of the spool head.
3. Wind cutting line into spool head: Turn rotary knob (14/1) in the direction of arrows (14/5) until the cutting line protrudes by approx. 10 cm from the spool head on both sides.

8.2 Cleaning/replacing the air filter (15)

IMPORTANT! Danger of engine damage. Operation of the engine without air filter will result in serious engine damage!

- Never operate the appliance without air filter.
- Clean the air filter at regular intervals.
- Replace a damaged air filter.

1. Dismantling the air filter:
   - Loosen the air filter screw (15/1) until the air filter housing cover (15/2) is loose.
   - Pull off the air filter housing cover.
   - Pull the filter sponge (15/3) from the frame (15/4).
2. Cleaning the filter sponge (15/3):
   - Squeeze out the filter sponge, then wash out with soap and water. Do not use petrol or other solvents!
   - Allow the filter sponge to dry thoroughly until it contains no more water. A wet filter can make the engine difficult to start.
3. Clean the air filter housing thoroughly using a cloth.
4. Replacing the filter sponge (15/3):
   - Replace the filter sponge if it is no longer elastic or falls apart.
5. Fitting the air filter:
   - Push the filter sponge (15/3) onto the frame (15/4).
   - Push on the air filter housing cover (15/2) and hold in place.
   - Screw in the air filter screw (15/1) until the air filter housing cover is tight.

8.3 Checking/replacing the fuel filter

The felt-like fuel filter is located in the fuel tank and is plugged onto the vacuum head. If the fuel filter becomes hard, dirty or clogged, less petrol flows to the engine. In this case, the fuel filter must be replaced.

It is recommended that an authorised service workshop carries out this work.

8.4 Servicing the spark plug (16)

1. Removing the spark plug:
   - Remove spark plug connector (16/1).
   - Unscrew spark plug (16/3) using a spark plug spanner (16/2).

2. Inspecting the spark plug:
   - If the spark plug is pale brown: The engine is working correctly and the spark plug is in order. If necessary: Carefully brush the spark plug clean using a fine wire brush (16/4).
   - If the spark plug is sooty, oily, encrusted, melted or the contacts bridged: The spark plug is defective. Replace the spark plug with a new spark plug. Use the specified spark plug type (see technical data).
   - If, after a short period of operation, the spark plug is defective again, the engine and the carburettor settings must be checked by an authorised service workshop.
3. Checking the electrode gap:
   - Use a feeler gauge (16/5) to check that the electrode gap (16/6) is 0.6 – 0.7 mm. If not, carefully tap the electrodes closer together or carefully bend them apart.
4. When the prescribed interval is reached or if the spark plug is defective:
   - Replace the spark plug with a new spark plug. Use the specified spark plug type (see technical data).
5. Installing the spark plug:
   - Ensure the spark plug seal ring (16/7) is on the spark plug.
   - Screw in the spark plug again by hand and tighten using the spark plug spanner (torque 12 – 15 Nm).
   - Push on the spark plug connector again firmly.

8.5 Idling speed setting

The cutting tool is not allowed to move when the engine is idling. If the cutting tool does move when the engine is idling, you must consult your dealer in order to achieve the correct engine setting.

8.6 Maintenance schedule

The following jobs are allowed to be carried out by the user independently. All other maintenance, service and repair work must be carried out in an authorised service workshop.

NOTE Shorter maintenance intervals than those stated in this table may be necessary in case of severe loading and high temperatures.

Activity	Once after 5 operating hours	Before each use	Every week	Every 50 operating hours	Every 100 operating hours	as required	Before the working season	Every 5 years
Carburettor								
check idle speed		X						
Air filter								
Clean		X						
Replace						X		
Spark plug								
check electrode gap, adjust if necessary				X				
Replace					X	X		
Cooling air inlet								
Clean			X			X	X	
Silencer								

Activity	Once after 5 operating hours	Before each use	Every week	Every 50 operating hours	Every 100 operating hours	as required	Before the working season	Every 5 years
Visual inspection for condition		X						
Fuel tank								
Clean				X			X	
Fuel filter								
Replace								X
Control elements								
ON/OFF switch, locking button, throttle lever, starter rope		X						
All accessible screws (except set screws)								
Retighten	X					X	X	
Complete appliance								
Visual inspection for condition		X						
Clean			X			X	X	

9 HELP IN CASE OF MALFUNCTIONS

CAUTION! Risk of injury. Sharp-edged and moving appliance parts can lead to injury.

- Always wear protective gloves during maintenance, care and cleaning work!
- Switch the appliance off.

NOTE For malfunctions that are not listed in this table or that you cannot resolve yourself, please contact our customer service.

Malfunction	Cause	Remedy
Engine does not start, or only starts with difficulty.	Engine start was not carried out properly.	see *chapter 6.2 "Starting/stopping the engine", page 32*
	Spark plug is dirty, defective or the electrode gap is not right.	see *chapter 8.4 "Servicing the spark plug (16)", page 34*
	Air filter is clogged.	see *chapter 8.2 "Cleaning/replacing the air filter (15)", page 34*
	Fuel filter is worn.	Checking/replacing fuel filter (16)
	Carburettor settings are not correct.	Contact an authorised service workshop.
	Choke lever is in CHOKE position.	Move choke lever to RUN.

Malfunction	Cause	Remedy
Engine starts, but the engine output is low.	Choke lever is in CHOKE position.	Move choke lever to RUN.
	Air filter is clogged.	see *chapter 8.2 "Cleaning/replacing the air filter (15)", page 34*
	Fuel filter is worn.	Checking/replacing fuel filter (16)
	Carburettor settings are not correct.	Contact an authorised service workshop.
Engine not running smoothly and engine speed not increasing when the throttle is applied.	Spark plug is dirty, defective or the electrode gap is not right.	see *chapter 8.4 "Servicing the spark plug (16)", page 34*
	Carburettor settings are not correct.	Contact an authorised service workshop.
Engine exhaust smoking heavily, appears blue.	Amount of oil in the petrol/oil mixture is too high.	Pour in petrol/oil mixture with correct mixture ratio. Mixing and pouring in the petrol/oil mixture
	Carburettor settings are not correct.	Contact an authorised service workshop.
Engine starts abnormally and vibrates strongly.	Appliance/engine parts have come loose and/or are damaged.	1. Stop the motor. 2. Inspect appliance for damage. 3. Check the spark plug, see *chapter 8.4 "Servicing the spark plug (16)", page 34*. 4. Contact an authorised service workshop.

10 TRANSPORT

Transporting the appliance between two working areas

1. Switch off the engine.
2. Put the transport protection onto the blade.
3. Hold the brushcutter firmly at the engine block and the handle.
4. Walk carefully to the next working area. Take care not to endanger persons or animals.

Transporting the appliance in a vehicle

1. If possible: Empty the fuel tank by allowing the engine to run.
2. Switch off the engine.
3. Put the transport protection onto the blade.
4. Ensure that the appliance cannot tip over while driving to prevent the petrol/oil mixture from running out:
   - Place the appliance on the floor of the vehicle so that the fuel tank cap is facing upwards. The fuel tank must be securely closed.
   - Fix the appliance to the floor of the vehicle.

11 STORAGE

If the appliance is not going to be used for more than 2 – 3 months, the following work is necessary to avoid any damage:

1. Empty the fuel tank:
   - Allow the engine to run until it stops itself. Then there is no longer any petrol/oil mixture in the fuel tank or carburettor and deposits cannot form.
2. Clean the appliance:
   - Wipe the entire appliance and accessory parts with a cleaning rag. Do not use petrol or other solvents.

- Remove any dirt from all appliance openings (including cooling openings for the engine).

3. Oil the cylinder:
   - Allow the appliance to cool down completely.
   - Remove the spark plug connector and unscrew the spark plug.
   - Drop a little oil into the spark plug opening.
   - Slowly pull on the starter handle so the piston moves and the oil is distributed in the cylinder.
   - Screw in the spark plug again tightly and push on the spark plug connector.
4. Put the transport protection onto the blade.
5. Store the appliance in a cool, dry place.

⚠ **CAUTION! Risk of injury.** If the appliance is accessible to children and unauthorised persons during storage, this can result in injury.

- Store the appliance out of the reach of children and unauthorised persons.

12 DISPOSAL

- Petrol and motor oil do not belong in household waste or the public sewer system, but should be collected and disposed of separately.
- Before disposing of the device you must empty the fuel tank and the engine oil tank!
- Packaging, equipment and accessories are made from recyclable materials, and must be disposed of accordingly.

13 ADDITIONAL INFORMATION FOR CO2 VALUES

According to Article 43 (4) of Directive (EU) 2016/1628, we are obliged to provide the CO_2 value determined during the course of the EU type approval procedure.

The CO_2 values of the engines with EU type approval can be found here https://www.al-ko.com/shop/media/al-ko-engines/co2.pdf.

This CO_2 measurement is the result of testing of a (master) engine representative of the engine type or engine family in a fixed test cycle under laboratory conditions and does not constitute an express or implied warranty of the performance of a particular engine.

14 AFTER-SALES/SERVICE

In the event of questions of warranty, repair or spare parts, please contact your nearest AL-KO Service Centre. These can be found on the Internet at:
www.al-ko.com/service-contacts

15 GUARANTEE

We will resolve any material or manufacturing faults on the appliance during the legal warranty period for claims relating to faults, in accordance with our choice either to repair or replace. The legal warranty period is determined by the legislation of the country in which the appliance was purchased.

Our warranty promise applies only if:

- These operating instructions are heeded
- The appliance is handled correctly
- Original spare parts have been used

The warranty becomes void in the case of:

- Unauthorised repair attempts
- Unauthorised technical modifications
- Non-intended use

The guarantee excludes:

- Paint damage that can be attributed to normal wear and tear
- Wear parts that are marked with a frame xxxxxx (x) on the spare parts card
- Internal combustion engines (these are covered by the guarantee provisions of the corresponding engine manufacturers)

The guarantee period commences with purchase by the first end user. The date on the proof of purchase is decisive. In the event of a guarantee claim, please take this guarantee declaration and the original proof of purchase, and contact your dealer or the nearest authorised customer service centre. This statement does not affect the purchaser's statutory claims for defects against the vendor.

VERTALING VAN DE ORIGINELE GEBRUIKERSHANDLEIDING

Inhoudsopgave

1 Over deze gebruiksaanwijzing 39
1.1 Symbolen op de titelpagina 40
1.2 Verklaring van pictogrammen en signaalwoorden 40
2 Productomschrijving 40
2.1 Beoogd gebruik 40
2.2 Mogelijk afzienbaar foutief gebruik 40
2.3 Overige risico's 40
2.4 Veiligheids- en beveiligingsvoorzieningen 41
2.5 Symbolen op het apparaat 41
2.5.1 Veiligheidstekens 41
2.5.2 Bedieningstekens 42
2.6 Productoverzicht (01) 42
2.7 Toegestane maaigereedschappen 42
2.8 Leveringsomvang 42
3 Veiligheidsinstructies 43
3.1 Gebruiker 43
3.2 Persoonlijke beschermingsmiddelen 43
3.3 Veiligheid op de werkplek 43
3.4 Veiligheid van het apparaat 43
3.5 Veiligheid van personen, dieren en eigendommen 44
3.6 Belasting door trillingen 44
3.7 Het hanteren van benzine en olie 45
4 Montage 45
4.1 Monteren van de handgreep (02) 45
4.2 Afschermkap monteren (03, 04) 45
4.3 Draadkop monteren (05) 46
4.4 Mesblad resp. mulchmes monteren (06) 46
5 Inbedrijfstelling 46
5.1 Opzetsuk opsteken en afnemen (07, 08) 46
5.2 Draagharnas instellen 46
5.3 Benzine-oliemengsel aanmaken en tanken (09) 46
6 Bediening 47
6.1 Dubbele draagharnas omdoen (10) 47
6.2 Motor starten/stoppen 47
6.2.1 Informatie bij de motorwerking 47
6.2.2 Koude/warme start uitvoeren (11, 12) 48
6.3 Snelactiveringsmechnanisme bedienen (17) 48
7 Werkhouding en werktechniek 48
7.1 Werken met draadkop 48
7.1.1 Trimmen 48
7.1.2 Maaidraad verlengen tijdens het bedrijf (13) 49
7.2 Werken met mesblad 49
7.2.1 Terugslageffect voorkomen 49
7.2.2 Maaien 49
8 Onderhoud en verzorging 49
8.1 Snijdraad vervangen (14) 50
8.2 Luchtfilter reinigen/vervangen (15) 50
8.3 Brandstoffilter controleren/vervangen 50
8.4 Bougie onderhouden (16) 50
8.5 Stationaire instelling 51
8.6 Onderhoudsschema 51
9 Hulp bij storingen 52
10 Transport 53
11 Opslag 53
12 Verwijderen 54
13 Aanvullende informatie over CO2-waarden 54
14 Klantenservice/service centre 54
15 Garantie 54

1 OVER DEZE GEBRUIKSAANWIJZING

- De Duitse versie is de originele gebruiksaanwijzing. Alle andere taalversies zijn vertalingen van de originele gebruiksaanwijzing.
- Bewaar deze gebruiksaanwijzing goed zodat u erin het antwoord op uw vragen kunt terug-

vinden wanneer u informatie over de machine nodig heeft.

- Draag de machine alleen samen met deze gebruiksaanwijzing aan andere personen over.
- Lees en neem de veiligheids- en waarschuwingsinstructies in deze gebruiksaanwijzing in acht.

1.1 Symbolen op de titelpagina

Symbool	Betekenis
	Lees voor de ingebruikname deze gebruiksaanwijzing absoluut zorgvuldig door. Dit is de voorwaarde voor veilig werken en een storingsvrij gebruik.
	Gebruiksaanwijzing
	Gebruik het benzineapparaat niet in de buurt van open vlammen of hittebronnen.

1.2 Verklaring van pictogrammen en signaalwoorden

⚠ GEVAAR! Wijst op een direct gevaarlijke situatie, die, wanneer ze niet vermeden wordt, tot de dood of tot een ernstig letsel leidt.

⚠ WAARSCHUWING! Wijst op een potentieel gevaarlijke situatie, die, wanneer ze niet vermeden wordt, tot de dood of tot een zwaar letsel kan leiden.

⚠ VOORZICHTIG! Wijst op een potentieel gevaarlijke situatie, die, wanneer ze niet vermeden wordt, tot een licht of middelzwaar letsel kan leiden.

LET OP! Wijst op een situatie, die, wanneer ze niet vermeden wordt, tot materiële schade kan leiden.

ℹ OPMERKING Speciale aanwijzingen voor meer duidelijkheid en een beter gebruik.

2 PRODUCTOMSCHRIJVING

2.1 Beoogd gebruik

Op het Multitool-basisapparaat MT 130 kunnen de volgende hulpstukken worden gebruikt:

- Hulpstuk zeis / gazontrimmer, toepasbaar als:
  - Bosmaaier: Maaien van dikkere planten en soortgelijke vegetatie
  - Gazontrimmer: Maaien van zacht gras en soortgelijke vegetatie
- Hulpstuk boomzaag CSA 130 MT (Art.-Nr. 127635)*: Snoeien van vaststaande bomen en andere gewassen. Te gebruiken vanaf de grond.
- Hulpstuk heggenschaar HTA 130 MT (Art.-Nr. 127636)*: Verwijderen van dunne takken en nieuwe scheuten van heggen en struiken. Te gebruiken vanaf de grond.
- Buisverlenging (Art.-Nr. 127637)* voor CSA 130 MT en HTA 130 MT

**: Apart verkrijgbaar.*

Het basisapparaat en de opzetstukken zijn uitsluitend bedoeld voor particulier gebruik buiten: Elke andere toepassing, alsook een verboden om- of aanbouw, worden beschouwd als niet beoogd gebruik en leidt tot het vervallen van de garantie, het verlies van de conformiteit (CE-markering) en de weigering van elke verantwoordelijkheid door de fabrikant wat betreft schade aan de gebruiker of aan derden.

2.2 Mogelijk afzienbaar foutief gebruik

Het apparaat is noch bedoeld voor de commerciele toepassing in openbare parken en sportfaciliteiten, noch voor de toepassing in land- en bosbouw.

Basisapparaat:

- Gebruik geen andere dan de goedgekeurde hulpstukken!

Hulpstuk zeis / gazontrimmer:

- Maai geen struiken, hagen, bomen of bloemen.
- Til het apparaat tijdens het maaien niet op van de grond.
- Gebruik geen andere snijgereedschappen, dan de originele, door de fabrikant geleverde gereedschappen (mesblad, draadspoel)

2.3 Overige risico's

Ook bij doelmatig gebruik van het gereedschap blijft sprake van een zeker restrisico dat niet kan

worden uitgesloten. Uit de aard en de bouwwijze van het apparaat kunnen, afhankelijk van het gebruik, de volgende potentiële gevaren worden afgeleid:

Basisapparaat:

- Schade van de gezondheid vanwege hand-arm-trillingen bij langer ononderbroken werken en onjuist onderhoud
- Gevaar voor brandwonden bij aanraken van hete onderdelen
- Brandgevaar

Hulpstuk zeis / gazontrimmer:

- Wegslingeren van gesnoeid product en inademen van gesneden deeltjes
- Snijletsel wanneer in het draaiende maaidraad wordt gegrepen.
- Gevaar voor voetletsel door aanraking met het draaiende snijgereedschap.

2.4 Veiligheids- en beveiligingsvoorzieningen

⚠ WAARSCHUWING! Gevaar voor letsel.
Defecte en buiten werking gestelde veiligheids- en beschermingsapparatuur kunnen ernstig letsel veroorzaken.

- Laat defecte veiligheids- en beschermingsapparatuur repareren.
- De veiligheids- en beschermingsuitrusting nooit buiten werking stellen.

Noodstop

Schakel in noodgevallen altijd de motor uit met de aan/uit-schakelaar. Laat de gashendel los.

Afschermkap

De beschermplaat beschermt de bediener tegen contact met de roterende maaidraad en weggeslingerde objecten.

"Loop"-greep met afstandhouder

De "Loop"-handgreep voorkomt dat de voeten van de bediener in de buurt van de draaiende maaidraad of het mesblad kunnen komen.

Snelactiveringsmechanisme

Aan het dubbele draagharnas bevindt zich een snelactiveringsmechanisme voor noodgevallen zodat u zich kunt losmaken van het apparaat en snel van de werkplek weg kunt komen.

2.5 Symbolen op het apparaat

2.5.1 Veiligheidstekens

Symbool	Betekenis
	Wees bijzonder voorzichtig bij de hantering!
	Lees vóór ingebruikname de gebruiksaanwijzing!
	Draag een veiligheidshelm, gehoorbescherming en oogbescherming!
	Draag stevige schoenen!
	Draag veiligheidshandschoenen!
	Gevaar door uitslingerende voorwerpen!
	De afstand tussen het apparaat en derden moet in de gehele cirkel rondom de gebruiker ten minste 15 m bedragen.
	Gevaar door naloop.
	Gebruik de bosmaaier nooit met een zaagblad!
	Heet oppervlak. Niet aanraken!
	Brandgevaar! Ga met extra zorg te werk, bij het hanteren van benzine!

2.5.2 Bedieningstekens

Symbool	Betekenis
	Bediening van de choke-draaiknop: Als de choke-draaiknop linksom wordt gedraaid, wordt de choke gesloten. Als de choke sluit, moet de knop weer rechtsom worden gedraaid om de choke te openen.

2.6 Productoverzicht (01)

Nr.	Onderdeel
Basisapparaat	
1	Motorblok met:
2	■ Ventilatorhuis
3	■ Ventilatorbout
4	■ Brandstoftoevoerknop
5	■ Brandstoftank
6	■ Dop brandstoftank
7	■ Starthandgreep
8	■ Bougiekap
9	■ Chokehendel
10	Combi-schakelaar met:
11	■ Aan-/uitschakelaar voor de motor
12	■ Blokkeerknop
13	■ Gashendel
14	Oog voor draagharnas
15	"Loop"-greep
16	Bevestiging gedeelde steel met splitpen
17	Dubbele draagharnas
18	Enkele draagharnas (voor hulpstuk boomzaag en hulpstuk heggenschaar)
Hulpstuk zeis / gazontrimmer	
19	Gedeelde bedieningssteel
20	Afschermkap
21	Haakse aandrijving
22	Draadsnijder
23	Draadkop
24	2-tands mulchmes
25	3-tands mesblad

2.7 Toegestane maaigereedschappen

Met deze bosmaaier mogen uitsluitend de hieronder genoemde originele maaigereedschappen van de fabrikant worden gebruikt:

- Draadkop Fast and Easy Semiprofi 115 mm: Artikelnr.127619
- Draadkop Fast and Easy Profi 130 mm: Artikelnr. 127620*
- 3-tands mesblad: Artikelnr. 112906
- 2-tands mulchmes: Artikelnr. 127641

** Niet in de leveringsomvang inbegrepen, is apart verkrijgbaar.*

⚠ **GEVAAR! Levensgevaar door maaigereedschappen!** Het gebruik van niet toegestane maaigereedschappen (bijv. uit meerdere delen bestaande, metalen maaigereedschappen met zwenkkettingen en klepelmessen) en beschadigde maaigereedschappen (bijv. met barsten of afgebrokkelde randen) kan leiden tot zeer ernstig letsel, tot de dood toe.

- Gebruik altijd uitsluitend originele, door de fabrikant toegestane maaigereedschappen.
- Beschadigde maaigereedschappen moeten altijd direct worden vervangen.

Het gebruik van niet-goedgekeurd snoeigereedschap aan het basisapparaat komt niet overeen met het regelmentair gebruik.

2.8 Leveringsomvang

Bij de leveringsomvang horen de hierna vermelde posities. Controleer of alle posities aanwezig zijn:

- Basisapparaat
- Hulpstuk zeis / gazontrimmer
- Loop-greep incl.:
  - Contraklem
  - Rubber manchet
  - 4 inbusbouten
  - 4 moeren
- Afschermkap incl.:
  - Beschermlijst met geïntegreerde draadsnijder
  - 4 kruisschroeven M5x16
  - 4 moeren

- Draadkop Fast & Easy Semiprofi, incl. draadspoel
- 3-tands mesblad
- 2-tands mulchmes
- Enkele draagharnas (voor hulpstuk boomzaag en hulpstuk hoogheggenschaar)
- Dubbele draagharnas
- Gereedschapsset:
  - Gecombineerde bougiesleutel met kruisschroevendraaier
  - Dubbele muilsleutel
  - 3 inbussleutels
  - 2 splitpennen voor de borging van het mesblad resp. mulchmes (daarvan 1 reservesplitpen)
  - Brandstofmengfles

3 VEILIGHEIDSINSTRUCTIES

⚠ VOORZICHTIG! Gevaar voor gehoorbeschadiging. Tijdens het gebruik produceert het apparaat erg veel lawaai. Dit kan bij de gebruiker en bij personen en dieren die zich in de nabijheid bevinden tot gehoorbeschadiging leiden.

- Draag tijdens de werkzaamheden altijd gehoorbescherming.
- Houd een veiligheidsafstand aan tot personen en dieren of schakel het apparaat uit als personen of dieren naderen.

OPMERKING Zorg er beslist voor dat u bekend bent met de bediening van het apparaat. Zorg er met name voor, dat u weet hoe het apparaat onmiddellijk kan worden gestopt.

3.1 Gebruiker

- Personen van jonger dan 16 jaar en personen die de gebruikershandleiding niet hebben gelezen, mogen het apparaat niet gebruiken. Neem eventueel van toepassing zijnde nationale veiligheidsvoorschriften omtrent de minimum leeftijd van de gebruiker in acht.
- Wanneer u voor het eerst met een dergelijk apparaat werkt: Laat u door de verkoper of een andere deskundige de werking van het apparaat uitleggen. Of volg een cursus.
- Iedereen die met dit apparaat werkt, moet uitgerust en gezond zijn en in een goede conditie verkeren. Wie zich uit gezondheidsoverwegingen niet overmatig mag inspannen, moet een arts raadplegen, of het voor haar/hem mogelijk is met dit apparaat te werken.
- Bedien het apparaat niet als u onder invloed bent van alcohol, drugs of geneesmiddelen.

3.2 Persoonlijke beschermingsmiddelen

- Om letsel aan hoofd en ledematen evenals gehoorschade te voorkomen, moet verplicht beschermende kleding en uitrusting worden gedragen.
- De kleding moet doelmatig (nauwsluitend) zijn en mag bij het gebruik niet hinderen.
- De persoonlijke beschermingsmiddelen bestaan uit:
  - gehoorbescherming (bijv. oorschelpen), met name bij een dagelijkse arbeidsduur van meer dan 2,5 uur
  - veiligheidsbril
  - stevige werkhandschoenen, trilling- en schokdempend
  - veiligheidsschoenen met slipvaste zolen en stalen neuzen

3.3 Veiligheid op de werkplek

- Gebruik het apparaat uitsluitend in de buitenlucht en nooit in afgesloten ruimten.
- Werk enkel bij daglicht of bij sterk kunstlicht.
- Verwijder voor aanvang van werkzaamheden gevaarlijke producten en voorwerpen uit het werkgebied, bijv. takken, stukken glas, scherpe voorwerpen, stukken metaal of stenen.
- Let daarbij op uw stabiliteit. Vermeid natte, gladde bodems.
- Beweeg tijdens het werken voorzichtig en langzaam. Loop niet hard. Let op obstakels.

3.4 Veiligheid van het apparaat

- Gebruik de machine alleen onder de volgende voorwaarden:
  - Het apparaat is niet vervuild, met name niet met benzine en olie.
  - Het apparaat vertoont geen beschadigingen, met name niet aan beschermroosters.
  - Alle bedieningselementen werken.
  - Alle voor de betreffende werkzaamheden bedoelde accessoires zijn op het apparaat gemonteerd.
- Overbelast de machine niet. Het is voor lichte particuliere werkzaamheden bedoeld. Overbelasting leidt tot beschadiging van de machine.

- Blokkeer tijdens het gebruik nooit de aanzuig- en ventilatierooster, om het oververhit raken van de motor te voorkomen.
- Schakel het apparaat onmiddellijk uit, wanneer de motor abnormaal en hevig begint te trillen. Dit betekent dat zich in het apparaat een storing voordoet.
- Gebruik de machine nooit met versleten of defecte onderdelen. Vervang defecte onderdelen altijd door originele reserve-onderdelen van de fabrikant. Wanneer de machine met versleten of defecte onderdelen wordt gebruikt, kan tegenover de fabrikant geen aanspraak op garantie worden gemaakt.

3.5 Veiligheid van personen, dieren en eigendommen

- Gebruik de machine alleen voor werkzaamheden waarvoor het is bedoeld. Niet-reglementair gebruik kan letsel en materiële schade veroorzaken.
- Schakel het apparaat alleen in als er geen personen of dieren in het werkgebied aanwezig zijn.
- Houd een veiligheidsafstand aan tot personen en dieren of schakel het apparaat uit als personen of dieren naderen.
- Houd de stroom van uitlaatgassen nooit gericht op personen of dieren, of op brandbare producten en voorwerpen.
- Grijp niet in het aanzuig- en luchtfilter als de motor draait. De draaiende onderdelen kunnen letsel veroorzaken.
- Schakel het apparaat altijd uit wanneer u het niet nodig heeft, bijv. bij het verplaatsen naar een ander werkgebied, bij onderhoudswerkzaamheden, bij het tanken van het benzine-oliemengsel.
- Schakel het apparaat bij een ongeval onmiddellijk uit om verder letsel en materiële schade te voorkomen.
- Gebruik de machine nooit met versleten of defecte onderdelen. Versleten of defecte onderdelen kunnen ernstig letsel veroorzaken.
- Bewaar het apparaat buiten het bereik van kinderen.

3.6 Belasting door trillingen

- Gevaar door trillingen
  De werkelijke trillingsemissiewaarde tijdens het gebruik van het apparaat kan afwijken van de door de fabrikant opgegeven waarde.

  Let voor of tijdens het gebruik op de volgende factoren die van invloed zijn:
  - Wordt het apparaat gebruikt voor het beoogde gebruik?
  - Wordt het materiaal op de juiste wijze gesneden of verwerkt?
  - Bevindt het apparaat zich in een goede staat van gebruik?
  - Is het snijblad goed scherp en is het juiste snijblad ingebouwd?
  - Zijn de handgrepen en, indien nodig, optionele trillingsdempende handgrepen gemonteerd en zijn deze vast verbonden met het apparaat?
- Gebruik het apparaat alleen met het toerental van de verbrandingsmotor dat nodig is voor de uit te voeren werkzaamheden. Gebruik het maximale toerental zo min mogelijk om geluid en trillingen te beperken.
- Als gevolg van verkeerd gebruik en onderhoud kunnen de trillingen en het lawaai van het apparaat toenemen. Dit leidt tot schade aan de gezondheid. Schakel in dit geval het apparaat onmiddellijk uit en laat het repareren door een geautoriseerde servicewerkplaats.
- De mate van belasting als gevolg van trillingen is afhankelijk van de uit te voeren werkzaamheden of van de toepassing van het apparaat. Schat hem in en las voldoende pauzes in. Daardoor wordt de belasting door trillingen gedurende de volledige werktijd in belangrijke mate verminderd.
- Door een langer gebruik van het apparaat wordt de bediener blootgesteld aan trillingen, waardoor problemen kunnen ontstaan met de bloedsomloop (‘dode vingers’). Om dit risico te verminderen, handschoenen dragen en de handen warmhouden. Wanneer een symptoom van ‘dode vingers’ wordt waargenomen, onmiddellijk medische hulp inroepen. Tot deze symptomen behoren: Gevoelloosheid, verlies van gevoeligheid, tintelingen, jeuk, pijn, vermindering van de kracht, verandering van kleur of van de conditie van de huid. Meestal worden deze symptomen waargenomen aan vingers, handen of polsen. Bij lage temperaturen (ca. beneden 10 °C) neemt het gevaar toe.
- Las langere pauzes in tijdens uw werkdag, zodat u kunt herstellen van het geluid en van de trillingen. Plan uw werk zodanig dat het gebruik van apparaten die sterke trillingen

veroorzaken, wordt verspreid over meerdere dagen.

- Wanneer u een onaangenaam gevoel of een verkleuring van de huid tijdens het gebruik van het apparaat waarneemt aan uw handen, onderbreekt u het werk onmiddellijk. Las voldoende pauzes in. Zonder voldoende pauzes kan een trillingensyndroom ontstaan aan handen en armen.
- Minimaliseer het risico door uzelf zo min mogelijk bloot te stellen aan trillingen. Verzorg het apparaat volgens de aanwijzingen in de gebruiksaanwijzing.
- Als het apparaat vaak wordt gebruikt, neemt u contact op met uw dealer om trillingsdempende accessoires (bijv. handgrepen) aan te schaffen.
- Leg in een werkschema vast hoe de belasting door trillingen kan worden begrensd.

3.7 Het hanteren van benzine en olie

- Explosie- en brandgevaar:
  Bij het ontsnappen van een benzine-luchtmengsel ontstaat potentieel explosieve atmosfeer. Door een ondeskundige omgang met brandstoffen kunnen deze ontsteken, exploderen en ontbranden, wat tot zwaar letsel en zelfs sterfgevallen kan leiden. Neem het volgende in acht:
  - Rook nooit, terwijl u met benzine werkt.
  - Werk uitsluitend in de buitenlucht met benzine en nooit in afgesloten ruimten.
  - Neem beslist altijd de volgende gedragsregels in acht.
- Transporteer en bewaar benzine en olie uitsluitend op in goedgekeurde voorraadvaten. Zorg ervoor dat de opgeslagen benzine en olie niet toegankelijk zijn voor kinderen.
- Zorg ervoor, om bodemvervuiling (milieubescherming) te vermijden, dat bij het tanken geen benzine en geen olie in de aarde terechtkomt. Gebruik bij het tanken een trechter.
- Tank het apparaat nooit af in gesloten ruimten. Op de vloer kunnen zich benzinedampen verzamelen waardoor het tot een explosieve verbranding of zelfs explosie kan komen.
- Veeg gemorste benzine altijd onmiddellijk op van het apparaat of de vloer. Laat de doeken waarmee u benzine afgeveegd heeft, op een goed geventileerde plaats drogen voordat u deze weggooit. Anders kan spontane zelfontbranding optreden.
- Bij het morsen van benzine ontstaan benzinedampen. Start de motor daarom niet op dezelfde plaats, maar op minstens 3 m afstand.
- Vermijd huidcontact met producten van minerale oliën. Adem geen benzinedampen in. Draag altijd veiligheidshandschoenen om brandstof bij te vullen. Vervang en reinig de beschermende kleding regelmatig.
- Let erop dat uw kleding niet in contact komt met benzine. Vervang uw kleding onmiddellijk wanneer benzine op uw kleding terechtgekomen is.
- Tank het apparaat nooit af, bij draaiende of hete motor.

4 MONTAGE

⚠ WAARSCHUWING! Gevaren door onvolledige montage! De werking van een onvolledig apparaat kan ernstig letsel veroorzaken.

- Gebruik het apparaat alleen als het volledig is gemonteerd!
- Controleer voor het inschakelen alle veiligheids- en beschermingsvoorzieningen op aanwezigheid en functionaliteit!

⚠ WAARSCHUWING! Gevaar voor letsel door losrakende onderdelen van het apparaat. Tijdens de werking losrakende onderdelen kunnen ernstig letsel veroorzaken.

- Bevestig maaigereedschappen zo dat ze, tijdens het gebruik, niet kunnen loskomen.

4.1 Monteren van de handgreep (02)

1. Schuif de rubberen manchet (02/1) over de steel (02/2).
2. "Loop"-greep (02/3) van boven en contraklem (02/4) van onderen rond de rubberen manchet leggen.
3. Steek een inbusbout (02/5) van de bovenzijde door de handgreep en draai hier, vanaf de onderzijde, losjes een moer (02/6) op. Herhaal deze stap met de overige inbusbouten en moeren.
4. Draai alle inbusbouten vast.

4.2 Afschermkap monteren (03, 04)

1. De 4 kruisschroeven M5x16 (03/1) door de gaten aan de afschermkap (03/2) steken.
2. Afschermkap aan de afschemkapbevestiging (03/3) stevig vastdraaien.
3. Steek de beschermlijst (04/1) met de geïntegreerde draadafsnijder (04/2) op de af-

schermkap (04/3) en zet deze vervolgens vast met de kunststof borgschroef (04/4).

4.3 Draadkop monteren (05)

1. Meeneemschijf (05/1) op geleidepen (05/2) van de hoekoverbrenging plaatsen.
2. Voor het vastzetten de inbussleutel (05/3) in de opening van de meeneemschijf steken.
3. Draadkop (05/4) op de hoekoverbrenging schroeven en vastdraaien.
   Opmerking: *Linkse schroefdraad! Draai de draadspoel linksom vast!*

4.4 Mesblad resp. mulchmes monteren (06)

⚠ WAARSCHUWING! Gevaar voor ernstig letsel! Door een versleten waaierschijf (06/5) kan het mesblad resp. het mulchmes tijdens de werking losraken en ernstig letsel veroorzaken.

- Monteer beslist de meergeleverde splitpen (06/8).

1. Leg de bosmaaier zo neer, dat de maaikop omhoog wijst.
2. Meeneemschijf (06/1) op de geleidepen (06/2) van de hoekoverbrenging plaatsen.
3. Het mesblad resp. mulchmes (06/3) zodanig op de meeneemschijf (06/1) plaatsen dat de boring van het mesblad/mulchmes precies op de centreerring van de meeneemschijf ligt.
4. De flens (06/4) zodanig op het mesblad resp. mulchmes (06/3) steken dat de platte zijde naar het snijmes/mulchmes wijst.
5. Getande borgring (06/5) aanbrengen.
6. Bevestigingsmoer (06/6) vastdraaien op de geleidepen (06/2). Daartoe de inbussleutel (06/7) in de daarvoor bedoelde boring plaatsen en met de bougiesleutel linksom aanhalen.
   Opmerking: *Linkse schroefdraad!*
7. De bevestigingsmoer (06/6) met de splitpen (06/8) borgen.

5 INBEDRIJFSTELLING

OPMERKING Controleer het apparaat altijd op beschadigingen voor de dagelijkse ingebruikname, nadat het apparaat is gevallen of ergens tegenaan is gestoten. Laat eventuele schade voor gebruik repareren.

5.1 Opzetsuk opsteken en afnemen (07, 08)

De hulpstukken worden bevestigd aan de deelbare steel.

Hulpstuk opsteken

1. De vastzetmoer (07/1) vastdraaien en de splitpen (07/2) iets naar buiten trekken (07/a).
2. Deelbare steel (07/3) tot de aanslag in de bevestiging van de deelbare steel (07/4) steken (07/b).
3. Splitpen weer insteken (07/c) en de vastzetmoer aandraaien.

Hulpstuk afnemen

1. De vastzetmoer (08/1) vastdraaien en de splitpen (08/2) iets naar buiten trekken (08/a).
2. Deelbare steel (08/3) uit de bevestiging (08/4) trekken (08/b).
3. Splitpen weer insteken (08/c).

5.2 Draagharnas instellen

1. Draagharnas omdoen (zie *Hoofdstuk 6.1 "Dubbele draagharnas omdoen (10)", pagina 47*).
2. Karabijnhaak van het draagharnas in het oog (01/14) van het apparaat haken.
3. Voer een paar horizontale zwaaibewegingen uit boven de bodem, zonder hiervoor de motor te starten. De maaikop moet daarbij steeds op dezelfde hoogte boven de bodem bewegen.
4. Indien niet: Pas de lengte van het draagharnas aan en herhaal de zwaaibewegingen.

5.3 Benzine-oliemengsel aanmaken en tanken (09)

LET OP! Gevaar voor beschadiging van de motor. Het gebruik van zuivere benzine leidt tot beschadiging van de motor tot het uitvallen van de motor toe. In dergelijke situaties kunnen bij de fabrikant geen aanspraken worden gemaakt op garantie.

- Gebruik in de motor altijd een benzine-oliemengsel met de voorgeschreven mengverhouding.

Aanmaken van het benzine-oliemengsel

Voor de 2-taktmotor heeft u nodig:

- Schone, loodvrije benzine met een octaangetal van minimaal 90. Benzine die langer dan 2 maanden is opgeslagen veroorzaakt afzettingen in de motor die tot storingen leiden.
- Kwalitatief hoogwaardige, synthetische olie voor 2-taktmotoren

Maak met deze twee componenten een benzine-oliemengsel met een verhouding van 50:1 aan:

Mengverhouding	Benzine [liter]	2-taktolie [millimeter]
50 delen benzine: 1 deel 2-taktolie	1 l	20 ml
	3 l	60 ml
	5 l	100 ml

1. Giet de benzine en de 2-taktolie in een mengfles voor brandstof (zie de tabel voor de hoeveelheden, afhankelijk van de grootte van de mengfles)
   .
2. Sluit de mengfles af en schud deze herhaald en krachtig, zodat de benzine en de olie goed vermengd worden.

Tanken van het benzine-oliemengsel (09)

1. Plaats het apparaat op een vlakke, stevige ondergrond. De dop (09/1) van de brandstoftank moet naar boven wijzen.
2. Veeg de dop van de brandstoftank (09/1), de brandstoftank (09/2) en de omliggende delen van het apparaat schoon, zodat bij het tanken van het benzine-oliemengsel geen vuil in de brandstoftank kan belanden.
3. Draai de dop van de brandstoftank langzaam los, zodat de druk van het benzine-oliemengsel langzaam uit de brandstoftank kan ontsnappen naar de buitenlucht. Laat de dop aan de brandstoftank hangen.
4. Steek een trechter (09/3) in de vulopening (09/4) van de brandstoftank.
5. Giet het voorbereide benzine-oliemengsel uit de mengfles (09/5) in de brandstoftank en vul deze tot aan de onderkant van de vulopening – maar niet verder.
6. Neem de trechter uit de vulopening en draai de dop handvast op de brandstoftank.
7. Veeg eventueel gemorst benzine-oliemengsel van het apparaat en de ondergrond af.

6 BEDIENING

⚠ WAARSCHUWING! Gevaar voor letsel als gevolg van loskomende delen van het apparaat. Delen van het apparaat die loskomen tijdens het gebruik kunnen ernstig letsel veroorzaken.

- Controleer voordat het apparaat wordt ingeschakeld of alle delen van het apparaat stevig zijn vastgeschroefd.
- Bevestig snijbladen zo dat ze niet kunnen loskomen tijdens het gebruik.

6.1 Dubbele draagharnas omdoen (10)

Ga bij het omdoen van het dubbele draagharnas te werk volgens de afbeelding (10).

- Gebruik bij de maaiwerkzaamheden altijd een draagharnas.
- Haak het apparaat pas vast, nadat u de motor heeft gestart en deze stationair draait.

6.2 Motor starten/stoppen

6.2.1 Informatie bij de motorwerking

Voor het starten

- Leg de bosmaaier vlak en uit de buurt van obstakels op de grond. Het maaigereedschap mag geen voorwerpen raken en niet op de grond rusten.

Tijdens het starten

- Ga niet op de steel staan, om beschadiging van de steel en de door de steel lopende hoekoverbrenging te voorkomen.
- Zorg dat u stabiel staat en houd de bosmaaier stevig vast aan de behuizingsflens.

Standen van de chokehendel

CHOKE	RUN

Koude start (chokehendel op stand CHOKE)

Wanneer de motor koud is, d.w.z. wanneer deze langer dan 5 minuten niet heeft gedraaid, wordt een “koude start” uitgevoerd.

Warme start (chokehendel op stand RUN)

Wanneer de motor nog op bedrijfstemperatuur is, d.w.z. kort nadat deze is uitgeschakeld, wordt een “warme start” uitgevoerd. Hierbij wordt de choke niet gebruikt.

6.2.2 Koude/warme start uitvoeren (11, 12)

OPMERKING Met de „Ready to Start“-functie staat de Aan-/Uit-schakelaar altijd op stand AAN. Druk de Aan-/Uit-schakelaar naar UIT om het apparaat te stoppen. Na de bediening van de schakelaar beweegt die automatisch weer terug naar de stand AAN.

OPMERKING Automatisch terugzetten van de chokehendel. In geval van een onmiddellijke start van de motor beweegt de chokehendel door bediening van de gashendel automatisch terug naar de epositie RUN.

Koude start

1. Draai de chokehendel (11/1) naar de stand CHOKE (11/a).
2. Druk de brandstoftoevoerknop (11/2) 7- tot 10-maal kort en stevig in.
3. De motor starten:
   - Duw het apparaat met een hand stevig tegen de grond.
   - Trek met de andere hand de starthendel (11/3) eerst voorzichtig en langzaam uit, tot een weerstand voelbaar wordt. Trek de greep dan krachtig en snel omhoog, tot u weer een weerstand voelt (ca. 1 armlengte).
   - Laat het startkoord oprollen, echter zonder de handgreep los te laten.
   - Bovenstaande stappen meerdere keren herhalen totdat de motor start.
4. Laat de motor een aantal minuten warmdraaien.
5. Draai de chokehendel naar de stand RUN (11/b).

Warme start

Wanneer de motor nog op bedrijfstemperatuur is, d.w.z. kort nadat deze is uitgeschakeld, wordt een “warme start” uitgevoerd. Hierbij wordt de choke niet gebruikt.

1. (Optioneel) Chokehendel (11/1) naar stand CHOKE draaien en meteen weer terugdraaien naar de stand RUN. Het automatische halfgas is ingesteld.
   - Duw het apparaat met een hand stevig tegen de grond.
   - Trek met de andere hand de starthendel (11/3) eerst voorzichtig en langzaam uit, tot een weerstand voelbaar wordt. Trek de greep dan krachtig en snel omhoog, tot u weer een weerstand voelt (ca. 1 armlengte).
   - Laat het startkoord oprollen, echter zonder de handgreep los te laten.
   - Bovenstaande stappen meerdere keren herhalen totdat de motor start en blijft lopen.

Motor draait

De motor draait nu met een stationair toerental. ***Opmerking:*** *Druk de gashendel (12/1) in wanneer de motor niet meer rustig en constant draait.* Met de blokkeertoets (12/3) kan het motortoerental vast ingesteld worden.

Motor stoppen

1. Gashendel (12/1) loslaten en motor stationair laten draaien.
2. Zet de Aan/Uit-schakelaar (12/2) op STOP en houd hem een paar seconden vast.
3. Wacht tot het maaigereedschap tot stilstand is gekomen.

6.3 Snelactiveringsmechnanisme bedienen (17)

1. Stevig aan de oranje riem (17/1) trekken (17/a).

Het apparaat glijdt samen met de karabijnhaak (17/2) uit de houder en valt op de grond.

7 WERKHOUDING EN WERKTECHNIEK

7.1 Werken met draadkop

7.1.1 Trimmen

- Kantel het apparaat iets naar voren en beweeg dit met gepaste en gelijkmatige snelheid van links naar rechts.
- De beste resultaten worden verkregen als er droog gras wordt gemaaid.
- Haal de snijdraad niet pal langs muren en tegels, op deze manier zal het snijdraad snel afslijten.
- Hoog gras en dichte begroeiing kan het best trapsgewijs worden gemaaid, zodat de draadspoel niet verstopt raakt.
- Pas het motortoerental en de maaihoogte altijd aan volgens de omstandigheden ter plekke. Bij een te laag motortoerental kan er maaisel in het snijwerktuig verward raken of klem komen te zitten.
- Wanneer er gras, takken of andere voorwerpen in het snijwerktuig vast komen zitten of als het apparaat ongewoon sterk gaat trillen,

zet de motor dan meteen uit en controleer het apparaat.

- Een geblokkeerde haakse aandrijving kan koppelingsschade veroorzaken.
- De snijdraad zal na uitzetten van het draadspoelopzetstuk nog even blijven draaien. Wacht dan totdat de spoel stil staat voordat u het apparaat weer aanzet.
- Als de draadspoel leeg is, moet de snijdraad worden vervangen.

7.1.2 Maaidraad verlengen tijdens het bedrijf (13)

De maaidraad wordt korter tijdens het gebruik en rafelt uit.

1. Laat de motor vol gas draaien.
2. Draadkop (13/1) herhaaldelijk op het gazon tikken (13/a). Daardoor wordt een stuk nieuwe maaidraad van de draadspoel afgewikkeld en het verbruikte draadeinde afgesneden door de draadafsnijder (13/2).

7.2 Werken met mesblad

7.2.1 Terugslageffect voorkomen

- Zorg voor een stevige stand. Zet uw voeten in een comfortabele spreidstand neer en houd altijd rekening met een eventuele terugslag.
- Voor het begin van het snijden moet het snijblad het totale werktoerental hebben bereikt.

7.2.2 Maaien

- Kantel het apparaat iets naar voren en beweeg dit met gepaste en gelijkmatige snelheid van rechts naar links. Op deze manier komt het maaisel terecht op het zojuist gemaaide oppervlak.
- Hoog gras en dichte begroeiing kan het best trapsgewijs worden gemaaid. Kort dan eerst het bovenste gedeelte van het te maaien materiaal in, door het apparaat naar rechts te bewegen. Haal het apparaat vervolgens in de teruggaande beweging naar links en maai het onderste gedeelte.
- Maai hellingen bij voorkeur in stroken. Maai een strook parallel aan de helling; ga dan over het gemaaide gedeelte terug en maai de volgende strook.
- Pas het motortoerental en de maaihoogte altijd aan volgens de omstandigheden ter plekke. Bij een te laag motortoerental kan er maaisel in het snijwerktuig verward raken of klem komen te zitten.
- Wanneer er gras, takken of andere voorwerpen in het snijwerktuig vast komen zitten of als het apparaat ongewoon sterk gaat trillen, zet de motor dan meteen uit en controleer het apparaat.
- Een geblokkeerde haakse aandrijving kan koppelingsschade veroorzaken.
- Vastgeklemd maaisel mag nooit worden verwijderd terwijl het snijblad nog draait. Wacht dan totdat het mesblad stilstaat.
- Als het mesblad bot, ingekerfd of verbogen is, moet dit altijd door een origineel reserveonderdeel worden vervangen.

8 ONDERHOUD EN VERZORGING

⚠ GEVAAR! Levensgevaar door ondeskundig onderhoud. Onderhoudswerkzaamheden door ongekwalificeerd personeel en het gebruik van niet toegestane reservedelen kunnen tijdens het gebruik tot zeer ernstig letsel leiden, tot de dood toe.

- Verwijder geen veiligheidsinrichtingen en stel deze nooit buiten werking.
- Gebruik uitsluitend originele, toegelaten reservedelen.
- Zorg door regelmatig en deskundig onderhoud ervoor, dat het apparaat steeds in een functionele en schone staat verkeert.

⚠ VOORZICHTIG! Gevaar voor letsel. Onderdelen met scherpe randen en draaiende onderdelen kunnen letsel veroorzaken.

- Draag bij onderhouds- en reinigingswerkzaamheden altijd beschermende handschoenen!

Correct onderhoud is noodzakelijk, om de functionaliteit en de veiligheid van het apparaat in stand te houden. Let hierbij op de volgende punten:

- Voer uitsluitend onderhoudswerkzaamheden uit, wanneer u beschikt over de benodigde kennis en gereedschappen.
- Wacht tot de motor geheel is afgekoeld.
- Vervang versleten of defecte onderdelen uitsluitend door originele reservedelen van de fabrikant.
- U mag geen onderhoudswerkzaamheden uitvoeren, die niet in deze gebruikshandleiding worden beschreven. Neem hiervoor contact op met een erkende servicewerkplaats. Bij

het niet opvolgen van deze aanwijzingen vervalt de garantie van de fabrikant.

De intervallen voor de genoemde onderhoudswerkzaamheden vindt u in het onderhoudsschema (Onderhoudsschema).

Gebruik altijd uitsluitend toegestane maaigereedschappen (Toegestane maaigereedschappen)!

8.1 Snijdraad vervangen (14)

1. Draaiknop (14/1) zodanig draaien dat de pijlen (14/2, 14/3) op één lijn liggen.
2. Snijdraad zo ver in de opening (14/4) duwen dat hij aan beide zijden van de draadkop even lang is.
3. Snijdraad in de draadkop draaien: Draaiknop (14/1) zo lang in de richting van de pijlen (14/5) draaien dat de snijdraad aan beide zijden nog ca. 10 cm uit de draadkop steekt.

8.2 Luchtfilter reinigen/vervangen (15)

LET OP! Gevaar voor beschadiging van de motor. Het gebruik van de motor zonder luchtfilter leidt tot ernstige beschadiging van de motor!

- Gebruik het apparaat nooit zonder luchtfilter.
- Reinig het luchtfilter regelmatig.
- Vervang een beschadigd luchtfilter.

1. Luchtfilter demonteren:
   - Draai de bevestigingsschroef (15/1) van het luchtfilterhuis los, tot het deksel van het luchtfilterhuis (15/2) los zit.
   - Neem het deksel van het luchtfilterhuis weg.
   - Trek de filterspons (15/3) los van het rooster (15/4).
2. Reinigen van de filterspons (15/3):
   - Knijp de filterspons uit en was deze met water en zeep schoon. Gebruik hierbij geen benzine of andere oplosmiddelen!
   - Laat de filterspons goed drogen, totdat deze geen water meer bevat. Een vochtig filter kan ertoe leiden, dat de motor moeilijk start.
3. Wis het filterhuis grondig schoon met een poetsdoek.
4. Vervangen van de filterspons (15/3):
   - Vervang de filterspons wanneer deze niet meer elastisch is, of uit elkaar valt.
5. Luchtfilter monteren:
   - Steek de filterspons (15/3) op het rooster (15/4).
   - Plaats het deksel van het luchtfilterhuis (15/2) en houd het op zijn plaats.
   - Draai de bevestigingsschroef van het luchtfilter (15/1) vast, tot het deksel van het luchtfilterhuis stevig is bevestigd.

8.3 Brandstoffilter controleren/vervangen

Het viltachtige brandstoffilter bevindt zich in de brandstoftank en is op de zuigkop gestoken. Wanneer het brandstoffilter verhard, vervuild of verstopt is, stroomt minder benzine naar de motor. In dit geval moet het brandstoffilter worden vervangen.

Wij raden aan deze klus door een erkende servicewerkplaats te laten uitvoeren.

8.4 Bougie onderhouden (16)

1. Bougie demonteren:
   - Trek de bougiedop (16/1) los.
   - Draai de bougie (16/3) met behulp van een bougiesleutel (16/2) uit de motor.
2. Beoordelen van de bougie:
   - Wanneer de bougie roodbruin is: De motor werkt correct en de bougie is in orde. Indien nodig: Borstel de bougie voorzichtig schoon met een staalborstel (16/4).
   - Wanneer de bougie is aangetast door roet of olie, is aangekoekt of deels gesmolten, of overbrugd zijn: De bougie is defect. Vervang de bougie door een nieuwe exemplaar. Gebruik het voorgeschreven type bougie (zie Technische gegevens).
   - Wanneer de bougie na kort gebruik weer defect is, moeten de motor en de afstelling van de carburateur worden gecontroleerd door een erkende servicewerkplaats.
3. Controleren van de elektrodenafstand:
   - Controleer met een voelermaat (16/5), of de elektrodenafstand (16/6) 0,6 - 0,7 mm bedraagt. Wanneer dit niet het geval is, kunt u de elektroden voorzichtig naar elkaar toe tikken of uit elkaar buigen.
4. Wanneer de voorgeschreven vervangingsinterval is bereikt of de bougie defect is:
   - Vervang de bougie door een nieuwe exemplaar. Gebruik het voorgeschreven type bougie (zie Technische gegevens).
5. Bougie monteren:
   - Let erop, dat de afdichtring (16/7) om de bougie ligt.

- Schroef de bougie met hand weer in de motor en trek deze daarna vast met een bougiesleutel (aanhaalmoment 12 - 15 Nm).
- Steek de bougiedop weer stevig op de bougie.

8.5 Stationaire instelling

Het snijgereedschap mag niet bewegen als de motor stationair draait. Als het snijgereedschap beweegt wanneer de motor stationair draait, dient u beslist contact op te nemen met uw dealer om de motor correct te laten afstellen.

8.6 Onderhoudsschema

Volgende werkzaamheden mogen door de gebruiker zelf worden uitgevoerd. Alle overige onderhouds-, service- en reparatiewerkzaamheden moeten door een erkende service reparatiewerkplaats worden uitgevoerd.

OPMERKING Bij zware belasting en bij hoge temperaturen kunnen kortere onderhoudsintervallen nodig zijn dan in de tabel hierboven zijn vermeld.

Activiteit	eenmalig na 5 bedrijfsuren	voor elk gebruik	wekelijks	elke 50 bedrijfs uren	elke 100 bedrijfsuren	indien nodig	voor maaiseizoen, jaarlijks	om de 5 jaar
Carburateur								
Stationair bedrijf controleren		X						
Luchtfilter								
reinigen		X						
vervangen						X		
Bougie								
Elektrodenafstand controleren, indien nodig bijstellen				X				
vervangen					X	X		
Koelluchtinlaat								
reinigen			X			X	X	
Geluiddemper								
Visuele en fysieke inspectie		X						
Brandstoftank								
reinigen				X			X	
Brandstoffilter								
vervangen								X
Bedieningselementen								
Aan/uit-schakelaar, vergrendelknop, gashendel, starterkoord		X						
Alle bereikbare schroeven (behalve stelschroeven)								

Activiteit	eenmalig na 5 bedrijfsuren	voor elk gebruik	wekelijks	elke 50 bedrijfs uren	elke 100 bedrijfsuren	indien nodig	voor maaiseizoen, jaarlijks	om de 5 jaar
aandraaien	X					X	X	
Gehele apparaat								
Visuele en fysieke inspectie		X						
reinigen			X			X	X	

9 HULP BIJ STORINGEN

⚠ **VOORZICHTIG! Gevaar voor letsel.** Onderdelen met scherpe randen en draaiende onderdelen kunnen letsel veroorzaken.

- Draag bij onderhouds- en reinigingswerkzaamheden altijd beschermende handschoenen!
- Schakel het apparaat uit!

OPMERKING Neem contact op met onze klantenservice bij storingen die niet in deze tabel staan vermeld of die u niet zelf kunt oplossen.

Storing	Oorzaak	Maatregel
Motor start niet of moeizaam.	De motor is op onjuiste wijze gestart.	zie *Hoofdstuk 6.2 "Motor starten/stoppen", pagina 47*
	De bougie is vervuild, defect of de elektrodenafstand klopt niet.	zie *Hoofdstuk 8.4 "Bougie onderhouden (16)", pagina 50*
	Het luchtfilter is vervuild.	zie *Hoofdstuk 8.2 "Luchtfilter reinigen/vervangen (15)", pagina 50*
	Het brandstoffilter is versleten.	Brandstoffilter controleren/vervangen (16)
	De afstelling van de carburateur is onjuist.	Neem contact op met een erkende servicewerkplaats.
	Chokehendel staat in stand CHOKE.	Schuif de chokehendel in stand RUN.
De motor start, maar heeft maar weinig vermogen.	Chokehendel staat in stand CHOKE.	Schuif de chokehendel in stand RUN.
	Het luchtfilter is vervuild.	zie *Hoofdstuk 8.2 "Luchtfilter reinigen/vervangen (15)", pagina 50*
	Het brandstoffilter is versleten.	Brandstoffilter controleren/vervangen (16)
	De afstelling van de carburateur is onjuist.	Neem contact op met een erkende servicewerkplaats.

Storing	Oorzaak	Maatregel
Motor loopt onregelmatig en het toerental neemt niet toe wanneer gas wordt gegeven.	De bougie is vervuild, defect of de elektrodenafstand klopt niet.	zie *Hoofdstuk 8.4 "Bougie onderhouden (16)", pagina 50*
	De afstelling van de carburateur is onjuist.	Neem contact op met een erkende servicewerkplaats.
Motor stoot veel, blauwachtige rook uit.	Oliegehalte in benzine-oliemengsel te hoog.	Vul de brandstoftank met een benzine-oliemengsel met een juiste mengverhouding, Maak een benzine-oliemengsel aan en tank het apparaat vol
	De afstelling van de carburateur is onjuist.	Neem contact op met een erkende servicewerkplaats.
De motor begint abnormaal sterk te trillen.	Onderdelen van het apparaat/de motor zijn losgeraakt en/of zijn beschadigd.	1. Stop de motor. 2. Controleer het apparaat op beschadigingen. 3. Bougie controleren, zie *Hoofdstuk 8.4 "Bougie onderhouden (16)", pagina 50* 4. Neem contact op met een erkende servicewerkplaats.

10 TRANSPORT

Transporteren van het apparaat tussen twee werkplekken

1. Motor uitzetten.
2. Plaats de transportbescherming over het mesblad.
3. Houd de bosmaaier stevig vast aan het motorblok en aan de handgreep.
4. Begeef u voorzichtig naar de volgende werkplek. Breng dieren en personen niet in gevaar.

Apparaat in een voertuig transporteren

1. Indien mogelijk: Maak de brandstoftank leeg door de motor te laten draaien.
2. Motor uitzetten.
3. Plaats de transportbescherming over het mesblad.
4. Voorkom dat het apparaat tijdens het rijden omvalt en zo benzine-oliemengsel morst:
   - Leg het apparaat zo neer, dat de dop van de brandstoftank omhoog wijst. De dop moet stevig op de brandstoftank zijn gedraaid.
   - Zet het apparaat vast op de vloer.

11 OPSLAG

Wanneer u de machine langer dan 2 à 3 maanden niet gaat gebruiken, moeten de volgende werkzaamheden worden uitgevoerd, om beschadigingen te voorkomen:

1. Maak de brandstoftank leeg:
   - Laat de motor draaien totdat deze vanzelf stopt. Zo is er in de brandstoftank en in de carburateur geen benzine-oliemengsel meer aanwezig en kunnen er zich geen afzettingen vormen.
2. De machine reinigen:
   - Wis de gehele machine en de bijbehorende accessoires schoon met een poetsdoek. Gebruik hierbij geen benzine of andere oplosmiddelen.
   - Verwijder eventueel vuil uit alle openingen in de machine (bijv. koelopeningen voor de motor).
3. Cilinder smeren:
   - Laat de machine volledig afkoelen.
   - Bougiestekker verwijderen en bougie losdraaien.
   - Druppel een klein beetje olie in de opening voor de bougie.

- Trek langzaam aan de starthandgreep, zodat de zuiger beweegt en de olie in de cilinder wordt verdeeld.
- Schroef de bougie weer vast en plaats de bougiedop.

4. Plaats de transportbescherming over het mesblad.
5. Apparaat op een zo droog mogelijke plaats opbergen.

⚠ **VOORZICHTIG! Gevaar voor letsel.** Als kinderen en onbevoegden tijdens de opslag toegang tot het apparaat hebben, is er gevaar op letsel.

- Bewaar het apparaat op een plek die ontoegankelijk is voor kinderen en onbevoegde personen.

12 VERWIJDEREN

- Benzine en motorolie horen niet bij het gewone huisvuil of in de riolering, maar moeten afzonderlijk worden weggedaan!
- Voordat de machine wordt afgedankt moeten de brandstof- en de motorolietank worden geleegd!
- Verpakking, apparaat en toebehoren zijn vervaardigd van materialen die voor hergebruik geschikt zijn. Verwijder deze daarom dienovereenkomstig.

13 AANVULLENDE INFORMATIE OVER CO2-WAARDEN

Volgens artikel 43 lid 4 van de EU-verordening nr. 2016/1628 zijn wij verplicht de CO_2-waarde te verstrekken die in het kader van de EU-typegoedkeuringsprocedure is vastgesteld.

De CO_2-waarden van de motoren met EU-typegoedkeuring zijn op https://www.al-ko.com/shop/media/al-ko-engines/co2.pdf gepubliceerd.

Deze CO_2-meting is het resultaat van het testen van een basismotor die representatief is voor het motortype of de motorfamilie in een vaste testcyclus onder laboratoriumomstandigheden en vormt geen uitdrukkelijke of impliciete garantie voor de prestaties van een bepaalde motor.

14 KLANTENSERVICE/SERVICE CENTRE

Voor vragen over garantie, reparatie of reserveonderdelen kunt u contact opnemen met het dichtstbijzijnde AL-KO service centre. Deze vindt u op internet op het volgende adres: www.al-ko.com/service-contacts

15 GARANTIE

Eventueel binnen de wettelijke termijn voor aansprakelijkheid optredende materiaal- of fabricagefouten van het apparaat worden naar eigen oordeel door ons verholpen, hetzij door reparatie of door levering van een vervangend apparaat. De geldende termijn voor aansprakelijkheid hangt in elk geval af van de wetgeving in het land waarin het apparaat werd aangeschaft.

Onze garantie geldt alleen bij:

- naleving van deze gebruiksaanwijzing
- Deskundig gebruik
- Gebruik van originele reserveonderdelen

De garantie vervalt bij:

- Eigenhandig uitgevoerde reparatiepogingen
- Eigenhandig aangebrachte technische wijzigingen
- Gebruik voor andere doeleinden dan het gebruiksdoel

Van de garantie zijn uitgesloten:

- lakschade opgetreden als gevolg van normaal gebruik
- Slijtageonderdelen die op de reserveonderdelenkaart met een kader xxxxxx (x) zijn aangeduid
- Verbrandingsmotoren (hierop zijn de garantiebepalingen van toepassing van de betreffende motorfabrikant)

De garantietermijn begint bij de aanschaf door de eerste eindgebruiker. Maatgevend is daarbij de datum op de kassabon. Ga met deze garantieverklaring en de originele kassabon naar uw dealer of naar de dichtstbijzijnde klantenservice. Deze verklaring laat het vorderingsrecht van de koper jegens de verkoper wegens defecten aan het apparaat onverlet.

TRADUCTION DE LA NOTICE D'UTILISATION ORIGINALE

Table des matières

1 À propos de cette notice 55
1.1 Symboles sur la page de titre 56
1.2 Explications des symboles et des termes d'avertissement 56
2 Description du produit 56
2.1 Utilisation conforme 56
2.2 Éventuelles utilisations erronées prévisibles 56
2.3 Autres risques 57
2.4 Dispositifs de sécurité et de protection 57
2.5 Symboles sur l'appareil 57
2.5.1 Étiquette de sécurité 57
2.5.2 Étiquette de commande 58
2.6 Aperçu du produit (01) 58
2.7 Outils de coupe homologués 58
2.8 Contenu de la livraison 58
3 Consignes de sécurité 59
3.1 Opérateurs 59
3.2 Équipement de protection individuel 59
3.3 Sécurité de l'espace de travail 59
3.4 Sécurité de l'appareil 59
3.5 Sécurité des personnes, des animaux et des objets 60
3.6 Exposition aux vibrations 60
3.7 Manipulation de l'essence et de l'huile 61
4 Montage 61
4.1 Monter la poignée en « arceau » (02) 61
4.2 Monter l'écran de protection (03, 04) . 62
4.3 Installer la tête de coupe à fil (05) 62
4.4 Monter la lame et/ou la lame spéciale mulching (06) 62
5 Mise en service 62
5.1 Accrocher et enlever l'accessoire (07, 08) 62
5.2 Régler la bretelle 62
5.3 Réaliser et faire le plein (09) de mélange essence/huile 63
6 Utilisation 63
6.1 Mettre la bretelle double (10) 63
6.2 Démarrage/arrêt du moteur 63
6.2.1 Informations sur le fonctionnement du moteur 63
6.2.2 Exécuter un démarrage à froid/chaud (11, 12) 64
6.3 Actionner le mécanisme de déclenchement rapide (17) 64
7 Comportement et technique de travail 65
7.1 Travail avec tête de coupe 65
7.1.1 Tailler 65
7.1.2 Rallonger le fil de coupe en cours d'utilisation (13) 65
7.2 Travail avec lame de coupe 65
7.2.1 Éviter le rebond 65
7.2.2 Tonte 65
8 Maintenance et entretien 66
8.1 Remplacement du fil de coupe (14) 66
8.2 Nettoyer/remplacer le filtre à air (15) .. 66
8.3 Vérification/remplacement du filtre à carburant 66
8.4 Maintenance de la bougie d'allumage (16) 67
8.5 Réglage du ralenti 67
8.6 Plan de maintenance 67
9 Aide en cas de pannes 68
10 Transport 70
11 Remisage 70
12 Élimination 70
13 Informations supplémentaires sur les valeurs de CO2 70
14 Service clients/après-vente 70
15 Garantie 71

1 À PROPOS DE CETTE NOTICE

- La notice d'utilisation originale est la version en langue allemande. Toutes les autres ver-

sions linguistiques sont des traductions de la notice d'utilisation originale.

- Conservez toujours cette notice de manière à pouvoir la consulter facilement si vous avez besoin d'informations sur l'appareil.
- Si vous cédez l'appareil à un tiers, remettez-lui impérativement cette notice.
- Lisez et respectez les consignes de sécurité et les avertissements de la présente notice.

1.1 Symboles sur la page de titre

Symbole	Signification
	Lire impérativement la présente notice avec attention avant la mise en service. Ceci constitue une condition préalable à un travail sûr et une bonne maniabilité.
	Notice d'utilisation
	Ne pas utiliser un appareil à essence à proximité de flammes nues ou de sources de chaleur.

1.2 Explications des symboles et des termes d'avertissement

⚠ DANGER ! Indique une situation de danger immédiat qui, si elle n'est pas évitée, entraîne la mort ou une blessure grave.

⚠ AVERTISSEMENT ! Indique une situation de danger potentiel qui, si elle n'est pas évitée, pourrait entraîner la mort ou une blessure grave.

⚠ ATTENTION ! Indique une situation de danger potentiel qui, si elle n'est pas évitée, pourrait entraîner des blessures légères ou de gravité moyenne.

ATTENTION ! Indique une situation qui, si elle n'est pas évitée, pourrait entraîner des dommages matériels.

REMARQUE Instructions spéciales pour une meilleure compréhension et une manipulation correcte.

2 DESCRIPTION DU PRODUIT

2.1 Utilisation conforme

Les accessoires suivants peuvent être utilisés sur l'appareil de base Multitool MT 130 :

- Débroussailleuse/coupe-bordures, utilisable comme :
  - Débroussailleuse : fauchage de plantes vivaces plus robustes et d'autres végétaux semblables
  - Coupe-bordures : coupe d'herbe tendre et d'autres végétaux semblables
- Élagueuse sur perche CSA 130 MT (n° art. 127635)* : élagage d'arbres sur pied et d'autres arbustes. À utiliser depuis le sol.
- Accessoire taille-haie sur perche HTA 130 MT (n° art. 127636)* : suppression des branches fines et des jeunes pousses présentes sur les haies et les buissons. À utiliser depuis le sol.
- Rallonge de tube (n° art. 127637)* pour CSA 130 MT et HTA 130 MT

**: À acheter séparément.*

L'appareil de base et les appareils à monter sont exclusivement destinés à une utilisation domestique et en plein air : Toute autre utilisation ainsi que toute forme de transformation ou modification non autorisées sont considérées comme une utilisation non conforme entraînant la nullité de la garantie et de la conformité (marquage CE) ainsi que le rejet de toute responsabilité de la part du constructeur en cas de dommages causés à l'utilisateur ou à un tiers.

2.2 Éventuelles utilisations erronées prévisibles

Cet appareil n'a pas été conçu pour un usage commercial dans les parcs publics, les terrains de sport, ni pour une utilisation dans l'agriculture ou la sylviculture.

Appareil de base :

- ne pas utiliser d'autres accessoires que ceux agréés !

Débroussailleuse/coupe-bordures :

- Ne pas tailler les buissons, les haies, les arbres ou les fleurs.
- Ne pas soulever l'appareil du sol quand il fonctionne.
- Ne pas utiliser d'outils de coupe autres que les outils de coupe originaux du fabricant (lame, bobine de fil)

2.3 Autres risques

Même lors de l'utilisation conforme de l'appareil, il n'est pas possible d'exclure totalement les risques résiduels. En raison de la nature et de la construction de l'appareil, son utilisation peut être associée aux risques résiduels potentiels suivants :

Appareil de base :

- Problèmes de santé suite aux vibrations sur le bras et la main en cas de travail ininterrompu et prolongé et d'entretien incorrect de l'outil
- Risque de brûlure au contact de pièces très chaudes
- Risque d'incendie

Débroussailleuse/coupe-bordures :

- Projection de débris de coupe et inspiration de particules de débris de coupe
- Coupures si l'utilisateur met la main dans la trajectoire du fil de coupe en rotation
- Risque de blessure des pieds en touchant l'outil de coupe en marche.

2.4 Dispositifs de sécurité et de protection

⚠ AVERTISSEMENT ! Risque de blessures.

Des dispositifs de sécurité et de protection défectueux et hors service risquent d'entraîner des blessures graves.

- Faites réparer des dispositifs de sécurité et de protection défectueux.
- Ne mettez jamais les dispositifs de sécurité et de protection hors service.

Arrêt d'urgence

En cas d'urgence, couper le moteur à l'aide de l'interrupteur Marche/Arrêt. Relâcher la manette de gaz.

Écran de protection

L'écran de protection protège l'utilisateur d'un contact avec le fil de coupe en rotation et des objets risquant d'être projetés.

Poignée en « arceau » avec élément d'écartement

La poignée en « arceau » garantit que les pieds de l'utilisateur ne s'approchent pas du fil de coupe ni de la lame en rotation.

Mécanisme de déclenchement rapide

Un mécanisme de déclenchement rapide se trouve sur la bretelle double en cas d'urgence, afin que vous puissiez vous détacher de l'appareil et quitter rapidement le lieu de travail.

2.5 Symboles sur l'appareil

2.5.1 Étiquette de sécurité

Symbole	Signification
	Prudence particulière requise lors de la manipulation !
	Lire la notice d'utilisation avant la mise en service !
	Porter un casque, une protection auditive et une protection oculaire !
	Porter des chaussures rigides !
	Porter des gants de protection !
	Danger causé par des projections d'objets !
15 m (50 FT.)	L'écart entre l'appareil et les personnes tierces doit être au minimum de 15 m tout autour de l'utilisateur.
	Danger dû au fonctionnement par inertie.
	Ne jamais utiliser la débroussailleuse avec une lame de scie !
	Surface très chaude. Ne pas toucher !
	Risque d'incendie ! Une prudence particulière est requise lors de la manipulation d'essence !

2.5.2 Étiquette de commande

Symbole	Signification
	Actionnement du bouton rotatif du starter manuel : Si vous tournez le bouton rotatif du starter dans le sens inverse des aiguilles d'une montre, le starter se ferme. Lorsque le starter se ferme, tournez le starter dans le sens des aiguilles d'une montre pour rouvrir le starter.

2.6 Aperçu du produit (01)

N°	Pièce
Appareil de base	
1	Bloc moteur comprenant :
2	■ Carter du filtre à air
3	■ Vis du filtre à air
4	■ Amorceur
5	■ Réservoir à carburant
6	■ Bouchon du réservoir à carburant
7	■ Poignée du starter
8	■ Cache-bougie
9	■ Levier du starter
10	Interrupteur combiné avec :
11	■ Interrupteur Marche-/Arrêt du moteur
12	■ Bouton de blocage
13	■ Manette des gaz
14	Anneau pour bandoulière
15	Poignée en « arceau »
16	Fixation d'arbre divisé avec goupille fendue
17	Bretelle double
18	Bretelle simple (pour les accessoires d'élagueuse sur perche et de taille-haie)
Débroussailleuse/coupe-bordures	
19	Arbre divisé
20	Écran de protection
21	Engrenage angulaire
22	Coupe-fil
23	Tête de coupe
24	Lame spéciale mulching à 2 dents
25	Lame à 3 dents

2.7 Outils de coupe homologués

Il est uniquement autorisé d'utiliser les outils de coupe originaux du fabricant énumérés ici :

- Tête de coupe Fast and Easy semi-professionnelle 115 mm : N° art.127619
- Tête de coupe Fast and Easy professionnelle 130 mm : N° art. 127620*
- Lame à 3 dents : N° art. 112906
- Lame spéciale mulching à 2 dents : N° art. 127641

** Non fournie, peut être achetée séparément.*

⚠ DANGER ! Danger de mort par outils de coupe ! Des outils de coupe non homologués (tels que des outils de coupe métalliques en plusieurs pièces à maillons tournants et lames à fléau) ainsi que des outils de coupe endommagés (par ex. fissures, éclats) risquent d'entraîner des blessures graves et même la mort.

- Utilisez uniquement les outils de coupe originaux homologués par le fabricant.
- Remplacez immédiatement des outils de coupe endommagés.

L'emploi d'outils de coupe non agréés sur l'appareil de base ne correspond pas à une utilisation conforme.

2.8 Contenu de la livraison

Les postes énumérés ici font partie de la livraison. Vérifiez que tous les postes sont contenus dans la livraison :

- Appareil de base
- Débroussailleuse/coupe-bordures
- Poignée en « arceau » comprenant :
  - Contre-collier
  - Manchon en caoutchouc
  - 4 vis à six pans creux
  - 4 écrous
- Écran de protection comprenant :
  - Baguette de protection avec coupe-fil intégrée
  - 4 vis à tête fendue cruciforme M5x16

- 4 écrous
- Tête de coupe Fast & Easy Semiprofi, comprenant bobine de fil
- Lame à 3 dents
- Lame spéciale mulching à 2 dents
- Bretelle simple (pour les accessoires d'élagueuse et de taille-haie, tous deux sur perche)
- Bretelle double
- Set d'outils :
  - Clé à bougie combinée avec tournevis cruciforme
  - Clé plate à fourche double
  - 3 clés à six pans creux
  - 2 goupilles pour la fixation de la lame et/ou de la lame spéciale mulching (dont 1 goupille de réserve)
  - Bouteille de mélange de carburant

3 CONSIGNES DE SÉCURITÉ

⚠ ATTENTION ! Risque de lésions auditives. En fonctionnement, l'appareil émet un bruit extrêmement fort. Celui-ci peut entraîner des lésions auditives chez l'opérateur et chez les personnes et les animaux à proximité.

- Travailler uniquement avec une protection auditive.
- Respecter une distance de sécurité avec les personnes et les animaux, et éteindre l'appareil lorsque des personnes ou des animaux s'approchent.

REMARQUE Se familiariser impérativement avec l'utilisation de l'appareil. Apprendre en particulier comment arrêter immédiatement l'appareil.

3.1 Opérateurs

- Les jeunes de moins de 16 ans ou les personnes qui ne connaissent pas le mode d'emploi ne doivent pas utiliser l'appareil. Respectez l'éventuelle réglementation de sécurité nationale sur l'âge minimum de l'opérateur.
- Si vous utilisez ce type d'appareil pour la première fois : faites-vous expliquer la manipulation de l'appareil pour le vendeur ou par une personne expérimentée. Ou bien participez à une formation.
- La personne qui utilise cet appareil doit être reposée, en bonne santé et en bonne forme physique. Toute personne qui ne doit pas faire d'efforts pour des raisons médicales doit demander l'avis de son médecin pour savoir si elle peut travailler avec cet appareil.
- L'appareil ne doit pas être utilisé sous l'emprise de l'alcool, de drogues ou de médicaments.

3.2 Équipement de protection individuel

- Pour éviter les blessures à la tête et aux membres, ainsi que des lésions de l'ouïe, il convient de porter des vêtements et équipements de protection réglementaires.
- Les vêtements doivent être adaptés (moulants) et ne doivent pas gêner.
- L'équipement de protection individuelle comprend :
  - Protection auditive (p.ex. bouchons d'oreille), en particulier si le temps de travail quotidien dépasse 2,5 heures
  - Lunettes de protection
  - Gants de travail solides qui absorbent les vibrations et les chocs
  - Chaussures de protection à semelle antidérapante et coque en acier

3.3 Sécurité de l'espace de travail

- Manipuler l'appareil en extérieur uniquement, jamais dans des locaux fermés.
- Travailler à la lumière du jour, ou bien avec un éclairage artificiel puissant.
- Avant de commencer à travailler, retirez les produits et objets dangereux de la zone de travail, p.ex. les branches, les morceaux de verre, les objets aux arêtes tranchantes, les bouts de métal et les pierres.
- Veiller à toujours avoir une position stable. Éviter les sols humides glissants.
- Quand vous travaillez, déplacez-vous lentement et avec précaution. Ne pas courir. Faites attention aux obstacles.

3.4 Sécurité de l'appareil

- Utilisez l'appareil uniquement dans les conditions suivantes :
  - l'appareil n'est pas encrassé, en particulier par de l'essence ou de l'huile.
  - L'appareil ne présente aucun dommage, en particulier la grille de protection.
  - Tous les éléments de commande fonctionnent.

- Tous les accessoires prévus pour le mode de fonctionnement choisi sont montés sur l'appareil.
- Ne pas sursolliciter l'appareil. Il est conçu pour des travaux non intensifs dans un domaine privé. Toute surcharge entraîne l'endommagement de l'appareil.
- En fonctionnement, ne pas bloquer la grille d'aspiration et d'aération afin d'éviter la surchauffe du moteur.
- Arrêter immédiatement l'appareil lorsque le moteur se met à vibrer très fort et de manière anormale. Cela indique un dysfonctionnement de l'appareil.
- N'utilisez pas l'appareil avec des pièces usées ou défectueuses. Remplacez toujours les pièces défectueuses par des pièces de rechange d'origine du fabricant. Si l'appareil est utilisé avec des pièces usées ou défectueuses, il ne sera pas possible de faire valoir la garantie du fabricant.

3.5 Sécurité des personnes, des animaux et des objets

- Utiliser l'appareil uniquement pour les travaux pour lesquels il a été conçu. Une utilisation non conforme peut entraîner des blessures et provoquer des dégâts matériels.
- N'allumer l'appareil que lorsque personne ni aucun animal ne se trouvent dans la zone de travail.
- Respecter une distance de sécurité avec les personnes et les animaux, et éteindre l'appareil lorsque des personnes ou des animaux s'approchent.
- Ne dirigez jamais le flux de gaz d'échappement du moteur en direction de personnes ou d'animaux ni en direction de produits et objets inflammables.
- Ne passez jamais la main dans la grille d'aspiration et d'aération lorsque le moteur tourne. Les pièces mécaniques rotatives peuvent provoquer des blessures.
- Toujours éteindre l'appareil lorsque vous n'en avez pas besoin, par ex. quand vous changez de zone de travail, pour les travaux de maintenance et d'entretien, quand vous faites le plein du mélange essence-huile.
- En cas d'accident, arrêter immédiatement l'appareil pour éviter des blessures et des dégâts supplémentaires.
- N'utilisez pas l'appareil avec des pièces usées ou défectueuses. Les pièces mécaniques usées ou défectueuses peuvent entraîner de graves blessures.
- Conserver l'appareil hors de la portée d'enfants.

3.6 Exposition aux vibrations

- Danger lié aux vibrations
  Le taux réel d'émission de vibrations lors de l'utilisation de l'appareil peut différer de la valeur indiquée par le fabricant. Tenez compte des facteurs d'influence avant ou pendant l'utilisation :
  - Est-ce que l'appareil est utilisé de manière conforme ?
  - Est-ce que les matières sont coupées et/ou traitées selon la méthode correcte ?
  - Est-ce que l'appareil est en bon état de fonctionnement ?
  - Est-ce que l'outil de coupe est correctement affûté et/ou est-ce que l'outil de coupe en place est adapté à la tâche ?
  - Est-ce que les poignées et/ou poignées antivibratiles optionnelles sont fixées et reliées fixement à l'appareil ?
- Utilisez l'appareil uniquement avec le régime de moteur nécessaire pour le travail à effectuer. Éviter de le faire tourner à plein régime afin de réduire le bruit et les vibrations.
- En cas d'utilisation et de maintenance inappropriées, le bruit et les vibrations de l'appareil peuvent être amplifiés. Ceci est nocif pour la santé. Dans ce cas, arrêter immédiatement l'appareil et le faire réparer par un atelier de réparation autorisé.
- Le niveau d'exposition aux vibrations dépend du travail à accomplir ou de l'utilisation de l'appareil. Estimez ce niveau et faites des pauses en conséquence au cours de l'utilisation. Ceci permet de réduire nettement l'exposition aux vibrations pendant toute la durée de travail.
- Une utilisation prolongée de l'appareil expose l'opérateur aux vibrations et peut provoquer des problèmes circulatoires (« doigt blanc »). Pour éviter ce risque, porter des gants et maintenir les mains au chaud. Si un symptôme de « doigt blanc » survient, consulter immédiatement un médecin. Ces symptômes peuvent être : pertes de sensation, de la sensibilité, fourmillement, démangeaisons, douleurs, affaiblissement de la force, changement de couleur ou d'état de la peau. En règle générale, ces symptômes affectent les

doigts, les mains ou le pouls. Le risque est accru quand la température est basse (inférieure à 10 °C environ).

- Pendant la journée de travail, faites de longues pauses pour récupérer après avoir subi le bruit et les vibrations. Planifier le travail de façon à répartir sur plusieurs jours l'utilisation des appareils qui provoquent des vibrations.
- Si vous ressentez une sensation désagréable dans les mains ou si votre peau prend une couleur anormale pendant que vous utilisez l'appareil, arrêtez immédiatement le travail. Prévoyez des pauses suffisantes. Sans pauses suffisantes, le syndrome du système main-bras peut apparaître.
- Réduisez le plus possible le risque d'exposition aux vibrations. Entretenez l'appareil conformément aux instructions de la notice d'utilisation.
- Lors d'une utilisation fréquente de l'appareil, contactez votre revendeur spécialisé pour l'achat d'accessoires antivibrations (poignées par exemple).
- Prévoyez un planning de travail qui permet de réduire l'exposition aux vibrations.

3.7 Manipulation de l'essence et de l'huile

- Risque d'explosion et d'incendie :
  Les émissions du mélange essence/air créent une atmosphère explosive. Une déflagration, une explosion ou un incendie peuvent provoquer de graves blessures, voire la mort, en cas de manipulation incorrecte du carburant. Tenez compte des points suivants :
  - Ne fumez pas quand vous manipulez de l'essence.
  - Manipulez l'essence en extérieur uniquement, jamais dans des locaux fermés.
  - Respectez impérativement les règles de comportement citées plus bas.
- Transportez et stockez l'essence et l'huile exclusivement dans des conteneurs prévus à cet effet. Veillez à ce qu'aucun enfant n'ait accès à l'essence et à l'huile stockées.
- Pour éviter toute contamination du sol (protection de l'environnement), veillez à ce que l'essence et l'huile ne pénètrent pas dans la terre quand vous faites le plein. Pour faire le plein, utilisez un entonnoir.
- Ne remplissez jamais le réservoir de l'appareil dans une pièce fermée. Des vapeurs d'essence peuvent s'accumuler sur le sol et provoquer une déflagration ou même une explosion.
- Essuyez immédiatement les déversements d'essence sur l'appareil et au sol. Laissez sécher les tissus utilisés pour essuyer l'essence dans un endroit bien ventilé avant de le jeter. Sinon, il y a risque de combustion spontanée.
- Si vous renversez de l'essence, des vapeurs d'essence se forment. Pour cette raison, ne démarrez pas le moteur au même endroit, mais à au moins 3 m de distance.
- Évitez tout contact de la peau avec des produits pétroliers. Ne respirez pas les vapeurs d'essence. Portez toujours des gants de protection quand vous faites le plein. Changez et nettoyez régulièrement vos vêtements de protection.
- Veillez à ce que vos vêtements n'entrent pas en contact avec l'essence. Si vos vêtements sont tachés d'essence, changez-vous immédiatement.
- Ne remplissez jamais l'appareil quand le moteur tourne ou qu'il est chaud.

4 MONTAGE

⚠ AVERTISSEMENT ! Dangers liés à un montage incomplet ! L'utilisation d'un appareil qui n'est pas entièrement monté risque d'entraîner de graves blessures.

- Utiliser l'appareil uniquement lorsqu'il est entièrement monté !
- Vérifiez que tous les dispositifs de sécurité et de protection sont disponibles et opérationnels avant de mettre l'appareil en marche !

⚠ AVERTISSEMENT ! Risque de blessure si les pièces mécaniques se détachent. Les pièces mécaniques qui se détachent en fonctionnement peuvent provoquer des blessures graves.

- Fixez les outils de coupe de telle sorte qu'ils ne puissent pas se détacher en marche.

4.1 Monter la poignée en « arceau » (02)

1. Poser le manchon en caoutchouc (02/1) sur le manche (02/2).
2. Placer la poignée en « arceau » (02/3) par le haut et le contre-collier (02/4) par le bas autour du manchon en caoutchouc.
3. Introduire une vis à six pans creux (02/5) par le haut et un écrou (02/6) par le bas, puis visser sans serrer. Répéter cette étape avec les autres vis à six pans creux et écrous.

4. Bien serrer toutes les vis à six pans creux.

4.2 Monter l'écran de protection (03, 04)

1. Insérer les 4 vis à tête fendue cruciformes M5x16 (03/1) dans les trous sur l'écran de protection (03/2).
2. Visser l'écran de protection à fond sur la fixation d'écran (03/3).
3. Enfoncer la baguette de protection (04/1) avec coupe-fil intégré (04/2) sur l'écran de protection (04/3), puis visser la vis de blocage plastique (04/4).

4.3 Installer la tête de coupe à fil (05)

1. Enfoncer le disque d'entraînement (05/1) sur la broche de guidage (05/2) du renvoi d'angle.
2. Pour bloquer, enficher la clé à six pans (05/3) dans l'alésage du disque d'entraînement.
3. Visser la tête à fil (05/4) sur le renvoi d'angle et bien serrer.
   Remarque: *Filet à gauche ! Serrer la bobine de fil en sens inverse des aiguilles d'une montre !*

4.4 Monter la lame et/ou la lame spéciale mulching (06)

⚠ AVERTISSEMENT ! Risque de blessures graves ! Une rondelle éventail (06/5) usée risque d'entraîner un détachement de la lame et/ou de la lame spéciale mulching pendant le fonctionnement et de provoquer des blessures graves.

- Montez impérativement la goupille fournie (06/8).

1. Poser la débroussailleuse de manière à ce que la tête de coupe soit dirigée vers le haut.
2. Enfoncer le disque d'entraînement (06/1) sur la broche de guidage (06/2) du renvoi d'angle.
3. Poser la lame et/ou la lame spéciale mulching (06/3) sur le disque d'entraînement (06/1) de sorte que l'alésage de la lame et/ou de la lame spéciale mulching se trouve exactement sur le cercle-guide du disque d'entraînement.
4. Introduire le flasque (06/4) sur la lame et/ou la lame spéciale mulching (06/3) de façon à ce que le côté plat soit tourné vers la lame et/ou la lame spéciale mulching.
5. Insérer la rondelle éventail (06/5).
6. Serrer l'écrou de fixation (06/6) sur la broche de guidage (06/2). Pour ce faire, insérer la clé à six pans (06/7) dans les alésages prévus à cet effet et serrer à l'aide de la clé à bougie.
   Remarque: *Filet à gauche !*
7. Sécuriser l'écrou de fixation (06/6) à l'aide de la goupille (06/8).

5 MISE EN SERVICE

REMARQUE Contrôlez l'absence d'endommagement sur l'appareil, avant sa mise en service quotidienne, après sa chute ou à l'issue d'autres chocs. Faites les réparer avant de l'utiliser.

5.1 Accrocher et enlever l'accessoire (07, 08)

Les accessoires se fixent sur l'arbre divisé.

Accrocher l'accessoire

1. Desserrer le contre-écrou (07/1) et sortir (07/a) un peu la goupille (07/2).
2. Enfoncer (07/b) l'arbre divisé (07/3) jusqu'en butée dans sa fixation (07/4).
3. Réinsérer (07/c) la goupille et serrer à fond le contre-écrou.

Enlever l'accessoire

1. Desserrer le contre-écrou (08/1) et sortir (08/a) un peu la goupille (08/2).
2. Extraire (08/b) l'arbre divisé (08/3) de sa fixation (08/4).
3. Réinsérer (08/c) la goupille.

5.2 Régler la bretelle

1. Mettre la bretelle (voir *chapitre 6.1 "Mettre la bretelle double (10)", page 63*).
2. Accrocher le mousqueton de la bretelle dans l'œillet (01/14) disponible sur l'appareil.
3. Exécuter quelques mouvements de balancement à l'horizontale au-dessus du sol sans laisser le moteur en marche. La tête de coupe doit toujours se déplacer à la même hauteur au-dessus du sol.
4. Dans le cas contraire : Modifier la longueur de la bretelle et répéter les mouvements de balancement.

5.3 Réaliser et faire le plein (09) de mélange essence/huile

ATTENTION ! Risque de dommages sur le moteur. L'essence pure peut endommager et entraîner la défaillance totale du moteur. Dans une telle situation, il est impossible de faire valoir les droits à la garantie auprès du fabricant.

- Toujours faire fonctionner le moteur avec un mélange essence-huile dans les proportions de mélange prescrites.

Réalisation du mélange essence/huile

Pour le moteur à 2 temps, il faut :

- Essence neuve sans plomb à indice d'octane d'au moins 90. L'essence stockée pendant plus de 2 mois entraîne la formation de dépôts et des dysfonctionnements du moteur.
- Huile synthétique de qualité supérieure pour moteurs à 2 temps

À partir de ces deux composants, faire un mélange essence-huile de 50:1 :

Proportions de mélange	Essence [litres]	Huile 2 temps [millimètres]
50 volumes d'essence : 1 volume d'huile 2 temps	1 l	20 ml
	3 l	60 ml
	5 l	100 ml

1. Remplir une bouteille de mélange de carburant
   d'essence et d'huile 2 temps (quantités, voir le tableau, suivant la taille du flacon de mélange de carburant).
2. Fermer le flacon de mélange de carburant et la secouer plusieurs fois énergiquement, pour que l'essence et l'huile puissent bien se mélanger.

Faire le plein de mélange essence/huile (09)

1. Poser l'appareil sur une surface plane et stable. Le bouchon (09/1) du réservoir à carburant doit être tourné vers le haut.
2. Essuyer le bouchon (09/1) du réservoir à carburant, le réservoir à carburant (09/2) et les pièces adjacentes, pour que lors du remplissage du mélange essence/huile, aucune saleté ne pénètre dans le réservoir à carburant.
3. Ouvrir le bouchon du réservoir à carburant en le tournant lentement pour que le mélange essence/huile sous pression puisse s'échapper lentement du réservoir à carburant dans l'environnement. Laisser pendre le bouchon du réservoir à carburant.
4. Enfoncer un entonnoir (09/3) dans la goulotte de remplissage (09/4) du réservoir à carburant.
5. Remplir le mélange essence/huile préparé dans le flacon de mélange de carburant (09/5) jusqu'au bord inférieur de la goulotte de remplissage du réservoir à carburant, mais pas plus haut.
6. Enlever l'entonnoir et fermer le bouchon en serrant à la main.
7. Essuyer les éventuels déversements de mélange essence-huile sur l'appareil et sur la surface où il était posé.

6 UTILISATION

⚠ AVERTISSEMENT ! Risque de blessure lié à des pièces mécaniques se détachant. Les pièces mécaniques qui se détachent en fonctionnement peuvent provoquer des blessures graves.

- Avant la mise en marche de l'appareil, vérifiez si toutes les pièces mécaniques rapportées sont bien serrées.
- Fixez les outils de coupe de telle sorte qu'ils ne puissent pas se détacher en marche.

6.1 Mettre la bretelle double (10)

Pour mettre la bretelle double, procédez comme décrit à la figure (10).

- Utilisez toujours une bretelle lors des travaux.
- N'accrochez l'appareil qu'après avoir démarré le moteur et que ce dernier fonctionne au ralenti.

6.2 Démarrage/arrêt du moteur

6.2.1 Informations sur le fonctionnement du moteur

Avant le démarrage

- Poser la débroussailleuse sur un sol plan et exempt d'obstacles. L'outil de coupe ne doit entrer en contact ni avec des objets ni avec le sol.

Pendant le démarrage

- Ne pas se mettre debout sur le manche, pour éviter un endommagement de ce dernier ou du renvoi d'angle se trouvant dans le manche.
- Se tenir dans une position bien stable et tenir fermement la débroussailleuse par la bride du boîtier.

Positions du levier de starter

CHOKE	RUN

Démarrage à froid (levier de starter en position CHOKE)

Si le moteur est froid, c'est-à-dire s'il n'a pas fonctionné depuis plus de 5 minutes, on effectue un « démarrage à froid ».

Démarrage à chaud (levier de starter en position RUN)

Si le moteur est encore chaud, c'est-à-dire peu après avoir été arrêté, il s'agit d'un « démarrage à chaud ». Dans ce cas, on n'utilise pas le starter.

6.2.2 Exécuter un démarrage à froid/chaud (11, 12)

REMARQUE **Avec la fonction « Ready to Start », l'interrupteur Marche/Arrêt se trouve toujours en position MARCHE.** Pour arrêter l'appareil, poussez l'interrupteur Marche/Arrêt dans la position ARRÊT. Après avoir été actionné, l'interrupteur revient automatiquement en position MARCHE.

REMARQUE **Retour automatique du levier de starter.** En cas de démarrage immédiat du moteur, du fait de l'actionnement de la manette des gaz, le levier de starter revient automatiquement dans la position RUN.

Démarrage à froid

1. Tourner le levier de starter (11/1) en position CHOKE (11/a).
2. Appuyer env. 7 à 10 fois brièvement mais énergiquement sur l'amorceur (11/2).
3. Démarrer le moteur :
   - D'une main, maintenir fermement l'appareil au sol.
   - De l'autre main, tirer d'abord avec précaution et lentement sur la poignée du starter (11/3) jusqu'à ressentir une résistance, puis rapidement et sans hésiter vers le haut, jusqu'à ressentir une autre résistance (env. 1 longueur de bras).
   - Laisser le cordon du starter s'enrouler à nouveau, sans toutefois lâcher la poignée du starter.
   - Répéter plusieurs fois les étapes précédentes jusqu'à ce que le moteur démarre.
4. Laisser chauffer le moteur pendant quelques minutes.
5. Tourner le levier de starter en position RUN (11/ b).

Démarrage à chaud

Si le moteur est encore chaud, c'est-à-dire peu après avoir été arrêté, il s'agit d'un « démarrage à chaud ». Dans ce cas, on n'utilise pas le starter.

1. (Option) Tourner le levier de starter (11/1) en position CHOKE et le faire revenir aussitôt en position RUN. Le demi-régime est automatiquement réglé.
   - D'une main, maintenir fermement l'appareil au sol.
   - De l'autre main, tirer d'abord avec précaution et lentement sur la poignée du starter (11/3) jusqu'à ressentir une résistance, puis rapidement et sans hésiter vers le haut, jusqu'à ressentir une autre résistance (env. 1 longueur de bras).
   - Laisser le cordon du starter s'enrouler à nouveau, sans toutefois lâcher la poignée du starter.
   - Répéter plusieurs fois les étapes précédentes jusqu'à ce que le moteur démarre et tourne régulièrement.

Le moteur tourne

Le moteur tourne au ralenti.
Remarque: *Appuyer à nouveau sur la manette des gaz (12/1) si le moteur ne tourne plus correctement.* La touche de verrouillage (12/3) permet de fixer le régime du moteur.

Extinction du moteur

1. Desserrer la manette des gaz (12/1) et laisser le moteur tourner au ralenti.
2. Mettre l'interrupteur Marche/Arrêt (12/2) en position STOP et le maintenir enfoncé quelques secondes.
3. Attendre l'immobilisation de l'outil de coupe.

6.3 Actionner le mécanisme de déclenchement rapide (17)

1. Tirer énergiquement (17/a) sur la bande orange (17/1).

L'appareil glisse avec le mousqueton (17/2) hors de la fixation et tombe au sol.

7 COMPORTEMENT ET TECHNIQUE DE TRAVAIL

7.1 Travail avec tête de coupe

7.1.1 Tailler

- Pencher l'appareil légèrement vers l'avant et le déplacer à une vitesse adaptée et régulière de gauche à droite.
- Les meilleurs résultats de coupe s'obtiennent lorsque l'herbe est sèche.
- Ne pas amener le fil de coupe au contact direct des murs et des plaques en pierre car, sinon, le fil de coupe s'userait trop vite.
- Couper l'herbe haute et la végétation épaisse par étapes afin que la bobine de fil ne s'obstrue pas.
- Adapter le régime du moteur et la profondeur de coupe aux circonstances particulières. Si le régime moteur est trop faible, des broussailles peuvent se prendre ou se coincer dans l'outil de coupe.
- Lorsque l'herbe, les branchages ou autres objets se prennent dans l'outil de coupe ou que l'appareil vibre de façon inhabituelle, couper immédiatement le moteur et vérifier l'appareil.
- Un renvoi d'angle bloqué peut provoquer des dégâts au niveau de l'embrayage.
- Le fil de coupe continue de tourner par inertie après l'arrêt de l'outil à bobine de fil. Il faut donc attendre que le fil s'immobilise avant de remettre l'appareil en marche.
- Quand la bobine de file est vide, changer le fil de coupe.

7.1.2 Rallonger le fil de coupe en cours d'utilisation (13)

La longueur du fil de coupe diminue au fur et à mesure de l'utilisation et il s'effiloche.

1. Laisser tourner le moteur à plein régime.
2. Appuyer (13/a) régulièrement la tête de coupe (13/1) sur l'herbe. Une longueur de fil de coupe neuf se déroule alors de la bobine de fil et l'extrémité usée du fil est coupée par le coupe-fil (13/2).

7.2 Travail avec lame de coupe

7.2.1 Éviter le rebond

- Veillez à vous camper solidement sur vos jambes. Écartez les pieds confortablement et attendez-vous toujours à un rebond.
- Avant de commencer la coupe, la lame de coupe doit avoir atteint son plein régime de travail.

7.2.2 Tonte

- Penchez l'appareil légèrement vers l'avant et déplacez-le à vitesse appropriée et régulière de droite à gauche. Le matériau coupé tombera ainsi sur la surface déjà tondue.
- Coupez l'herbe haute et la végétation épaisse par étapes. Raccourcissez d'abord le haut de la matière à couper en déplaçant l'appareil vers la droite. Par un mouvement inverse de l'appareil vers la gauche, coupez ensuite la partie basse.
- Lors du travail sur terrain en pente, avancez en procédant par bandes. Tondez d'abord une bande parallèle à la pente, puis revenez au-dessus de la zone tondue et tondez la bande suivante.
- Adaptez le régime du moteur et la profondeur de coupe aux conditions particulières. Si le régime moteur est trop faible, des broussailles peuvent se prendre ou se coincer dans l'outil de coupe.
- Lorsque de l'herbe, des branchages ou d'autres objets se prennent dans l'outil de coupe ou que l'appareil vibre de façon inhabituelle, arrêtez immédiatement le moteur et vérifiez l'appareil.
- Un renvoi d'angle bloqué peut provoquer des dégâts de l'embrayage.
- N'enlevez jamais des débris de coupe coincés lorsque la lame de coupe est en fonctionnement. Attendez pour cela que la lame de coupe soit à l'arrêt.
- Lorsque la lame de coupe est émoussée, cassée ou tordue, remplacez-la par une pièce de rechange d'origine.

8 MAINTENANCE ET ENTRETIEN

⚠ **DANGER ! Danger de mort lié à une maintenance inappropriée.** Les travaux de maintenance réalisés par des personnes non qualifiées ainsi que l'utilisation de pièces de rechange non homologuées risquent de provoquer des blessures graves et même la mort en cours de fonctionnement.

- Ne retirez aucun dispositif de sécurité et ne les mettez pas hors service.
- Utilisez uniquement des pièces de rechange originales.
- Grâce à une maintenance régulière et correcte, assurez-vous que l'appareil soit opérationnel et propre.

⚠ **ATTENTION ! Risque de blessures.** Les parties de l'appareil à arêtes vives et mobiles peuvent provoquer des blessures.

- Pour les travaux de maintenance, d'entretien et de nettoyage, portez toujours des gants de protection !

Une maintenance et un entretien corrects sont nécessaires pour maintenir l'appareil en bon état de fonctionnement et de sécurité. Tenir compte des points suivants :

- Effectuer les travaux de maintenance et d'entretien seulement si vous possédez les connaissances et l'outillage nécessaires.
- Attendre que le moteur ait complètement refroidi.
- Remplacer les pièces mécaniques usées ou défectueuses uniquement par des pièces de rechange d'origine du fabricant.
- Les travaux de maintenance et d'entretien qui ne sont pas décrits dans le présent mode d'emploi ne doivent pas être effectués par l'utilisateur. Ils doivent être confiés à un atelier de réparation habilité. En cas de non-respect de cette consigne, la garantie du fabricant ne s'applique plus.

Les intervalles de réalisation des travaux de maintenance et d'entretien cités ici sont indiqués dans le plan de maintenance (Programme de maintenance).

Utilisez uniquement les outils de coupe homologués (Outils de coupe homologués)!

8.1 Remplacement du fil de coupe (14)

1. Faire pivoter le bouton rotatif (14/1) de sorte que les flèches (14/2, 14/3) soient en alignement.
2. Pousser le fil de coupe dans l'ouverture (14/4) jusqu'à obtenir une longueur de fil égale des deux côtés de la tête à fil.
3. Engager le fil de coupe dans la tête à fil : Tourner le bouton rotatif (14/1) dans le sens des flèches (14/5) jusqu'à ce que le fil de coupe dépasse encore d'environ 10 cm des deux côtés de la tête à fil.

8.2 Nettoyer/remplacer le filtre à air (15)

ATTENTION ! Risque de dommages sur le moteur. Un fonctionnement du moteur sans filtre à air entraîne des endommagements moteur importants !

- N'utilisez jamais l'appareil sans filtre à air.
- Nettoyez régulièrement le filtre à air.
- Remplacez un filtre à air endommagé.

1. Montage du filtre à air :
   - Desserrer la vis du filtre à air (15/1) jusqu'à ce que le couvercle du carter du filtre à air (15/2) se détache.
   - Retirer le couvercle du carter de filtre à air.
   - Retirer l'éponge filtrante (15/3) du cadre de filtre (15/4).
2. Nettoyer l'éponge filtrante (15/3) :
   - Essorer l'éponge filtrante puis la laver au savon. Ne pas utiliser d'essence ou autres solvants !
   - Laisser sécher l'éponge filtrante à fond jusqu'à ce qu'elle ne contienne plus d'eau. Un filtre humide peut entraîner des problèmes de démarrage du moteur.
3. Nettoyer à fond le carter de filtre à l'aide d'un chiffon.
4. Remplacer l'éponge filtrante (15/3) :
   - Remplacer l'éponge filtrante quand elle a perdu son élasticité ou qu'elle se délite.
5. Montage du filtre à air :
   - Poser l'éponge filtrante (15/3) sur le cadre de filtre (15/4).
   - Mettre le couvercle du carter de filtre à air (15/2) en place et ne pas le lâcher.
   - Visser la vis de filtre à air (15/1) jusqu'à ce que le couvercle du carter de filtre à air soit serré.

8.3 Vérification/remplacement du filtre à carburant

Le filtre à carburant en feutre se trouve dans le réservoir à carburant et est logé sur la tête d'as-

piration. Si le filtre à carburant a durci, s'il est encrassé ou obstrué, la quantité d'essence qui s'écoule vers le moteur est réduite. Dans ce cas, il faut remplacer le filtre à carburant.

Il est recommandé de confier cette opération à un atelier de réparation habilité.

8.4 Maintenance de la bougie d'allumage (16)

1. Démontage de la bougie :
   - Débrancher la cosse de bougie d'allumage (16/1).
   - À l'aide de la clé à bougie (16/2), sortez la bougie (16/3) en la dévissant.
2. Évaluation de l'état de la bougie :
   - Si la bougie est brun fauve : le moteur fonctionne correctement et la bougie est en bon état. Si nécessaire : Brosser doucement la bougie d'allumage à la brosse métallique (16/4) pour la nettoyer.
   - Si la bougie est rouillée, grasse, encrassée, fondue ou court-circuitée : la bougie est défectueuse. Remplacer la bougie par une neuve. Utilisez le type de bougie prescrit (voir les caractéristiques techniques).
   - Si la bougie est à nouveau défectueuse au bout d'un court temps d'utilisation, le moteur et les réglages du carburateur doivent être vérifiés par un atelier de réparation agréé.
3. Vérification de la distance entre les électrodes :
   - À l'aide d'un gabarit (16/5), vérifier que la distance entre les électrodes (16/6) mesure 0,6 à 0,7 mm. Si ce n'est pas le cas, tapotez avec précaution sur les électrodes pour les rapprocher ou écartez les avec précaution l'une de l'autre.
4. Si l'intervalle prescrit n'est pas atteint ou si la bougie est défectueuse :
   - Remplacer la bougie par une neuve. Utilisez le type de bougie prescrit (voir les caractéristiques techniques).
5. Montage de la bougie :
   - Veiller à ce que le joint d'étanchéité de la bougie (16/7) soit bien placé sur la bougie.
   - Revisser la bougie d'allumage à la main et la serrer à la clé à bougie (couple de serrage de 12 à 15 Nm).
   - Remettre le connecteur de la bougie d'allumage en place.

8.5 Réglage du ralenti

L'outil de coupe ne doit pas bouger lorsque le moteur tourne au ralenti. Si l'outil de coupe bouge lorsque le moteur tourne au ralenti, consultez absolument votre revendeur afin que le moteur soit réglé correctement.

8.6 Plan de maintenance

Les travaux suivants peuvent être réalisés par l'utilisateur lui-même. Tous les autres travaux d'entretien, de service et de maintenance doivent être effectués dans un atelier de service homologué.

REMARQUE En cas de forte sollicitation et de températures élevées, des entretiens plus fréquents que ceux prévus dans le tableau ci-dessus peuvent être requis.

Opération	toutes les 5 h de service	avant chaque utilisation	une fois par semaine	toutes les 50 heures de service	toutes les 100 heures de service	en cas de besoin	une fois par an, avant la saison de tonte	tous les 5 ans
Carburateur								
Contrôler la marche à vide		X						
Filtre à air								
Nettoyer		X						
Remplacer						X		

Opération	toutes les 5 h de service	avant chaque utilisation	une fois par semaine	toutes les 50 heures de service	toutes les 100 heures de service	en cas de besoin	une fois par an, avant la saison de tonte	tous les 5 ans
Bougie d'allumage								
Vérifier la distance entre les électrodes, la régler le cas échéant				X				
Remplacer					X	X		
Entrée d'air froid								
Nettoyer			X			X	X	
Piège à sons								
Contrôle visuel et de l'état		X						
Réservoir à carburant								
Nettoyer				X			X	
Filtre à carburant								
Remplacer								X
Éléments de commande								
Interrupteur Marche/Arrêt, touche de blocage, manette des gaz, cordon de starter		X						
Toutes les vis accessibles (sauf les vis de réglage)								
Resserrer	X					X	X	
Appareil complet								
Contrôle visuel et de l'état		X						
Nettoyer			X			X	X	

9 AIDE EN CAS DE PANNES

⚠ **ATTENTION !** **Risque de blessures.** Les parties de l'appareil à arêtes vives et mobiles peuvent provoquer des blessures.

- Pour les travaux de maintenance, d'entretien et de nettoyage, portez toujours des gants de protection !
- Éteignez l'appareil !

REMARQUE En cas de pannes ne figurant pas dans ce tableau ou ne pouvant pas être éliminées, contacter notre service après-vente compétent.

Panne	Cause	Remède
Le moteur ne démarre pas ou avec de grandes difficultés.	Le démarrage du moteur a été mal effectué.	voir *chapitre 6.2 "Démarrage/arrêt du moteur", page 63*
	La bougie est encrassée, défectueuse ou la distance entre les électrodes est incorrecte.	voir *chapitre 8.4 "Maintenance de la bougie d'allumage (16)", page 67*
	Filtre à air encrassé.	voir *chapitre 8.2 "Nettoyer/remplacer le filtre à air (15)", page 66*
	Le filtre à carburant est usé.	Vérification/remplacement du filtre à carburant (16)
	Les réglages du carburateur ne sont pas corrects.	Contacter un atelier de réparation agréé.
	Le levier de starter est sur CHOKE.	Faire coulisser le levier de starter sur RUN.
Le moteur démarre mais la puissance du moteur est faible.	Le levier de starter est sur CHOKE.	Faire coulisser le levier de starter sur RUN.
	Filtre à air encrassé.	voir *chapitre 8.2 "Nettoyer/remplacer le filtre à air (15)", page 66*
	Le filtre à carburant est usé.	Vérification/remplacement du filtre à carburant (16)
	Les réglages du carburateur ne sont pas corrects.	Contacter un atelier de réparation agréé.
Le moteur ne tourne pas de manière régulière et le régime ne monte pas quand on augmente les gaz.	La bougie est encrassée, défectueuse ou la distance entre les électrodes est incorrecte.	voir *chapitre 8.4 "Maintenance de la bougie d'allumage (16)", page 67*
	Les réglages du carburateur ne sont pas corrects.	Contacter un atelier de réparation agréé.
Le moteur dégage des fumées épaisses de couleur bleue.	La part d'huile dans le mélange essence-huile est trop importante.	Faire le plein avec un mélange essence-huile aux proportions correctes, Réalisation du mélange essence-huile et remplissage
	Les réglages du carburateur ne sont pas corrects.	Contacter un atelier de réparation agréé.
Le moteur se met à vibrer fortement, anormalement.	Des pièces mécaniques/du moteur se sont détachées et/ou sont endommagées.	1. Arrêter le moteur. 2. Vérifier l'absence de détériorations sur l'appareil. 3. Contrôler la bougie d'allumage, voir *chapitre 8.4 "Maintenance de la bougie d'allumage (16)", page 67*. 4. Contacter un atelier de réparation agréé.

10 TRANSPORT

Transporter l'appareil d'une zone de travail à une autre

1. arrêter le moteur.
2. Placer la protection de transport sur la lame.
3. Tenir fermement la débroussailleuse au niveau du bloc moteur et par la poignée.
4. Passer prudemment à la zone de travail suivante. Ne pas mettre des tiers et des animaux en danger.

Transport de l'appareil dans un véhicule

1. Si possible : vider le réservoir en laissant tourner le moteur.
2. arrêter le moteur.
3. Placer la protection de transport sur la lame.
4. Éviter que l'appareil ne bascule pendant le transport et que le mélange essence-huile ne fuie :
   - Poser l'appareil sur le sol, de sorte que le bouchon du réservoir à carburant soit tourné vers le haut. Le réservoir à carburant doit être fermé.
   - Fixer l'appareil au sol.

11 REMISAGE

Si vous prévoyez de ne pas utiliser l'appareil pendant plus de 2 à 3 mois, il faut effectuer les tâches suivantes pour éviter des dommages :

1. Vider le réservoir à carburant :
   - Laisser tourner le moteur jusqu'à ce qu'il s'arrête de lui-même. Il n'y a alors plus de mélange essence-huile dans le réservoir à carburant et dans le carburateur, ce qui évite la formation de dépôts.
2. Nettoyer l'appareil :
   - Essuyer tout l'appareil et les accessoires à l'aide d'un chiffon de nettoyage. N'utilisez pas d'essence ou autres solvants.
   - Retirer les saletés présentes dans les orifices de l'appareil (entre autres : orifices de refroidissement du moteur).
3. Huiler le cylindre :
   - Laisser refroidir entièrement l'appareil.
   - Débrancher le connecteur de bougie d'allumage et dévisser la bougie.
   - Déposer quelques gouttes d'huile dans l'orifice de la bougie.
   - Tirer lentement sur la poignée du starter, pour que le piston se déplace et pour répartir l'huile dans le cylindre.
   - Bien revisser la bougie et enficher le connecteur de bougie d'allumage.
4. Placer la protection de transport sur la lame.
5. Remiser l'appareil dans un endroit aussi sec que possible.

⚠ ATTENTION ! Risque de blessures. Si l'appareil, une fois stocké, reste accessible aux enfants et autres personnes non autorisées, cela peut provoquer des blessures.

- Entreposer l'appareil hors de portée des enfants et des personnes non autorisées.

12 ÉLIMINATION

- L'essence et l'huile moteur ne doivent pas être jetées aux ordures ménagères, mais être triées avant leur mise au rebut !
- Avant la mise au rebut de l'appareil, le réservoir à carburant et le réservoir à huile moteur doivent être vidés !
- L'emballage, l'appareil et les accessoires sont fabriqués en matériaux recyclables et doivent être éliminés de manière adéquate.

13 INFORMATIONS SUPPLÉMENTAIRES SUR LES VALEURS DE CO2

En vertu de l'article 43 alinéa 4 du règlement (UE) 2016/1628, nous sommes tenus de mettre à disposition la valeur de CO_2 déterminée dans le cadre de la procédure européenne d'homologation.

Les valeurs de CO_2 des moteurs Honda à homologation européenne sont publiées à l'adresse suivante :
https://www.al-ko.com/shop/media/al-ko-engines/co2.pdf.

Cette mesure de CO_2 résulte de l'essai d'un moteur (parent) représentatif pour le type de moteur ou la famille de moteurs, dans un cycle d'essai défini dans des conditions en laboratoire et ne constitue aucune garantie expresse ni implicite de la puissance d'un certain moteur.

14 SERVICE CLIENTS/APRÈS-VENTE

En cas de questions portant sur la garantie, les réparations ou les pièces de rechange, contacter le service de maintenance AL-KO le plus proche de chez vous. Vous le trouverez à l'adresse suivante sur Internet :
www.al-ko.com/service-contacts

15 GARANTIE

Pendant la période légale de garantie contre les vices de fabrication, nous éliminons par réparation ou remplacement, selon notre choix, tout défaut de matériau ou de fabrication survenu sur l'appareil. La durée de prescription dépend de la législation respective en vigueur dans le pays où a été acheté l'appareil.

Notre garantie s'applique seulement en cas de :

- Respect du présent manuel d'utilisation
- Utilisation correcte,
- Utilisation de pièces de rechange d'origine.

La garantie ne s'applique pas en cas de :

- Tentatives de réparation par l'utilisateur
- Modifications techniques par l'utilisateur
- Utilisation non conforme

Sont exclus de la garantie :

- Les détériorations de la peinture dues à une usure normale
- Les pièces d'usure qui figurent en encadré sur la carte des pièces de rechange xxxxxx (x)
- Les moteurs à explosion (ces derniers sont garantis par les réglementations de garantie des constructeurs respectifs des moteurs)

La période de garantie commence à courir au moment de l'achat par le premier utilisateur final. La date d'achat figurant sur la preuve d'achat fait foi. Veuillez vous adresser à votre revendeur ou bien au point de service après-vente agréé le plus proche, muni de cette déclaration et de la preuve d'achat. Les droits légaux de l'acheteur vis-à-vis du vendeur en cas de défaut ne sont pas affectés par cette déclaration.

TRADUCCIÓN DEL MANUAL ORIGINAL DE INSTRUCCIONES

Índice

1 Acerca de este manual de instrucciones . 73
1.1 Símbolos de la portada 73
1.2 Explicación de símbolos y palabras de señalización 73
2 Descripción del producto 73
2.1 Uso previsto 73
2.2 Posible uso indebido previsible 73
2.3 Riesgos residuales 73
2.4 Dispositivos de seguridad y protección 74
2.5 Símbolos en el aparato 74
2.5.1 Símbolos de seguridad 74
2.5.2 Símbolos de mando 75
2.6 Vista general del producto (01) 75
2.7 Herramientas de corte autorizadas 75
2.8 Volumen de suministro 75
3 Instrucciones de seguridad 76
3.1 Usuarios 76
3.2 Equipo de protección individual 76
3.3 Seguridad en el lugar de trabajo 76
3.4 Seguridad del aparato 76
3.5 Seguridad de personas, animales y objetos 77
3.6 Exposición a vibraciones 77
3.7 Manipulación de la gasolina y el aceite 78
4 Montaje 78
4.1 Montaje del asa de tipo lazo (02) 78
4.2 Montaje de la cubierta de protección (03, 04) 79
4.3 Montaje del cabezal de hilo (05) 79
4.4 Montar la cuchilla de corte o la cuchilla de mantillo (06) 79
5 Puesta en funcionamiento 79
5.1 Colocación y extracción del accesorio (07, 08) 79
5.2 Ajuste de la correa de transporte 79
5.3 Preparar y rellenar la mezcla de gasolina y aceite (09) 79
6 Funcionamiento 80
6.1 Colocación de la correa de transporte (10) 80
6.2 Arrancar/detener el motor 80
6.2.1 Información sobre el funcionamiento del motor 80
6.2.2 Realizar un arranque en frío/arranque en caliente (11, 12) 81
6.3 Accionar el mecanismo de activación rápida (17) 81
7 Proceso y técnica de trabajo 81
7.1 Trabajo con el cabezal de corte 81
7.1.1 Recortar 81
7.1.2 Prolongación del hilo de corte durante el funcionamiento (13) 82
7.2 Trabajo con la hoja de cuchilla 82
7.2.1 Evitar rebotes 82
7.2.2 Segar 82
8 Mantenimiento y limpieza 82
8.1 Sustitución del hilo de corte (14) 83
8.2 Limpieza y sustitución del filtro de aire (15) 83
8.3 Comprobar/sustituir el filtro de combustible 83
8.4 Mantenimiento de la bujía (16) 83
8.5 Ajuste del ralentí 84
8.6 Plan de mantenimiento 84
9 Ayuda en caso de avería 85
10 Transportar la motosierra 87
11 Almacenamiento 87
12 Eliminación del producto 87
13 Información adicional sobre emisiones de CO2 87
14 Servicio de atención al cliente/servicio técnico 88
15 Garantía 88

1 ACERCA DE ESTE MANUAL DE INSTRUCCIONES

- La versión original de este manual de instrucciones está en alemán. Todas las demás versiones en otros idiomas son traducciones de la versión original.
- Conserve siempre este manual de instrucciones para poderlo leerlo en caso de que necesite consultar información sobre el aparato.
- Entregue el aparato a otra persona siempre adjuntando el manual de instrucciones.
- Lea y tenga en cuenta las indicaciones de seguridad y advertencias de este manual de instrucciones.

1.1 Símbolos de la portada

Símbolo	Significado
	Antes de ponerlo en marcha, es imprescindible leer atentamente este manual de instrucciones. Esto es esencial para un trabajo seguro y un manejo sin problemas.
	Manual de instrucciones
	No opere el aparato a gasolina cerca de llamas abiertas o fuentes de calor.

1.2 Explicación de símbolos y palabras de señalización

¡PELIGRO! Indica una situación de peligro inminente que, en caso de no evitarse, produce lesiones graves o la muerte.

¡ADVERTENCIA! Indica una situación de peligro potencial que, en caso de no evitarse, podría producir lesiones graves o la muerte.

¡PRECAUCIÓN! Indica una situación de peligro potencial que, en caso de no evitarse, podría producir lesiones de leves a moderadas.

¡ATENCIÓN! Indica una situación que, en caso de no evitarse, podría producir daños materiales.

NOTA Indicaciones especiales para una mejor comprensión y manejo.

2 DESCRIPCIÓN DEL PRODUCTO

2.1 Uso previsto

El aparto básico multiherramienta MT 130 se puede operar con los siguientes accesorios:

- Accesorio de desbrozadora/recortabordes, utilizable como:
  - Desbrozadora: para cortar plantas herbáceas más robustas y vegetación similar
  - Recortabordes: para cortar la hierba blanda y vegetación similar
- Accesorio de podadora de altura CSA 130 MT (n.º art. 127635)*: poda de árboles fijos y otros arbustos. Debe utilizarse desde el suelo.
- Accesorio de cortasetos HTA 130 MT (n.º art. 127636)*: eliminación de ramas finas y tallos verdes de setos y arbustos. Debe utilizarse desde el suelo.
- Extensión del tubo del eje (n.º art. 127637)* para CSA 130 MT y HTA 130 MT

**: debe adquirirse por separado.*

El aparato básico y los accesorios están previstos únicamente para uso privado y al aire libre: Se considerará uso no previsto cualquier otro uso diferente y las modificaciones de montaje o ampliaciones no autorizadas. Como consecuencia, se extinguirá la garantía y la conformidad (marcado CE) y también se anulará cualquier responsabilidad por parte del fabricante por daños al usuario o a terceros.

2.2 Posible uso indebido previsible

El aparato no ha sido concebido para el uso industrial en parques públicos o instalaciones deportivas ni para el uso en el ámbito de la agricultura y la silvicultura.

Aparato básico:

- No utilice ningún otro accesorio distinto a los permitidos.

Accesorio de desbrozadora/recortabordes:

- No corte arbustos, setos, árboles o flores.
- No eleve el aparato del suelo mientras está funcionando.
- Utilice únicamente las herramientas de corte originales del fabricante (cuchilla de corte, bobina de hilo)

2.3 Riesgos residuales

Aunque se utilice correctamente el aparato existe siempre un cierto riesgo residual que no puede excluirse por completo. Debido al tipo y al diseño

del aparato pueden derivarse los siguientes peligros potenciales según la utilización:

Aparato básico:

- Perjuicio para la salud debido a las vibraciones en la mano y el brazo si se trabaja de forma interrumpida durante un largo periodo y no se realiza el mantenimiento adecuado
- Peligro de quemaduras si se tocan los componentes calientes
- Peligro de incendio

Accesorio de desbrozadora/recortabordes:

- Proyección del material cortado e inhalación de partículas de material cortado
- Lesiones por corte si se mete la mano en los hilos de corte giratorios
- Peligro de lesiones en los pies si se toca el mecanismo de corte en marcha.

2.4 Dispositivos de seguridad y protección

⚠ **¡ADVERTENCIA! Peligro de lesiones.** Los dispositivos de seguridad y protección que estén defectuosos o se hayan anulado pueden provocar lesiones graves.

- Disponga la reparación de los dispositivos de seguridad y protección que estén defectuosos.
- Nunca anule los dispositivos de seguridad y protección.

Parada de emergencia

En caso de emergencia, desconecte el motor con el interruptor de encendido/apagado. Suelte el acelerador.

Cubierta de protección

La cubierta de protección protege al usuario del contacto con el hilo de corte giratorio y de objetos que salen despedidos.

Asa de tipo lazo con distanciador

El asa tipo lazo garantiza que los pies del usuario no se acercan al hilo de corte o a la hoja de cuchilla en rotación.

Mecanismo de activación rápida

En la correa doble de transporte hay un mecanismo de activación rápida para un caso de emergencia, para que pueda desprenderse del aparato y abandonar rápidamente el lugar de trabajo.

2.5 Símbolos en el aparato

2.5.1 Símbolos de seguridad

Símbolo	Significado
	Preste especial atención durante el manejo.
	Lea el manual de instrucciones antes de la puesta en funcionamiento.
	Utilizar casco de protección, protección para los oídos y protección para los ojos.
	Utilizar calzado resistente.
	Utilice guantes protectores.
	Peligro debido a los objetos que salen despedidos.
15 m (50 FT.)	Las personas que no participen en los trabajos deben mantenerse fuera de un radio de alcance de 15 m desde el usuario con el aparato.
	Peligro debido al funcionamiento por inercia.
	No utilizar en ningún caso la desbrozadora con una hoja de sierra.
	Superficie caliente. No tocar.
	Peligro de incendio Prestar especial atención al manejar la gasolina.

2.5.2 Símbolos de mando

Símbolo	Significado
	Accionamiento del botón giratorio del estárter: Si gira el botón giratorio del estárter en sentido antihorario, el estárter se cierra. Si el estárter está cerrado, gírelo en sentido horario para volver a abrirlo.

2.6 Vista general del producto (01)

N.º	Componente
Aparato básico	
1	Bloque motor con:
2	■ Carcasa del filtro de aire
3	■ Tornillo del filtro de aire
4	■ Cebador
5	■ Depósito de combustible
6	■ Cierre del depósito de combustible
7	■ Asa de arranque
8	■ Cubierta de la bujía
9	■ Mando estárter
10	Interruptor combinado con:
11	■ Interruptor de encendido y apagado del motor
12	■ Tecla de bloqueo
13	■ Acelerador
14	Ojal para correa de transporte
15	Asa de tipo lazo
16	Fijación del eje dividido con pasador de seguridad
17	Correa doble de transporte
18	Correa de transporte simple (para el accesorio de podadora de altura y cortasetos)
Accesorio de desbrozadora/recortabordes:	
19	Eje dividido
20	Cubierta de protección
21	Engranaje cónico
22	Cortador de hilos
23	Cabezal de hilo
24	Cuchilla de mantillo de 2 dientes
25	Hoja de cuchilla de 3 dientes

2.7 Herramientas de corte autorizadas

Sólo se pueden utilizar las herramientas de corte originales del fabricante especificadas en este documento:

- Cabezal de hilo Fast and Easy semiprofesional 115 mm: N.º de artículo 127619
- Cabezal de hilo Fast and Easy profesional 130 mm: N.º de artículo 127620
- Hoja de cuchilla de 3 dientes: N.º de artículo 112906
- Cuchilla de mantillo de 2 dientes: N.º de artículo 127641

** No se incluye en el volumen de suministro, puede adquirirse por separado.*

⚠ **¡PELIGRO! Peligro de muerte debido a las herramientas de corte.** Las herramientas de corte no autorizadas (p. ej., herramientas de corte metálicas de varias piezas con cadenas giratorias y cuchillas de martillo) y las herramientas de corte dañadas (p. ej., que presenten grietas o desprendimientos) pueden provocar lesiones muy graves e incluso la muerte.

- Utilice únicamente las herramientas de corte originales del fabricante que hayan sido autorizadas.
- Sustituya inmediatamente las herramientas de corte que presenten daños.

El uso de herramientas de corte no permitidas en el aparato básico no corresponde al uso conforme a lo previsto.

2.8 Volumen de suministro

Los elementos que aquí se listan forman parte del volumen de suministro. Compruebe si se incluyen todos los elementos:

- Aparato básico
- Accesorio de desbrozadora/recortabordes:
- Asa tipo lazo incl.:
  - Sujeción de la abrazadera
  - Manguito de goma
  - 4 tornillos Allen
  - 4 tuercas

- Cubierta de protección incl.:
  - Listón protector con cortador de hilos integrado
  - 4 tornillos Phillips M5x16
  - 4 tuercas
- Cabezal de hilo Fast & Easy semiprofesional, incl. bobina de hilo
- Hoja de cuchilla de 3 dientes
- Cuchilla de mantillo de 2 dientes
- Correa de transporte simple (para el accesorio de podadora de altura y cortasetos)
- Correa doble de transporte
- Kit de herramientas:
  - Llave combinada para bujías con destornillador Phillips
  - Llave inglesa doble
  - 3 llaves Allen
  - 2 pasadores para sujetar la cuchilla de corte o la cuchilla de mantillo (de los cuales 1 pasador de reserva)
  - Botella de mezcla de combustible

3 INSTRUCCIONES DE SEGURIDAD

⚠ **¡PRECAUCIÓN! Peligro de lesiones auditivas.** Durante el funcionamiento el aparato es extremadamente ruidoso. Esto puede producir lesiones auditivas al usuario y a las personas y animales que se encuentren cerca.

- Trabaje únicamente con protección para los oídos.
- Mantenga una distancia de seguridad con respecto a personas y animales o bien desconecte el aparato cuando se aproxime a personas y animales.

NOTA Es imprescindible familiarizarse con el manejo del aparato. En especial, aprenda a cómo detener inmediatamente el aparato.

3.1 Usuarios

- Los jóvenes menores de 16 años y las personas que no hayan leído el presente manual de instrucciones no deben utilizar el aparato. Respete las posibles normativas de seguridad específicas de cada país con respecto a la edad mínima que debe tener el usuario para trabajar.
- Si es la primera vez que trabaja con un aparato de estas características: Consulte al vendedor u otra personas especializada cómo se maneja el aparato. O bien realice un curso de aprendizaje.
- Quien trabaje con este aparato, debe estar descansado, sano y en buenas condiciones. Quien, por motivos de salud, no deba fatigarse, debería consultar a un médico si puede trabajar con este aparato.
- No utilice el aparato bajo la influencia de drogas, alcohol o medicamentos.

3.2 Equipo de protección individual

- Se debe utilizar ropa y equipo de protección adecuado para evitar lesiones en la cabeza, las extremidades y los oídos.
- La ropa debe ser adecuada (ajustada) y no debe estorbar.
- El equipo de protección individual incluye los siguientes componentes:
  - Protección auditiva (por ejemplo, auriculares protectores), especialmente con jornadas laborales de más de 2 horas y media
  - Gafas protectoras
  - Guantes de trabajo resistentes a las vibraciones y que amortigüen golpes.
  - Calzado de seguridad con suela antideslizante y punta de metal

3.3 Seguridad en el lugar de trabajo

- Opere el aparato únicamente al aire libre y nunca lo haga en estancias cerradas.
- Trabaje sólo con la luz del día o con una luz artificial muy buena.
- Antes de proceder al trabajo, retire los posibles productos y objetos peligrosos de la zona de trabajo, p. ej., ramas, trozos de vidrio o metal, objetos afilados, piedras, etc.
- Preste atención a su estabilidad. Evite los suelos mojados y resbaladizos.
- Muévase con cuidado y lentamente durante el trabajo. No corra. Preste atención a los obstáculos.

3.4 Seguridad del aparato

- Utilice el aparato únicamente en las siguientes condiciones:
  - Que el aparato esté limpio, concretamente sin manchas de gasolina ni aceite.
  - Que el equipo no presenta daños, particularmente en la rejilla de protección.
  - Todos los elementos de mando deben funcionar.

- Que todos los accesorios del modo de funcionamiento en cuestión estén montados en el aparato.
- No sobrecargue el aparato. Este está previsto para realizar trabajos ligeros en áreas privadas. Las sobrecargas dañan el aparato.
- Durante el funcionamiento, nunca bloquee las rejillas de aspiración y ventilación para evitar que el motor se sobrecaliente.
- Apague inmediatamente el aparato si el motor empieza a vibrar mucho y de manera extraña. Si esto ocurre, hay un fallo en el aparato.
- Nunca opere el aparato con piezas desgastadas o defectuosas. Cambie las piezas defectuosas siempre por piezas de repuesto originales del fabricante. Si se opera el aparato con piezas desgastadas o defectuosas no podrá ejercer su derecho a garantía frente al fabricante.

3.5 Seguridad de personas, animales y objetos

- Utilice el aparato únicamente para aquellos trabajos para los que está previsto. Un uso no previsto puede producir lesiones y daños materiales.
- Conecte el aparato únicamente cuando no haya personas ni animales en el área de trabajo.
- Mantenga una distancia de seguridad con respecto a personas y animales o bien desconecte el aparato cuando se aproxime a personas y animales.
- No dirija el chorro de gases de escape del motor hacia personas ni animales ni hacia productos y objetos explosivos.
- Nunca agarre la rejilla de aspiración y ventilación con el motor en marcha. Las piezas giratorias del aparato podrían provocar lesiones.
- Desconecte siempre el aparato cuando no lo necesite, por ejemplo, cuando cambie de lugar de trabajo, para realizar trabajos de mantenimiento y de conservación o para rellenar mezcla de aceite y gasolina.
- Apague el aparato inmediatamente en caso de accidente para evitar más lesiones y daños materiales.
- Nunca opere el aparato con piezas desgastadas o defectuosas. Las piezas del aparato desgastadas o defectuosas pueden causar lesiones graves.
- Guarde el aparato fuera del alcance de los niños.

3.6 Exposición a vibraciones

- Peligro por vibración
  El valor real de las emisiones de vibración durante la utilización del aparato puede diferir del valor especificado por el fabricante. Antes y durante el uso tenga en cuenta los siguientes factores de influencia:
  - ¿Se está utilizando el aparato conforme a lo previsto?
  - ¿El material se corta o se trabaja de una manera adecuada?
  - ¿El aparato se encuentra en un estado de uso correcto?
  - ¿La herramienta de corte está debidamente afilada y se ha colocado la herramienta de corte adecuada?
  - ¿Se han montado las asas de sujeción y, en caso necesario, las asas antivibración opcionales, y están firmemente unidas al aparato?
- Opere el aparato únicamente con el número de revoluciones del motor de combustión necesario para llevar a cabo el trabajo en cuestión. Evite el número de revoluciones máximo para reducir el ruido y las vibraciones.
- Si se usa de manera indebida o se lleva a cabo un mal mantenimiento puede aumentar el ruido y las vibraciones del aparato. perjudicando la salud. En ese caso, apague inmediatamente el aparato y llévelo a reparar a un taller del servicio técnico autorizado.
- El grado de exposición a vibraciones depende del trabajo que se realiza y de cómo se utiliza el aparato. Tenga esto en cuenta y haga las pausas necesarias durante el trabajo. Esto reducirá notablemente la exposición a vibraciones durante todo el período de trabajo.
- El uso prolongado del aparato expone al usuario a vibraciones que podrían causarle problemas de circulación ("dedos blancos"). Para evitar este riesgo lleve guantes y mantenga las manos calientes. En caso de que se detecte cualquier síntoma de "dedos blancos" acuda inmediatamente a un médico. Entre estos síntomas están: adormecimiento, pérdida de sensibilidad, cosquilleo, picor, dolor, fuerza debilitada, cambio de color o del estado de la piel. Normalmente, estos síntomas afectan a los dedos, las manos o el pul-

so. El peligro aumenta con las bajas temperaturas (aprox. por debajo de 10 °C).

- Realice descansos largos durante su jornada laboral para que pueda recuperarse del ruido y las vibraciones. A la hora de trabajar con equipos que producen fuertes vibraciones organícese el trabajo repartido en varios días.
- Si observa una sensación desagradable o alteraciones en el color de la piel de las manos mientras usa el aparato, interrumpa el trabajo inmediatamente. Haga pausas con duración suficiente. Si no hace suficientes pausas, podría llegar a sufrir el síndrome de vibración mano-brazo.
- Minimice el riesgo de exposición a vibraciones. Cuide el aparato siguiendo las instrucciones del manual.
- Si utiliza el aparato con frecuencia, póngase en contacto con su distribuidor especializado para adquirir accesorios antivibración (p. ej. empuñaduras).
- Determine en un plan de trabajo de qué forma puede reducir las vibraciones.

3.7 Manipulación de la gasolina y el aceite

- Peligro de explosión y de incendio:
  Al mezclarse la gasolina con el aire se genera una atmósfera inflamable. Una deflagración, una explosión y un incendio podrían producir lesiones graves e incluso la muerte si se manipula el combustible de manera indebida. Tenga en cuenta lo siguiente:
  - No fume cerca de la gasolina.
  - Manipule la gasolina solo al aire libre y nunca en estancias cerradas.
  - Es imprescindible que cumpla las siguientes normas de conducta.
- Transporte y almacene la gasolina y el aceite exclusivamente en recipientes homologados. Asegúrese de que la gasolina y el aceite almacenados no está al alcance de los niños.
- Para reducir el riesgo de contaminación del suelo (protección del medio ambiente), asegúrese de que al verter gasolina y aceite no se derrame en la tierra. Para repostar, utilice un embudo.
- Nunca reposte el aparato en habitaciones cerradas. El vapor de la gasolina se acumula a nivel del suelo y podría causar una deflagración e incluso una explosión.
- Limpie inmediatamente la gasolina que se haya derramado en el aparato y el suelo. Deje secar la ropa manchada de gasolina en un lugar bien ventilado antes de tirarla. En caso contrario, se podría producir una combustión espontánea.
- Si ha derramado gasolina, se han generado vapores de gasolina. Por lo tanto, no arranque el motor en el mismo lugar, sino al menos a 3 m de distancia.
- Evite el contacto de la piel con productos derivados del petróleo. No inhale los vapores de la gasolina. Use siempre guantes de protección para repostar. Cambie y lave la ropa de protección periódicamente.
- Evite cualquier contacto de la gasolina con su ropa. Cámbiese inmediatamente de ropa si se ha manchado de gasolina.
- Nunca intente repostar el aparato con el motor caliente o en marcha.

4 MONTAJE

⚠ ¡ADVERTENCIA! Peligro debido a un montaje incompleto. Si se pone en marcha un aparato que no está completamente montado pueden producirse lesiones graves.

- Utilice el aparato únicamente cuando esté completamente montado.
- Antes de conectarlo, compruebe que todos los dispositivos de seguridad y de protección estén presentes y operativos.

⚠ ¡ADVERTENCIA! Peligro de lesiones por piezas del aparato que se sueltan. Si se sueltan piezas durante el funcionamiento pueden producirse lesiones muy graves.

- Fije las herramientas de corte de tal manera que no se puedan soltar durante la operación.

4.1 Montaje del asa de tipo lazo (02)

1. Coloque el manguito de goma (02/1) sobre el vástago (02/2).
2. Coloque el asa "tipo lazo" (02/3) desde arriba y la sujeción de la abrazadera (02/4) desde abajo alrededor del manguito de goma.
3. Introduzca un tornillo Allen (02/5) desde arriba y una tuerca (02/6) desde abajo y enrósquelos sin apretarlos. Repita este paso con el resto de los tornillos Allen y las tuercas.
4. Apriete todos los tornillos Allen.

4.2 Montaje de la cubierta de protección (03, 04)

1. Inserte los 4 tornillos Phillips M5x16 (03/1) a través de los orificios de la cubierta de protección (03/2).
2. Apriete la cubierta de protección, atornillándola a la fijación prevista para ella (03/3).
3. Inserte el listón protector (04/1) con el cortador de hilos integrado (04/2) en la cubierta de protección (04/3) y, a continuación, gire el tornillo de seguridad de plástico (04/4).

4.3 Montaje del cabezal de hilo (05)

1. Coloque el disco de arrastre (05/1) en el mandril guía (05/2) del engranaje cónico.
2. Para fijarlo, meta la llave hexagonal (05/3) en el orificio del disco de arrastre.
3. Enrosque y apriete el cabezal de hilo (05/4) en el engranaje cónico.
   Nota: *Rosca izquierda. Apriete la bobina de hilo en sentido antihorario.*

4.4 Montar la cuchilla de corte o la cuchilla de mantillo (06)

¡ADVERTENCIA! Peligro de lesiones graves. Si la arandela dentada (06/5) está desgastada, la hoja de cuchilla o la cuchilla de mantillo puede aflojarse durante la operación y provocar lesiones graves.

- Es imprescindible montar el pasador suministrado (06/8).

1. Deposite la desbrozadora en el suelo de modo que el cabezal de corte quede orientado hacia arriba.
2. Insertar el disco de arrastre (06/1) en el mandril guía (06/2) del engranaje cónico.
3. Coloque la hoja de cuchilla o la cuchilla de mantillo (06/3) sobre el disco de arrastre (06/1) de modo que el orificio de la hoja de cuchilla/cuchilla de mantillo quede exactamente sobre el círculo guía del disco de arrastre.
4. Coloque la brida (06/4) sobre la hoja de la cuchilla o la cuchilla de mantillo (06/3) de modo que la parte plana quede orientada hacia la cuchilla de corte/cuchilla de mantillo.
5. Coloque la arandela dentada (06/5).
6. Atornille la tuerca de sujeción (06/6) en el mandril guía (06/2). Para ello, introduzca la llave hexagonal (06/7) en el orificio previsto para ello y apriete con una llave para bujías.
   Nota: *Rosca izquierda.*
7. Asegure la tuerca de fijación (06/6) con el pasador (06/8).

5 PUESTA EN FUNCIONAMIENTO

NOTA Compruebe si el aparato presenta daños cada día antes de ponerlo en marcha, tras cualquier caída o cualquier otro impacto. Antes del uso encargue la reparación de los daños.

5.1 Colocación y extracción del accesorio (07, 08)

Los accesorios se fijan al eje dividido.

Colocar un accesorio

1. Desenrosque la tuerca de sujeción (07/1) y saque ligeramente el pasador (07/2) (07/a).
2. Introduzca el eje dividido (07/3) hasta el tope en la fijación del eje dividido (07/4) (07/b).
3. Vuelva a insertar el pasador (07/c) y enrosque la tuerca de sujeción, apretándola.

Extraer el accesorio

1. Desenrosque la tuerca de sujeción (08/1) y saque ligeramente el pasador (08/2) (08/a).
2. Saque el eje dividido (08/3) de su fijación (08/4) tirando de él (08/b).
3. Vuelva a insertar el pasador (08/c).

5.2 Ajuste de la correa de transporte

1. Coloque la correa de transporte (véase *capítulo 6.1 "Colocación de la correa de transporte (10)", página 80*).
2. Enganche los mosquetones de la correa de transporte en el ojal (01/14) del aparato.
3. Realice unos cuantos movimientos pendulares en sentido horizontal sobre el suelo sin arrancar el motor. El cabezal de corte debe desplazarse siempre a la misma altura sobre el suelo.
4. En caso negativo: modifique la longitud de la correa de transporte y repita los movimientos pendulares.

5.3 Preparar y rellenar la mezcla de gasolina y aceite (09)

¡ATENCIÓN! Peligro de daños en el motor. La gasolina pura produce daños y la avería total del motor. En ese caso, no podrá ejercer su derecho a garantía frente al fabricante.

- Opere el motor siempre con la relación de mezcla de gasolina y aceite especificada.

Preparar la mezcla de gasolina y aceite

Para un motor de 2 tiempos necesitará:

- Gasolina nueva sin plomo con un octanaje de al menos 90. Si la gasolina se almacena durante más de 2 meses, esto provoca sedimentaciones y fallos de funcionamiento en el motor.
- Aceite sintético de alta calidad para motores de 2 tiempos

Prepare a partir de estos dos componentes una mezcla de gasolina y aceite con una relación de 50:1:

Relación de mezcla	Gasolina [litros]	Aceite de 2 ciclos [mililitros]
50 partes de gasolina: 1 parte de aceite de 2 ciclos	1 l	20 ml
	3 l	60 ml
	5 l	100 ml

1. Mezclar gasolina y aceite de 2 tiempos en una botella de
mezcla de combustible (consulte las cantidades en la tabla en función de la capacidad de su botella de mezcla de combustible).
2. Cierre la botella de mezcla de combustible y agítela con fuerza varias veces para que la gasolina y el aceite se mezclen bien.

Vierta la mezcla de gasolina y aceite (09)

1. Coloque el aparato sobre una superficie plana y estable. El cierre (09/1) del depósito de combustible debe mirar hacia arriba.
2. Limpie el tapón (09/1) del depósito de combustible, el depósito de combustible (09/2) y los componentes circundantes para que a la hora de verter mezcla de gasolina y aceite no caiga suciedad al depósito de combustible.
3. Abra lentamente el tapón de depósito de combustible para que la mezcla de gasolina y aire a presión salga poco a poco del depósito de combustible al aire libre. Deje el tapón colgando del depósito de combustible.
4. Inserte un embudo (09/3) en el empalme de llenado (09/4) del depósito de combustible.
5. Vierta la mezcla preparada de gasolina y aceite de la botella de mezcla de combustible (09/5) hasta el borde inferior del empalme de llenado del depósito de combustible pero sin que rebose.
6. Retire el embudo y enrosque el tapón apretándolo firmemente a mano.
7. Limpie la mezcla de gasolina y aceite que se haya podido derramar en el aparato y en la superficie de apoyo.

6 FUNCIONAMIENTO

⚠ **¡ADVERTENCIA! Peligro de lesiones por piezas del aparato que se sueltan.** Si se sueltan piezas durante el funcionamiento pueden producirse lesiones muy graves.

- Antes de conectar el aparato, compruebe que todas las piezas estén bien atornilladas.
- Fije las herramientas de corte para que no puedan soltarse durante el funcionamiento.

6.1 Colocación de la correa de transporte (10)

Para colocar la correa doble de transporte proceda conforme a lo mostrado en la ilustración (10).

- A la hora de realizar trabajos utilice siempre una correa de transporte.
- Cuélguese el aparato una vez que el motor se haya arrancado y esté funcionando a ralentí.

6.2 Arrancar/detener el motor

6.2.1 Información sobre el funcionamiento del motor

Antes del arranque

- Coloque la desbrozadora en un suelo liso y libre de obstáculos. El mecanismo de corte no debe estar en contacto con ningún objeto ni con el suelo.

Durante el arranque

- No se suba sobre el vástago para evitar que este o el engranaje cónico del mismo sufran daños.
- Adopte una posición segura y sujete la desbrozadora de forma segura por la brida de la carcasa.

Posición del mando estárter

CHOKE	RUN

Arranque en frío (mando estárter en la posición CHOKE)

Si el motor está frío, es decir, si no ha estado en funcionamiento más de 5 minutos, se lleva a cabo un "arranque en frío".

Arranque en caliente (mando estárter en la posición RUN)

Si el motor todavía está caliente después del funcionamiento, es decir, poco después de haberlo apagado, se lleva a cabo un "arranque en caliente". En este caso no se utiliza el estárter.

6.2.2 Realizar un arranque en frío/arranque en caliente (11, 12)

NOTA Con la función "Ready to Start" el interruptor de encendido/apagado siempre está en posición ENCENDIDO. Para detener el aparato pulse el interruptor de encendido/apagado a la posición APAGADO. Tras accionar el interruptor, este regresa automáticamente a la posición ENCENDIDO.

NOTA Restablecimiento automático del mando estárter. En caso de un arranque repentino del motor, el mando estárter vuelve a colocarse automáticamente en la posición RUN al accionar el acelerador.

Arranque en frío

1. Gire el mando estárter (11/1) a la posición CHOKE (11/a).
2. Pulse brevemente y con fuerza el mando dispositivo de cebado (11/2) entre unas 7 y unas 10 veces.
3. Arranque del motor:
   - Presione con una mano el aparato firmemente sobre el suelo.
   - Con la otra mano, vaya tirando del asa de arranque (11/3) lentamente y con cuidado hasta que se perciba resistencia, a continuación, tire hacia arriba rápidamente y con decisión hasta que vuelva a percibir resistencia (aprox. 1 longitud de brazo).
   - Deje que la cuerda de arranque vuelva a enrollarse pero sin soltar el asa de arranque.
   - Repetir los pasos anteriores varias veces hasta que el motor arranque.
4. Dejar que el motor se caliente durante algunos minutos.
5. Girar el mando estárter a la posición RUN (11/b).

Arranque en caliente

Si el motor todavía está caliente después del funcionamiento, es decir, poco después de haberlo apagado, se lleva a cabo un "arranque en caliente". En este caso no se utiliza el estárter.

1. (Opcional) Gire el mando estárter (11/1) a la posición CHOKE y vuelva a girarlo enseguida a la posición RUN. El medio gas automático está ajustado.
   - Presione con una mano el aparato firmemente sobre el suelo.
   - Con la otra mano, vaya tirando del asa de arranque (11/3) lentamente y con cuidado hasta que se perciba resistencia, a continuación, tire hacia arriba rápidamente y con decisión hasta que vuelva a percibir resistencia (aprox. 1 longitud de brazo).
   - Deje que la cuerda de arranque vuelva a enrollarse pero sin soltar el asa de arranque.
   - Repetir los pasos anteriores varias veces hasta que el motor arranque y esté revolucionado.

El motor está en marcha

El motor funcionará a ralentí.
Nota: *Vuelva a pulsar el acelerador (12/1) cuando el motor ya no esté revolucionado.* La tecla de bloqueo (12/3) permite fijar la velocidad del motor.

Parar el motor

1. Suelte el acelerador (12/1) y deje funcionar el motor en ralentí.
2. Coloque el interruptor de encendido/apagado (12/2) en la posición STOP y manténgalo en ella unos segundos.
3. Espere a que el mecanismo de corte se haya detenido.

6.3 Accionar el mecanismo de activación rápida (17)

1. Tire con fuerza de la cinta naranja (17/1) (17/a).

El aparato se desliza junto con el mosquetón (17/2), saliendo del soporte, y cae al suelo.

7 PROCESO Y TÉCNICA DE TRABAJO

7.1 Trabajo con el cabezal de corte

7.1.1 Recortar

- Incline el aparato ligeramente hacia delante y muévalo de izquierda a derecha a una velocidad adecuada y uniforme.

- Obtendrá unos resultados de corte óptimos si corta la hierba cuando esté seca.
- No pase el hilo de corte junto a muros ni losas, ya que se produce un excesivo desgaste del hilo.
- Corte la hierba crecida y la vegetación densa gradualmente para que la bobina de hilo no se atasque.
- Ajuste la velocidad del motor y la profundidad de corte a las circunstancias. Si las revoluciones del motor son demasiado bajas, pueden quedar matorrales atascados o enredados en el mecanismo de corte.
- Si queda atascada hierba, ramas u otros objetos en el mecanismo de corte, o si el aparato vibra de manera inusual, desconecte el motor inmediatamente y compruebe el aparato.
- Un bloqueo del engranaje angular puede provocar daños en el acoplamiento.
- El hilo de corte continúa en marcha en inercia después de desconectar la bobina de hilo. Espere a que el hilo se detenga antes de volver a encender el aparato.
- Cuando la bobina de hilo esté vacía, cambie el hilo de corte.

7.1.2 Prolongación del hilo de corte durante el funcionamiento (13)

Durante el funcionamiento, el hilo de corte se va acortando y deshilachando.

1. Dejar funcionar el motor a plena potencia.
2. Toque (13/a) ligera y continuamente el césped con el cabezal de hilo (13/1). Esto hace que se desenrolle un trozo de hilo de corte nuevo de la bobina y se corte el extremo de hilo gastado del cortador de hilo (13/2).

7.2 Trabajo con la hoja de cuchilla

7.2.1 Evitar rebotes

- Procure mantener una postura segura. Coloque los pies cómodamente separados y cuente siempre con un posible rebote.
- Antes de empezar a cortar, la hoja de cuchilla debe haber alcanzado la máxima velocidad de trabajo.

7.2.2 Segar

- Incline el aparato ligeramente hacia delante y muévalo de derecha a izquierda a una velocidad adecuada y uniforme. De ese modo el material cortado cae sobre la superficie ya segada.
- Corte la hierba más alta y la vegetación más espesa de forma gradual. Para ello corte primero la parte superior del material que se va a cortar moviendo el aparato hacia la derecha. Acto seguido desplace el aparato hacia la izquierda en un movimiento opuesto y siegue la parte inferior.
- A la hora de trabajar en una pendiente, proceda por franjas. Corte una franja paralelamente a la pendiente, después vuelva hacia atrás a la zona segada y proceda con la siguiente franja.
- Ajuste la velocidad del motor y la profundidad de corte a las circunstancias. Si las revoluciones del motor son demasiado bajas, la maleza puede enredarse o atascarse en el mecanismo de corte.
- Si queda atascada hierba, ramas u otros objetos en el mecanismo de corte, o si el aparato vibra de manera inusual, desconecte el motor inmediatamente y compruebe el aparato.
- Un bloqueo del engranaje angular puede provocar daños en el acoplamiento.
- Nunca retire el material atascado mientras la hoja de cuchilla está funcionando. Espere hasta que la hoja de cuchilla se detenga.
- Sustituya la hoja de cuchilla por una pieza de repuesto original si está desafilada, rota o doblada.

8 MANTENIMIENTO Y LIMPIEZA

⚠ **¡PELIGRO! Peligro de muerte debido a un mantenimiento inadecuado.** Los trabajos de mantenimiento efectuados por personas no cualificadas y el uso de piezas de repuesto no autorizadas pueden provocar lesiones graves e incluso la muerte durante la operación.

- No retire ninguno de los dispositivos de seguridad ni los deje inutilizados.
- Utilice únicamente piezas de repuesto originales autorizadas.
- Procure que el aparato se encuentre en un estado limpio y apto para el funcionamiento realizando un mantenimiento periódico y adecuado.

⚠ ¡PRECAUCIÓN! Peligro de lesiones. Las partes del aparato afiladas y en movimiento pueden producir lesiones.

- Lleve siempre guantes protectores cuando realice trabajos de mantenimiento, conservación y limpieza.

Es necesario llevar a cabo un mantenimiento y conservación correctos para mantener las propiedades funcionales y la seguridad del aparato. Siga los siguientes puntos:

- Realice los trabajos de mantenimiento y conservación únicamente si tiene los conocimientos y herramientas necesarias.
- Espere hasta que el motor se enfríe completamente.
- Sustituya los componentes desgastados o defectuosos solo por componentes originales del fabricante.
- No realice usted mismo trabajos de mantenimiento y conservación que no se describen en las instrucciones de uso. Acuda a un taller de servicio técnico autorizado. Si lo hace usted mismo se extinguirá la garantía del fabricante.

Podrá consultar los intervalos de los trabajos de mantenimiento y conservación que aquí se citan en el esquema de mantenimiento (Plan de mantenimiento).

Utilice únicamente las herramientas de corte autorizadas (Herramientas de corte autorizadas).

8.1 Sustitución del hilo de corte (14)

1. Girar el botón giratorio (14/1) hasta que las flechas queden (14/2, 14/3) sobre una línea.
2. Introducir el hilo de corte en el orificio (14/4) hasta que sea igual de largo por ambos lados del cabezal de hilo.
3. Girar el hilo de corte en el cabezal de hilo: Girar el botón giratorio (14/1) conforme a las flechas (14/5) hasta que el hilo de corte sobresalga por ambos lados unos 10 cm más del cabezal de hilo.

8.2 Limpieza y sustitución del filtro de aire (15)

¡ATENCIÓN! Peligro de daños en el motor. Si se opera el motor sin un filtro de aire se producirán daños graves en el motor.

- Nunca utilice el aparato sin filtro de aire.
- Limpie el filtro de aire periódicamente.
- Si el filtro de aire está dañado, sustitúyalo.

1. Desmonte el filtro de aire:
   - Afloje el tornillo del filtro de aire (15/1) hasta que se suelte la tapa de la carcasa del filtro de aire (15/2).
   - Extraiga la tapa de la carcasa del filtro de aire.
   - Extraiga la esponja filtrante (15/3) del marco (15/4).
2. Limpie la esponja filtrante (15/3):
   - Exprima la esponja filtrante y luego lávela con agua y jabón. No utilice gasolina ni cualquier otro disolvente.
   - Deje secar bien la esponja filtrante hasta que ya no contenga nada de agua. Un filtro húmedo puede producir que el motor arranque con dificultad.
3. Limpie la carcasa del filtro de aire a fondo con un trapo.
4. Sustituir la esponja filtrante (15/3):
   - Sustituya la esponja filtrante cuando deje de ser elástica o se despedace.
5. Montaje del filtro de aire:
   - Introduzca la esponja filtrante (15/3) en el marco (15/4).
   - Coloque la tapa de la carcasa del filtro de aire (15/2) y fíjela.
   - Enrosque el tornillo del filtro de aire (15/1) hasta que se asiente la tapa de la carcasa del filtro de aire.

8.3 Comprobar/sustituir el filtro de combustible

El filtro de combustible de fieltro se encuentra en el depósito de combustible y está insertado en el cabezal de aspiración. Si el filtro de combustible se endurece, está sucio o atascado, fluirá menos gasolina al motor. En ese caso debe sustituir el filtro de combustible.

Se recomienda realizar este trabajo en un taller de servicio técnico autorizado.

8.4 Mantenimiento de la bujía (16)

1. Desmontar la bujía:
   - Desconecte el capuchón de la bujía (16/1).
   - Desatornille la bujía (16/3) con la llave para bujías (16/2).
2. Valorar el aspecto de la bujía:
   - Si la bujía está de color amarronado: El motor funciona correctamente y la bujía está en buen estado. En caso necesario:

Limpie con cuidado la bujía cepillándola con un cepillo de alambre fino (16/4).
- Si la bujía está cubierta de hollín, aceite, costras, fundida o puenteada: La bujía está defectuosa. Sustituya la bujía por una nueva. Utilice el tipo de bujía prescrito (véanse los Datos Técnicos).
- Si, pasado un breve periodo de funcionamiento la bujía vuelve a estar defectuosa, debe encargarse a un taller de servicio técnico autorizado que compruebe el motor y los ajustes del carburador.

3. Comprobación de la distancia entre electrodos:
   - Compruebe con una galga (16/5) si la distancia entre electrodos (16/6) es de 0,6 – 0,7 mm. En caso contrario, junte los electrodos golpeándolos cuidadosamente o dóblelos con cuidado para acercarlos.
4. Si se alcanza el intervalo prescrito o la bujía está defectuosa:
   - Sustituya la bujía por una nueva. Utilice el tipo de bujía prescrito (véanse los Datos Técnicos).
5. Montar la bujía:
   - Preste atención a que el anillo de obturación de la bujía (16/7) esté bien asentado en la bujía.
   - Vuelva a enroscar a mano la bujía y apriétela con la llave para bujías (par de apriete 12 – 15 Nm).
   - Vuelva a conectar firmemente el capuchón de la bujía.

8.5 Ajuste del ralentí

El mecanismo de corte no debe moverse cuando el motor está en marcha al ralentí. Si el mecanismo de corte se mueve cuando el motor está en marcha al ralentí, deben consultar sin falta a su distribuidor para que el motor esté correctamente ajustado.

8.6 Plan de mantenimiento

El propio usuario puede realizar los siguientes trabajos. Todos los demás trabajos de mantenimiento, servicio técnico y reparación deben ser efectuados en un taller de servicio técnico autorizado.

NOTA En caso de uso intenso y de altas temperaturas, puede que sean necesarios unos intervalos de mantenimiento más cortos que los indicados en esta tabla.

Actividad	Una vez cada 5 horas de funcionamiento	Antes de cada uso	Semanalmente	Cada 50 horas de funcionamiento	Cada 100 horas de funcionamiento	En caso necesario	Antes de cada estación de siega, anualmente	Cada 5 años
Carburador								
Controlar el ralentí		X						
Filtro de aire								
Limpiar		X						
Sustituir						X		
Bujía								
Comprobar la distancia entre electrodos, en caso necesario reajustarla				X				
Sustituir					X	X		

Actividad	Una vez cada 5 horas de funcionamiento	Antes de cada uso	Semanalmente	Cada 50 horas de funcionamiento	Cada 100 horas de funcionamiento	En caso necesario	Antes de cada estación de siega, anualmente	Cada 5 años
Entrada de aire de refrigeración								
Limpiar			X			X	X	
Amortiguador								
Control visual y del estado		X						
Depósito de combustible								
Limpiar				X			X	
Filtro de combustible								
Sustituir								X
Elementos de mando								
Interruptor de encendido/apagado, tecla de bloqueo, acelerador, cuerda de arranque		X						
Todos los tornillos accesibles (excepto los tornillos de ajuste)								
Reapretar	X					X	X	
Todo el aparato								
Control visual y del estado		X						
Limpiar			X			X	X	

9 AYUDA EN CASO DE AVERÍA

⚠ **¡PRECAUCIÓN! Peligro de lesiones.** Las partes del aparato afiladas y en movimiento pueden producir lesiones.

- Lleve siempre guantes protectores cuando realice trabajos de mantenimiento, conservación y limpieza.
- Desconecte el aparato.

NOTA En caso de averías que no figuren en esta tabla o no pueda solucionar usted mismo, póngase en contacto con nuestro servicio de atención al cliente.

Problema	Causa	Solución
El motor no arranca o lo hace con dificultad.	El arranque del motor se ha llevado a cabo de manera incorrecta.	véase *capítulo 6.2 "Arrancar/detener el motor", página 80*
	La bujía está sucia, defectuosa o la distancia entre electrodos no es correcta.	véase *capítulo 8.4 "Mantenimiento de la bujía (16)", página 83*
	El filtro de aire está sucio.	véase *capítulo 8.2 "Limpieza y sustitución del filtro de aire (15)", página 83*
	El filtro de combustible está desgastado.	Comprobación y sustitución del filtro de combustible (16)
	Los ajustes del carburador no son correctos.	Póngase en contacto con los talleres de servicio técnico autorizados.
	El mando estárter se encuentra en la posición CHOKE.	Deslice el mando estárter a la posición RUN.
El motor arranca pero la potencia del motor es muy baja.	El mando estárter se encuentra en la posición CHOKE.	Deslice el mando estárter a la posición RUN.
	El filtro de aire está sucio.	véase *capítulo 8.2 "Limpieza y sustitución del filtro de aire (15)", página 83*
	El filtro de combustible está desgastado.	Comprobación y sustitución del filtro de combustible (16)
	Los ajustes del carburador no son correctos.	Póngase en contacto con los talleres de servicio técnico autorizados.
El motor no funciona de manera uniforme y la velocidad del motor no aumenta al pulsar el acelerador.	La bujía está sucia, defectuosa o la distancia entre electrodos no es correcta.	véase *capítulo 8.4 "Mantenimiento de la bujía (16)", página 83*
	Los ajustes del carburador no son correctos.	Póngase en contacto con los talleres de servicio técnico autorizados.
Los gases de escape del motor producen mucho humo y tienen un aspecto azulado.	La relación de aceite de la mezcla de gasolina y aceite es demasiado alta.	Vierta mezcla de gasolina y aceite con la relación de mezcla correcta. Prepare la mezcla de gasolina y aceite y viértala
	Los ajustes del carburador no son correctos.	Póngase en contacto con los talleres de servicio técnico autorizados.
El motor empieza a vibrar de manera anómala e intensa.	Las piezas del aparato/del motor se han soltado y/o están dañadas.	1. Detenga el motor. 2. Compruebe si el aparato presenta daños. 3. Compruebe la bujía, véase *capítulo 8.4 "Mantenimiento de la bujía (16)", página 83* 4. Póngase en contacto con los talleres de servicio técnico autorizados.

10 TRANSPORTAR LA MOTOSIERRA

Transportar el aparato entre dos áreas de trabajo

1. Desconecte el motor.
2. Inserte el elemento de protección para el transporte en la hoja de cuchilla.
3. Sujete firmemente la desbrozadora por el bloque motor y por el asa.
4. Desplácese con cuidado hasta la siguiente zona de trabajo. No ponga en peligro a ninguna persona ni ningún animal.

Transporte del aparato en un vehículo

1. Siempre que sea posible: vacíe el depósito dejando funcionar el motor al ralentí.
2. Desconecte el motor.
3. Inserte el elemento de protección para el transporte en la hoja de cuchilla.
4. Evite que el aparato vuelque durante el transporte y se derrame la mezcla de gasolina y aceite:
   - Coloque el aparato en el suelo de tal forma que el tapón del depósito de combustible quede situado hacia arriba. El depósito de combustible debe estar cerrado.
   - Sujete el aparato al suelo.

11 ALMACENAMIENTO

Si no desea utilizar el aparato durante más de 2 – 3 meses, es necesario realizar los siguientes trabajos para evitar daños:

1. Vaciar el depósito de combustible:
   - Deje funcionar el motor en ralentí hasta que se apague por sí solo. Al no haber mezcla de gasolina y aceite en el depósito de combustible y en el carburador no podrán formarse residuos.
2. Limpiar el aparato:
   - Limpie todo el aparato y los accesorios con un trapo. No utilice gasolina ni cualquier otro disolvente.
   - Retire la suciedad de todos los orificios del aparato (entre otros, las aberturas de refrigeración para el motor).
3. Engrasar el cilindro:
   - Deje enfriar el aparato completamente.
   - Desconecte el capuchón de la bujía y desenrosque la bujía.
   - Vierta un poco de aceite en la abertura de la bujía.
   - Tire lentamente del asa de arranque para que se mueva el pistón y se vierta aceite al cilindro.
   - Vuelva a enroscar firmemente la bujía y conecte el capuchón de la bujía.
4. Inserte el elemento de protección para el transporte en la hoja de cuchilla.
5. Almacene el aparato en un lugar lo más seco posible.

⚠ ¡PRECAUCIÓN! Peligro de lesiones. Pueden producirse lesiones si durante el almacenamiento tienen acceso al aparato niños y personas no autorizadas.

- Guarde el aparato en un lugar inaccesible para niños y personas no autorizadas.

12 ELIMINACIÓN DEL PRODUCTO

- La gasolina y el aceite de motor no pertenecen a la basura doméstica y por eso no deben tirarse por el alcantarillado; deben eliminarse por separado.
- Antes de eliminar el aparato deben vaciarse el depósito de combustible y el depósito de aceite de motor.
- El embalaje, el aparato y los accesorios están fabricados a partir de materiales reciclables y deben desecharse de la manera correspondiente.

13 INFORMACIÓN ADICIONAL SOBRE EMISIONES DE CO2

En virtud de lo dispuesto en el artículo 43 sección 4 del reglamento (UE) 2016/1628, estamos obligados a facilitar el valor de las emisiones de CO_2 obtenido como resultado del procedimiento de homologación de la UE.

Los valores de CO_2 de los motores con homologación europea están publicados en https://www.al-ko.com/shop/media/al-ko-engines/co2.pdf.

Esta medición de CO_2 es el resultado del ensayo de un motor (prototipo) representativo del modelo o de la familia de motores en un ciclo de ensayos fijo en condiciones de laboratorio y no representa ninguna garantía expresa o implícita de la potencia de un determinado motor.

14 SERVICIO DE ATENCIÓN AL CLIENTE/SERVICIO TÉCNICO

Para cuestiones acerca de la garantía, reparaciones o piezas de recambio, diríjase al punto de servicio técnico de AL-KO más cercano. Lo encontrará en la siguiente dirección electrónica: www.al-ko.com/service-contacts

15 GARANTÍA

Durante el periodo legal de la garantía, nos comprometemos, a nuestra elección, a reparar o sustituir el aparato en caso de defecto de fabricación o material. El periodo de la garantía depende de la legislación del país donde se compró el aparato.

Nuestra garantía solo tiene validez en los siguientes casos:

- Se ha seguido el manual de instrucciones
- Se manipula el aparato correctamente
- Se han utilizado piezas de repuesto originales

La garantía no tendrá validez en los siguientes casos:

- Intentos de reparación no autorizados
- Modificaciones técnicas sin autorización
- Un uso inadecuado

Quedan excluidos de la garantía:

- Los daños de pintura derivados del desgaste normal
- Las piezas de desgaste que están identificadas con el marco xxxxxx (x) en la ficha de piezas de repuesto
- Motores de combustión (en este caso se aplican las regulaciones de garantía propias del fabricante del motor correspondiente)

El plazo de garantía comienza con la compra por parte del primer comprador final. La fecha del comprobante de compra será determinante. Diríjase al comercio donde compró el aparato o al servicio de atención al cliente autorizado más cercano con esta declaración y el comprobante de compra original. De acuerdo con esta declaración, los derechos del comprador permanecen intactos frente al vendedor.

TRADUZIONE DEL MANUALE PER L'USO ORIGINALE

Sommario

1 Istruzioni per l'uso 90
1.1 Simboli sulla copertina 90
1.2 Descrizione dei simboli e parole segnaletiche 90
2 Descrizione del prodotto 90
2.1 Utilizzo conforme alla destinazione 90
2.2 Possibile uso errato prevedibile 90
2.3 Rischi residui 90
2.4 Dispositivi di sicurezza e di protezione 91
2.5 Simboli sull'apparecchio 91
2.5.1 Simboli di sicurezza 91
2.5.2 Indicazioni di utilizzo 92
2.6 Panoramica del prodotto (01) 92
2.7 Utensili da taglio approvati 92
2.8 Dotazione 92
3 Indicazioni di sicurezza 93
3.1 Operatore 93
3.2 Dispositivi di protezione individuale 93
3.3 Sicurezza sul posto di lavoro 93
3.4 Sicurezza dell'apparecchio 93
3.5 Sicurezza di persone, animali e beni materiali 94
3.6 Esposizione a vibrazioni 94
3.7 Manipolazione di benzina e olio 95
4 Montaggio 95
4.1 Montaggio dell'impugnatura "Loop" (02) 95
4.2 Montaggio dello schermo protettivo (03, 04) 95
4.3 Montaggio della testina (05) 95
4.4 Montaggio della lama / lama per pacciamatura (06) 96
5 Messa in funzione 96
5.1 Montaggio e rimozione dell'accessorio (07, 08) 96
5.2 Regolazione della bretella 96
5.3 Preparazione e rabbocco della miscela benzina/olio (09) 96
6 Utilizzo 97
6.1 Posizionamento della doppia bretella (10) 97
6.2 Avviamento/arresto del motore 97
6.2.1 Informazioni sul funzionamento del motore 97
6.2.2 Avviamento a freddo/Avviamento a caldo (11, 12) 97
6.3 Azionamento del meccanismo di sgancio rapido (17) 98
7 Comportamento e tecnica di lavoro 98
7.1 Lavoro con la testina 98
7.1.1 Uso del trimmer 98
7.1.2 Allungamento del filo di taglio durante il funzionamento (13) 98
7.2 Lavoro con la lama 99
7.2.1 Evitare il contraccolpo 99
7.2.2 Sfalciare 99
8 Manutenzione e cura 99
8.1 Sostituzione del filo di taglio (14) 99
8.2 Pulizia/sostituzione del filo dell'aria (15) 100
8.3 Controllo/sostituzione del filo del carburante 100
8.4 Manutenzione della candela (16) 100
8.5 Regolazione del minimo 100
8.6 Piano di manutenzione 101
9 Suggerimenti per l'eliminazione dei guasti 102
10 Trasporto 103
11 Magazzinaggio 103
12 Smaltimento 104
13 Informazioni aggiuntive riguardo ai valori di CO2 104
14 Servizio clienti/Assistenza 104
15 Garanzia 104

1 ISTRUZIONI PER L'USO

- Le istruzioni per l'uso originali sono quelle in tedesco. Tutte le altri varianti linguistiche sono traduzioni delle istruzioni per l'uso originali.
- Conservare le presenti istruzioni per l'uso per avere sempre a portata di mano, in caso di necessità, tutte le informazioni sull'apparecchio.
- Consegnare l'apparecchio ad altre persone solo insieme alle presenti istruzioni per l'uso.
- Attenersi alle indicazioni di sicurezza e alle avvertenze contenute nelle presenti istruzioni per l'uso.

1.1 Simboli sulla copertina

Simbolo	Significato
	Prima della messa in funzione, leggere attentamente queste istruzioni per l'uso. È il presupposto per lavorare in sicurezza e senza problemi.
	Istruzioni per l'uso
	Non utilizzare l'apparecchio a benzina in prossimità di fiamme libere o fonti di calore.

1.2 Descrizione dei simboli e parole segnaletiche

⚠ PERICOLO! Mostra una situazione pericolosa imminente che, se non viene evitata, ha come conseguenza la morte o una lesione grave.

⚠ ATTENZIONE! Mostra una situazione potenzialmente pericolosa che, se non viene evitata, potrebbe avere come conseguenza la morte o una lesione grave.

⚠ CAUTELA! Mostra una situazione potenzialmente pericolosa che, se non viene evitata, potrebbe avere come conseguenza una lesione leggera o di media gravità.

ATTENZIONE! Mostra una situazione che, se non viene evitata, potrebbe avere come conseguenza dei danni materiali.

ℹ AVVISO Indicazioni speciali volte a migliorare la comprensione e l'uso.

2 DESCRIZIONE DEL PRODOTTO

2.1 Utilizzo conforme alla destinazione

L'apparecchio base Multitool MT 130 può essere utilizzato con i seguenti accessori:

- Accessorio decespugliatore/trimmer, utilizzabile come:
  - Decespugliatore: per il taglio di piante verdi più robuste e vegetazione simile
  - Trimmer: per il taglio di erba soffice e vegetazione simile
- Accessorio tagliarami CSA 130 MT (cod. art. 127635)*: per la sramatura di alberi fissi e altri legnami. Da utilizzare da terra.
- Accessorio tagliasiepi HTA 130 MT (cod. art. 127636)*: per la rimozione di rami sottili e getti freschi di siepi e cespugli. Da utilizzare da terra.
- Tubo di prolunga per asta (cod. art. 127637)* per CSA 130 MT e HTA 130 MT

**: da acquistare separatamente.*

L'apparecchio di base e gli accessori sono destinati esclusivamente per uso privato e all'aperto: Ogni altro utilizzo e modifica o installazione verranno considerati estranei alla destinazione d'uso e avranno come conseguenza la decadenza della garanzia, oltre alla perdita della conformità (marchio CE) e al rifiuto da parte del costruttore di qualsiasi responsabilità rispetto a danni all'utente o a terzi.

2.2 Possibile uso errato prevedibile

L'apparecchio non è progettato per uso commerciale nei parchi pubblici e negli impianti sportivi né per l'utilizzo in agricoltura e nella silvicoltura.

Apparecchio base:

- Utilizzare esclusivamente gli accessori approvati!

Accessorio decespugliatore/trimmer:

- Non tagliare arbusti, siepi, alberi o fiori.
- Non sollevare da terra l'apparecchio durante il funzionamento.
- Non utilizzare alcun utensile da taglio diverso da quello originale del produttore (lama, bobina)

2.3 Rischi residui

Anche se l'apparecchio viene usato correttamente, non è possibile escludere alcuni rischi residui. Data la natura e la struttura dell'apparecchio, in

funzione dell'uso possono sussistere i seguenti rischi potenziali:

Apparecchio base:

- Danni alla salute dovuti a vibrazioni mano/braccio in caso di lavoro prolungato senza interruzioni e manutenzione inadeguata
- Pericolo di ustioni in caso di contatto con componenti molto caldi
- Pericolo di incendio

Accessorio decespugliatore/trimmer:

- Espulsione di materiale tagliato e inalazione di particelle di materiale tagliato
- Lesioni da taglio in caso di contatto con il filo di taglio rotante
- Pericolo di lesioni ai piedi in caso di contatto con l'utensile da taglio in movimento.

2.4 Dispositivi di sicurezza e di protezione

⚠ **ATTENZIONE! Pericolo di lesioni.** Dispositivi di sicurezza e di protezione difettosi o disattivati possono avere come conseguenza lesioni gravi.

- Far riparare i dispositivi di sicurezza e di protezione difettosi.
- Non disattivare mai i dispositivi di sicurezza e di protezione.

Arresto di emergenza

In caso di emergenza, spegnere il motore con l'interruttore On/Off. Rilasciare la leva del gas.

Schermo protettivo

Lo schermo protettivo protegge l'operatore dal contatto con il filo di taglio rotante e con eventuali oggetti proiettati.

Impugnatura "Loop" con distanziatore

L'impugnatura "Loop" assicura che i piedi dell'operatore non si avvicinino al filo o alla lama di taglio rotante.

Meccanismo di sgancio rapido

Sulla doppia bretella è presente un meccanismo di sgancio rapido per i casi di emergenza, che consente di staccarsi dal dispositivo e allontanarsi velocemente dalla postazione di lavoro.

2.5 Simboli sull'apparecchio

2.5.1 Simboli di sicurezza

Simbolo	Significato
	Maneggiare con estrema cautela!
	Prima di mettere in funzione leggere le istruzioni per l'uso!
	Indossare un casco di sicurezza e protezioni per l'udito e gli occhi!
	Indossare scarpe robuste!
	Indossare dei guanti di protezione!
	Pericolo dovuto alla proiezione di oggetti!
	La distanza tra l'apparecchio e le persone non coinvolte deve essere di almeno 15 m su tutta la circonferenza intorno all'utente.
	Pericolo di trascinamento.
	Non utilizzare mai il decespugliatore con la lama.
	Superfici calde. Non toccare!
	Pericolo di incendio! Maneggiare la benzina con estrema cautela!

2.5.2 Indicazioni di utilizzo

Simbolo	Significato
	Azionamento della manopola choke: quando si ruota la manopola choke in senso antiorario, il choke si chiude. Quando il choke si chiude, ruotare in senso orario per riaprirlo.

2.6 Panoramica del prodotto (01)

N.	Componente
Apparecchio base	
1	Blocco motore con:
2	■ Alloggiamento del filtro dell'aria
3	■ Vite del filtro dell'aria
4	■ Starter
5	■ Serbatoio del carburante
6	■ Tappo del serbatoio del carburante
7	■ Maniglia di avviamento
8	■ Coperchio della candela
9	■ Leva del choke
10	Interruttore combinato con:
11	■ Interruttore On/Off per motore
12	■ Tasto di bloccaggio
13	■ Leva del gas
14	Occhiello per bretella
15	Impugnatura “Loop”
16	Fissaggio dell’asta con coppiglia di sicurezza
17	Doppia bretella
18	Bretella semplice (per accessori taglia-rami e tagliasiepi)
Accessorio decespugliatore/trimmer	
19	Asta
20	Schermo protettivo
21	Ingranaggio angolare
22	Troncafilo
23	Testina
24	Lama per pacciamatura a 2 denti
25	Lama a 3 denti

2.7 Utensili da taglio approvati

Devono essere utilizzati esclusivamente gli utensili da taglio originali del produttore qui elencati:

- Testina Fast and Easy semiprofessionale da 115 mm: cod. art.127619
- Testina Fast and Easy professionale da 130 mm: cod. art. 127620*
- Lama a 3 denti: cod. art. 112906
- Lama per pacciamatura a 2 denti: cod. art. 127641

** Non in dotazione, acquistabile separatamente.*

⚠ **PERICOLO! Pericolo di morte dovuto agli utensili da taglio!** Gli utensili da taglio non consentiti (ad es. utensili metallici in più parti con catene girevoli e coltelli per trincia) e gli utensili da taglio danneggiati (ad es. crepe, schegge) possono provocare gravi lesioni e persino la morte.

- Utilizzare esclusivamente gli utensili da taglio originali del produttore consentiti.
- Sostituire immediatamente gli utensili da taglio danneggiati.

L’impiego di utensili da taglio non approvati sull’apparecchio base non corrisponde all’uso previsto.

2.8 Dotazione

La dotazione comprende gli articoli sotto elencati. Controllare se sono inclusi tutti gli articoli:

- Apparecchio base
- Accessorio decespugliatore/trimmer
- Impugnatura “Loop” con:
  - Controstaffa
  - Manicotto in gomma
  - 4 viti a brugola
  - 4 dadi
- Schermo protettivo con:
  - Barra protettiva con troncafilo integrato
  - 4 viti con intaglio a croce M5x16
  - 4 dadi
- Testina Fast & Easy semiprofessionale con bobina
- Lama a 3 denti
- Lama per pacciamatura a 2 denti

- Bretella semplice (per accessori tagliarami e tagliasiepi)
- Doppia bretella
- Set di attrezzi:
  - Chiave per candele combinata con cacciavite a stella
  - Chiave a bocca doppia
  - 3 chiavi a brugola
  - 2 coppiglie per il fissaggio della lama / lama per pacciamatura (di cui 1 coppiglia di riserva)
  - Flacone di miscelazione del carburante

3 INDICAZIONI DI SICUREZZA

⚠ CAUTELA! Rischio di danni all'udito.
L'apparecchio è estremamente rumoroso durante il funzionamento. Ciò può causare danni all'udito dell'operatore e di persone e animali nelle vicinanze.

- Lavorare solo con la protezione per l'udito.
- Mantenere una distanza di sicurezza dalle persone e dagli animali o spegnere l'apparecchio quando si avvicinano.

AVVISO Prima di utilizzarlo, è fondamentale familiarizzarsi con il funzionamento dell'apparecchio. In particolare, imparare come arrestare immediatamente l'apparecchio.

3.1 Operatore

- Non è consentito l'uso dell'apparecchio da parte di minori di 16 anni o di persone che non abbiano letto le istruzioni per l'uso. Osservare le norme di sicurezza specifiche del Paese per l'età minima degli utenti.
- Se si lavora per la prima volta con un apparecchio del genere: Farsi spiegare dal venditore o da altra persona esperta come gestire l'apparecchio. In alternativa, seguire un corso di addestramento.
- Per poter lavorare con questo apparecchio è necessario essere riposati, sani e in buona forma. Chi, per motivi di salute, non può compiere sforzi eccessivi, dovrebbe chiedere al proprio medico se può o meno lavorare con questo apparecchio.
- Non utilizzare l'apparecchio sotto l'effetto di alcol, droghe o medicinali.

3.2 Dispositivi di protezione individuale

- Per evitare ferite alla testa, agli arti e danni all'udito è necessario indossare l'abbigliamento e l'attrezzatura di protezione individuale previsti.
- L'abbigliamento deve essere adatto (aderente) e non deve essere d'impaccio.
- I dispositivi di protezione individuale sono:
  - Protezione per l'udito (ad es. cuffie antirumore), soprattutto se il tempo di lavoro supera le 2,5 ore al giorno
  - Occhiali di protezione
  - Guanti da lavoro robusti, antivibrazioni e antiurto
  - Scarpe antinfortunistiche con suola antiscivolo e puntale d'acciaio

3.3 Sicurezza sul posto di lavoro

- Azionare l'apparecchio solo all'aperto e mai in ambienti chiusi.
- Lavorare solo alla luce del giorno o con una luce artificiale molto luminosa.
- Prima di iniziare a lavorare rimuovere dalla zona di lavoro i prodotti e gli oggetti pericolosi, ad es. rami, pezzi di vetro, oggetti appuntiti, oggetti metallici, pietre.
- Prestare attenzione alla propria stabilità. Evitare il terreno bagnato e scivoloso.
- Durante le operazioni spostarsi con attenzione e lentamente. Non correre. Prestare attenzione agli ostacoli.

3.4 Sicurezza dell'apparecchio

- Usare l'apparecchio solo in presenza delle seguenti condizioni:
  - L'apparecchio non è sporco, in particolare di benzina o di olio.
  - L'apparecchio non presenta alcun danno, in particolare nelle griglie di protezione.
  - Tutti i comandi funzionano.
  - Tutti gli accessori previsti per il tipo di funzionamento previsto sono montati sull'apparecchio.
- Non sovraccaricare l'apparecchio. È concepito per lavori leggeri in ambito privato. I sovraccarichi causano danni all'apparecchio.
- Durante il funzionamento non bloccare mai le griglie di aspirazione e di aerazione per evitare un surriscaldamento del motore.
- Spegnere immediatamente l'apparecchio se il motore inizia a vibrare fortemente e in modo anomalo. In questo caso, è presente un guasto.

- Non utilizzare mai l'apparecchio con parti usurate o difettose. Sostituire sempre tutte le parti difettose con pezzi di ricambio originali del produttore. Se l'apparecchio viene utilizzato con parti usurate o difettose, non è possibile avanzare richieste di garanzia nei confronti del produttore.

3.5 Sicurezza di persone, animali e beni materiali

- Usare l'apparecchio solo per le funzioni per cui è previsto. Un uso non conforme può avere come conseguenza lesioni e danni a beni materiali.
- Azionare l'apparecchio solo se nella zona di lavoro non sono presenti altre persone o animali.
- Mantenere una distanza di sicurezza dalle persone e dagli animali o spegnere l'apparecchio quando si avvicinano.
- Non indirizzare mai il getto di scarico del motore verso persone e animali, né verso sostanze e oggetti infiammabili.
- Non toccare mai le griglie di aspirazione e di aerazione quando il motore è in moto. Le parti rotanti dell'apparecchio possono causare lesioni.
- Spegnere sempre l'apparecchio quando non lo si utilizza, ad esempio quando si cambia zona di lavoro, durante i lavori di manutenzione e cura o quando si rabbocca la miscela benzina/olio.
- Spegnere immediatamente l'apparecchio in caso di incidente per evitare ulteriori lesioni e danni.
- Non utilizzare mai l'apparecchio con parti usurate o difettose. Parti usurate o difettose possono causare lesioni gravi.
- Conservare l'apparecchio fuori dalla portata dei bambini.

3.6 Esposizione a vibrazioni

- Pericolo dovuto alle vibrazioni
  Il livello effettivo di emissione di vibrazioni durante l'uso dell'apparecchio può deviare dal valore dichiarato dal costruttore. Tenere conto dei seguenti fattori di influenza prima dell’uso e durante l'uso:
  - L’apparecchio viene utilizzato in modo conforme a destinazione?
  - Il materiale viene tagliato e lavorato nel modo giusto?
  - L’apparecchio è nelle condizioni appropriate per l’utilizzo?
  - È installato l'utensile da taglio giusto, ed è affilato correttamente?
  - Le impugnature e le eventuali maniglie antivibranti opzionali sono montate e collegate saldamente all’apparecchio?
- Utilizzare l'apparecchio solo con il regime del motore a scoppio necessario per il lavoro specifico da svolgere. Evitare il regime massimo per limitare il rumore e le vibrazioni.
- Un uso e una manutenzione impropri possono aumentare la rumorosità e le vibrazioni dell'apparecchio. Ciò provoca danni alla salute. In questo caso spegnere immediatamente l'apparecchio e farlo riparare da un centro di assistenza autorizzato.
- Il livello di esposizione alle vibrazioni dipende dal lavoro da eseguire e dalla modalità di utilizzo dell'apparecchio. Stimare tale livello e prevedere di conseguenza delle pause di lavoro adeguate. Questo riduce considerevolmente l’esposizione alle vibrazioni sull’intero tempo di lavoro.
- L’uso prolungato dell'apparecchio espone l’operatore a vibrazioni e può causare problemi di circolazione (sindrome del dito bianco). Per ridurre questo rischio, indossare dei guanti e tenere le mani calde. In presenza del sintomi del “dito bianco”, consultare subito un medico. Tra questi sintomi figurano: intorpidimento, perdita della sensibilità, formicolio, pizzicore, dolore, perdita della forza, cambiamento del colore o della condizione della pelle. Di solito questi sintomi interessano le dita, le mani o i polsi. Il rischio aumenta alle basse temperature (al di sotto dei 10 °C circa).
- Prevedere nel corso della giornata lavorativa delle pause sufficientemente lunghe per riposarsi dal rumore e dalle vibrazioni. Pianificare il lavoro in modo da distribuire su più giorni l’uso di apparecchi che producono forti vibrazioni.
- Se si avverte un qualche malessere o si nota la decolorazione della pelle della mano durante l'uso dell’apparecchio, smettere immediatamente di lavorare. Programmare delle pause di lavoro sufficienti. Senza adeguate pause di lavoro si può sviluppare una sindrome da vibrazioni mano-braccio.
- Ridurre al minimo il rischio di esporsi a vibrazioni. Attenersi alle raccomandazioni per la

cura dell'apparecchio contenute nelle istruzioni per l'uso.

- Se si utilizza spesso l'apparecchio, rivolgersi al proprio rivenditore locale per acquistare degli accessori antivibranti (ad es. maniglie).
- Stabilire in un piano di lavoro come può essere limitata l'esposizione alle vibrazioni.

3.7 Manipolazione di benzina e olio

- Rischio di esplosione e di incendio: Eventuali perdite di miscela benzina/aria generano un'atmosfera esplosiva. Una manipolazione impropria del carburante può causare scoppi, esplosioni e incendi e provocare lesioni gravi e persino la morte. Osservare le seguenti istruzioni:
  - Non fumare mentre si maneggia la benzina.
  - Manipolare la benzina solo all'aperto, mai in ambienti chiusi.
  - Attenersi assolutamente alle norme di comportamento di seguito elencate.
- Trasportare e stoccare benzina e olio esclusivamente in contenitori appositamente omologati. Assicurarsi che i bambini non possano avere accesso a benzina e olio stoccati.
- Per evitare una contaminazione del suolo (protezione ambientale) assicurarsi che durante il rifornimento né benzina né olio riescano a penetrare nel terreno. Per fare rifornimento utilizzare sempre un imbuto.
- Non rifornire mai l'apparecchio in locali chiusi. Sul pavimento può prodursi una concentrazione di vapori di benzina, che può causare uno scoppio o un'esplosione.
- Pulire subito la benzina fuoriuscita rimasta sull'apparecchio e a terra. Prima di smaltirli, lasciare asciugare i panni utilizzati per rimuovere la benzina in un luogo ben ventilato. In caso contrario può verificarsi un'improvvisa autocombustione.
- Quando si versa della benzina, si generano dei vapori di benzina. Non avviare pertanto il motore nello stesso punto, ma almeno a 3 m di distanza.
- Evitare il contatto tra pelle e prodotti a base di oli minerali. Non inalare i vapori di benzina. Per fare rifornimento indossare sempre dei guanti di protezione. Cambiare e lavare regolarmente gli indumenti protettivi.
- Accertarsi che i propri abiti non entrino in contatto con la benzina. Se la benzina entra in contatto con gli abiti, cambiarsi immediatamente.
- Non rifornire mai l'apparecchio a motore acceso o caldo.

4 MONTAGGIO

⚠ ATTENZIONE! Pericolo dovuto a montaggio incompleto! L'utilizzo di un apparecchio non completamente montato può avere come conseguenza lesioni gravi.

- Utilizzare l'apparecchio solo se è completamente montato!
- Prima dell'accensione verificare che tutti i dispositivi di sicurezza e di protezione siano presenti e funzionanti!

⚠ ATTENZIONE! Pericolo di lesioni causate da pezzi dell'apparecchio che si staccano. I pezzi che si allentano durante il funzionamento possono causare gravi lesioni.

- Fissare gli utensili da taglio in modo che non possano allentarsi durante il funzionamento.

4.1 Montaggio dell'impugnatura "Loop" (02)

1. Posizionare il manicotto in gomma (02/1) sull'asta (02/2).
2. Posizionare l'impugnatura "Loop" (02/3) dall'alto e la controstaffa (02/4) dal basso intorno al manicotto in gomma.
3. Inserire una vite a brugola (02/5) dall'alto e un dado (02/6) dal basso e avvitare senza serrare. Ripetere questo passaggio con le viti a brugola e i dadi rimanenti.
4. Serrare tutte le viti a brugola.

4.2 Montaggio dello schermo protettivo (03, 04)

1. Inserire le 4 viti con intaglio a croce M5x16 (03/1) nei fori sullo schermo protettivo (03/2).
2. Avvitare saldamente lo schermo protettivo all'apposito dispositivo di fissaggio (03/3).
3. Collocare la barra protettiva (04/1) con troncafilo (04/2) integrato sullo schermo protettivo (04/3), quindi serrare la vite di sicurezza in plastica (04/4).

4.3 Montaggio della testina (05)

1. Inserire il disco di trascinamento (05/1) sulla spina di guida (05/2) dell'ingranaggio angolare.
2. Per bloccare, inserire la chiave esagonale (05/3) nel foro del disco di trascinamento.

3. Avvitare e serrare la testina (05/4) sull'ingranaggio angolare.
   Avviso: *Filetto sinistrorso! Serrare la bobina in senso antiorario!*

4.4 Montaggio della lama / lama per pacciamatura (06)

⚠ ATTENZIONE! Pericolo di gravi lesioni!
Se la rondella dentata (06/5) è usurata, la lama / lama per pacciamatura può allentarsi durante il funzionamento e causare lesioni gravi.

- Montare assolutamente la coppiglia (06/8) in dotazione.

1. Deporre il decespugliatore in modo che la testina di taglio sia rivolta verso l'alto.
2. Inserire il disco di trascinamento (06/1) sulla spina di guida (06/2) dell'ingranaggio angolare.
3. Collocare la lama / lama per pacciamatura (06/3) sul disco di trascinamento (06/1) in modo che il foro della lama venga a trovarsi esattamente sul circuito di guida del disco.
4. Montare la flangia (06/4) sulla lama / lama per pacciamatura (06/3) con il lato piano rivolto verso la lama.
5. Montare la rondella dentata (06/5).
6. Serrare saldamente il dado di fissaggio (06/6) sulla spina di guida (06/2). A tale scopo inserire la chiave esagonale (06/7) negli appositi fori e serrare con la chiave per candele.
   Avviso: *Filetto sinistrorso!*
7. Assicurare il dado di fissaggio (06/6) con la coppiglia (06/8).

5 MESSA IN FUNZIONE

AVVISO Ogni giorno prima di metterlo in servizio, se lo si è fatto cadere o se ha ricevuto dei colpi per altri motivi, verificare che l'apparecchio non presenti danni . Se si rilevano dei danni, porvi rimedio prima di utilizzare nuovamente l'apparecchio.

5.1 Montaggio e rimozione dell'accessorio (07, 08)

Gli accessori vengono fissati mediante l'asta.

Montaggio dell'accessorio

1. Allentare il dado di bloccaggio (07/1) e sfilare leggermente (07/a) la coppiglia (07/2).
2. Inserire (07/b) l'asta (07/3) nell'apposito dispositivo di fissaggio (07/4) fino a battuta.
3. Riposizionare la coppiglia (07/c) e serrare a fondo il dado di bloccaggio.

Rimozione dell'accessorio

1. Allentare il dado di bloccaggio (08/1) e sfilare leggermente (08/a) la coppiglia (08/2).
2. Estrarre (08/b) l'asta (08/3) dall'apposito dispositivo di fissaggio (08/4).
3. Riposizionare la coppiglia (08/c).

5.2 Regolazione della bretella

1. Posizionare la bretella (vedere *capitolo 6.1 "Posizionamento della doppia bretella (10)", pagina 97*).
2. Agganciare il moschettone della bretella nell'occhiello (01/14) sull'apparecchio.
3. Eseguire alcuni movimenti oscillatori orizzontali sopra il terreno senza avviare il motore. La testina di taglio si deve muovere sempre alla stessa altezza sul terreno.
4. In caso contrario: regolare la lunghezza della bretella e ripetere i movimenti oscillatori.

5.3 Preparazione e rabbocco della miscela benzina/olio (09)

ATTENZIONE! Rischio di danni al motore. La benzina pura danneggia irrimediabilmente il motore. In tal caso non è possibile avanzare richieste di garanzia nei confronti del produttore.

- Far funzionare il motore sempre con una miscela di benzina e olio nel rapporto di miscelazione prescritto.

Preparazione della miscela benzina/olio

Per il motore a 2 tempi sono necessari:

- Benzina fresca senza piombo con un numero di ottano di almeno 90. La benzina conservata per più di 2 mesi causa la formazione di depositi e conseguenti malfunzionamenti del motore.
- Olio sintetico di alta qualità per motori a 2 tempi

Preparare con questi due componenti una miscela benzina/olio 50:1:

Rapporto di miscelazione	Benzina [litri]	Olio per 2 tempi [millilitri]
50 parti di benzina : 1 parte di olio per 2 tempi	1 l	20 ml
	3 l	60 ml
	5 l	100 ml

1. Versare la benzina e l'olio per 2 tempi in un flacone
   di miscelazione del carburante (per le quantità vedere la tabella, in funzione delle dimensioni del flacone).
2. Chiudere il flacone di miscelazione del carburante e agitarlo energicamente più volte per mescolare bene la benzina e l'olio.

Rabbocco della miscela benzina/olio (09)

1. Collocare l'apparecchio su una superficie piana e stabile. Il tappo (09/1) del serbatoio del carburante deve essere rivolto verso l'alto.
2. Pulire il tappo (09/1) del serbatoio, il serbatoio (09/2) e le parti circostanti dell'apparecchio per evitare che durante il rifornimento di miscela benzina/olio delle impurità penetrino nel serbatoio.
3. Svitare lentamente il tappo del serbatoio in modo che la miscela benzina/aria in pressione nel serbatoio si disperda a poco a poco nell'ambiente. Lasciare il tappo appeso al serbatoio.
4. Inserire un imbuto (09/3) nel bocchettone di riempimento (09/4) del serbatoio.
5. Versare dal flacone di miscelazione (09/5) la miscela benzina/olio preparata nel serbatoio fino al bordo inferiore del bocchettone, senza però superarlo.
6. Togliere l'imbuto e riavvitare bene il tappo.
7. Pulire l'eventuale miscela benzina/olio versatasi sull'apparecchio e sulla superficie d'appoggio.

6 UTILIZZO

⚠ ATTENZIONE! Pericolo di lesioni causati da pezzi dell'apparecchio che si staccano. I pezzi che si allentano durante il funzionamento possono causare gravi lesioni.

- Prima di accendere l'apparecchio, verificare se tutti i componenti sono ben serrati.
- Fissare gli utensili da taglio in modo che non possano allentarsi durante il funzionamento.

6.1 Posizionamento della doppia bretella (10)

Posizionare la doppia bretella come mostrato nella figura (10).

- Utilizzare sempre una bretella durante il lavoro.
- Agganciare l'apparecchio solo dopo che il motore è stato avviato e gira a vuoto.

6.2 Avviamento/arresto del motore

6.2.1 Informazioni sul funzionamento del motore

Prima dell'avviamento

- Collocare il decespugliatore in piano sul terreno e assicurarsi che non vi siano ostacoli. L'utensile da taglio non deve toccare alcun oggetto e neppure il terreno.

Durante l'avviamento

- Non stare sull'asta per evitare di danneggiare l'asta stessa o l'ingranaggio angolare in essa contenuto.
- Assumere una posizione stabile e tenere saldamente il decespugliatore per la flangia dell'alloggiamento.

Posizioni della leva del choke

CHOKE	RUN

Avviamento a freddo (leva del choke in posizione CHOKE)

Se il motore è freddo, ossia quando non è stato in funzione per più di 5 minuti, viene eseguito un "avviamento a freddo".

Avviamento a caldo (leva del choke in posizione RUN)

Se il motore è ancora caldo, ossia è stato spento da poco, viene eseguito un "avviamento a caldo". In questo caso non viene utilizzato il choke.

6.2.2 Avviamento a freddo/Avviamento a caldo (11, 12)

AVVISO Con la funzione "Ready to Start", l'interruttore On/Off è sempre in posizione On. Per arrestare l'apparecchio, portare l'interruttore On/Off in posizione Off. Dopo che è stato azionato, l'interruttore ritorna automaticamente nella posizione On.

AVVISO Ritorno automatico della leva del choke. In caso di avviamento immediato del motore, quando viene azionata la leva del gas la leva del choke ritorna automaticamente nella posizione RUN.

Avviamento a freddo

1. Ruotare (11/a) la leva del choke (11/1) sulla posizione CHOKE.

2. Premere con forza lo starter (11/2) brevemente circa 7-10 volte.
3. Avviare il motore:
   - Tenere l'apparecchio con una mano e spingere sul terreno.
   - Con l'altra mano tirare verso l'alto la maniglia di avviamento (11/3), dapprima delicatamente e lentamente fino a sentire una certa resistenza, quindi decisamente e rapidamente fino a sentire di nuovo una resistenza (circa la lunghezza di 1 braccio).
   - Lasciar rientrare la corda dell'avviamento senza rilasciare la maniglia.
   - Ripetere più volte i passaggi precedenti finché il motore non si avvia.
4. Lasciar riscaldare il motore per alcuni minuti.
5. Ruotare (11/b) la leva del choke sulla posizione RUN.

Avviamento a caldo

Se il motore è ancora caldo, ossia è stato spento da poco, viene eseguito un "avviamento a caldo". In questo caso non viene utilizzato il choke.

1. (Opzionale) Ruotare la leva del choke (11/1) sulla posizione CHOKE e riportarla subito dopo sulla posizione RUN. In questo modo si imposta la semi-accelerazione automatica.
   - Tenere l'apparecchio con una mano e spingere sul terreno.
   - Con l'altra mano tirare verso l'alto la maniglia di avviamento (11/3), dapprima delicatamente e lentamente fino a sentire una certa resistenza, quindi decisamente e rapidamente fino a sentire di nuovo una resistenza (circa la lunghezza di 1 braccio).
   - Lasciar rientrare la corda dell'avviamento senza rilasciare la maniglia.
   - Ripetere più volte i passaggi precedenti finché il motore non si avvia e non resta acceso.

Il motore è in funzione

Il motore gira al minimo.
Avviso: *Se il motore non resta acceso, premere la leva del gas (12/1).* Con il tasto di bloccaggio (12/3) è possibile fissare il regime del motore.

Arresto del motore

1. Rilasciare la leva del gas (12/1) e lasciar girare il motore al minimo.
2. Portare l'interruttore On/Off (12/2) in posizione di arresto e trattenerlo per qualche secondo in quella posizione.
3. Attendere che l'utensile da taglio si fermi completamente.

6.3 Azionamento del meccanismo di sgancio rapido (17)

1. Tirare (17/a) con forza la fascia arancione (17/1).

L'apparecchio con il moschettone (17/2) scivola fuori dal supporto e cade a terra.

7 COMPORTAMENTO E TECNICA DI LAVORO

7.1 Lavoro con la testina

7.1.1 Uso del trimmer

- Inclinare l'apparecchio leggermente in aventi e muoverlo con una velocità adeguata e omogenea da sinistra verso destra.
- I migliori risultati di taglio si ottengono quando si taglia erba asciutta.
- Non condurre il filo di taglio direttamente lungo muri e lastre di pietra, altrimenti sarà sottoposto a una forte usura.
- Tagliare l'erba piuttosto alta e i cespugli fitti per gradi, per fare in modo che la bobina non si intasi.
- Adattare il numero di giri del motore e la profondità di taglio alle rispettive condizioni. Se la rotazione del motore è troppo bassa è possibile che della sterpaglia rimanga catturata o bloccata nell'attrezzo di taglio.
- Se erba, rami o altri oggetti rimangono catturati nell'attrezzo di taglio oppure l'apparecchio vibra in modo inusuale, spegnere subito il motore e verificare l'apparecchio.
- Un ingranaggio angolare bloccato può portare a danni della frizione.
- Dopo lo spegnimento dell'accessorio bobina il filo continua a girare. Pertanto, attendere fino a che il filo si ferma completamente prima di riaccendere l'apparecchio.
- Quando la bobina è vuota, sostituire il filo.

7.1.2 Allungamento del filo di taglio durante il funzionamento (13)

Durante il funzionamento Il filo di taglio si accorcia e sfilaccia.

1. Lasciar girare il motore a pieno gas.

2. Continuare a battere l'erba (13/a) con la testina (13/1). In questo modo viene snodato un pezzo di filo nuovo dalla bobina e l'estremità usata del filo viene tagliata dal troncafilo (13/2).

7.2 Lavoro con la lama

7.2.1 Evitare il contraccolpo

- Assicurarsi di mantenere la massima stabilità. Mantenere i piedi divaricati in una posizione comoda e tenere sempre conto di un possibile contraccolpo.
- Prima di iniziare il taglio la lama deve aver raggiunto il pieno regime di lavoro.

7.2.2 Sfalciare

- Inclinare l'apparecchio leggermente in avanti e muoverlo ad una velocità adeguata e regolare da destra verso sinistra. In questo modo il materiale tagliato cade sulla superficie già sfalciata.
- Tagliare l'erba più alta e i cespugli fitti per gradi. Accorciare prima la parte superiore del materiale da tagliare muovendo l'apparecchio verso destra. Quindi condurre l'apparecchio con un movimento contrario verso sinistra e tagliare la parte inferiore.
- Se si lavora in pendenza, procedere per strisce. Sfalciare una striscia parallela alla pendenza, quindi tornare indietro passando sulla striscia sfalciata e lavorare la striscia successiva.
- Adattare il regime del motore e la profondità di taglio alle condizioni specifiche. Se il regime del motore è troppo basso è possibile che della sterpaglia rimanga catturata o bloccata nell'utensile da taglio.
- Se erba, rami o altri oggetti rimangono catturati nell'utensile da taglio o se l'apparecchio vibra in modo inusuale, spegnere subito il motore e verificare l'apparecchio.
- Un ingranaggio angolare bloccato può causare danni alla frizione.
- Non tentare mai di rimuovere il materiale tagliato incastrato con la lama in funzione. Attendere che la lama sia completamente ferma.
- Se la lama è rotta, piegata o non è più affilata, sostituirla con un ricambio originale.

8 MANUTENZIONE E CURA

⚠ PERICOLO! Pericolo di morte dovuto a manutenzione inadeguata. Una manutenzione affidata a persone non qualificate e l'utilizzo di pezzi di ricambio non consentiti possono avere come conseguenza lesioni gravi e persino la morte.

- Non rimuovere e non mettere fuori uso i dispositivi di sicurezza.
- Utilizzare esclusivamente i pezzi di ricambio originali approvati.
- Accertarsi mediante una manutenzione regolare e corretta che l'apparecchio sia sempre funzionante e pulito.

⚠ CAUTELA! Pericolo di lesioni. Le parti taglienti e mobili dell'apparecchio possono causare lesioni.

- Durante i lavori di manutenzione, cura e pulizia indossare sempre dei guanti di protezione!

È necessario eseguire la manutenzione e la cura corrette per mantenere la funzionalità e la sicurezza dell'apparecchio. Attenzione ai punti seguenti:

- Eseguire i lavori di manutenzione solo se si hanno le conoscenze e gli strumenti necessari.
- Attendere fino a che il motore è completamente raffreddato.
- Sostituire le parti usurate o difettose solo con pezzi di ricambio originali del produttore.
- I lavori di manutenzione che non sono descritti nelle presenti istruzioni per l'uso non possono essere eseguiti dall'utente. Rivolgersi a un centro di assistenza autorizzato. In caso di mancata osservanza delle istruzioni la garanzia del produttore decade.

Gli intervalli dei lavori di manutenzione qui elencati sono riportati nel piano di manutenzione (Piano di manutenzione).

Utilizzare esclusivamente gli utensili da taglio consentiti (Utensile da taglio consentito)!

8.1 Sostituzione del filo di taglio (14)

1. Ruotare la manopola (14/1) in modo tale che le frecce (14/2, 14/3) si trovino allineate.
2. Infilare il filo di taglio nell'apertura (14/4) fino ad avere la stessa lunghezza su entrambi i lati della testina.

3. Avvolgere il filo di taglio nella testina: Ruotare la manopola (14/1) nel senso indicato dalle frecce (14/5) fino a quando il filo di taglio su entrambi i lati non sporge ancora di ca. 10 cm rispetto alla testina.

8.2 Pulizia/sostituzione del filtro dell'aria (15)

ATTENZIONE! Rischio di danni al motore. Il funzionamento senza filtro dell'aria provoca gravi danni al motore!

- Non utilizzare mai l'apparecchio senza filtro dell'aria.
- Pulire regolarmente il filtro dell'aria.
- Se danneggiato, sostituire il filtro dell'aria.

1. Smontaggio del filtro dell'aria:
   - Svitare la vite del filtro dell'aria (15/1) per allentare il coperchio dell'alloggiamento del filtro (15/2).
   - Togliere il coperchio dell'alloggiamento del filtro dell'aria.
   - Staccare la spugna filtrante (15/3) dal telaio (15/4).
2. Pulizia della spugna filtrante (15/3):
   - Strizzare la spugna filtrante, quindi lavarla con acqua e sapone. Non utilizzare benzina o altri solventi!
   - Lasciar asciugare bene la spugna filtrante finché tutta l'acqua non è evaporata. Se il filtro è umido, risulta difficile avviare il motore.
3. Pulire accuratamente l'alloggiamento del filtro dell'aria con un panno.
4. Sostituzione della spugna filtrante (15/3):
   - Sostituire la spugna filtrante quando non è più elastica o comincia a sfaldarsi.
5. Montaggio del filtro dell'aria:
   - Montare la spugna filtrante (15/3) sul telaio (15/4).
   - Inserire il coperchio dell'alloggiamento del filtro dell'aria (15/2) e tenerlo fermo.
   - Avvitare la vite del filtro dell'aria (15/1) finché il coperchio dell'alloggiamento del filtro non è fisso in posizione.

8.3 Controllo/sostituzione del filtro del carburante

Il filtro del carburante a feltro si trova all'interno del serbatoio ed è installato sulla testa di aspirazione. Se il filtro del carburante è indurito, sporco o intasato, il flusso di benzina verso il motore diminuisce. In questo caso il filtro del carburante deve essere sostituito.

Si consiglia di far eseguire questo lavoro da un centro di assistenza autorizzato.

8.4 Manutenzione della candela (16)

1. Smontare la candela:
   - Staccare la spina della candela (16/1).
   - Svitare la candela (16/3) con l'apposita chiave (16/2).
2. Valutare l'aspetto della candela:
   - Se la candela è di color marrone rossiccio: il motore funziona correttamente e la candela è ok. Se necessario: con cautela, pulire la candela con una spazzola metallica fine (16/4).
   - Se la candela è sporca, unta, incrostata, fusa o in corto: la candela è difettosa. Sostituire la candela con una nuova. Utilizzare il tipo di candele prescritte (vedere i dati tecnici).
   - Se dopo un breve periodo di funzionamento la candela risulta nuovamente difettosa, è necessario far controllare il motore e le regolazioni del carburatore da un centro di assistenza autorizzato.
3. Controllare la distanza tra gli elettrodi:
   - Controllare con uno spessimetro (16/5) se la distanza tra gli elettrodi (16/6) è di 0,6 - 0,7 mm. In caso contrario, procedendo con cautela avvicinare o distanziare tra loro gli elettrodi secondo necessità.
4. Se la misura è nell'intervallo corretto o la candela è difettosa:
   - Sostituire la candela con una nuova. Utilizzare il tipo di candele prescritte (vedere i dati tecnici).
5. Montare la candela:
   - Assicurarsi che la guarnizione della candela (16/7) sia in sede sulla candela.
   - Riavvitare a mano la candela, quindi serrarla a fondo con l'apposita chiave (coppia 12 – 15 Nm).
   - Inserire nuovamente la spina della candela.

8.5 Regolazione del minimo

Quando il motore gira al minimo, l'utensile da taglio non deve muoversi. Se l'utensile da taglio si muove quando il motore gira al minimo, rivolgersi assolutamente il proprio rivenditore e far regolare correttamente il motore.

8.6 Piano di manutenzione

I lavori sotto elencati possono essere effettuati autonomamente dall'utente. Tutti gli altri lavori di manutenzione, assistenza e riparazione devono essere svolti da un centro di assistenza autorizzato.

AVVISO In caso di forti sollecitazioni e temperature elevate possono rendersi necessari intervalli di manutenzione più brevi di quelli indicati nella tabella.

Attività	una volta dopo 5 ore di esercizio	prima di ogni utilizzo	settimanalmente	ogni 50 ore di esercizio	ogni 100 ore di esercizio	secondo necessità	prima della stagione del taglio, una volta all'anno	ogni 5 anni
Carburatore								
Controllo del minimo		X						
Filtro dell'aria								
Pulizia		X						
Sostituzione						X		
Candela								
Controllo della distanza tra gli elettrodi, eventuale correzione				X				
Sostituzione					X	X		
Presa dell'aria di raffreddamento								
Pulizia			X			X	X	
Silenziatore								
Ispezione visiva e dello stato		X						
Serbatoio del carburante								
Pulizia				X			X	
Filtro del carburante								
Sostituzione								X
Comandi								
Interruttore On/Off, tasto di bloccaggio, leva del gas, corda dell'avviamento		X						
Tutte le viti raggiungibili (eccetto le viti di regolazione)								
Serraggio	X					X	X	
Intero apparecchio								

Attività	una volta dopo 5 ore di esercizio	prima di ogni utilizzo	settimanalmente	ogni 50 ore di esercizio	ogni 100 ore di esercizio	secondo necessità	prima della stagione del taglio, una volta all'anno	ogni 5 anni
Ispezione visiva e dello stato		X						
Pulizia			X			X	X	

9 SUGGERIMENTI PER L'ELIMINAZIONE DEI GUASTI

CAUTELA! Pericolo di lesioni. Le parti taglienti e mobili dell'apparecchio possono causare lesioni.

- Durante i lavori di manutenzione, cura e pulizia indossare sempre dei guanti di protezione!
- Spegnere l'apparecchio!

AVVISO In caso di guasti non elencati in questa tabella o che non si è in grado di eliminare personalmente, rivolgersi al nostro servizio clienti.

Guasto	Causa	Rimedio
Il motore non si avvia o si avvia con difficoltà.	L'avviamento del motore non è stato eseguito in modo corretto.	vedere *capitolo 6.2 "Avviamento/arresto del motore", pagina 97*
	La candela è sporca, difettosa o la distanza tra gli elettrodi non è corretta.	vedere *capitolo 8.4 "Manutenzione della candela (16)", pagina 100*
	Il filtro dell'aria è sporco.	vedere *capitolo 8.2 "Pulizia/sostituzione del filtro dell'aria (15)", pagina 100*
	Il filtro del carburante è usurato.	Controllare/sostituire il filtro del carburante (16)
	Le impostazioni del carburatore non sono corrette.	Rivolgersi a un centro di assistenza autorizzato.
	La leva del choke si trova in posizione CHOKE.	Spostare la leva del choke in posizione RUN.
Il motore si avvia, ma a potenza ridotta.	La leva del choke si trova in posizione CHOKE.	Spostare la leva del choke in posizione RUN.
	Il filtro dell'aria è sporco.	vedere *capitolo 8.2 "Pulizia/sostituzione del filtro dell'aria (15)", pagina 100*
	Il filtro del carburante è usurato.	Controllare/sostituire il filtro del carburante (16)
	Le impostazioni del carburatore non sono corrette.	Rivolgersi a un centro di assistenza autorizzato.

Guasto	Causa	Rimedio
Il motore non gira in modo uniforme e il regime del motore non aumenta dando gas.	La candela è sporca, difettosa o la distanza tra gli elettrodi non è corretta.	vedere *capitolo 8.4 "Manutenzione della candela (16)", pagina 100*
	Le impostazioni del carburatore non sono corrette.	Rivolgersi a un centro di assistenza autorizzato.
Il fumo di scarico del motore è denso e bluastro.	La quantità di olio nella miscela benzina/olio è troppo elevata.	Rifornire con una miscela di benzina e olio nelle proporzioni corrette. Preparare la miscela benzina/olio e rabboccare
	Le impostazioni del carburatore non sono corrette.	Rivolgersi a un centro di assistenza autorizzato.
Il motore comincia a vibrare fortemente e in modo anomalo.	Parti dell'apparecchio/del motore si sono allentate e/o sono danneggiate.	1. Arrestare il motore. 2. Controllare l'apparecchio per rilevare eventuali danni. 3. Controllare la candela, vedere *capitolo 8.4 "Manutenzione della candela (16)", pagina 100*. 4. Rivolgersi a un centro di assistenza autorizzato.

10 TRASPORTO

Trasporto dell'apparecchio da una zona di lavoro all'altra

1. Spegnere il motore.
2. Montare la protezione per il trasporto sulla lama.
3. Tenere saldamente il decespugliatore dal blocco motore e dall'impugnatura.
4. Procedendo con cautela, spostarsi verso la zona di lavoro successiva. Evitare di mettere in pericolo altre persone o animali.

Trasporto dell'apparecchio su un veicolo

1. Se possibile: Svuotare il serbatoio lasciando acceso il motore.
2. Spegnere il motore.
3. Montare la protezione per il trasporto sulla lama.
4. Evitare che l'apparecchio si ribalti durante il viaggio e che la miscela benzina/olio fuoriesca:
   - Mettere l'apparecchio a terra in modo che il tappo del serbatoio del carburante sia rivolto verso l'alto. Il serbatoio del carburante deve essere ben chiuso.
   - Fissare l'apparecchio a terra.

11 MAGAZZINAGGIO

Se si prevede di non utilizzare l'apparecchio per più di 2-3 mesi, per evitare danni è necessario svolgere le seguenti operazioni:

1. Svuotare il serbatoio del carburante:
   - Lasciar girare il motore finché non si ferma da solo. A questo punto nel serbatoio e nel carburatore non rimane più miscela benzina/olio, quindi non possono formarsi depositi.
2. Pulire l'apparecchio:
   - Ripulire l'intero apparecchio e gli accessori con un panno. Non utilizzare benzina o altri solventi.
   - Rimuovere la sporcizia da tutte le aperture dell'apparecchio (tra cui le aperture di raffreddamento per il motore).
3. Oliare il cilindro:
   - Lasciare raffreddare completamente l'apparecchio.
   - Staccare la spina della candela e svitare la candela.
   - Lasciar cadere qualche goccia di olio nell'apertura della candela.
   - Tirare lentamente la maniglia di avviamento in modo che il pistone si muova e l'olio venga distribuito nel cilindro.

- Serrare nuovamente la candela e inserire la spina della candela.

4. Montare la protezione per il trasporto sulla lama.
5. Immagazzinare l'apparecchio in un luogo il più possibile asciutto.

⚠ **CAUTELA! Pericolo di lesioni.** Se l'apparecchio immagazzinato è accessibile ai bambini e a persone non autorizzate, può causare lesioni.

- Conservare l'apparecchio in modo che non sia accessibile ai bambini e a persone non autorizzate.

12 SMALTIMENTO

- Benzina e olio motore non devono essere smaltiti con i rifiuti domestici né dispersi nelle fognature, ma devono essere portati presso un centro di raccolta o smaltimento differenziati!
- Prima di smaltire l'apparecchio, svuotare i serbatoi del carburante e dell'olio motore!
- L'imballaggio, l'apparecchio e gli accessori sono stati realizzati in materiali riciclabili e devono essere smaltiti di conseguenza.

13 INFORMAZIONI AGGIUNTIVE RIGUARDO AI VALORI DI CO2

Ai sensi dell'articolo 43, paragrafo 4 del regolamento (UE) 2016/1628 siamo tenuti a produrre il valore di CO_2 rilevato nel corso della procedura di omologazione UE.

I valori di CO_2 dei motori con omologazione del tipo UE sono pubblicati all'indirizzo https://www.al-ko.com/shop/media/al-ko-engines/co2.pdf.

Questa misura di CO_2 è il risultato del test di un motore (principale) rappresentativo del tipo di motore o della famiglia di motori in un ciclo di prova fisso in condizioni di laboratorio e non costituisce una garanzia espressa o implicita di prestazioni di un particolare motore.

14 SERVIZIO CLIENTI/ASSISTENZA

Per eventuali domande su garanzia, riparazione o pezzi di ricambio si prega di rivolgersi al centro di assistenza AL-KO più vicino. Per reperirlo, consultare il sito Internet all'indirizzo: www.al-ko.com/service-contacts

15 GARANZIA

Elimineremo - a nostra discrezione tramite riparazione o consegna sostitutiva - eventuali difetti di produzione o del materiale dell'apparecchio entro i termini di prescrizione previsti dalla legge per i diritti di ricorso per vizi della cosa. I termini di prescrizione dipendono dalla normativa in vigore nel Paese in cui l'apparecchio è stato acquistato.

I termini della garanzia valgono solo in caso di:

- Osservanza delle presenti istruzioni per l'uso
- Trattamento corretto
- Uso di pezzi di ricambio originali

La garanzia decade nei casi seguenti:

- Tentativi di riparazione in proprio
- Modifiche tecniche eseguite in proprio
- Uso non conforme alla destinazione

Sono esclusi dalla garanzia:

- Danni alla vernice da ricondurre alla normale usura
- Parti soggette a usura che sulla scheda ricambi sono contrassegnate da xxxxxx (x)
- Motori a scoppio (valgono qui le disposizioni di garanzia dei rispettivi costruttori del motore)

Il periodo di garanzia inizia con l'acquisto da parte del primo consumatore finale. Fa fede la data riportata sulla ricevuta di acquisto. Rivolgersi al proprio rivenditore o al centro di assistenza autorizzato più vicino presentando la presente garanzia e la ricevuta di acquisto originale. La presente dichiarazione di garanzia non altera i diritti derivanti da vizi del prodotto spettanti per legge all'acquirente nei confronti del venditore.

PREVOD ORIGINALNIH NAVODIL

Kazalo vsebine

1 K tem navodilom za uporabo 105
1.1 Simboli na naslovnici 106
1.2 Razlaga znakov in opozorilne besede 106
2 Opis izdelka 106
2.1 Namenska uporaba 106
2.2 Možna predvidljiva napačna raba 106
2.3 Preostala tveganja 106
2.4 Varnostne naprave in zaščita 107
2.5 Simboli na napravi 107
2.5.1 Varnostne oznake 107
2.5.2 Oznake za upravljanje 107
2.6 Pregled izdelka (01) 107
2.7 Dovoljeno rezalno orodje 108
2.8 Obseg dobave 108
3 Varnostni napotki 109
3.1 Upravljavec 109
3.2 Osebna zaščitna oprema 109
3.3 Varnost na delovnem mestu 109
3.4 Varnost naprave 109
3.5 Varnost oseb, živali in predmetov 109
3.6 Obremenitve zaradi vibracij 110
3.7 Ravnanje z bencinom in oljem 110
4 Montaža 111
4.1 Namestitev zančnega ročaja (02) 111
4.2 Montaža ščitnika (03, 04) 111
4.3 Namestitev glave z nitko (05) 111
4.4 Montaža rezalnega lista oz. noža za mulčenje (06) 111
5 Zagon 111
5.1 Namestitev in snemanje nastavka (07, 08) 112
5.2 Nastavitev nosilnega pasu 112
5.3 Priprava in točenje mešanice bencina in olja (09) 112
6 Upravljanje 112
6.1 Namestitev dvojnega nosilnega pasu (10) 113
6.2 Zagon/zaustavitev motorja 113
6.2.1 Informacije o delovanju motorja ... 113
6.2.2 Izvedba hladnega/toplega zagona (11, 12) 113
6.3 Aktiviranje mehanizma za hitro sproženje (17) 114
7 Obnašanje pri delu in delovna tehnika 114
7.1 Delo z glavo z nitko 114
7.1.1 Obrezovanje 114
7.1.2 Podaljševanje rezalne nitke med delovanjem (13) 114
7.2 Delo z rezalnim listom 114
7.2.1 Preprečevanje povratnega udarca 114
7.2.2 Košnja 114
8 Vzdrževanje in nega 114
8.1 Menjava rezalne nitke (14) 115
8.2 Čiščenje/zamenjava filtra za zrak (15) 115
8.3 Preverjanje/zamenjava filtra za gorivo 115
8.4 Vzdrževanje vžigalne svečke (16) 115
8.5 Nastavitev prostega teka 116
8.6 Načrt vzdrževanja 116
9 Pomoč pri motnjah 117
10 Transport 118
11 Shranjevanje 118
12 Odstranjevanje 119
13 Dodatne informacije za vrednosti CO2 119
14 Servisna služba/servis 119
15 Garancija 119

1 K TEM NAVODILOM ZA UPORABO

- Nemška različica je izvirnik navodil za uporabo. Različice v vseh drugih jezikih so prevodi originalnih navodil za uporabo.
- Navodila za uporabo vedno hranite tako, da jih lahko uporabite, kadar boste potrebovali informacije o napravi.

- Napravo izročite drugim osebam samo skupaj s temi navodili za uporabo.
- Preberite in upoštevajte varnostne napotke in opozorila v teh navodilih za uporabo.

1.1 Simboli na naslovnici

Simbol	Pomen
	Pred zagonom obvezno pozorno preberite ta navodila za uporabo. To je pogoj za varno delo in nemoteno delovanje.
	Navodila za uporabo
	Ne uporabljajte bencinske naprave v bližini odprtih plamenov ali virov toplote.

1.2 Razlaga znakov in opozorilne besede

⚠ NEVARNOST! Označuje neposredno nevarno situacijo, ki bo ob neupoštevanju opozorila povzročila smrt ali hude telesne poškodbe.

⚠ OPOZORILO! Označuje možno nevarno situacijo, ki lahko ob neupoštevanju opozorila povzroči smrt ali hude telesne poškodbe.

⚠ PREVIDNO! Označuje možno nevarno situacijo, ki lahko ob neupoštevanju opozorila povzroči manjše ali zmerne telesne poškodbe.

POZOR! Označuje situacijo, ki lahko ob neupoštevanju opozorila povzroči materialno škodo.

ℹ NAPOTEK Posebni napotki za boljše razumevanje in ravnanje.

2 OPIS IZDELKA

2.1 Namenska uporaba

Na osnovni napravi večnamenskega orodja MT 130 je mogoče uporabljati naslednje nastavke:

- Nastavek obrezovalnika trave/kose, uporabno za:
  - Motorna kosa: košnjo debelejših zelenih rastlin in podobnega rastja
  - Obrezovalnik trave: obrezovanje mehke trave in podobnega rastja
- Nastavek višinskega obvejevalnika CSA 130 MT (št. izd. 127635)*: Obvejevanje stoječih dreves in druge drevnine. Namenjeno za uporabo s tal.
- Nastavek škarij za živo mejo HTA 130 MT (št. izd. 127636)*: Odstranjevanje tanjših vej in svežih poganjkov z grmovij in živih mej. Namenjeno za uporabo s tal.
- Podaljšek cevi ročaja (št. izd. 127637)* za CSA 130 MT in HTA 130 MT

**: Na voljo ločeno.*

Osnovna naprava in nastavki so predvideni izključno za zasebno rabo na prostem: Vsaka druga uporaba, kot tudi nepooblaščene spremembe in dodatki, velja za uporabo v nasprotju z namembnostjo, ki bo razveljavila garancijo in povzročila izgubo skladnosti (oznaka CE) ter zavrnitev vsakršne odgovornosti za škodo, ki jo utrpi uporabnik ali druga oseba, s strani proizvajalca.

2.2 Možna predvidljiva napačna raba

Naprava ni zasnovana za komercialno uporabo v javnih parkih in športnih objektih ter za uporabo v kmetijstvu in gozdarstvu.

Osnovna naprava:

- Uporabljajte izključno odobrene nastavke!

Nastavek obrezovalnika trave/kose:

- Ne obrezujte grmovja, žive meje, dreves ali cvetja.
- Naprave med delom ne dvigujte s tal.
- Ne uporabljajte drugega rezalnega orodja, razen rezalnega orodja proizvajalca (rezalnega lista, koluta nitke)

2.3 Preostala tveganja

Tudi pri strokovni uporabi naprave vedno ostanejo določena preostala tveganja, ki jih ni mogoče izključiti. Iz vrste in zgradbe naprave je mogoče izpeljati naslednje možne nevarnosti skladno z vsako posamezno uporabo:

Osnovna naprava:

- Poškodbe zdravja zaradi vibracij rok med daljšim neprekinjenim delom in pri neustreznem vzdrževanju
- Nevarnost opeklin pri stiku s toplimi deli
- Nevarnost požara

Nastavek obrezovalnika trave/kose:

- Odmetavanje odrezkov in vdihavanje obrezanega materiala
- Ureznine pri prijemanju vrteče se rezalne nitke
- Nevarnost poškodb nog zaradi dotika delujočega rezalnega orodja.

2.4 Varnostne naprave in zaščita

⚠ OPOZORILO! Nevarnost telesnih poškodb. Okvarjene in izklopljene varnostne in zaščitne naprave lahko povzročijo hude telesne poškodbe.

- Okvarjene varnostne in zaščitne naprave oddajte v popravilo.
- Varnostnih naprav in zaščite nikoli ne izklapljajte.

Zaustavitev v sili

V nujnem primeru izklopite motor prek stikala za vklop/izklop. Izpustite ročico za plin.

Ščitnik

Ščitnik ščiti upravljavca pred stikom z vrtečo se rezalno nitko in odmetavanimi predmeti.

Zančni ročaj z distančnikom

Zančni ročaj zagotavlja, da noge upravljavca ne morejo priti v bližino vrteče se rezalne nitke oz. rezalnega lista.

Mehanizem za hitro sproženje

Mehanizem za hitro sproženje je na dvojnem nosilnem pasu, s katerim se v nujnem primeru lahko ločite od naprave in hitro zapustite delovno mesto.

2.5 Simboli na napravi

2.5.1 Varnostne oznake

Simbol	Pomen
	Posebna previdnost pri rokovanju!
	Pred zagonom preberite navodila za uporabo!
	Nosite zaščitno čelado, glušnike in zaščitna očala!
	Obujte trdne čevlje!
	Nosite zaščitne rokavice!

Simbol	Pomen
	Nevarnost zaradi odmetavanja predmetov!
	Razdalja med napravo in nepooblaščenimi osebami mora biti povsod okrog upravljavca najmanj 15 m.
	Nevarnost pri izteku delovanja.
	Motorne kose nikoli ne uporabljajte z žaginim listom!
	Površina je vroča. Ne dotikajte se!
	Nevarnost požara! Bodite zelo previdni pri ravnanju z bencinom!

2.5.2 Oznake za upravljanje

Simbol	Pomen
	Uporaba vrtljivega gumba lopute za zagon: Ko obrnete vrtljivi gumb lopute za zagon v nasprotni smeri urinega kazalca, se loputa za zagon zapre. Ko se loputa za zagon zapre, obrnite loputo za zagon v smeri urinega kazalca, da se loputa za zagon znova odpre.

2.6 Pregled izdelka (01)

Št.	Sestavni del
Osnovna naprava	
1	Blok motorja z naslednjo opremo:
2	■ Ohišje filtra za zrak
3	■ Vijak filtra za zrak
4	■ Vbrizgalna šoba
5	■ Rezervoar za gorivo
6	■ Pokrov rezervoarja za gorivo

Št.	Sestavni del
7	■ Ročaj zaganjalnika
8	■ Pokrov vžigalne svečke
9	■ Ročica dušilne lopute
10	Kombinirano stikalo in:
11	■ Stikalo za vklop/izklop za motor
12	■ Zaporna tipka
13	■ Ročica za plin
14	Ušesce za nosilni pas
15	Zančni ročaj
16	Nastavek za deljivi ročaj z varnostnim zatičem
17	Dvojni nosilni pas
18	Osnovni nosilni pas (za nastavek višinskega obvejevalnika in nastavek za škarje za živo mejo)
Nastavek obrezovalnika trave/kose	
19	Deljivi ročaj
20	Ščitnik
21	Kotno gonilo
22	Rezalnik nitke
23	Glava z nitko
24	2-zobi nož za mulčenje
25	3-zobi rezalni list

2.7 Dovoljeno rezalno orodje

Dovoljeno je uporabljati samo tukaj navedeno originalno rezalno orodje proizvajalca:

- Glava z nitko Fast and Easy Semiprofi 115 mm: Št. izdelka 127619
- Glava z nitko Fast and Easy Profi 130 mm: Št. izdelka 127620*
- 3-zobi rezalni list: Št. izdelka 112906
- 2-zobi nož za mulčenje: Št. izdelka 127641

** Ni v obsegu dobave, na voljo ločeno.*

⚠ **NEVARNOST! Smrtna nevarnost zaradi rezalnega orodja!** Nedovoljeno rezalno orodje (npr. večdelno kovinsko rezalno orodje z vrtljivo verigo in cepe) ter poškodovano rezalno orodje (npr. razpokano, oluščeno) lahko povzroči hude telesne poškodbe in tudi smrt.

- Uporabljajte samo dovoljeno originalno rezalno orodje proizvajalca.
- Poškodovano rezalno orodje takoj zamenjajte.

Uporaba nedovoljenih rezalnih orodij na osnovni napravi ne ustreza namenski uporabi.

2.8 Obseg dobave

K obsegu dobave spadajo tukaj navedene postavke. Preverite ali so vsebovane vse postavke:

- Osnovna naprava
- Nastavek obrezovalnika trave/kose
- Vklj. ročaj z zanko.:
  - Spojna objemka
  - Gumijasta manšeta
  - 4 inbusni vijaki
  - 4 matice
- Vklj. ščitnik:
  - Varovalna letev z vgrajenim rezalnikom nitke
  - 4 križni vijaki M5x16
  - 4 matice
- Glava z nitko Fast & Easy Semiprofi, vklj. kolut nitke
- 3-zobi rezalni list
- 2-zobi nož za mulčenje
- Osnovni nosilni pas (za nastavek višinskega obvejevalnika in nastavek obrezovalnika za živo mejo)
- Dvojni nosilni pas
- Komplet orodja:
  - Kombiniran ključ za vžigalno svečko s križnim izvijačem
  - Dvojni vijačni ključ
  - 3 inbusni vijaki
  - 2 razcepki (od tega 1 rezervna) za zavarovanje rezalnega lista oz. noža za mulčenje
  - Posoda za mešanje goriva

3 VARNOSTNI NAPOTKI

⚠ PREVIDNO! Nevarnost poškodb sluha.
Naprava je med delovanjem zelo glasna. To lahko povzroči poškodbe sluha pri upravljavcu in pri drugih osebah in živalih, ki se zadržujejo v bližini.

- Delajte samo z glušniki.
- Ohranite varno razdaljo do drugih oseb in živali ali izklopite napravo, ko se druge osebe ali živali približujejo.

NAPOTEK Obvezno se spoznajte z upravljanjem naprave. Zlasti se poučite o tem, kako takoj zaustavite napravo.

3.1 Upravljavec

- Mladoletniki, mlajši od 16 let, ali osebe, ki niso seznanjene z navodili za uporabo, naprave ne smejo uporabljati. Upoštevajte morebitne posebne predpise v državi uporabe glede minimalne starosti uporabnika.
- Če prvič delate s tovrstno napravo: Trgovec ali drug strokovnjak naj vam pojasni ravnanje z napravo. Lahko se tudi udeležite usposabljanja.
- Kdor dela s to napravo, mora biti dobro opremljen, zdrav in v dobri telesni pripravljenosti. Kdor se zaradi zdravstvenih razlogov ne sme naprezati, mora vprašati svojega zdravnika, ali lahko dela s to napravo.
- Naprave ne smete uporabljati, če ste pod vplivom alkohola, drog ali zdravil.

3.2 Osebna zaščitna oprema

- Da preprečite poškodbe na glavi in okončinah ter poškodbe sluha, je treba nositi predpisana oblačila in zaščitno opremo.
- Oblačila morajo biti namenska (tesno se prilegajoča) in vas ne smejo ovirati.
- Osebno zaščitno opremo sestavljajo:
  - glušniki (npr. čepi za ušesa), zlasti pri dnevnem delu več kot 2,5 ure,
  - zaščitna očala,
  - trdni delovni čevlji, ki blažijo tresljaje in udarce,
  - varnostni čevlji z oprijemljivim podplatom in jekleno kapo.

3.3 Varnost na delovnem mestu

- Napravo uporabljajte samo na prostem in nikoli v zaprtih prostorih.
- Delajte samo pri dnevni svetlobi ali zelo svetli umetni luči.
- Pred delom odstranite nevarne izdelke in predmete iz delovnega območja, npr. veje, kose stekla, predmete z ostrimi robovi in kovinske predmete, kamne.
- Pazite na varen položaj. Izogibajte se vlažnim, spolzkim tlom.
- Delajte previdno in počasi. Ne tecite. Pazite na ovire.

3.4 Varnost naprave

- Napravo uporabljajte samo v naslednjih pogojih:
  - Naprava ni umazana, zlasti ne z bencinom in oljem.
  - Na napravi, zlasti na varovalni mreži, ni nobenih poškodb.
  - Vsi upravljalni elementi delujejo.
  - Vsi deli pribora, predvideni za posamezno vrsto dela, so montirani na napravo.
- Naprave ne preobremenite. Primerna je za lahka dela v gospodinjstvu. Preobremenitve povzročajo poškodbe naprave.
- Med delovanjem nikoli ne zapirajte sesalne in prezračevalne rešetke, da ne pride do pregrevanja motorja.
- Če začne motor neobičajno in močno vibrirati, napravo takoj izklopite. V tem primeru je prišlo do okvare naprave.
- Naprave nikoli ne uporabljajte z obrabljenimi ali okvarjenimi deli. Okvarjene dele vedno nadomestite z originalnimi nadomestnimi deli proizvajalca. Če napravo uporabljate z obrabljenimi ali okvarjenimi deli, zoper proizvajalca ni mogoče uveljavljati nobenih garancijskih zahtevkov.

3.5 Varnost oseb, živali in predmetov

- Napravo uporabljajte samo za dela, za katera je predvidena. Neustrezna uporaba lahko povzroči telesne poškodbe in gmotno škodo.
- Stroj vklopite samo, če v delovnem območju ni oseb ali živali.
- Ohranite varno razdaljo do drugih oseb in živali ali izklopite napravo, ko se druge osebe ali živali približujejo.
- Nikoli ne usmerite izpuha motorja proti osebam in živalim ter proti vnetljivim izdelkom in predmetom.
- Ne segajte v sesalno in prezračevalno rešetko, ko motor deluje. Vrteči se deli naprave lahko povzročijo telesne poškodbe.

- Kadar naprave ne potrebujete, jo vedno izklopite, npr. pri menjavi delovnega območja, pri izvajanju vzdrževalnih del in nege ter pri točenju mešanice bencina in olja.
- V primeru nesreče takoj izklopite napravo, da preprečite nadaljnje telesne poškodbe in materialno škodo.
- Naprave nikoli ne uporabljajte z obrabljenimi ali okvarjenimi deli. Odsluženi ali okvarjeni deli naprave lahko povzročijo hude telesne poškodbe.
- Napravo hranite izven dosega otrok.

3.6 Obremenitve zaradi vibracij

- Nevarnost zaradi vibriranja
  Dejanska vrednost izpustov vibracij med uporabo naprave lahko odstopa od vrednosti, ki jo navaja proizvajalec. Upoštevajte naslednje vplivne dejavnike pred uporabo oz. med njo:
  - Ali je naprava uporabljana skladno z namensko uporabo?
  - Ali je material izrezan ali obdelan na pravi način?
  - Ali je naprava v stanju, ustreznem za uporabo?
  - Ali je rezalno orodje pravilno naostreno oz. ali je vgrajeno pravilno rezalno orodje?
  - Ali so ročaji in po potrebi izbirni vibracijski ročaji montirani in ali so trdno povezani z napravo?
- Napravo uporabljajte samo s potrebnim številom vrtljajev zgorevalnega motorja, ki je potrebno za posamezno delo. Izogibajte se maksimalnemu številu vrtljajev motorja, da se zmanjšajo hrup in vibracije.
- Nepravilna uporaba in vzdrževanje lahko povečata hrup in vibriranje naprave. To škoduje zdravju. V tem primeru takoj izklopite napravo in poskrbite, da jo popravi pooblaščena servisna delavnica.
- Stopnja obremenitve zaradi vibracij je odvisna od opravljanega dela oz. uporabe naprave. Ocenite jo in vključite ustrezne delovne premore. S tem se bistveno zmanjša obremenitev zaradi vibracij skozi celoten čas dela.
- Daljša uporaba naprave uporabnika izpostavlja vibracijam in lahko povzroči težave z obtokom (»bele prste«). Da bi zmanjšali to tveganje, nosite rokavice in skrbite, da so roke tople. Če zaznate simptome »belih prstov«, takoj poiščite zdravniško pomoč. Med temi simptomi so: otrplost, ščemenje, srbenje, bolečina, popuščanje moči, sprememba barve ali stanja kože. Običajno se ti simptomi pokažejo na prstih ali rokah ali pri utripu. Pri nižjih temperaturah (pod približno 10 °C) se nevarnost poveča.
- Med delovnim dnem naredite daljše premore, da si lahko opomorete od hrupa in vibracij. Delo načrtujte tako, da je uporaba naprav, ki povzročajo močne vibracije, razporejena na več dni.
- Če med uporabo naprave na rokah zaznate nelagodje ali razbarvanje kože, takoj prekinite delo. Vključite ustrezne delovne premore. Brez ustreznih odmorov lahko pride do sindroma vibracij v roki in dlani.
- Zmanjšajte tveganje izpostavljenosti vibracijam. Vzdržujte napravo v skladu z napotki v navodilih za uporabo.
- Če napravo pogosto uporabljate, se obrnite na svojega trgovca, da si priskrbite protivibracijsko opremo (npr. ročaje).
- V delovnem načrtu opredelite, kako je mogoče omejiti obremenitev zaradi vibracij.

3.7 Ravnanje z bencinom in oljem

- Nevarnost eksplozije in požara:
  Zaradi mešanice iztekajočega bencina in zraka se tvori eksplozijsko ozračje. Pri nepravilnem ravnanju z gorivom lahko pride do vzbuha, eksplozije in požara, posledično pa do hudih telesnih poškodb in tudi smrti. Upoštevajte naslednje:
  - Pri ravnanju z bencinom ne kadite.
  - Z bencinom delajte samo na prostem in nikoli v zaprtih prostorih.
  - Obvezno upoštevajte v nadaljevanju navedena pravila za ravnanje.
- Bencin in olje transportirajte in skladiščite izključno v za to predvidenih posodah. Poskrbite, da otroci nimajo dostopa do uskladiščenega bencina in olja.
- Da bi preprečili onesnaženje tal (varstvo okolja), pri točenju poskrbite, da se bencin in olje ne razlijeta v zemljo. Za točenje uporabljajte lijak.
- Naprave nikoli ne polnite v zaprtih prostorih. Na tleh lahko pride do kopičenja bencinskih hlapov in s tem do vzbuha ali celo eksplozije.
- Takoj obrišite razlito gorivo z naprave in s tal. Pustite, da se tkanine, s katerimi ste brisali

bencin, posušijo na dobro prezračevanem mestu, preden jih odstranite. V nasprotnem primeru lahko pride do nenadnega samovžiga.

- Če ste razlili bencin, se tvorijo bencinski hlapi. Motorja zato ne zaženite na istem mestu, temveč najmanj 3 m stran.
- Preprečite stik kože z mineralnim oljem. Ne vdihujte bencinskih hlapov. Pri točenju vedno nosite rokavice. Redno menjavajte in čistite zaščitna oblačila.
- Pazite na to, da oblačila ne pridejo v stik z bencinom. Če pride bencin na oblačila, takoj zamenjajte oblačila.
- Naprave nikoli ne polnite, dokler motor deluje ali je vroč.

4 MONTAŽA

⚠ OPOZORILO! Nevarnost zaradi nepopolne montaže! Uporaba nepopolno montirane naprave lahko povzroči hude telesne poškodbe.

- Napravo uporabljajte samo, če je ta v celoti montirana!
- Pred vklopom preverite, da so vse varnostne in zaščitne naprave montirane in delujoče!

⚠ OPOZORILO! Nevarnost telesnih poškodb zaradi zrahljanih delov naprave. Deli naprave, ki se zrahljajo med delovanjem, lahko povzročijo hude telesne poškodbe.

- Pritrdite rezalno orodje tako, da se med delovanjem ne more zrahljati.

4.1 Namestitev zančnega ročaja (02)

1. Položite gumasto manšeto (02/1) prek palice (02/2).
2. Položite zančni ročaj (02/3) z zgornje strani in spojno objemko (02/4) s spodnje strani okrog gumaste manšete.
3. Vstavite inbusni vijak (02/5) z zgornje strani in matico (02/6) s spodnje strani in ju privijte skupaj. Ta korak ponovite z drugimi inbusnimi vijaki in maticami.
4. Trdno privijte vse inbusne vijake.

4.2 Montaža ščitnika (03, 04)

1. 4 križne vijake M5x16 (03/1) vstavite skozi odprtine na ščitniku (03/2).
2. Trdno privijte ščitnik na nastavek za ščitnik (03/3).
3. Varovalno letev (04/1) namestite z integriranim rezalnikom nitke (04/2) na ščitnik (04/3), nato privijte plastični pritrdilni vijak (04/4).

4.3 Namestitev glave z nitko (05)

1. Nataknite sojemalno ploščo (05/1) na vodilni nastavek (05/2) kotnega gonila.
2. Za blokiranje vstavite šestrobni ključ (05/3) v odprtino v sojemalni plošči.
3. Privijte glavo z nitko (05/4) na kotno gonilo in jo zategnite.
   Napotek: *Levi navoj! Kolut nitke privijte v levo!*

4.4 Montaža rezalnega lista oz. noža za mulčenje (06)

⚠ OPOZORILO! Nevarnost hudih telesnih poškodb! Če je varovalna matica (06/5) obrabljena, se lahko rezalni list oz. nož za mulčenje med delovanjem zrahlja in povzroči hude telesne poškodbe.

- Obvezno montirajte priloženo razcepko (06/8).

1. Motorno koso položite tako, da je rezalna glava obrnjena navzgor.
2. Nataknite sojemalno ploščo (06/1) na vodilni nastavek (06/2) kotnega gonila.
3. Rezalni list oz. nož za mulčenje (06/3) položite na sojemalno ploščo (06/1), da bo izvrtina rezalnega lista/noža za mulčenje točno na vodilnem obroču sojemalne plošče.
4. Nataknite prirobnico (06/4) na rezalni list oz. nož za mulčenje (06/3) tako, da bo ploska stran obrnjena proti listu/nožu.
5. Nataknite pahljačasto podložko (06/5).
6. Privijte pritrdilno matico (06/6) na vodilni nastavek (06/2). Pri tem vstavite šestrobni ključ (06/7) v predvideno izvrtino in ga pritrdite s ključem za vžigalno svečko.
   Napotek: *Levi navoj!*
7. Zavarujte pritrdilno matico (06/6) z razcepko (06/8).

5 ZAGON

NAPOTEK Pred vsakodnevnim zagonom, po padcu ali po drugih udarcih preverite, da naprava ni poškodovana. Poskrbite za popravilo pred uporabo.

5.1 Namestitev in snemanje nastavka (07, 08)

Deljivi ročaj se uporablja za namestitev nastavkov.

Namestitev nastavka

1. Odvijte nastavitveno matico (07/1) in malenkost izvlecite razcepko (07/2) (07/a).
2. Nataknite deljivi ročaj (07/3) do oznake v držalo deljivega ročaja (07/4) (07/b).
3. Znova vstavite razcepko (07/c) in privijte nastavitveno matico.

Snemanje nastavka

1. Odvijte nastavitveno matico (08/1) in malenkost izvlecite razcepko (08/2) (08/a).
2. Izvlecite (08/b) deljivi ročaj (08/3) iz držala deljivega ročaja (08/4).
3. Znova vstavite razcepko (08/c).

5.2 Nastavitev nosilnega pasu

1. Namestite nosilni pas (glejte *Poglavje 6.1 "Namestitev dvojnega nosilnega pasu (10)", stran 113*).
2. Vpnite karabin nosilnega pasu v ušesce (01/14) na napravi.
3. Naredite nekaj vodoravnih zamahov nad tlemi, ne da bi zagnali motor. Rezalna glava se mora vedno premikati na isti višini nad tlemi.
4. V nasprotnem primeru: Spremenite dolžino nosilnega pasu in ponovite zamahe.

5.3 Priprava in točenje mešanice bencina in olja (09)

POZOR! Nevarnost poškodb motorja. Čisti bencin povzroča poškodbe in popolni izpad motorja. V tem primeru garancijski zahtevki do proizvajalca niso veljavni.

- Motor vedno uporabljajte z mešanico bencina in olja v predpisanem razmerju.

Priprava mešanice bencina in olja

Za 2-taktni motor potrebujete:

- neosvinčen, svež bencin z oktanskim številom najmanj 90. Bencin, ki je skladiščen več kot 2 meseca, povzroča obloge in motnje delovanja motorja.
- Visokokakovostno sintetično olje za 2-taktne motorje

Iz teh dveh sestavin pripravite mešanico bencina in olja v razmerju 50:1:

Razmerje mešanja	Bencin [liter]	Olje za 2-taktne motorje [mililiter]
50 delov bencina: 1 del olja za 2-taktne motorje	1 l	20 ml
	3 l	60 ml
	5 l	100 ml

1. Natočite bencin in olje za 2-taktne motorje v posodo za mešanje goriva (za količine glejte tabelo, odvisno od velikosti posode za mešanje goriva).
2. Zaprite posodo za mešanje goriva in jo večkrat močno pretresite, da se bencin in olje dobro premešata.

Točenje mešanice bencina in olja (09)

1. Napravo postavite na ravno, stabilno površino. Pokrov (09/1) rezervoarja za gorivo mora biti obrnjen navzgor.
2. Pokrov (09/1) rezervoarja za gorivo, rezervoar za gorivo (09/2) in sosednje dele naprave obrišite do čistega, da pri točenju mešanice bencina in olja v rezervoar za gorivo ne vstopi umazanija.
3. Počasi odvijte pokrov rezervoarja za gorivo, da se lahko mešanica bencina in zraka, ki je pod tlakom, iz rezervoarja za gorivo počasi sprosti v okolico. Pokrov naj ostane viseti na rezervoarju za gorivo.
4. Vstavite lijak (09/3) v polnilni nastavek (09/4) rezervoarja za gorivo.
5. Natočite vnaprej pripravljeno mešanico bencina in olja iz posode za mešanje goriva (09/5) do spodnjega roba nastavka za točenje v rezervoar za gorivo, vendar ne več.
6. Snemite lijak in z roko privijte pokrov.
7. Razlito mešanico bencina in olja obrišite z naprave in površine, na kateri je stala.

6 UPRAVLJANJE

⚠ OPOZORILO! Nevarnost telesnih poškodb zaradi zrahljanih delov naprave. Deli naprave, ki se zrahljajo med delovanjem, lahko povzročijo hude telesne poškodbe.

- Pred vklopom naprave preverite, ali so vsi deli naprave trdno priviti.
- Pritrdite rezalno orodje tako, da se med delovanjem ne more zrahljati.

6.1 Namestitev dvojnega nosilnega pasu (10)

Pri nameščanju dvojnega nosilnega pasu ravnajte v skladu s sliko (10).

- Pri delu vedno uporabljajte nosilni pas.
- Napravo obesite šele, ko je motor zagnan in v praznem teku.

6.2 Zagon/zaustavitev motorja

6.2.1 Informacije o delovanju motorja

Pred zagonom

- Motorno koso položite naravnost in brez ovir na tla. Rezalno orodje se ne sme dotikati nobenih predmetov in tudi ne tal.

Med zagonom

- Ne stojte na palici, da ne pride do poškodb palice ali kotnega gonila, ki je v njej.
- Postavite se v stabilen položaj in trdno primite prirobnico ohišja motorne kose.

Nastavitve ročice dušilne lopute

CHOKE	RUN

Hladni zagon (ročica dušilne lopute je v položaju CHOKE)

Ko je motor hladen, tj. če več kot 5 minut ni deloval, se izvede »hladni zagon«.

Topli zagon (ročica dušilne lopute je v položaju RUN)

Če je motor še segret od delovanja, tj. kmalu po izklopu, se izvede »topli zagon«. Dušilna loputa se pri tem ne uporablja.

6.2.2 Izvedba hladnega/toplega zagona (11, 12)

NAPOTEK **S funkcijo »Ready to Start« (Pripravljeno za zagon) je stikalo za vklop/izklop vedno v položaju za vklop.** Za zaustavitev naprave pritisnite stikalo za vklop/izklop v položaj za izklop. Po aktiviranju stikala se le-to znova vrne v položaj za vklop.

NAPOTEK **Ročica dušilne lopute se samodejno ponastavi.** Ob takojšnjem zagonu motorja se z aktiviranjem ročice za plin ročica dušilne lopute samodejno vrne v položaj RUN (zagon).

Hladni zagon

1. Ročico dušilne lopute (11/1) obrnite v položaj CHOKE (11/a).
2. Približno 7–10-krat na kratko in močno pritisnite vbrizgalno šobo (11/2).
3. Zagon motorja:
   - Napravo z eno roko trdno pritisnite ob tla.
   - Z drugo roko najprej previdno in počasi povlecite ročaj zaganjalnika (11/3), da začutite upor, nato pa odločno in hitro povlecite navzgor, da znova začutite upor (pribl. 1 dolžino roke).
   - Pustite, da se vrvica zaganjalnika znova navije, ne da bi spustili ročaj zaganjalnika.
   - Prejšnje korake večkrat ponovite motor ne zažene.
4. Pustite motor nekaj minut delovati, da se segreje.
5. Ročico dušilne lopute obrnite v položaj RUN (11/b).

Topli zagon

Če je motor še segret od delovanja, tj. kmalu po izklopu, se izvede »topli zagon«. Dušilna loputa se pri tem ne uporablja.

1. (Opcijsko) ročico dušilne lopute (11/1) obrnite v položaj CHOKE (dušilna loputa) in jo takoj znova obrnite v položaj RUN (zagon). Samodejno se nastavi polovični plin.
   - Napravo z eno roko trdno pritisnite ob tla.
   - Z drugo roko najprej previdno in počasi povlecite ročaj zaganjalnika (11/3), da začutite upor, nato pa odločno in hitro povlecite navzgor, da znova začutite upor (pribl. 1 dolžino roke).
   - Pustite, da se vrvica zaganjalnika znova navije, ne da bi spustili ročaj zaganjalnika.
   - Prejšnje korake večkrat ponovite, dokler se motor ne zažene in ne deluje.

Motor teče.

Motor deluje s hitrostjo praznega teka.
Napotek: *Znova pritisnite ročico za plin (12/1), ko motor ne deluje več.* Z zaporno tipko (12/3) je mogoče nastaviti fiksno število vrtljajev motorja.

Zaustavitev motorja

1. Sprostite ročico za plin (12/1) in pustite motor teči v prostem teku.

2. Postavite stikalo za vklop/izklop (12/2) v položaj STOPP (zaustavitev) in ga držite nekaj sekund.
3. Počakajte, da se rezalno orodje ustavi.

6.3 Aktiviranje mehanizma za hitro sproženje (17)

1. Močno potegnite oranžni pas (17/1) (17/a).

Naprava skupaj s karabinom (17/2) zdrsne iz držala in pade na tla.

7 OBNAŠANJE PRI DELU IN DELOVNA TEHNIKA

7.1 Delo z glavo z nitko

7.1.1 Obrezovanje

- Napravo nagnite nekoliko naprej in jo s primerno in enakomerno hitrostjo premikajte z leve v desno.
- Rezultati obrezovanja bodo najboljši pri suhi travi.
- Z rezalno nitko se neposredno ne dotikajte zidov in kamnitih plošč, saj se v tem primeru rezalna nitka preveč obrabi.
- Višjo travo in gosto rastje režite postopoma, da se kolut nitke ne zamaši.
- Število obratov motorja in globino rezanja prilagodite določenim razmeram. Če je število obratov motorja prenizko, se lahko rastlinje ujame ali zatakne v rezalnem orodju.
- Če se trava, veje ali drugi predmeti ujamejo v rezalnem orodju ali naprava nenavadno vibrira, takoj izklopite motor in preverite napravo.
- Blokirani kotni prenosnik lahko povzroči poškodbe spojke.
- Ko izklopite nastavek koluta nitke, se rezalna nitka še vedno vrti. Zato pred ponovnim vklopom naprave počakajte, da se nitka ustavi.
- Ko se kolut nitke izprazni, zamenjajte rezalno nitko.

7.1.2 Podaljševanje rezalne nitke med delovanjem (13)

Rezalna nitka se med delovanjem skrajšuje in cefra.

1. Motor naj deluje s polnim plinom.
2. Z glavo z nitko (13/1) se med delom vedno znova dotaknite trave (13/a). S tem se novi del rezalne nitke odvije s koluta nitke in obrabljeni konec nitke se odreže z rezalnikom nitke (13/2).

7.2 Delo z rezalnim listom

7.2.1 Preprečevanje povratnega udarca

- Pri tem bodite pozorni na varno stojišče. Nogi morate biti v udobnem razkoraku in vedno morate pričakovati možnost povratnega udarca.
- Pred začetkom rezanja mora rezalni list doseči polno delovno število vrtljajev.

7.2.2 Košnja

- Napravo nagnite nekoliko naprej in jo s primerno in enakomerno hitrostjo premikajte z desne v levo. Tako bo odrezan material padel na že pokošeno površino.
- Višjo travo in gosto rastje režite postopoma. Pri tem najprej odrežite zgornji del materiala, tako da napravo premaknete v desno. Nato napravo premaknite v nasprotno stran v levo in pokosite spodnji del.
- Pri delu na pobočju delajte v posameznih pasovih. Pokosite pas, ki je vzporeden z naklonom, nato pa se pomaknite nazaj čez pokošen del in pokosite naslednji pas.
- Število obratov motorja in globino rezanja prilagodite določenim razmeram. Če je število obratov motorja prenizko, se lahko rastlinje ujame ali zatakne v rezalnem orodju.
- Če se trava, veje ali drugi predmeti ujamejo v rezalnem orodju ali naprava nenavadno vibrira, takoj izklopite motor in preverite napravo.
- Blokirani kotni prenosnik lahko povzroči poškodbe spojke.
- Nezataknjene odrezke odstranite pri delujočem rezalnem listu. Počakajte, da se rezalni list zaustavi.
- Če je rezalni list top, zlomljen ali ukrivljen, ga zamenjajte z originalnim nadomestnim delom.

8 VZDRŽEVANJE IN NEGA

⚠ **NEVARNOST! Smrtna nevarnost zaradi nepravilnega vzdrževanja.** Če vzdrževalna dela izvajajo nekvalificirane osebe ali če se uporabljajo neodobreni nadomestni deli, lahko med delovanjem pride do hudih telesnih poškodb in tudi smrti.

- Nikoli ne odstranjujte varnostnih naprav in jih nikoli ne izklapljajte.
- Uporabljajte samo dovoljene originalne nadomestne dele.
- Z rednim in pravilnim vzdrževanjem skrbite, da je naprava v delujočem in čistem stanju.

⚠ PREVIDNO! Nevarnost telesnih poškodb. Predmeti z ostrimi robovi in premikajoči se predmeti lahko povzročijo telesne poškodbe.

- Pri vzdrževalnih delih, negi in popravilih vedno nosite zaščitne rokavice!

Pravilno vzdrževanje in nega sta nujna za ohranjanje funkcionalnosti in varnosti naprave. Upoštevajte naslednje točke:

- Vzdrževalna dela in nego izvajajte samo, če imate potrebno znanje in orodje.
- Počakajte, da se motor popolnoma ohladi.
- Obrabljene in poškodovane dele naprave zamenjajte izključno z originalnimi nadomestnimi deli proizvajalca.
- Vzdrževalnih del in neg, ki jih ta navodila za uporabo ne navajajo, ne smete sami izvajati. V ta namen natočite servis pri pooblaščeni servisni delavnici. V primeru kršitev garancija proizvajalca ugasne.

Intervali vzdrževalnih del in nege so na voljo v načrtu vzdrževanja (Načrt vzdrževanja).

Uporabljajte samo dovoljeno rezalno orodje (Dovoljeno rezalno orodje)!

8.1 Menjava rezalne nitke (14)

1. Obrnite vrtljivi gumb (14/1) tako, da se bo puščica (14/2, 14/3) ujemala s črtico.
2. Potisnite rezalno nitko v odprtino (14/4), da bo rezalna nitka na obeh straneh glave z nitko enako dolga.
3. Navijte rezalno nitko na glavo z nitko: Obračajte vrtljivi gumb (14/1) v smeri puščice (14/5), dokler ne bo rezalna nitka na obeh straneh še približno 10 cm štrlela iz glave z nitko.

8.2 Čiščenje/zamenjava filtra za zrak (15)

POZOR! Nevarnost poškodb motorja. Delovanje motorja brez filtra za zrak povzroča hude poškodbe motorja!

- Naprave nikoli ne uporabljajte brez filtra za zrak.
- Redno čistite filter za zrak.
- Zamenjajte poškodovani filter za zrak.

1. Demontirajte filter za zrak:
   - Odvijte filter za zrak (15/1), da se pokrov ohišja filtra za zrak (15/2) sprosti.
   - Izvlecite pokrov ohišja filtra za zrak.
   - Izvlecite peno filtra (15/3) iz okvirja (15/4).
2. Očistite peno filtra (15/3):
   - Ožemite peno filtra in jo nato operite z milom in vodo. Ne uporabljajte bencina ali drugih topil!
   - Pustite, da se pena filtra temeljito posuši, da v njej ne bo več vode. Vlažen filter lahko povzroči otežen zagon motorja.
3. S krpo temeljito obrišite ohišje filtra za zrak.
4. Zamenjajte peno filtra (15/3):
   - Peno filtra zamenjajte, ko ni več elastična ali ko se razpada.
5. Montirajte filter za zrak:
   - Vstavite peno filtra (15/3) v okvir (15/4).
   - Nataknite in držite pokrov ohišja filtra za zrak (15/2).
   - Privijte vijak filtra za zrak (15/1), da se pokrov ohišja filtra za zrak pritrdi.

8.3 Preverjanje/zamenjava filtra za gorivo

Klobučevinasti filter za gorivo je v rezervoarju za gorivo in je nataknjen na sesalno glavo. Ko filter za gorivo otrdi, ko je umazan ali zamašen, v motor priteče manj goriva. V tem primeru je treba zamenjati filter za gorivo.

Priporočeno je, da ta dela opravi pooblaščena servisna delavnica.

8.4 Vzdrževanje vžigalne svečke (16)

1. Odstranite vžigalno svečko:
   - Odklopite konektor vžigalne svečke (16/1).
   - S ključem za vžigalno svečko (16/2) odvijte vžigalno svečko (16/3).
2. Preverite iskrenje vžigalne svečke:
   - Če je vžigalna svečka porjavela: Motor pravilno deluje in vžigalna svečka je v redu. Po potrebi: S fino žično krtačo (16/4) previdno očistite vžigalno svečko.
   - Če je vžigalna svečka sajasta, oljnata, zaskorjena, staljena ali premoščena: Vžigalna svečka je okvarjena. Zamenjajte vžigalno svečko z novo. Uporabite predpisano vrsto vžigalne svečke (glejte tehnične podatke).
   - Če je po krajšem času vžigalna svečka znova okvarjena, je treba motor in nastavitve uplinjača preveriti v pooblaščeni servisni delavnici.
3. Preverjanje razmika med elektrodama:
   - Z listnim merilnikom (16/5) preverite, ali je razmik med elektrodama (16/6) 0,6–

0,7 mm. Če ni, previdno udarite elektrodi skupaj ali ju upognite narazen.

4. Ob predpisanem intervalu ali ko je vžigalna svečka okvarjena:
   - Zamenjajte vžigalno svečko z novo. Uporabite predpisano vrsto vžigalne svečke (glejte tehnične podatke).
5. Vgradite vžigalno svečko:
   - Pazite na to, da je tesnilni obroč vžigalne svečke (16/7) na vžigalni svečki.
   - Vžigalno svečko znova privijte z roko in privijte s ključem za vžigalno svečko (pritezni moment 12–15 Nm).
   - Znova nataknite konektor vžigalne svečke.

8.5 Nastavitev prostega teka

Rezalnega orodja ne smete premikati, ko je motor v prostem teku. Če se rezalno orodje premakne, ko je motor v prostem teku, nujno stopite v stik z vašim trgovcem za pravilno nastavitev motorja.

8.6 Načrt vzdrževanja

Naslednja dela lahko uporabnik opravi sam. Vsa običajna vzdrževalna dela, servisiranje in popravila mora opraviti pooblaščena servisna delavnica.

NAPOTEK Pri večji obremenitvi in višjih temperaturah bodo morda potrebni intervali vzdrževanja, krajši od navedenih v zgornji tabeli.

Dejavnost	enkrat po 5 obratovalnih urah	pred vsako uporabo	tedensko	vsakih 50 obratovalnih ur	vsakih 100 obratovalnih ur	po potrebi	pred sezono košnje, letno	vsakih 5 let
Uplinjač								
preverjanje prostega teka		X						
Filter za zrak								
čiščenje		X						
zamenjava						X		
Vžigalna svečka								
preverjanje razmika med elektrodama, po potrebi nastavitev				X				
zamenjava					X	X		
Dovod hladnega zraka								
čiščenje			X			X	X	
Zvočna izolacija								
vizualni pregled in pregled stanja		X						
Rezervoar za gorivo								
čiščenje				X			X	
Filter za gorivo								
zamenjava								X
Upravljalni elementi								

Dejavnost	enkrat po 5 obratovalnih urah	pred vsako uporabo	tedensko	vsakih 50 obratovalnih ur	vsakih 100 obratovalnih ur	po potrebi	pred sezono košnje, letno	vsakih 5 let
stikalo za vklop/izklop, zaporna tipka, ročica za plin, vrvica zaganjalnika		X						
Vsi dosegljivi vijaki (razen nastavitvenih vijakov)								
zategnitev	X					X	X	
Celotna naprava								
vizualni pregled in pregled stanja		X						
čiščenje			X			X	X	

9 POMOČ PRI MOTNJAH

⚠ PREVIDNO! Nevarnost telesnih poškodb.
Predmeti z ostrimi robovi in premikajoči se predmeti lahko povzročijo telesne poškodbe.

- Pri vzdrževalnih delih, negi in popravilih vedno nosite zaščitne rokavice!
- Izklopite napravo!

NAPOTEK Pri motnjah, ki niso navedene v tej tabeli ali ki jih ne morete sami odpraviti, se obrnite na našo servisno službo.

Motnja	Vzrok	Odpravljanje
Motor se ne zažene ali se le težko zažene.	Zagon motorja je nepravilno izveden.	glejte *Poglavje 6.2 "Zagon/zaustavitev motorja", stran 113*
	Vžigalna svečka je umazana ali okvarjena ali razmik med elektrodama ni ustrezen.	glejte *Poglavje 8.4 "Vzdrževanje vžigalne svečke (16)", stran 115*
	Filter za zrak je umazan.	glejte *Poglavje 8.2 "Čiščenje/zamenjava filtra za zrak (15)", stran 115*
	Filter za gorivo je obrabljen.	Preverjanje/zamenjava filtra za gorivo (16)
	Nastavitve uplinjača niso pravilne.	Obrnite se na pooblaščeno servisno delavnico.
	Ročica dušilne lopute je v položaju CHOKE (dušilne lopute).	Premaknite ročico dušilne lopute v položaj RUN (delovanje).
Motor se zažene, vendar je moč motorja nizka.	Ročica dušilne lopute je v položaju CHOKE (dušilne lopute).	Premaknite ročico dušilne lopute v položaj RUN (delovanje).
	Filter za zrak je umazan.	glejte *Poglavje 8.2 "Čiščenje/zamenjava filtra za zrak (15)", stran 115*

Motnja	Vzrok	Odpravljanje
	Filter za gorivo je obrabljen.	Preverjanje/zamenjava filtra za gorivo (16)
	Nastavitve uplinjača niso pravilne.	Obrnite se na pooblaščeno servisno delavnico.
Motor ne deluje enakomerno in število vrtljajev motorja se pri dodajanju plina ne poveča.	Vžigalna svečka je umazana ali okvarjena ali razmik med elektrodama ni ustrezen.	glejte *Poglavje 8.4 "Vzdrževanje vžigalne svečke (16)", stran 115*
	Nastavitve uplinjača niso pravilne.	Obrnite se na pooblaščeno servisno delavnico.
Izpusti motorja so močni, plin je modrikast.	Delež olja v mešanici bencina in olja je prevelik.	Natočite mešanico bencina in olja v pravilnem razmerju. Pripravite in natočite mešanico bencina in olja
	Nastavitve uplinjača niso pravilne.	Obrnite se na pooblaščeno servisno delavnico.
Motor začne neobičajno in močno vibrirati.	Deli naprave/motorja so zrahljani in/ali poškodovani.	1. Zaustavite motor. 2. Preglejte napravo glede poškodb. 3. Preverite vžigalno svečko, glejte *Poglavje 8.4 "Vzdrževanje vžigalne svečke (16)", stran 115*. 4. Obrnite se na pooblaščeno servisno delavnico.

10 TRANSPORT

Prenašanje naprave med delovnimi območji

1. Izklopite motor.
2. Nataknite transportno zaščito na rezalni list.
3. Trdno primite motorno koso na bloku motorja in ročaju.
4. Previdno stopite do naslednjega delovnega območja. Ne ogrožajte drugih oseb in živali.

Prevoz naprave v vozilu

1. Če je mogoče: Izpraznite rezervoar tako, da pustite motor delovati v praznem teku.
2. Izklopite motor.
3. Nataknite transportno zaščito na rezalni list.
4. Preprečite prevračanje naprave pri vožnji in iztekanje mešanice bencina in olja:
   - Napravo položite na tla tako, da je pokrov rezervoarja za gorivo obrnjen navzgor. Rezervoar za gorivo mora biti zaprt.
   - Fiksirajte napravo na tla.

11 SHRANJEVANJE

Če naprave ne boste uporabljali več kot 2–3 mesece, so za preprečitev poškodb potrebna naslednja dela:

1. Izpraznite rezervoar za gorivo:
   - Pustite motor delovati tako dolgo, da se sam izklopi. Takrat v rezervoarju za gorivo in v uplinjaču ni več mešanice bencina in olja in se ne morejo tvoriti obloge.
2. Očistite napravo:
   - Celotno napravo in dele pribora obrišite s krpo. Ne uporabljajte bencina ali drugih topil.
   - Odstranite umazanijo iz vseh odprtin naprave (npr. odprtin za hlajenje motorja).
3. Naoljite valj:
   - Počakajte, da se naprava popolnoma ohladi.
   - Izvlecite konektor vžigalne svečke in odvijte vžigalno svečko.
   - V odprtino za vžigalno svečko nanesite nekaj kapljic olja.

- Počasi vlecite ročaj zaganjalnika, da se bat premakne in da se olje porazdeli po valju.
- Znova privijte vžigalno svečko in priklopite konektor vžigalne svečke.

4. Nataknite transportno zaščito na rezalni list.
5. Napravo po možnosti skladiščite na suhem mestu.

⚠ PREVIDNO! Nevarnost telesnih poškodb.
Če je naprava med skladiščenjem dostopna otrokom in nepooblaščenim osebam, lahko pride do telesnih poškodb.

- Napravo hranite izven dosega otrok in nepooblaščenih oseb.

12 ODSTRANJEVANJE

- Bencin in motorno olje ne sodita med gospodinjske odpadke ali odtok, temveč jih je treba ločeno oddati na posebnem zbirnem mestu!
- Pred odstranjevanjem naprave morate izprazniti rezervoar za gorivo in posodo za motorno olje!
- Embalaža, naprava in dodatna oprema so izdelani iz materialov, ki so primerni za recikliranje, in jih je treba ustrezno odstraniti.

13 DODATNE INFORMACIJE ZA VREDNOSTI CO2

V skladu s četrtim odstavkom 43. člena Uredbe (EU) 2016/1628 smo v okviru evropske homologacije obvezani navesti izmerjeno vrednost CO_2.

Vrednost CO_2 pri motorjih z evropsko homologacijo so objavljene na https://www.al-ko.com/shop/media/al-ko-engines/co2.pdf.

Ta meritev CO_2 je rezultat preizkušanja (običajnega) motorja, ki je značilen za tip motorja oz. družino motorjev, v fiksnem preizkusnem ciklu v laboratorijskih pogojih in ne predstavlja nobene izrecne ali naznačene garancije za zmogljivost določenega motorja.

14 SERVISNA SLUŽBA/SERVIS

V primeru vprašanj glede garancije, popravil ali nadomestnih delov se obrnite na najbližjo servisno delavnico AL-KO. Najdete jo na naslednjem naslovu:
www.al-ko.com/service-contacts

15 GARANCIJA

Morebitne napake materiala ali proizvodne napake na napravi bomo znotraj zakonskega obdobja veljavnosti, ki velja za garancijske zahtevke, po naši izbiri opravili s popravilom ali nadomestilom. Obdobje veljavnosti garancije je odvisno od veljavne zakonodaje v državi, v kateri je bila naprava kupljena.

Naša garancija velja samo, če:

- so ta navodila za uporabo upoštevana,
- je bila naprava strokovno uporabljena,
- so bili uporabljeni originalni nadomestni deli.

Garancija preneha veljati, če:

- so bili izvedeni samovoljni poskusi popravila,
- so bile izvedene samovoljne tehnične spremembe,
- naprava ni bila uporabljena v skladu z namenom uporabe.

Garancija ne velja za:

- poškodbe laka, ki so posledica normalne uporabe,
- obrabne dele, ki so na kartici nadomestnih delov označeni z okvirjem xxxxxx (x).
- Motorji z notranjim izgorevanjem (za te veljajo garancijska določila posameznih proizvajalcev motorja)

Garancija začne veljati, ko napravo kupi prvi končni uporabnik. Velja datum na računu. S to izjavo in originalnim potrdilom o nakupu se obrnite na vašega prodajalca ali na najbližjo pooblaščeno servisno službo. Ta izjava ne vpliva na zakonske garancijske zahtevke, ki jih ima kupec do prodajalca.

PRIJEVOD ORIGINALNIH UPUTA ZA UPORABU

Sadržaj

1 Informacije o Uputama za uporabu 120
1.1 Simboli na naslovnoj stranici 121
1.2 Objašnjenja oznaka i signalnih riječi .. 121
2 Opis proizvoda 121
2.1 Namjenska uporaba 121
2.2 Moguća predvidiva nepravilna uporaba 121
2.3 Ostali rizici 121
2.4 Sigurnosni i zaštitni uređaji 122
2.5 Simboli na uređaju 122
2.5.1 Sigurnosne oznake 122
2.5.2 Oznaka rukovanja 122
2.6 Pregled proizvoda (01) 122
2.7 Odobreni rezni alati 123
2.8 Opseg isporuke 123
3 Sigurnosne napomene 124
3.1 Korisnik 124
3.2 Osobna zaštitna oprema 124
3.3 Sigurnost na radnome mjestu 124
3.4 Sigurnost uređaja 124
3.5 Sigurnost ljudi, životinja i imovine 124
3.6 Opterećenje vibracijama 125
3.7 Rukovanje benzinom i uljem 125
4 Montaža 126
4.1 Montiranje ručke „Loop” (02) 126
4.2 Montaža štitnika (03, 04) 126
4.3 Montiranje nitne glave (05) 126
4.4 Montiranje list noža ili nož za malčiranje (06) 126
5 Stavljanje u pogon 126
5.1 Montaža i uklanjanje nastavka (07, 08) 126
5.2 Namještanje trake za nošenje 127
5.3 Napravite mješavinu benzin- ulje i napunite (09) 127
6 Upravljanje 127
6.1 Namještanje dvostruke trake za nošenje (10) 128
6.2 Pokretanje/zaustavljanje motora 128
6.2.1 Informacije o radu motora 128
6.2.2 Provođenje hladnog/toplog pokretanja (11, 12) 128
6.3 Aktiviranje mehanizma za brzo otpuštanje (17) 129
7 Ponašanje pri radu i radna tehnika 129
7.1 Rad s nitnom glavom 129
7.1.1 Šišanje 129
7.1.2 Produljivanje rezne niti tijekom rada (13) 129
7.2 Rad s listom noža 129
7.2.1 Izbjegavajte povratni udarac 129
7.2.2 Košnja 129
8 Održavanje i njega 130
8.1 Zamjena rezne niti (14) 130
8.2 Čišćenje/zamjena filtra zraka (15) 130
8.3 Provjera/zamjena filtra goriva 130
8.4 Održavanje svjećice (16) 130
8.5 Podešavanje praznog hoda 131
8.6 Plan održavanja 131
9 Pomoć u slučaju smetnji 132
10 Transport 133
11 Skladištenje 133
12 Zbrinjavanje 134
13 Dodatne informacije za vrijednosti CO2 134
14 Korisnička služba/Servis 134
15 Jamstvo 134

1 INFORMACIJE O UPUTAMA ZA UPORABU

- Kod njemačke verzije radi se o originalnim uputama za uporabu. Sve ostale jezične verzije prijevodi su originalnih uputa za uporabu.
- Ove Upute za uporabu držite na lako dostupnom mjestu kako bi vam bile pri ruci kada vam zatrebaju informacije o uređaju.
- Uređaj prosljeđujte drugim osobama samo s ovim Uputama za uporabu.

- Pročitajte i slijedite sigurnosne napomene i upozorenja iz ovih Uputa za uporabu.

1.1 Simboli na naslovnoj stranici

Simbol	Značenje
	Prije prvog korištenja obavezno pažljivo pročitajte ove Upute za uporabu. To je preduvjet sigurnog rada i rukovanja bez smetnji.
	Upute za uporabu
	Benzinski uređaj nikada nemojte koristiti blizu otvorenog plamena ili izvora topline.

1.2 Objašnjenja oznaka i signalnih riječi

⚠ OPASNOST! Pokazuje neposrednu opasnost koja – ako se ne izbjegne – uzrokuje smrt ili tešku ozljedu.

⚠ UPOZORENJE! Pokazuje potencijalnu opasnost koja bi – ako se ne izbjegne – mogla uzrokovati smrt ili tešku ozljedu.

⚠ OPREZ! Pokazuje potencijalnu opasnost koja bi – ako se ne izbjegne – mogla uzrokovati manju ili umjerenu ozljedu.

POZOR! Pokazuje situaciju koja bi – ako se ne izbjegne – mogla uzrokovati materijalnu štetu.

NAPOMENA Posebne napomene za bolju razumljivost i rukovanje.

2 OPIS PROIZVODA

2.1 Namjenska uporaba

Sljedeći priključci mogu se koristiti na osnovnom uređaju Multitool MT 130:

- Nastavak kosilice/šišača za travu može se koristiti kao:
  - Motorni trimer: košnju čvršćeg zelenog bilja i sličnog raslinja
  - Šišač trave: Košenje mekane trave i sličnog raslinja
- Nastavak pile za grane CSA 130 MT (kat. br. 127635)*: Rezanje grana fiksnih i drugih stabala. Za primjenu s tla.
- Nastavak za škare za živicu HTA 130 MT (kat. br. 127636)*: Uklanjanje tankih grančica i svježih izdanaka sa živica i grmlja. Za primjenu s tla.
- Produžna cijev (kat. br. 127637)* za C-SA 130 MT i HTA 130 MT

**: Kupuje se zasebno.*

Osnovni uređaj i nastavci isključivo su predviđeni za primjenu u privatnom području i na otvorenom: Svaka druga uporaba i nedozvoljene pregradnje ili ugradnje smatrat će se pogrešnom primjenom i bit će temelj za ukidanje jamstva kao i za gubitak sukladnosti (oznake CE) i odbacivanje svake odgovornosti proizvođača u odnosu na štete za korisnika ili trećih strana.

2.2 Moguća predvidiva nepravilna uporaba

Uređaj nije predviđen ni za komercijalnu primjenu u javnoj praksi i na sportskim terenima kao ni za primjenu u poljoprivredi ni šumarstvu.

Osnovni uređaj:

- Upotrijebite samo odobrene priključke!

Nastavak kosilice/šišača za travu:

- Nemojte rezati grmlje, živice, drveće ni cvijeće.
- Tijekom rada uređaj nemojte podizati od tla.
- Nemojte upotrebljavati nijedan drugi rezni alat osim originalnog alata ovog proizvođača (list noža, svitak niti)

2.3 Ostali rizici

Čak i kad se uređaj ispravno koristi, uvijek postoji određeni preostali rizik koji se ne može isključiti. Iz vrste i konstrukcije uređaja mogu proizaći sljedeće potencijalne opasnosti, ovisno o primjeni:

Osnovni uređaj:

- Šteta po zdravlje uslijed vibracija šaka-ruka tijekom dugotrajnog neprekidnog rada i nepravilnog održavanja
- Opasnost od opeklina pri dodirivanju vrućih komponenti
- Opasnost od požara

Nastavak kosilice/šišača za travu:

- Izbacivanje odrezanog materijala i udisanje čestica odrezanog materijala
- Porezotine pri zahvaćanju rotirajuće rezne niti
- Opasnost od ozljeda stopala dodirom pokrenutog reznog alata.

2.4 Sigurnosni i zaštitni uređaji

⚠ **UPOZORENJE! Opasnost od ozljeda.** Neispravne i deaktivirane sigurnosne i zaštitne naprave mogu izazvati teške ozljede.

- Pobrinite se za popravak sigurnosnih i zaštitnih naprava.
- Nikada ne isključujte sigurnosne i zaštitne naprave.

Zaustavljanje u nuždi

U slučaju nužde, motor isključite s pomoću sklopke za uključivanje/isključivanje. Pustite polugu za gas.

Štitnik

Štitnik štiti korisnika od kontakta s rotirajućom reznom niti i izbačenim objektima.

Ručka „Loop" s razmačnikom

Ručka „Loop" jamči da stopala rukovatelja ne odn dođu u blizinu rotirajuće rezne niti ili lista noža.

Mehanizam za brzo otpuštanje

Na dvostrukoj traci za nošenje nalazi se mehanizam za brzo otpuštanje za hitne slučajeve, tako da se možete odvojiti od uređaja i brzo napustiti radno mjesto.

2.5 Simboli na uređaju

2.5.1 Sigurnosne oznake

Simbol	Značenje
	Poseban oprez pri rukovanju!
	Prije pokretanja pročitajte Upute za uporabu!
	Nositi kacigu, zaštitu za uši i zaštitu za oči!
	Nosite čvrstu obuću!
	Nosite zaštitne rukavice!
	Opasnost od izbačenih predmeta!
	Razmak između uređaja i osobe koja ne rukuje strojem u cijelom krugu oko korisnika mora biti 15 m.
	Opasnost kod zaustavnog hoda.
	Motorni trimer ne smije se upotrebljavati s listom pile!
	Vruća površina. Ne doticati!
	Opasnost od požara! Poseban oprez pri rukovanju benzinom!

2.5.2 Oznaka rukovanja

Simbol	Značenje
	Pritiskanje okretnog gumba prigušnice: Kada okrenete okretni gumb prigušnice u smjeru suprotno kazaljki sata, zatvorit će se prigušnica. Kada se prigušnica zatvori, okrenite je suprotno kazaljki sata kako biste je ponovno otvorili.

2.6 Pregled proizvoda (01)

Br.	Dio
Osnovni uređaj	
1	Blok motora s:
2	■ Kućište filtra zraka
3	■ Vijak filtra zraka
4	■ Aktivator
5	■ Spremnik goriva
6	■ Zatvarač spremnika goriva
7	■ Ručka pokretača

Br.	Dio
8	■ Poklopac svjećice
9	■ Poluga prigušnice
10	Kombinirana sklopka sa:
11	■ Sklopka za uključivanje/isključivanje motora
12	■ Tipka za blokadu
13	■ Poluga gasa
14	Ušica trake za nošenje
15	Ručka „Loop”
16	Pričvršćenje razdvojene ručke sa sigurnosnim razdjelnim klinom
17	Dvostruka traka za nošenje
18	Jednostavna traka za nošenje (za nastavak škara i škara za živicu)
Nastavak kosilice/šišača za travu	
19	Razdvojena ručka
20	Štitnik
21	Kutni prijenosnik
22	Rezač niti
23	Nitna glava
24	Nož za malčiranje s 2 zuba
25	List noža s 3 zuba

2.7 Odobreni rezni alati

Potrebno je upotrebljavati samo ovdje navedeni originalni rezni alat proizvođača:

- Nitna glava Fast and Easy, poluprofesionalna, 115 mm: Kat. br. 127619
- Nitna glava Fast and Easy, profesionalna, 130 mm: Kat. br. 127620*
- List noža s 3 zuba: Kat. br. 112906
- Nož za malčiranje s 2 zuba: Kat. br. 127641

** Nije isporučeno, može se kupiti zasebno.*

⚠ **OPASNOST! Opasnost po život od reznog alata!** Neodobreni rezni alat (npr. višedijelni metalni rezni alat s okretnim lancima i udarnim noževima), kao i oštećeni rezni alat (npr. pukotine, lomovi) mogu dovesti do teških ozljeda pa čak i smrti.

- Upotrebljavajte samo originalni rezni alat proizvođača.
- Odmah zamijenite oštećeni rezni alat.

Rad neodobrenog reznog alata na osnovnom uređaju ne spada u uporabu u skladu s namjenom.

2.8 Opseg isporuke

U opseg isporuke pripadaju ovdje navedene stavke. Provjerite jesu li sadržane sve stavke:

- Osnovni uređaj
- Nastavak kosilice/šišača za travu
- Ručka „Loop“ sa sljedećim dijelovima:
  - Protuobujmica
  - Gumena manžeta
  - 4 vijaka s unutarnjim šesterostranim prihvatom
  - 4 matice
- Zaštitni štit sa sljedećim dijelovima:
  - Zaštitna letva s ugrađenim rezačem niti
  - 4 križna vijka M5x16
  - 4 matice
- Nitna glava Fast & Easy Semiprofi, uključujući svitak niti
- List noža s 3 zuba
- Nož za malčiranje s 2 zuba
- Jednostavna traka za nošenje (za nastavak škara i škara za živicu)
- Dvostruka traka za nošenje
- Set alata:
  - Kombinirani ključ za svjećice s križnim odvijačem
  - Dvostruki čeljusni ključ
  - 3 imbus ključa
  - 2 rascjepke za pričvršćivanje lista noža ili noža za malčiranje (od kojih je 1 pričuvna rascjepka)
  - Boca za miješanje goriva

3 SIGURNOSNE NAPOMENE

⚠ OPREZ! Opasnost od oštećenja sluha.
Uređaj je tijekom rada iznimno glasan. To može prouzročiti oštećenje sluha rukovatelja i osoba i životinja u blizini.

- Radite samo sa zaštitom za uši.
- Održavajte sigurnosni razmak od ljudi i životinja ili isključite uređaj ako mu se približavaju ljudi i životinje.

NAPOMENA Obavezno se upoznajte s upravljanjem uređaja. Posebno naučite kako uređaj trenutno zaustaviti.

3.1 Korisnik

- Osobe mlađe od 16 godina ili osobe koje nisu upoznate s uputama za uporabu ne smiju koristiti uređaj. Uzmite u obzir postojeće nacionalne sigurnosne propise koji određuju minimalnu dob korisnika.
- Ako po prvi puta radite s uređajem te vrste: Neka vam prodavač ili drugi stručnjak objasni rukovanje uređajem. Ili pohađajte tečaj o tome.
- Svatko tko radi s ovim uređajem mora biti odmoran, zdrav i u dobrom stanju. Svatko kome nije dopušteno raditi iz zdravstvenih razloga, mora se raspitati kod liječnika može li raditi s ovim uređajem.
- Uređaj ne koristite pod utjecajem alkohola, droga ili lijekova.

3.2 Osobna zaštitna oprema

- Da biste izbjegli ozljede na glavi i udovima kao i oštećenja sluha, potrebno je nositi propisanu odjeću i zaštitnu opremu.
- Odjeća mora biti namjenska (usko pristajati) i ne smije vas ometati pri radu.
- Osobna zaštitna oprema obuhvaća sljedeće:
  - zaštita za uši (npr. naušnjaci), posebno u slučaju dnevnog radnog vremena preko 2,5 sata
  - zaštitne naočale
  - čvrste radne rukavice, s apsorpcijom vibracija i udaraca
  - sigurnosne cipele s hrapavim potplatom i čeličnom kapom

3.3 Sigurnost na radnome mjestu

- Uređajem rukujte samo na otvorenom i nikada u zatvorenim prostorima.
- Radite samo po dnevnom svjetlu ili vrlo jakom umjetnom osvjetljenju.
- Prije rada uklonite opasne proizvode i predmete iz radnog područja, npr. granje, staklene elemente, oštre predmete, metalne dijelove, kamenje.
- Pazite na to da čvrsto stojite. Izbjegavajte mokra, skliska tla.
- Tijekom rada se krećite oprezno i sporo. Nemojte trčati. Pazite na prepreke.

3.4 Sigurnost uređaja

- Uređaj koristite samo u sljedećim uvjetima:
  - Uređaj nije onečišćen, posebno ne benzinom i uljem.
  - Uređaj ne pokazuje znakove oštećenja, posebno ne na štitniku.
  - Svi upravljački elementi funkcioniraju.
  - Svi dodatni dijelovi potrebni za određeni način rada montirani su na uređaj.
- Ne preopterećujte uređaj. Predviđen je za radove u privatnom području. Preopterećivanja uzrokuju oštećenja uređaja.
- Pri radu nikada nemojte zapriječiti usisnu i ventilacijsku rešetku kako se motor ne bi pregrijao.
- Ako motor nepravilno radi i počne jako vibrirati, odmah isključite uređaj. U tom slučaju postoji kvar na uređaju.
- Uređaj nikada ne koristite s istrošenim ili neispravnim dijelovima. Neispravne dijelove uvijek zamijenite originalnim zamjenskim dijelovima proizvođača. Ako se koristi uređaj s istrošenim ili neispravnim dijelovima, proizvođač neće prihvatiti nikakve zahtjeve za primjenu uvjeta iz jamstva.

3.5 Sigurnost ljudi, životinja i imovine

- Uređaj koristite samo za radove za koje je predviđen. Nenamjenska uporaba može prouzročiti ozljede i oštećenja imovine.
- Uključite uređaj samo kada se u radnom području ne nalaze osobe ni životinje.
- Održavajte sigurnosni razmak od ljudi i životinja ili isključite uređaj ako mu se približavaju ljudi i životinje.
- Ispušni mlaz motora nikada ne okrećite prema ljudima i životinjama, kao ni prema zapaljivim proizvodima i predmetima.
- Nikada ne hvatajte rešetke za usis i ventilaciju dok motor radi. Rotirajući dijelovi uređaja mogu uzrokovati ozljede.

- Uređaj uvijek isključite kada ga ne trebate, n-pr. kod promjene radnog područja i radova održavanja i čišćenja te prilikom punjenja mješavinom benzina i ulja.
- Odmah isključite uređaj kada se dogodi nezgoda kako biste izbjegli daljnje ozljede i materijalnu štetu.
- Uređaj nikada ne koristite s istrošenim ili neispravnim dijelovima. Dotrajali ili neispravni dijelovi uređaja mogu izazvati teške ozljede.
- Uređaj držite izvan dohvata djece.

3.6 Opterećenje vibracijama

- Opasnost od vibracija
  Stvarna vrijednost emisije vibracija tijekom uporabe uređaja može odstupati od vrijednosti koju je naveo proizvođač. Prije odnosno tijekom uporabe obratite pozornost na sljedeće faktore:
  - Koristi li se uređaj u skladu s propisima?
  - Reže li se odn. obrađuje li se materijal na pravilan način?
  - Je li uređaj u ispravnom stanju za uporabu?
  - Je li rezni alat pravilno naoštren odnosno je li ugrađen pravi rezni alat?
  - Je li montirana ručka i po potrebi antivibracijska ručka te jesu li pravilno učvršćene na uređaj?
- Uređaj neka radi samo na broju okretaja motora s unutarnjim sagorijevanjem koji je potreban za određeni posao. Izbjegavajte maksimalni broj okretaja kako bi se smanjila buka i vibracije.
- Nepravilna uporaba i održavanje mogu povećati buku i vibracije uređaja. To uzrokuje oštećenje zdravlja. U tom slučaju odmah isključite uređaj te ga dajte na popravak u ovlaštenu servisnu radionicu.
- Stupanj vibracijskog opterećenja ovisi o poslu koji se obavlja odnosno o primjeni uređaja. Procijenite ga i uvedite stanke u radu. Time se značajno smanjuje vibracijsko opterećenje tijekom cjelokupnog vremena rada.
- Produžena uporaba uređaja uzrokuje vibracije rukovatelja i može prouzročiti probleme s cirkulacijom („bijeli prsti”). Kako bi se izbjegao taj rizik, nosite rukavice i ruke održavajte toplima. Ako se pojavi neki simptom „bijelih prstiju”, odmah posjetite liječnika. U te simptome spadaju: gubitak osjeta, gubitak osjetljivosti, trnci, svrbež, bol, gubitak snage, promjena boje ili stanja kože. Obično se ti simptomi odnose na prste, šake ili puls. Kod niskih temperatura (cca ispod 10 °C) povećava se opasnost.
- Provodite dulje stanke tijekom radnog dana kako biste se mogli oporaviti od buke i vibracija. Svoj posao isplanirajte tako da se upotreba uređaja koji stvaraju snažne vibracije rasporedi na nekoliko dana.
- Ako primijetite neugodan osjećaj ili promjenu boje kože na rukama tijekom uporabe uređaja, odmah prestanite raditi. Provodite dovoljno stanki. Bez dovoljnih stanki u radu može doći do pojave sindroma vibrirajućih šaka/ruku.
- Smanjite rizik od izlaganja vibracijama. Uređaj održavajte sukladno uputama u radnom priručniku.
- Ako se uređaj često koristi, obratite se svom prodavaču za kupnju dodatne opreme za zaštitu od vibracija (npr. ručke).
- U planu rada odredite kako se opterećenje vibracijama može ograničiti.

3.7 Rukovanje benzinom i uljem

- Opasnost od eksplozije i požara:
  Ispuštanjem mješavine benzin-zrak nastaje eksplozivna atmosfera. Brzo sagorijevanje, eksplozija i požar pri nepropisnom rukovanju s gorivom mogu dovesti do ozbiljnih ozljeda pa čak i smrti. Uvažite sljedeće:
  - Nemojte pušiti dok rukujete s benzinom.
  - Benzinom rukujte samo na otvorenom i nikada u zatvorenim prostorima.
  - Obavezno poštujte pravila ponašanja navedena u nastavku.
- Benzin i ulje transportirajte i skladištite samo u odobrenim spremnicima. Osigurajte da djeca nemaju pristup spremljenom benzinu i ulju.
- Da biste izbjegli onečišćenje tla (zaštita okoliša), uvjerite se da benzin ili ulje ne prodiru u zemlju tijekom punjenja gorivom. Pri punjenju spremnika upotrijebite lijevak.
- Uređaj nikada ne punite gorivom u zatvorenom prostoru. Na podu može doći do akumulacije benzinskih para, što može dovesti do eksplozivne vatre ili eksplozije.
- Sa uređaja i tla odmah obrišite proliveno gorivo. Pustite da se tekstil kojim ste obrisali benzin osuši na dobro prozračenom mjestu prije

nego što ga spremite. U protivnom može doći do iznenadnog samozapaljenja.

- Ako ste prolili benzin, stvaraju se pare benzina. Stoga nemojte motor pokrenuti na istome mjestu, već najmanje 3 m dalje.
- Izbjegavajte doticaj kože s proizvodima mineralnog ulja. Nemojte udisati pare benzina. Uvijek pri punjenju gorivom nosite zaštitne rukavice. Redovito mijenjajte zaštitnu odjeću.
- Pazite na to da vaša odjeća ne dolazi u kontakt s benzinom. Ako benzin dospije na vašu odjeću, odmah je zamijenite.
- Uređaj nikada nemojte puniti gorivom dok motor radi ili je vruć.

4 MONTAŽA

⚠ UPOZORENJE! Opasnost od ozljeda zbog nepotpune montaže! Rad nepotpuno montiranog uređaja može izazvati teške ozljede.

- Uređajem radite samo ako je u cijelosti sklopljen!
- Prije uključivanja provjerite da li su svi sigurnosni i zaštitni mehanizmi na raspolaganju i ispravni!

⚠ UPOZORENJE! Opasnost od ozljede zbog dijelova uređaja koji se otpuštaju. Dijelovi uređaja koji se otpuštaju tijekom rada mogu izazvati teške ozljede.

- Učvrstite rezni alat tako da se tijekom rada ne može otpustiti.

4.1 Montiranje ručke „Loop” (02)

1. Postavite gumenu manžetu (02/1) preko vratila (02/2).
2. Ručku „Loop” (02/3) postavite s gornje strane, a protuobujmicu (02/4) s donje strane oko gumene manžete.
3. Utaknite vijak s unutarnjim šesterostranim prihvatom (02/5) s gornje i maticu (02/6) s donje strane i labavo pričvrstite. Ovaj korak ponovite s preostalim vijcima s unutarnjim šesterostranim prihvatom i maticama.
4. Učvrstite sve vijke s unutarnjim šesterostranim prihvatom.

4.2 Montaža štitnika (03, 04)

1. Umetnite 4 križna vijka M5x16 (03/1) kroz rupe na zaštitnom štitniku (03/2).
2. Čvrsto pričvrstite zaštitni štitnik na pričvršćenje štitnika (03/3).
3. Umetnite zaštitnu letvu (04/1) s integriranim rezačem niti (04/2) na štitnik (04/3) i zatim učvrstite sigurnosni plastični vijak (04/4).

4.3 Montiranje nitne glave (05)

1. Nataknite pločicu zahvatnika (05/1) na trnu za vođenje (05/2) kutnog prijenosnika.
2. Za blokadu utaknite šesterokutni ključ (05/3) u provrt pločice zahvatnika.
3. Nitnu glavu (05/4) vijcima pričvrstite na kutni prijenosnik i zategnite.
   Napomena: *Lijevi navoj! Svitak niti zategnite suprotno od kazaljke sata!*

4.4 Montiranje list noža ili nož za malčiranje (06)

⚠ UPOZORENJE! Opasnost od teških ozljeda! Zbog dotrajalog lepezastog diska (06/5), list noža ili nož za malčiranje može se opustiti tijekom rada i prouzročiti ozbiljne ozljede.

- Obvezno montirajte isporučenu rascjepku (06/8).

1. Motorni trimer položite tako da je rezna glava okrenuta prema gore.
2. Nataknite pločicu zahvatnika (06/1) na trn za vođenje (06/2) kutnog prijenosnika.
3. List list noža ili nož za malčiranje (06/3) položite na pogonski disk (06/1) tako da provrt lista noža/nož za malčiranje naliježe točno na vodećem krugu pogonskog diska.
4. Prirubnicu (06/4) nataknite na list noža ili noža za malčiranje (06/3) tako da plosnata strana pokazuje prema listu noža/nožu za malčiranje.
5. Nataknite lepezasti disk (06/5).
6. Pritegnite pričvrsnu maticu (06/6) na trnu za vođenje (06/2). U tu svrhu utaknite šesterokutni ključ (06/7) u predviđene provrte i zategnite ključem za svjećice.
   Napomena: *Lijevi navoj!*
7. Učvrstite pričvrsne matice (06/6) rascjepkom (06/8).

5 STAVLJANJE U POGON

NAPOMENA Prije dnevnog puštanja u rad, ispuštanja ili druge vrste udaraca prekontrolirajte ima li oštećenja na uređaju. Prije primjene ih dajte na popravak.

5.1 Montaža i uklanjanje nastavka (07, 08)

Nastavci se pričvršćuju preko razdvojene ručke.

Montaža nastavka

1. Odvrnite sigurnosnu maticu (07/1) i malo izvucite (07/a) rascjepku (07/2).
2. Razdvojenu ručku (07/3) utaknite (07/b) do graničnika u pričvršćenje razdvojene ručke (07/4).
3. Ponovno utaknite rascjepku (07/c) i zategnite sigurnosnu maticu.

Skidanje nastavka

1. Odvrnite sigurnosnu maticu (08/1) i malo izvucite (08/a) rascjepku (08/2).
2. Razdvojenu ručku (08/3) izvadite (08/b) iz pričvršćenja razdvojene ručke (08/4).
3. Ponovno umetnite rascjepku (08/c).

5.2 Namještanje trake za nošenje

1. Stavite traku za nošenje (vidi *Poglavlje 6.1 "Namještanje dvostruke trake za nošenje (10)", stranica 128*).
2. Zakačite karabiner trake za nošenje o ušicu (01/14) na uređaju.
3. Napravite nekoliko vodoravnih oscilirajućih kretnji iznad tla bez da pokrećete motor. Rezna glava mora se uvijek kretati na istoj visini iznad tla.
4. Ako to nije slučaj: Promijenite duljinu trake za nošenje i ponovite oscilirajuće kretnje.

5.3 Napravite mješavinu benzin- ulje i napunite (09)

POZOR! Opasnost od oštećenja motora. Čisti benzin uzrokuje oštećenje i ukupni kvar motora. U tom slučaju gubi se pravo na jamstvena potraživanja prema proizvođaču.

- Motor uvijek neka radi s mješavinom benzin-ulje u propisanom omjeru.

Napravite mješavinu benzin-ulje

Za 2-taktni motor potrebno vam je:

- Bezolovni, svježi benzin s oktanskim brojem minimalno 90. Benzin koji je uskladišten dulje od 2 mjeseca, stvara talog i smetnje u radu motora.
- Visokokvalitetno sintetičko ulje za 2-taktne motore.

Napravite mješavinu benzin-ulje od ove dvije komponente u omjeru 50:1:

Omjer miješanja	Benzin [litre]	2-taktno ulje [mililitar]
50 dijelova benzina: 1 dio 2-taktnog ulja	1 l	20 ml
	3 l	60 ml
	5 l	100 ml

1. Napunite benzin i 2-taktno ulje u bocu za miješanje
   goriva (količine pogledajte u tablici, prema veličini boce za miješanje goriva).
2. Zatvorite bocu za miješanje goriva i više puta snažno protresite, tako da se benzin i ulje dobro međusobno promiješaju.

Punjenje mješavine benzin-ulje (09)

1. Uređaj postavite na ravnu. stabilnu površinu. Zatvarač (09/1) spremnika goriva mora biti okrenut prema gore.
2. Zatvarač (09/1) spremnika goriva, spremnik goriva (09/2) i okolne dijelove uređaja u potpunosti obrišite kako prilikom punjenja mješavinom benzina i ulja u spremnik goriva ne bi dospjela prljavština.
3. Zatvarač spremnika goriva polako odvrnite, tako da se mješavina benzina i zraka koja je pod tlakom može iz spremnika goriva polako otpuštati u okolinu. Zatvarač na spremnik goriva pustite da visi.
4. Utaknite lijevak (09/3) u nastavak za punjenje (09/4) na spremniku goriva.
5. Pripremljenu mješavinu benzin/ulje iz boce za miješanje goriva (09/5) ulijte u spremnik goriva do donjeg ruba nastavka za punjenje, ali ne preko njega.
6. Izvadite lijevak te zatvarač čvrsto pritegnite.
7. Razlivenu mješavinu benzin-ulje obrišite sa uređaja i poda.

6 UPRAVLJANJE

⚠ UPOZORENJE! Opasnost od ozljede zbog labavih dijelova uređaja. Dijelovi uređaja koji olabave tijekom rada mogu izazvati teške ozljede.

- Prije uključivanja uređaja provjerite jesu li svi dijelovi uređaja čvrsto pritegnuti.
- Učvrstite rezni alat tako da se tijekom rada ne može otpustiti.

6.1 Namještanje dvostruke trake za nošenje (10)

Namjestite dvostruku traku za nošenje prema uputama na slici (10).

- Pri radu uvijek upotrebljavajte traku za nošenje.
- Uređaj ovjesite tek kad se motor pokrene i radi u praznom hodu.

6.2 Pokretanje/zaustavljanje motora

6.2.1 Informacije o radu motora

Prije pokretanja

- Motorni trimer položite na tlo, ravno i bez prepreka. Rezni alat ne smije doticati predmete, kao ni tlo.

Tijekom pokretanja

- Nemojte ga postavljati da stoji na vratilu kako biste izbjegli oštećivanje vratila ili kutnog prijenosnika smještenog u vratilu.
- Zauzmite sigurno uporište i sigurno učvrstite motorni trimer na prirubnici kućišta.

Položaji poluge prigušnice

CHOKE (prigušnica)	POKRETANJE

Hladno pokretanje (ručica prigušnice u položaju CHOKE)

Kad je motor hladan, tj. ako nije radio dulje od 5 minuta, provodi se „hladno pokretanje".

Toplo pokretanje (polugu prigušnice gurnite u položaj RUN)

Ako je motor još topao, tj. ako je netom prije isključen, provodi se "toplo pokretanje". Pritom se ne upotrebljava prigušnica.

6.2.2 Provođenje hladnog/toplog pokretanja (11, 12)

NAPOMENA Funkcijom „Ready to Start" sklopka za uključivanje/isključivanje uvijek je u uključenom položaju (EIN). Pritisnite sklopku za uključivanje/isključivanje u isključeni položaj (AUS) kako bi se uređaj zaustavio. Nakon aktiviranja sklopke, automatski će se vratiti u položaj EIN.

NAPOMENA Automatsko vraćanje ručice prigušnika. U slučaju hitnog pokretanja motora aktiviranjem ručice gasa automatski se vraća ručica prigušnika u položaj za pokretanje (RUN).

Hladno pokretanje

1. Polugu prigušnice (11/1) okrenite u položaj CHOKE (11/a).
2. Aktivator (11/2) otpr. 7 do 10 puta kratko i snažno pritisnite.
3. Pokrenite motor:
   - Uređaj rukom pritisnite čvrsto na tlo.
   - Pomoću druge ruke lagano i polako povucite ručku pokretača (11/3) dok ne osjetite snažan otpor, a zatim je povucite odrješito i brzo prema gore dok opet ne osjetite otpor (oko 1 duljina ruke).
   - Uže za pokretanje ponovno otpustite, ali nemojte puštati ručku pokretača.
   - Prethodni korak ponavljajte nekoliko puta dok se motor pokreće.
4. Motor pustite da se nekoliko minuta zagrijava.
5. Polugu prigušnice okrenite u položaj RUN (11/b).

Toplo pokretanje

Ako je motor još topao, tj. ako je netom prije isključen, provodi se "toplo pokretanje". Pritom se ne upotrebljava prigušnica.

1. (Opcija) polugu prigušnice (11/1) okrenite u položaj CHOKE i odmah okrenite natrag u položaj RUN. Namješten je automatski polugas.
   - Uređaj rukom pritisnite čvrsto na tlo.
   - Pomoću druge ruke lagano i polako povucite ručku pokretača (11/3) dok ne osjetite snažan otpor, a zatim je povucite odrješito i brzo prema gore dok opet ne osjetite otpor (oko 1 duljina ruke).
   - Uže za pokretanje ponovno otpustite, ali nemojte puštati ručku pokretača.
   - Prethodni korak ponavljajte nekoliko puta dok se motor pokrene i ne bude neometano radio.

Motor radi

Motor radi brojem okretaja praznog hoda. ***Napomena:*** *Pritisnite polugu gasa (12/1) ako motor više ne radi pravilno.* Tipkom za blokadu (12/3) regulira se broj okretaja motora (12/3).

Zaustavljanje motora

1. Otpustite polugu gasa (12/1) i pustite da motor radi u slobodnom hodu.
2. Sklopku za uključivanje/isključivanje (12/2) namjestite u položaj STOPP i držite nekoliko sekundi.
3. Pričekajte dok rezni alat ne bude u stanju mirovanja.

6.3 Aktiviranje mehanizma za brzo otpuštanje (17)

1. Snažno (17/a) povucite narančastu vrpcu (17/1).

Uređaj isklizne iz držača s kopčom (17/2) i padne na tlo.

7 PONAŠANJE PRI RADU I RADNA TEHNIKA

7.1 Rad s nitnom glavom

7.1.1 Šišanje

- Uređaj lagano nagnite prema naprijed i pomičite ga prikladnom i ravnomjernom brzinom s lijeva udesno.
- Najbolje rezultate rezanja dobit ćete kada režete suhu travu.
- Reznu nit ne vodite direktno duž zidova i kamenih ploča jer se rezna nit inače jako troši.
- Višu travu i gušće raslinje režite postupno kako se svitak niti ne bi začepio.
- Prilagodite broj okretaja motora i dubinu rezanja pojedinim uvjetima. Ako je okretaj motora premalen, u reznome alatu može se zahvatiti ili zaglaviti grmlje.
- Ako se u reznome alatu zahvate trava, granje ili drugi predmeti ili uređaj neuobičajeno vibrira, odmah isključite motor i provjerite uređaj.
- Blokirani kutni prijenosnik može dovesti do oštećenja spojke.
- Rezna nit se nakon isključivanja nastavka za svitak niti još okreće neko vrijeme. Zbog toga prije ponovnog uključivanja uređaja pričekajte dok se nit ne zaustavi.
- Kada se svitak niti isprazni, zamijenite reznu nit.

7.1.2 Produljivanje rezne niti tijekom rada (13)

Rezna nit skraćuje se i troši tijekom rada.

1. Motor pustite da radi punim gasom.
2. Glavu niti (13/1) uvijek odložite na travu (13/a). Tako se odmotava komad nove rezne niti sa svitka niti, a rezač niti (13/2) reže potrošeni kraj niti.

7.2 Rad s listom noža

7.2.1 Izbjegavajte povratni udarac

- Pazite na sigurno uporište. Noge držite udobno raširene i uvijek računajte na mogući povratni udarac.
- Prije početka rezanja list noža trebao bi postignuti puni radni broj okretaja.

7.2.2 Košnja

- Uređaj lagano nagnite prema naprijed i pomičite ga prikladnom i ravnomjernom brzinom s desna ulijevo. Tako će odrezani materijal padati na već pokošenu površinu.
- Višu travu i gušće raslinje režite postupno. U tu svrhu najprije skratite gornji dio materijala za rezanje pomičući uređaj udesno. Zatim uređaj vodite u suprotnu stranu ulijevo i pokosite donji dio.
- Kod radova na padini napredujte u pojasevima. Pokosite jedan pojas paralelno uz padinu, zatim se vratite preko pokošenoga područja i pokosite sljedeći pojas.
- Prilagodite broj okretaja motora i dubinu rezanja pojedinim uvjetima. Ako je okretaj motora premalen, u reznom alatu može se zahvatiti ili zaglaviti grmlje.
- Ako se u reznom alatu zahvate trava, granje ili drugi predmeti ili uređaj neuobičajeno vibrira, odmah isključite motor i provjerite uređaj.
- Blokirani kutni prijenosnik može dovesti do oštećenja spojke.
- Zaglavljeni odrezani materijal nikada ne uklanjajte pri pokrenutom listu noža. Zbog toga pričekajte dok se list noža zaustavi.
- Ako je list noža otupio, napukao ili je savijen, zamijenite ga originalnim zamjenskim dijelom.

8 ODRŽAVANJE I NJEGA

⚠ OPASNOST! Opasnost po život zbog nepravilnog održavanja. Radovi održavanja provedeni od strane nekvalificiranih osoba, kao i uporaba neodobrenih rezervnih dijelova, mogu dovesti do ozbiljnih ozljeda pa čak i do smrti.

- Nemojte skidati sigurnosne sprave i ne stavljajte ih izvan funkcije.
- Upotrebljavajte samo odobrene rezervne dijelove.
- Redovitim i propisnim održavanjem se pobrinite da se uređaj nalazi u funkcionalnom i čistom stanju.

⚠ OPREZ! Opasnost od ozljeda. Oštri i pomični dijelovi uređaja mogu uzrokovati ozljede.

- Kod radova održavanja, njege i čišćenja uvijek nosite zaštitne rukavice!

Pravilno održavanje i njega potrebni su kako bi se održala funkcionalnost i sigurnost uređaja. Pazite na sljedeće:

- Radove održavanja i njege izvršavajte samo ako imate potrebna znanja i alate.
- Pričekajte da se motor potpuno ohladi.
- Istrošene ili oštećene dijelove uređaja zamijenite isključivo originalnim rezervnim dijelovima proizvođača.
- Nemojte izvoditi radove održavanja i njege koji nisu opisani u ovim uputama za rad. Za to angažirajte ovlaštenu servisnu radionicu. U slučaju da se to ne ispoštuje, jamstva proizvođača se poništavaju.

Intervali za ovdje navedene radove održavanja i njege mogu se pronaći u planu održavanja (Plan održavanja).

Upotrebljavajte samo odobreni rezni alat (Odobreni rezni alati)!

8.1 Zamjena rezne niti (14)

1. Okretnu glavu (14/1) okrenite tako da strelica (14/2, 14/3) nalježe na crtu.
2. Reznu nit (14/4) uvlačite u otvor dok ne bude jednake duljine na obje strane nitne glave.
3. Reznu nit uvrtite u nitnu glavu: Okretni gumb (14/1) okrećite sukladno strelici (14/5) tako dugo dok rezna nit ne bude na obje strane izvirivala još 10 cm iz nitne glave.

8.2 Čišćenje/zamjena filtra zraka (15)

POZOR! Opasnost od oštećenja motora. Rad motora bez filtra zraka uzrokuje teška oštećenja motora!

- Uređaj nikada ne upotrebljavajte bez filtra zraka.
- Redovito čistite filtar zraka.
- Oštećeni filtar zraka zamijenite.

1. Skinite filtar zraka:
   - Otpustite vijak filtra zraka (15/1) dok se ne otpusti poklopac kućišta filtra zraka (15/2).
   - Skinite poklopac kućišta filtra zraka.
   - Spužvu filtra (15/3) skinite sa okvira (15/4).
2. Očistite spužvu filtra (15/3):
   - Iscijedite spužvu filtra i zatim operite sapunom i vodom. Nemojte upotrebljavati benzin ni druge razrjeđivače!
   - Spužvu filtra sušite temeljito, dok u njoj više ne bude nimalo vode. Vlažni filtar može prouzročiti teško pokretanje motora.
3. Kućište filtra temeljito obrišite krpom.
4. Zamijenite spužvu filtra (15/3):
   - Spužvu filtra zamijenite kad više nije elastična ili se raspada.
5. Montirajte filtar zraka:
   - Spužvu filtra nataknite (15/3) na okvir (15/4).
   - Utaknite i držite kućište filtra zraka (15/2).
   - Vijak filtra zraka (15/1) zavrnite tako da se kućište filtra zraka uglavi.

8.3 Provjera/zamjena filtra goriva

Filtar goriva sličan filcu nalazi se u spremniku goriva i ukopčan je na usisnu glavu. Ako filtar goriva otvrdne, onečisti se ili se začepi, nešto benzina iscuri u motor. U tom je slučaju potrebno zamijeniti filtar goriva.

Preporučuje se da taj zadatak prepustite ovlaštenoj servisnoj radionici.

8.4 Održavanje svjećice (16)

1. Izvadite svjećicu:
   - Odvrnite utikač svjećice (16/1).
   - Pomoću ključa za svjećice (16/2) odvrnite svjećicu (16/3).

2. Procijenite izgled svjećice:
   - Ako je svjećica smeđa: Motor pravilno radi i svjećica je u redu. Ako nije tako: Svjećicu pažljivo očetkajte pomoću fine žičane četke (16/4).
   - Ako je svjećica čađava, zauljena, ukrućena, rastopljena ili premoštena: Svjećica je neispravna. Svjećicu zamijenite novom. Upotrijebite propisanu vrstu svjećice (vidjeti Tehnički podaci).
   - Ako je nakon kraćeg vremena rada svjećica ponovno neispravna, ovlašteni servis mora provjeriti motor i podešenost rasplinjača.
3. Provjerite udaljenost elektroda:
   - Pomoću osjetnika (16/5) provjerite iznosi li razmak elektroda (16/6) 0,6 – 0,7 mm. Ako ne iznosi, pažljivo približite elektrode ili ih lagano savijte.
4. Ako se dostigne propisani interval ili je svjećica u kvaru:
   - Svjećicu zamijenite novom. Upotrijebite propisanu vrstu svjećice (vidjeti Tehnički podaci).
5. Ugradnja svjećice:
   - Pazite na to da je smjer svjećice (16/7) usklađen sa svjećicom.
   - Svjećicu uvrtite rukom te potom zategnite ključem za svjećice (okretni moment 12 – 15 Nm).
   - Utikač svjećice ponovno čvrsto utaknite.

8.5 Podešavanje praznog hoda

Rezni alat ne smije se pomicati dok motor radi u praznom hodu. Ako se rezni alat pomiče dok motor radi u praznom hodu, obratite se prodavaču radi pravilnog namještanja motora.

8.6 Plan održavanja

Sljedeće radove korisnik može sam izvesti. Sve ostale radove održavanja, servisiranja i popravaka mora obavljati ovlašteni servis.

NAPOMENA Kod velikih opterećenja i visokih temperatura mogu biti potrebni kraći intervali održavanja nego oni koji su navedeni u ovoj tablici.

Aktivnost	jednom nakon 5 radnih sati	prije svake primjene	tjedno	svakih 50 radnih sati	svakih 100 radnih sati	po potrebi	prije sezone košenja, godišnje	svakih 5 godina
Rasplinjač								
Provjera praznog hoda		X						
Filtar za zrak								
čišćenje		X						
zamjena						X		
Svjećica								
Provjeriti razmak između elektroda i prema potrebi ga ponovno namjestiti				X				
zamjena					X	X		
Propuštanje hladnog zraka								
čišćenje			X			X	X	
Prigušivač								

Aktivnost	jednom nakon 5 radnih sati	prije svake primjene	tjedno	svakih 50 radnih sati	svakih 100 radnih sati	po potrebi	prije sezone košenja, godišnje	svakih 5 godina
Provjera izgleda i stanja		X						
Spremnik goriva								
čišćenje				X			X	
Filtar za gorivo								
zamjena								X
Upravljački elementi								
Sklopka za uključivanje/isključivanje, tipka blokade, poluga gasa, uže za pokretanje		X						
Svi dostupni vijci (osim vijaka za podešavanje)								
zategnuti	X					X	X	
Ukupni uređaj								
Provjera izgleda i stanja		X						
čišćenje			X			X	X	

9 POMOĆ U SLUČAJU SMETNJI

⚠ **OPREZ! Opasnost od ozljeda.** Oštri i pomični dijelovi uređaja mogu uzrokovati ozljede.

- Kod radova održavanja, njege i čišćenja uvijek nosite zaštitne rukavice!
- Isključite uređaj!

NAPOMENA Kod smetnji koje nisu navedene u ovoj tablici ili koje ne možete ukloniti sami, obratite se našoj servisnoj službi.

Smetnja	Uzrok	Uklanjanje
Motor se ne pokreće ili se teško pokreće.	Pokretanje motora nije bilo ispravno.	vidi *Poglavlje 6.2 "Pokretanje/zaustavljanje motora", stranica 128*
	Svjećica je zaprljana, oštećena ili razmak elektroda nije valjan.	vidi *Poglavlje 8.4 "Održavanje svjećice (16)", stranica 130*
	Filtar zraka je onečišćen.	vidi *Poglavlje 8.2 "Čišćenje/zamjena filtra zraka (15)", stranica 130*
	Filtar goriva je istrošen.	Provjera/zamjena filtra goriva (16)
	Postavke rasplinjača nisu ispravne.	Obratite se ovlaštenoj servisnoj radionici.
	Poluga prigušnice je namještena na CHOKE.	Polugu prigušnice gurnite u položaj RUN.

Smetnja	Uzrok	Uklanjanje
Motor se pokreće, ali je snaga motora mala.	Poluga prigušnice je namještena na CHOKE.	Polugu prigušnice gurnite u položaj RUN.
	Filtar zraka je onečišćen.	vidi *Poglavlje 8.2 "Čišćenje/zamjena filtra zraka (15)", stranica 130*
	Filtar goriva je istrošen.	Provjera/zamjena filtra goriva (16)
	Postavke rasplinjača nisu ispravne.	Obratite se ovlaštenoj servisnoj radionici.
Motor ne radi glatko i brzina motora se ne povećava dodavanjem gasa.	Svjećica je zaprljana, oštećena ili razmak elektroda nije valjan.	vidi *Poglavlje 8.4 "Održavanje svjećice (16)", stranica 130*
	Postavke rasplinjača nisu ispravne.	Obratite se ovlaštenoj servisnoj radionici.
Emisije ispušnih plinova su visoke, plave boje.	Udio ulja u mješavini benzin-ulje je prevelik.	Mješavinu benzin/ulje dopunite pravilnim omjerom, Pravljenje i punjenje mješavine benzin-ulje
	Postavke rasplinjača nisu ispravne.	Obratite se ovlaštenoj servisnoj radionici.
Motor se nenormalno pokreće i jako vibrira.	Dijelovi uređaja/motora su olabavjeli i/ili su oštećeni.	1. Zaustavite motor. 2. Provjerite je li uređaj oštećen. 3. Pregledajte svjećicu, vidi *Poglavlje 8.4 "Održavanje svjećice (16)", stranica 130*. 4. Obratite se ovlaštenoj servisnoj radionici.

10 TRANSPORT

Transport uređaja između dva radna područja

1. Isključite motor.
2. Na list noža nataknite transportnu zaštitu.
3. Motorni trimer dobro zahvatite za blok motora i ručku.
4. Oprezno prijeđite na drugo radno područje. Ne ugrožavajte ljude i životinje.

Transport uređaja vozilom

1. Ako je moguće: Spremnik ispraznite puštajući motor da radi.
2. Isključite motor.
3. Na list noža nataknite transportnu zaštitu.
4. Izbjegavajte da se uređaj tijekom rada prevrće te da istječe mješavina benzin-ulje:
   - Uređaj položite na tlo tako da je zatvarač spremnika goriva okrenut prema gore. Spremnik goriva mora biti zatvoren.
   - Uređaj učvrstite na tlo.

11 SKLADIŠTENJE

Ako uređaj ne želite upotrebljavati dulje od 2 – 3 mjeseca, potrebno je izvesti sljedeće radove kako bi se izbjegla oštećenja:

1. Isprazniti spremnik goriva:
   - Motor pustite da radi dok se sam ne ugasi. Tako u spremniku goriva i rasplinjaču više nema smjese benzin-ulje te se ne mogu stvarati talozi.
2. Očistiti uređaj:
   - Cjelokupni uređaj i pribor obrišite krpom. Nemojte upotrebljavati benzin ni razrjeđivač.
   - Uklonite nečistoću iz svih otvora na uređaju (među ostalim, rashladnih otvora motora).
3. Nauljiti cilindar:
   - Pustite da se uređaj potpuno ohladi.
   - Izvucite utikač svjećice i izvadite svjećicu.
   - Nakapajte malo ulja u otvor svjećice.

- Polako povucite ručku pokretača kako biste pomakli klip i rasporedili ulje u cilindar.
- Svjećicu ponovno čvrsto uvrtite i utaknite utikač svjećice.

4. Na list noža nataknite transportnu zaštitu.
5. Uređaj spremite na suho mjesto ako je moguće.

⚠ **OPREZ! Opasnost od ozljeda.** Ako djeca i neovlaštene osobe uređaju mogu pristupiti tijekom skladištenja, može doći do ozljeda.

- Uređaj postavite tako da je nedostupan djeci i neovlaštenim osobama.

12 ZBRINJAVANJE

- Benzin i motorno ulje ne smiju se bacati u kućni otpad ni odvod, nego ih treba predati na zasebnu obradu i zbrinjavanje!
- Prije zbrinjavanja uređaja potrebno je isprazniti spremnik goriva i spremnik motornog ulja!
- Ambalaža, uređaj i pribor napravljeni su od materijala koji se može reciklirati pa ih treba prikladno odložiti.

13 DODATNE INFORMACIJE ZA VRIJEDNOSTI CO2

U skladu s člankom 43. stavkom 4. Uredbe (EU) 2016/1628 obvezni smo pružiti vrijednost CO_2 koja je dobivena tijekom postupka EU homologacije.

Vrijednosti CO_2 kod motora Honda s EU odobrenjem tipa objavljene su na https://www.al-ko.com/shop/media/al-ko-engines/co2.pdf.

Ovo mjerenje CO_2 rezultat je isprobavanja (prototipa) motora koji predstavlja određeni tip ili seriju motora u fiksnom ciklusu testiranja u laboratorijskim uvjetima te ne predstavlja nikakvo izričito ni implicitno jamstvo performansi određenog motora.

14 KORISNIČKA SLUŽBA/SERVIS

Kod pitanja o jamstvu, popravku ili zamjenskim dijelovima obratite se obližnjoj servisnoj službi tvrtke AL-KO. One su navedene na internetskoj stranici:
www.al-ko.com/service-contacts

15 JAMSTVO

Možebitne greške u materijalu ili proizvodnji na uređaju uklonit ćemo tijekom zakonskoga roka zastare za jamstvo na nedostatke prema vlastitom izboru popravljanjem ili zamjenskom dostavom. Rok zastare određuje se prema pravu države u kojoj je uređaj kupljen.

Naša jamstvena izjava vrijedi samo u slučaju:

- poštivanja ovih Uputa za uporabu
- namjenskog rukovanja
- uporabe originalnih rezervnih dijelova

Jamstvo prestaje vrijediti u slučaju:

- samovoljnih pokušaja popravaka
- samovoljnih tehničkih izmjena
- nenamjenske uporabe

Jamstvo ne obuhvaća:

- oštećenja laka koja proizlaze iz normalnog trošenja
- potrošne dijelove koji su na kartici zamjenskih dijelova označeni okvirom xxxxxx (x)
- Motore s unutrašnjim izgaranjem (ovdje vrijede uvjeti jamstva proizvođača dotičnog motora)

Jamstveni rok počinje teći s datumom kupnje od strane prvog krajnjeg korisnika. Mjerodavan je datum na računu. Obratite se svom trgovcu ili najbližoj ovlaštenoj servisnoj službi zajedno s ovom jamstvenom izjavom i originalnim računom. Ova izjava ne utječe na zakonska prava koja kupac ima prema prodavaču u slučaju nedostataka.

ПРЕВОД ОРИГИНАЛНОГ УПУТСТВА ЗА РАД

Садржај

1 Информације о Упутствима за употребу ... 136
1.1 Симболи на насловној страни ... 136
1.2 Објашњења ознака и сигналних речи ... 136
2 Опис производа ... 136
2.1 Наменска употреба ... 136
2.2 Могућа предвидива погрешна употреба ... 136
2.3 Остали ризици ... 137
2.4 Безбедносни и заштитни механизми ... 137
2.5 Симболи на уређају ... 137
2.5.1 Безбедносна ознака ... 137
2.5.2 Ознака за руковање ... 138
2.6 Преглед производа (01) ... 138
2.7 Дозвољени резни алати ... 138
2.8 Обим испоруке ... 138
3 Безбедносне напомене ... 139
3.1 Руковалац ... 139
3.2 Лична заштитна опрема ... 139
3.3 Безбедност на радном месту ... 139
3.4 Безбедност уређаја ... 139
3.5 Безбедност људи, животиња и материјалних вредности ... 140
3.6 Оптерећење вибрацијом ... 140
3.7 Руковањем бензином и уљем ... 141
4 Монтажа ... 141
4.1 Монтирати „ЛУП" ручку (02) ... 141
4.2 Монтажа штитника (03, 04) ... 141
4.3 Монтажа главе с резном нити (05) ... 142
4.4 Монтажа сечива одн. ножа за мулчирање (06) ... 142
5 Пуштање у погон ... 142
5.1 Стављање и скидање додатака (07, 08) ... 142
5.2 Подешавање појаса за ношење ... 142
5.3 Прављење и уливање мешавине бензина и уља (09) ... 142
6 Опслуживање ... 143
6.1 Стављање двоструког појаса за ношење (10) ... 143
6.2 Покретање/заустављање мотора ... 143
6.2.1 Информације о раду мотора ... 143
6.2.2 Извођење хладног/топлог старта (11, 12) ... 144
6.3 Активирање механизма за брзо окидање (17) ... 144
7 Понашање при раду и техника рада ... 144
7.1 Радови са главу с резном нити ... 144
7.1.1 Подрезивање ... 144
7.1.2 Продужавање резне нити у току рада (13) ... 145
7.2 Радови са сечивом ... 145
7.2.1 Избегавајте повратни ударац ... 145
7.2.2 Кошња ... 145
8 Одржавања и нега ... 145
8.1 Замена резне нити (14) ... 146
8.2 Чишћење/замена филтера за ваздух (15) ... 146
8.3 Провера/замена пластичног филтера ... 146
8.4 Одржавање свећице (16) ... 146
8.5 Подешавање празног хода ... 147
8.6 План одржавања ... 147
9 Помоћ у случају сметњи ... 148
10 Транспорт ... 149
11 Складиштење ... 149
12 Одлагање ... 150
13 Додатне информације за вредности CO2 ... 150
14 Служба за кориснике/Сервис ... 150
15 Гаранција ... 150

1 ИНФОРМАЦИЈЕ О УПУТСТВИМА ЗА УПОТРЕБУ

- Код немачке верзије се ради о оригиналном упутству за употребу. Верзије на свим осталим језицима су преводи оригиналног упутства за употребу.
- Ова упутства за употребу држите на лако доступном месту да би вам увек била при руци када будете требали одређене информације о уређају.
- Уређај предајте новом власнику само са Упутством за употребу.
- Прочитајте и следите све безбедносне и упозоравајуће напомене из овог упутства за употребу.

1.1 Симболи на насловној страни

Симбол	Значење
	Пре првог коришћења обавезно пажљиво прочитајте ова Упутства за употребу. То је услов за безбедан рад и неометано руковање.
	Упутство за употребу
	Бензинским уређајем немојте радити у близини отвореног пламена или извора топлоте.

1.2 Објашњења ознака и сигналних речи

⚠ ОПАСНОСТ! Указује на непосредну опасност која ће – ако се не избегне – изазвати смрт или тешку повреду.

⚠ УПОЗОРЕЊЕ! Указује на потенцијалну опасност која би – ако се не избегне – могла изазвати смрт или тешку повреду.

⚠ ОПРЕЗ! Указује на потенцијалну опасност која би – ако се не избегне – могла изазвати мале или блаже повреде.

ПАЖЊА! Указује на ситуацију која би – ако се не избјегне – могла проузроковати материјалну штету.

НАПОМЕНА Посебне напомене за боље разумевање и руковање.

2 ОПИС ПРОИЗВОДА

2.1 Наменска употреба

На Multitool основном уређају MT 130 могу да раде следећи додаци:

- Додатак за косу/уређај за шишање траве, употребљив као:
  - Моторна коса: Кошење јачих зелених биљака и сличног растиња
  - Уређај за шишање траве: Сечење меке траве и сличног растиња
- Додатак за обрезивање грана CSA 130 MT (бр. арт. 127635)*: Сечење грана дрвећа са фиксним положајем и другог растиња. Користити са тла.
- Додатак са маказама за живу ограду HTA 130 MT (бр. арт. 127636)*: Уклањање танких грана и свежих младица са живих ограда и жбуња. Користити са тла.
- Продужетак цевастог вратила (бр. арт. 127637)* за CSA 130 MT и HTA 130 MT

**: Мора да се набави посебно.*

Основни уређај, као и наставци, искључиво су предвиђени за приватну употребу и на отвореном: Сваки другачији начин коришћења, као и недозвољене преправке или доградње се сматра ненаменском употребом и доводи до престанка важења гаранције, те до губитка усклађености (CE ознака) и до одбијања сваке одговорности произвођача у односу на штету корисника или трећих лица.

2.2 Могућа предвидива погрешна употреба

Уређај није предвиђен ни за комерциајлну употребу у јавним парковима и спортским објектима ни за употребу у пољопривреди и шумарству.

Основни уређај:

- Не користите друге додатке осим одобрених!

Додатак за косу/уређај за шишање траве:

- Немојте обрезивати жбуње, живу ограду, дрвеће или цвеће.
- Уређај током рада немојте подизати са тла.
- Немојте користити другачији оригинални резни алат него произвођачев (сечиво, калем са нити)

2.3 Остали ризици

Чак и при правилној употреби уређаја увек ће постојати известан преостали ризик, који не може да се искључи. Из врсте и конструкције уређаја могу да се изведу следеће потенцијалне опасности, зависно од употребе:

Основни уређај:

- Здравствена оштећења због вибрација шаке-руке при дужем раду без прекида и непрописном одржавању
- Опасност од опекотина код дотицаја са врућим саставним деловима
- Опасност од пожара

Додатак за косу/уређај за шишање траве:

- Катапултирање исеченог материјала и удисање честица исеченог материјала
- Посекотине приликом сезања рукама у ротирајућу резну нит
- Опасност од повреде стопала због додиривања резног алата који ради.

2.4 Безбедносни и заштитни механизми

⚠ УПОЗОРЕЊЕ! Опасност од повреде.
Неисправни и деактивирани сигурносни и заштитни уређаји могу да доведу до тешких повреда.

- Дајте неисправне сигурносне и заштитне уређаје на поправку.
- Никада немојте деактивирати сигурносне и заштитне уређаје.

Заустављање у нужди

У случају нужде искључите мотор помоћу прекидача за укљ./искљ. Пустити полугу за гас.

Штитник

Штитник штити руковаоца од контакта са ротирајућом резном нити и предметима који се избацују.

"ЛУП"-ручка са одстојником

"ЛУП"-ручка гарантује да стопала руковаоца неће доћи у близину ротирајуће резне нити одн. сечива.

Механизам за брзо окидање

На двоструком појасу за ношење налази се механизам за брзо окидање за случај нужде, како бисте могли да се одвојите од уређаја и брзо напустите место рада.

2.5 Симболи на уређају

2.5.1 Безбедносна ознака

Симбол	Значење
	Посебан опрез при руковању!
	Пре пуштања у погон прочитајте упутство за употребу!
	Нисте заштитну кацигу, заштиту од буке и заштиту за очи!
	Носите чврсту обућу!
	Носите заштитне рукавице!
	Опасност од одбачених предмета!
	Растојање између уређаја и особа са стране у целом окружењу корисника мора да износи најмање 15 м.
	Опасност због накнадног кретања.
	Ни у ком случају немојте користити моторну косу са листом тестере!
	Врућа површина. Не додиривати!
	Опасност од пожара! Посебан опрез при руковању бензином!

2.5.2 Ознака за руковање

Симбол	Значење
	Активирање обртног дугмета чока: Ако окрећете обртно дугме чока у смеру супротном од смера обртања, чок се затвара. Ако се чок затвори, окрећите чок у смеру казаљке на сату да бисте поново отворили чок.

2.6 Преглед производа (01)

Бр.	Саставни део
Основни уређај	
1	Блок мотора са:
2	■ Кућиште филтера за ваздух
3	■ Завртањ филтера за ваздух
4	■ Прајмер пумпа
5	■ Резервоар за гориво
6	■ Затварање резервоара за гориво
7	■ Ручка стартера
8	■ Поклопац свећице
9	■ Ручица чока
10	Комбиновани прекидач са:
11	■ Прекидач за укљ./искљ. за мотор
12	■ Тастер за блокирање
13	■ Полуга за гас
14	Ушица за појас за ношење
15	"ЛУП"-ручка
16	Учвршћење раздвојене осовине са сигурносном расцепком
17	Двоструки појас за ношење
18	Једноструки појас за ношење (за додатак за обрезивање грана и додатак са маказама за живу ограду)
Додатак за косу/уређај за шишање траве	
19	Раздвојена осовина
20	Штитник
21	Угаони мењач
22	Резач нити
23	Глава с резном нити
24	Нож за мулчирање са 2 зуба
25	Сечиво са 3 зуба

2.7 Дозвољени резни алати

Смеју да се користе само овде набројани оригинални резни алати произвођача:

- Глава с резном нити Fast and Easy Semiprofi 115 мм: Бр. артикла 127619
- Глава с резном нити Fast and Easy Profi 130 мм: Бр. арт. 127620*
- Листа ножа са 3 зуба: Бр. арт. 112906
- Нож за мулчирање са 2 зуба: Бр. арт. 127641

** Није садржано у обиму испоруке, може да се посебно набави.*

⚠ **ОПАСНОСТ! Опасност по живот због резних алата!** Недозвољени резни алати (нпр. вишеделни метални резни алати са закретним ланцима и вршаоним ножевима) као и оштећени резни алати (нпр. пукотине, отпали делови) могу да доведу до најтежих повреда, па и до смртног исхода.

- Користите само дозвољене оригиналне резне алате произвођача.
- Одмах замените оштећене резне алате.

Рад са неодобреним резним алатима на основном уређају не одговара наменској употреби.

2.8 Обим испоруке

У обим испоруке спадају и овде набројане позиције. Проверите да ли су све позиције садржане:

- Основни уређај
- Додатак за косу/уређај за шишање траве
- Луп ручка укљ.:
  - Контра обујмица
  - Гумена манжетна
  - 4 имбус завртња
  - 4 навртке
- Штитник укљ.:
  - Заштитна летва са интегрисаним резачем нити
  - 4 крстаста завртња M5x16
  - 4 навртке

- Глава с резном нити Fast & Easy Semiprofi, укљ. калем са нити
- Сечиво са 3 зуба
- Нож за мулчирање са 2 зуба
- Једноструки појас за ношење (за додатак за обрезивање грана и додатак са високим маказама за живу ограду)
- Двоструки појас за ношење
- Комплет алата:
  - Комбиновани кључ за свећице са крстастим одвијачем
  - Двочељусни одвијач
  - 3 имбус кључа
  - 2 расцепке за осигурање сечива одн. ножа за мулчирање (од тога 1 резервна расцепка)
  - Боца за мешање горива

3 БЕЗБЕДНОСНЕ НАПОМЕНЕ

⚠ ОПРЕЗ! Опасност од оштећења слуха. Уређај је у току рада изузетно бучан. Ово може да проузрокује оштећење слуха код руковаоца и код особа и животиња које се налазе у близини.

- Радите само са заштитом за слух.
- Придржавајте се безбедносног растојања у односу на људе и животиње, одн. искључите уређај, ако се приближе људи и животиње.

НАПОМЕНА Обавезно се упознајте са руковањем уређајем. Посебно научите како уређај може да се тренутно заустави.

3.1 Руковалац

- Особе млађе од 16 година или особе које не познају упутство за употребу, не смеју користити уређај. Водите рачуна о специфичним локалним безбедносним прописима у вези са минималном старошћу корисника.
- Ако први пут радите са таквим уређајем: Нека вам продавац или неко друго стручно лице објасни како се рукује уређајем. Или похађајте курс.
- Ко ради са овим уређајем, мора да буде одморан, здрав и у доброј физичкој кондицији. Ко из здравствених разлога не сме да се физички напреже, треба да пита свог лекара да ли је могуће радити са овим уређајем.
- Немојте руковати уређајем под утицајем алкохола, дрога или лекова.

3.2 Лична заштитна опрема

- Да би се спречиле повреде главе и екстремитета, као и оштећења слуха, потребно је носити прописну одећу и заштитну опрему.
- Одећа мора да буде наменска (уско належуће) и не сме да представља препреку.
- Лична заштитна опрема се састоји од:
  - Заштита од буке (нпр. чепови за заштиту од буке), посебно у случају дневног радног времена од преко 2,5 сата
  - Заштитне наочаре
  - Отпорне радне рукавице које пригушују вибрације и ударце
  - Заштитне ципеле са приањајућим ђоном и челичном капицом

3.3 Безбедност на радном месту

- Уређај сме да ради само на отвореном и никад у затвореним просторијама.
- Радите само при дневном светлу или врло светлим вештачким светлом.
- Пре рада уклоните опасне производе и предмете из радног подручја, нпр. гране, комаде стакла, предмете оштрих ивица, комаде метала, камење.
- Водите рачуна о својој стабилности. Избегавајте мокар и клизав под.
- Приликом рада се крећите опрезно и споро. Немојте да трчите. Пазите на препреке.

3.4 Безбедност уређаја

- Користите уређај само под следећим условима:
  - Уређај није запрљан, посебно не бензином и уљем.
  - Уређај не показује оштећења, посебно не решетака.
  - Сви командни елементи функционишу.
  - Сви делови опреме предвиђени за одговарајући начин рада су монтирани на уређај.
- Немојте преоптерећивати уређај. Уређај је намењен за лакше радове у приватном окружењу. Преоптерећења доводе до оштећења уређаја.

- Приликом рада никада немојте да блокирате усисну и вентилациону решетку, како бисте спречили прегревање мотора.
- Одмах искључите уређај, ако мотор почне да вибрира ненормално и јако. У овом случају постоји квар на уређају.
- Никад немојте да користите уређај са истрошеним или неисправним деловима. Увек замењујте неисправне делове оригиналним резервним деловима произвођача. Ако се уређај користи са истрошеним или неисправним деловима, неће бити могуће да се остваре права по основу гаранције у односу на произвођача.

3.5 Безбедност људи, животиња и материјалних вредности

- Користите уређај само за оне радове за које је предвиђен. Ненаменска употреба може да доведе до повреда, као и да оштети материјалне вредности.
- Укључите уређај само ако се у радном подручју не задржавају људи и животиње.
- Придржавајте се безбедносног растојања у односу на људе и животиње, одн. искључите уређај, ако се приближе људи и животиње.
- Никада немојте да усмеравате млаз издувног гаса мотора на људе или животиње, нити на запаљиве производе и предмете.
- Никада немојте да пружате руке у усисне и вентилационе решетке, ако мотор ради. Услед ротирајућих делова уређаја може да дође до повреда.
- Увек искључите уређај, ако вам није неопходан, нпр. приликом промене радног подручја, приликом радова одржавања и неге, приликом уливања смеше бензина и уља.
- Приликом незгоде одмах искључите уређај, да бисте избегли даље повреде и материјална оштећења.
- Никад немојте да користите уређај са истрошеним или неисправним деловима. Истрошени или неисправни делови уређаја могу да проузрокују тешке повреде.
- Чувајте уређај ван домашаја деце.

3.6 Оптерећење вибрацијом

- Опасност од вибрација
  Стварна вредност вибрационих емисија приликом употребе уређаја може да одступа од наведене вредности произвођача. Пре одн. у току коришћења обратите пажњу на следеће факторе утицаја:
  - Да ли се уређај користи наменски?
  - Да ли се материјал сече одн. обрађује на прави начин?
  - Да ли је уређај у прописном употребном стању?
  - Да ли је резни алат прописно наоштрен одн. Да ли је уграђен одговарајући резни алат?
  - Да ли су монтиране придржне и евентуално опционе вибрационе ручке, и да ли су оне чврсто спојене са уређајем?
- Уређај сме да ради само са бројем обртаја мотора са унутрашњим сагоревањем потребним за одговарајући рад. Избегавајте максимални број обртаја, како бисте смањили буку и вибрације.
- Услед неправилног коришћења и одржавања, бука и вибрације уређаја се могу повећати. То води до здравствених проблема. У том случају одмах искључите уређај и дајте га на поправку у овлашћену сервисну радионицу.
- Степен оптерећености вибрацијом зависи од рада који треба да се изврши одн. Употребе уређаја. Процените га и направите одговарајуће паузе у току рада. На тај начин се значајно смањује оптерећеност вибрацијом у току целокупног радног времена.
- Дужа употреба уређаја излаже руковаоца вибрацијама и може да проузрокује проблеме са циркулацијом ("бели прст"). Да би се смањио ризик, носите рукавице и одржавајте руке топлим. Ако се препозна симптом "белог прста", одмах потражите лекара. У те симптоме спадају: Губитак осећаја, губитак сензибилности, језа, свраб, бол, слабљење телесне снаге, промена боје или стања коже. Обично се ови симптоми односе на прсте, шаке или на пулс. Код ниских температура (прибл. испод 10 °C) се повећава опасност.

- У току радног дана правите дуже паузе, како бисте могли да се опоравите од буке и вибрација. Ваш рад испланирајте тако да се употреба уређаја који стварају јаке вибрације расподели на више дана.
- Ако на вашим шакама утврдите непријатан осећај или промену боје коже у току коришћења уређаја, одмах прекините са радом. Направите довољно дуге паузе. Без довољно дугих пауза може доћи до синдрома вибрације шаке-руке.
- Минимизујте свој ризик излагања вибрацијама. Одржавајте уређај у складу са инструкцијама у упутству за употребу.
- Ако се уређај често користи, контактирајте вашег дистрибутера да бисте набавили анти-вибрациону опрему (нпр. ручке).
- У плану рада дефинишите како оптерећење вибрацијом може да се ограничи.

3.7 Руковањем бензином и уљем

- Опасност од експлозије и пожара: Услед смеше бензина и ваздуха настаје експлозивна атмосфера. Лупкање, експлозија и пожар при неправилном руковању горивом могу довести до тешких повреда, па и до смрти. Имајте у виду следеће:
  - Немојте пушити, ако рукујете бензином.
  - Бензином рукујте само на отвореном и никад у затвореним просторијама.
  - Обавезно водите рачуна о правилима понашања наведеним у наставку.
- Транспортујте и складиштите бензин и уље искључиво у за то дозвољеним посудама. Уверите се да деца немају приступ ускладиштеном бензином и уљем.
- У сврху спречавања контаминације тла (заштита животне средине) се уверите да при точењу никакав бензин и уље не могу да продру у тло. За точење користите левак.
- Никада немојте натакати уређај у затвореним просторима. На поду може да дође до скупљања испарења бензина и на тај начин до лупкања или чак до експлозије.
- Неизоставно обришите просути бензин са уређаја и са тла. Оставите текстил којим сте покупили бензин да се суши на добро проветреном месту, пре него што одложите тај текстил на отпад. У противном може да дође до неочекиваног самопаљења.
- Ако сте просули бензин, настаће испарења бензина. Због тога немојте да покренете мотор на истом месту, већ најмање 3 m удаљено од тог места.
- Спречите додир коже са производима од минералног уља. Немојте да удишете испарења бензина. У сврху точења горива увек носите заштитне рукавице. Редовно мењајте и чистите заштитну одећу.
- Водите рачуна да ваша одећа не дође у додир са бензином. Ако бензин доспе на вашу одећу, одмах промените одећу.
- Никада немојте да точите гориво у уређај док мотор ради или је врућ.

4 МОНТАЖА

⚠ УПОЗОРЕЊЕ! Опасност због непотпуне монтаже! Употреба непотпуно монтираног уређаја може да доведе до тешких повреда.

- Уређај сме да ради само ако је потпуно монтиран!
- Пре укључивања проверите све сигурносне и заштитне уређаје, да ли су присутни и да ли функционишу!

⚠ УПОЗОРЕЊЕ! Опасност од повреде због делова уређаја који се одвајају. Делови уређаја који се одвајају у току рада могу да доведу до тешких повреда.

- Резне алате причврстите тако да не могу да се одвоје у току рада.

4.1 Монтирати „ЛУП" ручку (02)

1. Ставити гумену манжетну (02/1) на вратило (02/2).
2. "ЛУП-ручку (02/3) одозго и контра обујмицу (02/4) одоздо ставити око гумене манжетне.
3. Гурнути имбус завртањ (02/5) одозго и навртку (02/6) одоздо и лабаво заврнути. Поновите овај корак са осталим имбус завртњима и навртками.
4. Затегните све имбус завртње.

4.2 Монтажа штитника (03, 04)

1. Гурнути 4 крстаста завртња M5x16 (03/1) кроз отворе на штитнику (03/2).

2. Завртњима добро причврстите штитник на причвршћење штитника (03/3).
3. Натакнути заштитну летву (04/1) са интегрисаним резачем нити (04/2) на штитник (04/3), затим заврните пластични сигурносни завртањ (04/4).

4.3 Монтажа главе с резном нити (05)

1. Диск носача (05/1) натакнути на трн за вођење (05/2) угаоног преносника.
2. За блокирање шестоугаоног кључа (05/3) гурните диск носача у отвор.
3. Наврните главу с резном нити (05/4) на угаони преносник и затегните.
   Напомена: *Леви навој! Затегните калем са нити у смеру супротном од казаљке на сату!*

4.4 Монтажа сечива одн. ножа за мулчирање (06)

⚠ УПОЗОРЕЊЕ! Опасност од тешких повреда! Због истрошене нарецкане подлошке (06/5) сечиво одн. нож за мулчирање може да се одвоји у току рада и проузрокује тешке повреде.

- Обавезно монтирајте испоручену расцепку (06/8).

1. Моторну косу положити тако да резна глава показује на горе.
2. Диск носача (06/1) натакнути на трн за вођење (06/2) угаоног преносника.
3. Лист ножа одн. нож за мулчирање (06/3) ставите на диск носача (06/1) тако да отвор сечива/ножа за мулчирање лежи тачно на водећем кругу диска носача.
4. Прирубницу (06/4) натакните на сечиво одн. нож за мулчирање (06/3) тако да пљосната страна показује према сечиву/ножу за мулчирање.
5. Натакните нарецкану подлошку (06/5).
6. Затегните причврсну навртку (06/6) на трну за вођење погонског вратила (06/2). У ту сврху утакните имбус кључ (06/7) у за то предвиђене отворе и притегните кључем за свећицу.
   Напомена: *Леви навој!*
7. Осигурати причврсну навртку (06/6) расцепком (06/8).

5 ПУШТАЊЕ У ПОГОН

НАПОМЕНА Преконтролишите уређај пре свакодневног пуштања у погон, после испуштања или других ударних дејстава у погледу оштећења. Пре употребе их поправите.

5.1 Стављање и скидање додатака (07, 08)

Преко раздвојене осовине учвршћују се наставци.

Постављање додатка

1. Наврните сигурносну навртку (07/1) и незнатно извуците (07/а) расцепку (07/2).
2. Раздвојну осовину (07/3) до краја гурнути (07/б) у учвршћење раздвојене осовине (07/4).
3. Расцепку поново утакнути (07/ц) и затегнути сигурносну навртку.

Скидање додатка

1. Наврните сигурносну навртку (08/1) и незнатно извуците (08/а) расцепку (08/2).
2. Раздвојну осовину (08/3) извући (08/б) из учвршћења раздвојене осовине (08/4).
3. Поново утакнути (08/ц) расцепку.

5.2 Подешавање појаса за ношење

1. Стављање појаса за ношење (види *Поглавље 6.1 "Стављање двоструког појаса за ношење (10)", страна 143*).
2. Карабинер куку појаса за ношење закачити у ушицу (01/14) на уређају.
3. Извршити неколико хоризонталних закретних покрета изнад тла без паљења мотора. Резна глава увек мора да се креће на истој висини изнад тла.
4. Ако не: Променити дужину појаса за ношење и поновити закретне покрете.

5.3 Прављење и уливање мешавине бензина и уља (09)

ПАЖЊА! Опасност од оштећења мотора. Чист бензин доводи до оштећења и до тоталног отказа мотора. У том случају произвођачу не могу да се постављају захтеви засновани на гаранцији.

- Мотор увек мора да ради са смешом бензина и уља у прописаном односу мешања.

Прављење мешавине бензина и уља

За 2-тактни мотор вам је потребан:

- Безоловни, нов бензин са октанским бројем од најмање 90. Бензин складиштен дуже од 2 месеца доводи до таложења функционалних сметњи у мотору.
- Високо квалитетно синтетичко уље за 2-тактни мотор

Од та два састојка направите мешавину бензина и уља 50:1:

Однос мешања	Бензин [литар]	2-тактно уље [милилитар]
50 делова бензина: 1 део 2-тактног уља	1 l	20 ml
	3 l	60 ml
	5 l	100 ml

1. Бензин и 2-тактно уље улити у боцу за мешање горива (за количине види табелу, зависно од величине боце за мешање горива).
2. Затворити боцу за мешање горива и више пута снажно протрести, како би се бензин и уље могли добро помешати.

Уливање мешавине бензина и уља (09)

1. Ставити уређај на равну, стабилну стајну површину. Затварач (09/1) резервоара за гориво мора да показује према горе.
2. Обрисати затварач (09/1) резервоара за гориво, резервоар за гориво (09/2) и околне делове уређаја, да при уливању мешавине бензина и уља никаква прљавштина не може да доспе у резервоар за гориво.
3. Полако одврнути затварач резервоара за гориво, да би мешавина бензина и ваздуха која је под притиском полако из резервоара за гориво може да изађе у околину. Оставите затварач да виси на резервоару за гориво.
4. Гурните левак (09/3) у наставак за уливање (09/4) резервоара за гориво.
5. Припремљену мешавину бензина и уља из боце за мешање горива (09/5) до доње ивице наставка за пуњење улити у резервоар за гориво, али не ван тога.
6. Скинути левак и заврнути затварач руком.
7. Просуту мешавину бензина и уља обрисати са уређаја и стајне површине.

6 ОПСЛУЖИВАЊЕ

⚠ УПОЗОРЕЊЕ! Опасност од повреде због делова уређаја који се одвајају.
Делови уређаја који се одвајају у току рада могу да доведу до тешких повреда.

- Пре укључивања уређаја проверите да ли су сви делови уређаја чврсто пришрафљени.
- Резне алате причврстите тако да не могу да се одвоје у току рада.

6.1 Стављање двоструког појаса за ношење (10)

У сврху стављања двоструког појаса за ношење поступите у складу са сликом (10).

- Приликом рада увек користите појас за ношење.
- Закачите уређај тек пошто је мотор покренут и ради у празном ходу.

6.2 Покретање/заустављање мотора

6.2.1 Информације о раду мотора

Пре покретања

- Моторну косу равно и без препрека ставити на тло. Резни алат не сме да додирује предмете нити тло.

Током покретања

- Немојте стајати на вратилу, да би се избегло оштећење вратила или угаоног преносника који се налази у вратилу.
- Зауставите стабилан положај и чврсто држите моторну косу за прирубницу кућишта.

Положаји ручице чока

CHOKE	RUN

Хладни старт (ручица чока у положају CHOKE)

Када је мотор хладан, тј. ако дуже од 5 минута није радио, спроводи се "хладан старт".

Топлу старт (ручица чока у положају RUN)

Ако је мотор још на радној температури, тј. кратко пошто је искључен, спроводи се "топли старт". Чок се притом не користи.

6.2.2 Извођење хладног/топлог старта (11, 12)

НАПОМЕНА **Помоћу функције „Ready to Start“ прекидач за укљ./искљ. увек је у положају УКЉ.** За заустављање уређаја притисните прекидач за укљ./искљ. у положај ИСКЉ. После активације прекидача он се аутоматски враћа у положај УКЉ.

НАПОМЕНА **Аутоматско враћање Choke ручице.** Ако се мотор покреће одмах, онда се активирањем ручице гаса Choke ручица аутоматски враћа у положај RUN.

Хладни старт

1. Ручицу чока (11/1) окренути у положај CHOKE (11/а).
2. Прајмер пумпу (11/2) око 7 до 10 пута притиснути кратко и јако.
3. Покретање мотора:
   - Руком чврсто притисните уређај на тло.
   - Другом руком ручку стартера (11/3) прво опрезно и полако до осетног отпора, а затим јако и брзо повући на горе, док поново не осетите отпор (око 1 дужина руке).
   - Пустите уже покретача да се поново намота, а да не пустите ручку стартера.
   - Више пута поновити претходне кораке док се мотор не покрене.
4. Пустите мотор да се неколико минута загрева.
5. Ручицу чока окренути у положај RUN (11/б).

Топли старт

Ако је мотор још на радној температури, тј. кратко пошто је искључен, спроводи се "топли старт". Чок се притом не користи.

1. (Опционо) Ручицу чока (11/1) окренути у положај CHOKE и одмах окренути назад у положај RUN. Подешен је аутоматски полугас.
   - Руком чврсто притисните уређај на тло.
   - Другом руком ручку стартера (11/3) прво опрезно и полако до осетног отпора, а затим јако и брзо повући на горе, док поново не осетите отпор (око 1 дужина руке).
   - Пустите уже покретача да се поново намота, а да не пустите ручку стартера.
   - Више пута поновити претходне кораке док се мотор не покрене и почне да ради равномерно.

Мотор ради

Мотор ради са бројем обртаја празног хода. ***Напомена:*** *Притисните полугу за гас (12/1), ако мотор више не ради равномерно.* Помоћу тастера за блокирање (12/3) број обртаја мотора може да се фиксира.

Заустављање мотора

1. Отпустите полугу за гас (12/1) и пустите да мотор ради у празном ходу.
2. Подесити прекидач за укљ./искљ. (12/2) у положај СТОП и држите га неколико секунди.
3. Чекајте док се резни алат заустави.

6.3 Активирање механизма за брзо окидање (17)

1. Снажно повуците (17/а) наранџасту траку (17/1).

Уређај заједно са карабинер куком (17/2) клиза из држача и пада на земљу.

7 ПОНАШАЊЕ ПРИ РАДУ И ТЕХНИКА РАДА

7.1 Радови са главу с резном нити

7.1.1 Подрезивање

- Уређај лагано нагните према напред и померајте га примереном и равномерном брзином с лева удесно.
- Најбоље резултате резања добићете ако режете суву траву.
- Резну нит никада не водите директно дуж зидова и камених плоча јер се резна нит иначе прејако троши.
- Вишу траву и гушће раслиње режите постепено да се калем нити не запуши.
- Прилагодите број обртаја мотора и дубину резања појединим условима. Уколико је обртање мотора премало, у резни алат може да се захвати или заглави грмље.
- Уколико се у резном алату захвати трава, грање или други предмети или уређај неуобичајено вибрира, одмах искључите мотор и проверите уређај.

- Блокирани угаони преносник може да доведе до оштећења спојнице.
- Резна нит се након искључивања наставка калема нити још окреће неко време. Због тога пре поновног укључивања уређаја сачекајте док се нит не заустави.
- Када је калем нити празан, замените резну нит.

7.1.2 Продужавање резне нити у току рада (13)

Резна нит се скраћује у току рада и крза се.

1. Пустите мотор да ради пуним гасом.
2. Главу са резном нити (13/1) увек поново притисните на травњак (13/a). На овај начин се комад нове резне нити одмотава са калема са нити и потрошени крај нити бива одсечена од стране резача нити (13/2).

7.2 Радови са сечивом

7.2.1 Избегавајте повратни ударац

- Водите рачуна о сигурном упоришту. Држите ноге удобно раширене и увек рачунајте на могући повратни ударац.
- Пре почетка резања сечиво треба да постигне пун радни број обртаја.

7.2.2 Кошња

- Уређај лагано нагните према напред и померајте га примереном и равномерном брзином с десна улево. Тако ће одрезани материјал падати на већ покошену површину.
- Вишу траву и гушће растиње режите постепено. У ту сврху најпре горњи део материјала који режете скратите померањем уређаја удесно. Затим уређај водите у супротном смеру улево и покосите доњи део.
- Код радова на падини напредујте у пругама. Покосите једну пругу паралелно уз падину, затим се вратите преко покошеног подручја и покосите следећу пругу.
- Прилагодите број обртаја мотора и дубину резања појединим условима. Уколико је обртање мотора премало, у резни алат може да се захвати или заглави грмље.
- Уколико се у резном алату захвати трава, грање или други предмети или уређај неуобичајено вибрира, одмах искључите мотор и проверите уређај.
- Блокирани угаони преносник може да доведе до оштећења спојнице.
- Заглављени одрезани материјал никада не уклањајте када сечиво ради. Због тога сачекајте док се сечиво не заустави.
- Уколико је сечиво тупо, сломљено или савијено, замените га са оригиналним резервним делом.

8 ОДРЖАВАЊА И НЕГА

⚠ ОПАСНОСТ! Опасност по живот услед неправилног одржавања. Радови одржавања изведени од стране неквалификованих особа, као и недозвољени резервни делови могу да доведу до тешких повреда, па и до смрти.

- Немојте да уклањате безбедносне уређаје и немојте да их стављате ван погона.
- Користите само одобрене оригиналне резервне делове.
- Редовним и правилним одржавањем се побрините за то да се уређај налази у функционалном и чистом стању.

⚠ ОПРЕЗ! Опасност од повреде. Оштри и покретни делови уређаја могу да доведу до повреда.

- Приликом радова одржавања, неге и чишћења увек носите заштитне рукавице!

Правилно одржавање и нега су неопходни, како би се одржала функционалност и безбедност уређаја. Водите рачуна о следећим тачкама:

- Радове одржавања и неге изводите само ако поседујете потребно знање и алат.
- Сачекајте док се мотор потпуно охлади.
- Замените истрошене или неисправне делове уређаја само оригиналним резервним деловима произвођача.
- Не смете да спроводите радове одржавања и неге, који нису описани у упутству за употребу. За то ангажујте овлашћену сервисну радионицу. У случају кршења ових одредаба се гаси гаранција произвођача.

Интервали за овде поменуте радове одржавања и неге пронаћи ћете у плану одржавања (План одржавања).

Користите само дозвољене резне алате (Дозвољени резни алати)!

8.1 Замена резне нити (14)

1. Обртно дугме (14/1) окренути тако да стрелице (14/2, 14/3) леже на једној линији.
2. Гурајте резну нит у отвор (14/4) све док на обе стране главе с резном нити не буде једнако дугачка.
3. Заврнути резну нит у главу с резном нити: Обртну главу (14/1) окретати у складу са стрелицама (14/5), све док резна нит на обе стране не буде штрчала још око 10 цм из главе с резном нити.

8.2 Чишћење/замена филтера за ваздух (15)

ПАЖЊА! Опасност од оштећења мотора. Погон мотора без филтера за ваздуха доводи до тешких оштећења мотора!

- Никада немојте користити уређај без филтера за ваздух.
- Редовно чистите филтер за ваздух.
- Замените оштећени филтер за ваздух.

1. Демонтажа филтера за ваздух:
   - Одвијте завртањ филтера за ваздух (15/1), док поклопац кућишта филтера за ваздух (15/2) не буде лабав.
   - Скините поклопац филтера за ваздух.
   - Скините сунђер филтера (15/3) са оквира (15/4).
2. Чишћење сунђера филтера (15/3):
   - Истисните сунђер филтера и затим га исперите сапуном и водом. Немојте да користите бензин или друге раствараче!
   - Оставите сунђер филтера да се добро осуши, све док више не садржи воду. Влажни филтер може да доведе до тога да се мотор тешко пали.
3. Темељно обришите кућиште филтера за ваздух одговарајућом крпом.
4. Замена сунђера филтера (15/3):
   - Замените сунђер филтера, ако више није еластичан или се распада.
5. Монтажа филтера за ваздух:
   - Утакните сунђер филтера (15/3) у оквир (15/4).
   - Натакните поклопац кућишта филтера за ваздух (15/2) и чврсто га држите.
   - Заврните завртањ филтера за ваздух (15/1) док поклопац кућишта филтера за ваздух не буде фиксиран.

8.3 Провера/замена пластичног филтера

Филцани филтер за гориво се налази у резервоару за гориво и натакнут је на усисну главу. Ако се филтер за гориво стврднуо, запрљао или зачепио, мање бензина ће тећи до мотора. У том случају филтер за гориво мора да се замени.

Препоручује се да ове радове препустите овлашћеној сервисној радионици.

8.4 Одржавање свећице (16)

1. Демонтажа свећице:
   - Извуците утикач свећице (16/1).
   - Помоћу кључа за свећице (16/2) одврните свећицу (16/3).
2. Процена изгледа свећице:
   - Ако је свећица светло смеђе боје: Мотор ради правилно и свећица је у реду. Ако је неопходно: Фином жичаном четком (16/4) опрезно очистите свећицу.
   - Ако на свећици постоји чађ, уље, наслаге, ако је истопљена или премошћена: Свећица је неисправна. Замените свећицу новом. Користите прописани тип свећице (види техничке податке).
   - Ако се свећица после кратког времена рада опет поквари, мотор и подешавања карбуратора мора да провери овлашћена сервисна радионица.
3. Провера размака електрода:
   - Помоћу лиснатог мерила (16/5) проверите да ли размак електрода (16/6) износи 0,6 – 0,7 мм. Ако не, опрезно лупкањем спојите електроде или их опрезно раздвојите савијањем.
4. Ако се достигне прописани интервал или је свећица неисправна:
   - Замените свећицу новом. Користите прописани тип свећице (види техничке податке).
5. Уградња свећице:
   - Водите рачуна да заптивни прстен свећице (16/7) належе на свећицу.

- Једном руком поново заврнути свећицу и затегнути кључем за свећице (обртни момент 12 – 15 Нм).
- Поново чврсто натакнути утикач свећице.

8.5 Подешавање празног хода

Резни алат не сме да се креће када је мотор у празном ходу. Ако се резни алат креће када је мотор у празном ходу, обавезно консултујте вашег продавца како би се мотор правилно подесио.

8.6 План одржавања

Следеће радове корисник сме да сам изводи. Сви остали радови одржавања, сервиса и сервисирања морају да се изводе у овлашћеној сервисној радионици.

НАПОМЕНА При јаком оптерећењу и високим температурама могу бити потребни краћи интервали одржавања од оних који су наведени у овој табели.

Активност	једнократно након 5 рад.с.	пре сваке употребе	недељно	на сваких 50 рад.с.	на сваких 100 рад.с.	По потреби	Пре сезоне кошења, годишње	на сваких 5 година
Карбуратор								
Контролисати празан ход		X						
Филтер за ваздух								
чишћење		X						
замена						X		
Свећица								
Проверити размак електрода, по потреби подесити				X				
замена					X	X		
Улаз ваздуха за хлађење								
чишћење			X			X	X	
Издувна цев								
Визуелни преглед стања		X						
Резервоар за гориво								
чишћење				X			X	
Филтер горива								
замена								X
Елементи за руковање								

Активност	једнократно након 5 рад.с.	пре сваке употребе	недељно	на сваких 50 рад.с.	на сваких 100 рад.с.	По потреби	Пре сезоне кошења, годишње	на сваких 5 година
Прекидач за укљ./ искљ., тастер за блокирање, полуга за гас, уже покретача		X						
Сви доступни завртњи (осим завртњева за подешавање)								
дотегнути	X					X	X	
Цео уређај								
Визуелни преглед стања		X						
чишћење			X			X	X	

9 ПОМОЋ У СЛУЧАЈУ СМЕТЊИ

⚠ **ОПРЕЗ! Опасност од повреде.** Оштри и покретни делови уређаја могу да доведу до повреда.

- Приликом радова одржавања, неге и чишћења увек носите заштитне рукавице!
- Искључите уређај!

НАПОМЕНА Код сметњи које нису наведене у овој табели или које не можете да отклоните сами, се обратите нашој служби за кориснике.

Сметња	Узрок	Отклањање
Мотор се не покреће или се покреће уз тешкоће.	Покретање мотора је погрешно изведено.	види *Поглавље 6.2 "Покретање/ заустављање мотора", страна 143*
	Свећица је запрљана, неисправна или размак електрода није у реду.	види *Поглавље 8.4 "Одржавање свећице (16)", страна 146*
	Филтер за ваздух је запрљан.	види *Поглавље 8.2 "Чишћење/ замена филтера за ваздух (15)", страна 146*
	Филтер за гориво је истрошен.	Провера/замена филтера за гориво (16)
	Подешавања карбуратора нису исправна.	Контактирајте овлашћену сервисну радионицу.
	Ручица чока је на CHOKE.	Гурните ручицу чока на RUN.
Мотор се покреће, али је снага мотора превише мала.	Ручица чока је на CHOKE.	Гурните ручицу чока на RUN.
	Филтер за ваздух је запрљан.	види *Поглавље 8.2 "Чишћење/ замена филтера за ваздух (15)", страна 146*

Сметња	Узрок	Отклањање
	Филтер за гориво је истрошен.	Провера/замена филтера за гориво (16)
	Подешавања карбуратора нису исправна.	Контактирајте овлашћену сервисну радионицу.
Мотор не ради равномерно и број обртаја мотора се не повећава при давању гаса.	Свећица је запрљана, неисправна или размак електрода није у реду.	види *Поглавље 8.4 "Одржавање свећице (16)", страна 146*
	Подешавања карбуратора нису исправна.	Контактирајте овлашћену сервисну радионицу.
Издувни гасови мотора јако диме и изгледају плавичасто.	Удео уља у мешавини бензина и уља је превисок.	Улити мешавину бензина и уља у исправном односу мешања, Прављење и уливање мешавине бензина и уља
	Подешавања карбуратора нису исправна.	Контактирајте овлашћену сервисну радионицу.
Мотор почиње да вибрира ненормално и прејако.	Делови уређаја/мотора су се одвојили и/или су оштећени.	1. Зауставите мотор. 2. Проверити уређај на оштећења. 3. Контролисати свећицу, види *Поглавље 8.4 "Одржавање свећице (16)", страна 146*. 4. Контактирајте овлашћену сервисну радионицу.

10 ТРАНСПОРТ

Транспорт уређаја између два радна подручја

1. Искључите мотор.
2. Натакните транспортну заштиту на сечиво ножа.
3. Чврсто држите моторну косу за блок мотора и дршку.
4. Опрезно пређите у следеће радно подручје. Немојте доводити у опасност људе и животиње.

Транспорт уређаја у возилу

1. Ако је могуће: Испразнити резервоар пуштањем мотора да ради.
2. Искључите мотор.
3. Натакните транспортну заштиту на сечиво ножа.
4. Спречите да се уређај при вожњи преврне и да смеша бензина и уља исцури:
   - Поставите уређај на тло тако да затварач резервоара за гориво буде окренут према горе. Резервоар за гориво мора да буде затворен.
   - Фиксирајте уређај на тло.

11 СКЛАДИШТЕЊЕ

Ако не желите да користите уређај дуже од 2 – 3 месеца, потребни су следећи радови да бисте спречили оштећења:

1. Пражњење резервоара за гориво:
   - Пустите мотор да ради све док се сам не угаси. Тада у резервоару за гориво и у карбуратору више неће бити мешавине бензина и уља и не могу да се створе наслаге.
2. Чишћење уређаја:
   - Обрисати целокупни уређај и делове прибора одговарајућом крпом. Немојте користити бензин или друге растваваче.
   - Уклоните прљавштину из свих отвора на уређају (између осталог расхладних отвора за мотор).

3. Подмазивање цилиндара уљем:
   - Пустите уређај да се потпуно охлади.
   - Извуците утикач свећице и одврните свећицу.
   - Ставите неколико капи уља у отвор свећице.
   - Полако вуците за ручку стартера, како би се клип покренуо и уље расподелило у цилиндру.
   - Поново чврсто заврните свећицу и натакните утикач свећице.
4. Натакните транспортну заштиту на сечиво.
5. Чувајте уређај на што сувљем месту.

⚠ **ОПРЕЗ! Опасност од повреде.** Ако је уређај у току складиштења доступан деци и неовлашћеним лицима, може доћи до повреда.

- Складиштите уређај на месту неприступачном за децу и неовлашћене особе.

12 ОДЛАГАЊЕ

- Бензин и моторно уље не треба да се бацају са кућним смећем или у канализацију, већ треба да се подвргну одвајању и сортирању одн. рециклирању!
- Пре одлагања уређаја на отпад, морају се испразнити резервоар за гориво и посуда за моторно уље!
- Амбалажа, уређај и прибор су израђени од материјала који су погодни за рециклажу и треба да се одложе на отпад на одговарајући начин.

13 ДОДАТНЕ ИНФОРМАЦИЈЕ ЗА ВРЕДНОСТИ CO2

Према члану 43 став 4 уредбе (EU) 2016/1628 имамо обавезу да ставимо на располагање вредност CO_2 утврђену у склопу ЕУ поступка за одобрење типа.

Вредности CO_2 мотора са Е3 одобрењем типа објављене су на https://www.al-ko.com/shop/media/al-ko-engines/co2.pdf.

Ово мерење CO_2 је резултат пробе (матичног) мотора репрезентативног за тип одн. фамилију мотора у фиксном циклусу испитивања у лабораторијским условима и не представља изричиту нити имплицирану гаранцију снахе одређеног мотора.

14 СЛУЖБА ЗА КОРИСНИКЕ/СЕРВИС

Код питања у вези са гаранцијом, поправком или резервним деловима се обратите вашем најближем AL-KO сервису. Њега ћете наћи на интернету под следећом адресом: www.al-ko.com/service-contacts

15 ГАРАНЦИЈА

Евентуалне грешке у материјалу или производњи на уређају поправићемо за време законског рока застаре права на гаранцију за недостатке према сопственом избору поправљањем или заменом. Рок застаре одређује се према праву државе у којој је уређај купљен.

Наша гарантна изјава важи само у случају:

- примене ових Упутстава за употребу
- сврсисходног коришћења
- употребе оригиналних резервних делова

Гаранција престаје да важи у случају:

- самоиницијативних покушаја поправки
- самоиницијативних техничких измена
- ненаменског коришћења

Гаранција не обухвата:

- оштећења лака која се своде на нормално трошење
- потрошне делове који су на картици резервних делова означени рамом xxxxxx (x)
- Моторе са унутрашњим сагоревањем (овде важе посебне гарантне одредбе произвођача мотора)

Гарантни рок почиње да тече од датума куповине од стране првог крајњег корисника. Меродаван је датум на рачуну. Са овом изјавом о гаранцији и оригиналним рачуном обратите се продавцу или најближој овлашћеној сервисној радионици. Овом изјавом се не мењају законска права која купац има према продавцу у случају недостатака.

TŁUMACZENIE ORYGINALNEJ INSTRUKCJI OBSŁUGI

Spis treści

1 Informacje dotyczące niniejszej instrukcji obsługi ... 152
1.1 Symbole na stronie tytułowej ... 152
1.2 Objaśnienia rysunkowe i słowa ostrzegawcze ... 152
2 Opis produktu ... 152
2.1 Użytkowanie zgodne z przeznaczeniem ... 152
2.2 Możliwe przewidywane nieprawidłowe użycie ... 152
2.3 Ryzyko szczątkowe ... 153
2.4 Urządzenia zabezpieczające i ochronne ... 153
2.5 Symbole umieszczone na urządzeniu 153
2.5.1 Symbole bezpieczeństwa ... 153
2.5.2 Symbole obsługi ... 154
2.6 Przegląd produktu (01) ... 154
2.7 Dopuszczalne narzędzia tnące ... 154
2.8 Zakres dostawy ... 154
3 Zasady bezpieczeństwa ... 155
3.1 Operator ... 155
3.2 Środki ochrony osobistej ... 155
3.3 Bezpieczeństwo na stanowisku pracy 155
3.4 Bezpieczeństwo urządzenia ... 156
3.5 Bezpieczeństwo osób, zwierząt i rzeczy materialnych ... 156
3.6 Obciążenie drganiami ... 156
3.7 Obchodzenie się z benzyną i olejem .. 157
4 Montaż ... 157
4.1 Montaż rękojeści „loop” (02) ... 158
4.2 Montaż tarczy ochronnej (03, 04) ... 158
4.3 Montaż głowicy żyłki (05) ... 158
4.4 Montaż tarczy nożowej lub noża do mulczowania (06) ... 158
5 Uruchomienie ... 158
5.1 Zakładanie i zdejmowanie nasadki (07, 08) ... 158
5.2 Ustawianie pasa nośnego ... 158
5.3 Przygotowanie i wlewanie mieszanki benzyny i oleju (09) ... 159
6 Obsługa ... 159
6.1 Zakładanie podwójnego pasa nośnego (10) ... 159
6.2 Uruchamianie / zatrzymywanie silnika ... 159
6.2.1 Informacje o pracy z silnikiem ... 159
6.2.2 Wykonywanie rozruchu na zimno/ciepło (11, 12) ... 160
6.3 Aktywowanie mechanizmu szybkiego wyzwalania (17) ... 160
7 Nawyki i technika pracy ... 161
7.1 Praca z głowicą żyłki ... 161
7.1.1 Przycinanie ... 161
7.1.2 Przedłużanie żyłki tnącej podczas pracy (13) ... 161
7.2 Praca z tarczą nożową ... 161
7.2.1 Nie dopuszczać do wystąpienia odrzutu ... 161
7.2.2 Koszenie ... 161
8 Konserwacja i pielęgnacja ... 162
8.1 Wymiana żyłki tnącej (14) ... 162
8.2 Czyszczenie/wymiana filtra powietrza (15) ... 162
8.3 Sprawdzenie/wymiana filtra paliwa ... 162
8.4 Konserwacja świecy zapłonowej (16) . 163
8.5 Pozycja biegu jałowego ... 163
8.6 Plan konserwacji ... 163
9 Pomoc w przypadku usterek ... 164
10 Transport ... 166
11 Przechowywanie ... 166
12 Utylizacja ... 166
13 Informacje dodatkowe dotyczące wartości CO2 ... 167
14 Obsługa klienta/Serwis ... 167
15 Gwarancja ... 167

1 INFORMACJE DOTYCZĄCE NINIEJSZEJ INSTRUKCJI OBSŁUGI

- Wersja niemieckojęzyczna jest oryginalną instrukcją obsługi. Wszystkie pozostałe wersje językowe są tłumaczeniami oryginalnej instrukcji obsługi.
- Poniższa instrukcja obsługi winna być przechowywana zawsze w sposób umożliwiający jej wykorzystanie w celu uzyskania informacji dotyczących urządzenia.
- Urządzenie może być przekazywane wyłącznie wraz z instrukcją obsługi.
- Należy stosować się do wskazówek dot. bezpieczeństwa i wskazówek ostrzegawczych zawartych w niniejszej instrukcji obsługi.

1.1 Symbole na stronie tytułowej

Symbol	Znaczenie
	Przed uruchomieniem należy dokładnie przeczytać niniejszą instrukcję obsługi. Jest to konieczne dla zapewnienia bezusterkowej pracy i bezpiecznej obsługi.
	Instrukcja obsługi
	Nie używać urządzenia benzynowego w pobliżu otwartych płomieni i źródeł ciepła.

1.2 Objaśnienia rysunkowe i słowa ostrzegawcze

⚠ NIEBEZPIECZEŃSTWO! Oznacza niebezpieczeństwo prowadzące do śmierci lub ciężkich obrażeń ciała.

⚠ OSTRZEŻENIE! Oznacza potencjalne niebezpieczeństwo mogące prowadzić do śmierci lub ciężkich obrażeń ciała.

⚠ OSTROŻNIE! Oznacza potencjalne niebezpieczeństwo mogące prowadzić do średnich lub lekkich obrażeń ciała.

UWAGA! Oznacza potencjalne niebezpieczeństwo mogące prowadzić do szkód rzeczowych.

WSKAZÓWKA Szczególne wskazówki ułatwiające zrozumienie instrukcji i obsługi.

2 OPIS PRODUKTU

2.1 Użytkowanie zgodne z przeznaczeniem

Z urządzeniem podstawowym Multitool MT 130 można użytkować następujące nasadki:

- Nasadka kosy/podkaszarki, stosowana jako:
  - kosa spalinowa: koszenie mocniejszych roślin zielonych i innych roślin
  - podkaszarka: cięcie miękkiej trawy i podobnych roślin
- Nasadka okrzesywarki CSA 130 MT (nr art. 127635)*: usuwanie gałęzi ze stałych drzew i innych roślin drzewiastych. Do stosowania z poziomu podłoża.
- Nasadka nożycowa HTA 130 MT (nr art. 127636)*: usuwanie cienkich gałęzi i młodych pędów z krzewów i zarośli. Do stosowania z poziomu podłoża.
- Przedłużenie trzpienia rurowego (nr art. 127637)* do CSA 130 MT i HTA 130 MT

**: Do nabycia osobno.*

Urządzenie podstawowe i nasadki są przeznaczone wyłącznie do użytku w sektorze prywatnym na wolnym powietrzu: Każde inne zastosowanie oraz niedozwolone zmiany lub modyfikacje traktowane są jako eksploatacja niezgodna z przeznaczeniem i prowadzą do utraty gwarancji i ważności deklaracji zgodności (znak CE) oraz do wyłączenia wszelkiej odpowiedzialności producenta za szkody poniesione przez użytkownika lub osoby trzecie.

2.2 Możliwe przewidywane nieprawidłowe użycie

Urządzenie nie jest przeznaczone do zastosowań specjalistycznych w parkach i obiektach sportowych ani do zastosowania w rolnictwie i leśnictwie.

Urządzenie podstawowe:

- Nie używać nasadek innych niż dopuszczone!

Nasadka kosy/podkaszarki:

- Nie przycinać krzewów, żywopłotów, drzew lub kwiatów.
- Nie unosić urządzenia od podłoża podczas pracy.
- Używać wyłącznie oryginalnych narzędzi tnących producenta (tarczy nożowej, szpuli żyłki)

2.3 Ryzyko szczątkowe

Nawet podczas użytkowania urządzenia zgodnie z przeznaczeniem wciąż występuje określone ryzyko resztkowego, którego nie da się wykluczyć. Z rodzaju i konstrukcji urządzenia — w zależności od zastosowania — mogą wynikać następujące, potencjalne zagrożenia:

Urządzenie podstawowe:

- Szkodliwe oddziaływanie na zdrowie wskutek wibracji dłoń-ramię przy dłuższej nieprzerwanej pracy i nieprawidłowej konserwacji.
- Niebezpieczeństwo oparzenia po dotknięciu gorących elementów
- Niebezpieczeństwo pożaru

Nasadka kosy/podkaszarki:

- Odrzucanie ciętego materiału i wdychanie cząstek ciętego materiału
- Rany cięte w przypadku kontaktu z obracającą się żyłką tnącą
- Niebezpieczeństwo zranienia stóp wskutek dotknięcia pracującego narzędzia tnącego.

2.4 Urządzenia zabezpieczające i ochronne

⚠ **OSTRZEŻENIE! Niebezpieczeństwo skaleczenia.** Niesprawne i dezaktywowane urządzenia ochronne i zabezpieczające mogą spowodować poważne obrażenia ciała.

- Jeśli urządzenia ochronne i zabezpieczające są niesprawne, należy zlecić ich naprawę.
- Nigdy nie dezaktywować urządzeń ochronnych i zabezpieczających.

Wyłączenie awaryjne

W nagłym przypadku wyłączyć silnik włącznikiem/wyłącznikiem. Puścić dźwignię gazu.

Tarcza ochronna

Tarcza ochronna chroni użytkownika przed kontaktem z obracającą się żyłką tnącą i odrzucanymi obiektami.

Rękojeść „Loop” z elementem dystansowym

Rękojeść „Loop” zapewnia, by nogi operatora nie zbliżyły się do obracającej się żyłki tnącej lub tarczy nożowej.

Mechanizm szybkiego wyzwalania

Na podwójnym pasie nośnym znajduje się mechanizm szybkiego wyzwalania do nagłych przypadków, umożliwiający szybkie odłączenie urządzenia i szybkie oddalenie się od miejsca pracy.

2.5 Symbole umieszczone na urządzeniu

2.5.1 Symbole bezpieczeństwa

Symbol	Znaczenie
	Zachować szczególną ostrożność podczas obsługi urządzenia!
	Przed uruchomieniem przeczytać instrukcję eksploatacji!
	Nosić hełm ochronny, odzież ochronną i osłonę oczu!
	Stosować sztywne obuwie!
	Zakładać rękawice ochronne!
	Niebezpieczeństwo uderzenia przez odrzucone przedmioty!
	Odstęp między urządzeniem a osobą trzecią wokół użytkownika musi wynosić co najmniej 15 m.
	Niebezpieczeństwo związane z opóźnieniem ruchu.
	Kosy spalinowej nie wolno stosować z brzeszczotem piły!
	Gorąca powierzchnia. Nie dotykać!
	Niebezpieczeństwo pożaru! Zachować szczególną ostrożność przy obchodzeniu się z benzyną!

2.5.2 Symbole obsługi

Symbol	Znaczenie
	Włączanie pokrętła ssania: Gdy pokrętło ssania zostanie obrócone w kierunku przeciwnym do ruchu wskazówek zegara, ssanie zamyka się. Gdy ssanie zamknie się, obrócić ssanie w kierunku zgodnym z ruchem wskazówek zegara, aby otworzyć ssanie z powrotem.

2.6 Przegląd produktu (01)

Nr	Element
Urządzenie podstawowe	
1	Blok silnika, zawierający:
2	■ Korpus filtra powietrza
3	■ Śruba filtra powietrza
4	■ Pompka paliwa
5	■ Zbiornik paliwa
6	■ Zamknięcie zbiornika paliwa
7	■ Uchwyt rozrusznika
8	■ Osłona świecy zapłonowej
9	■ Dźwignia ssania
10	Przełącznik zespolony, zawierający:
11	■ Włącznik/wyłącznik silnika
12	■ Przycisk blokady
13	■ Dźwignia gazu
14	Ucho dla pasa nośnego
15	Rękojeść „Loop”
16	Mocowanie trzpienia dzielonego z zawleczką zabezpieczającą
17	Podwójny pas nośny
18	Pojedynczy pas nośny (do nasadki okrzesywarki i nożycowej)
Nasadka kosy/podkaszarki	
19	Trzpień dzielony
20	Tarcza ochronna
21	Przekładnia kątowa
22	Odcinak żyłki
23	Głowica żyłki
24	2-zębowy nóż do mulczowania
25	3-zębowa tarcza nożowa

2.7 Dopuszczalne narzędzia tnące

Dozwolone jest używanie wyłącznie wymienionych tutaj oryginalnych części zamiennych producenta.

- Głowica żyłki Fast and Easy Semiprofi 115 mm: Nr artykułu: 127619
- Głowica żyłki Fast and Easy Profi 130 mm: Nr artykułu 127620*
- 3-zębowa tarcza nożowa: Nr artykułu 112906
- 2-zębowy nóż do mulczowania: Nr artykułu 127641

** Nie nie należy do zakresu dostawy, można nabyć osobno.*

⚠ NIEBEZPIECZEŃSTWO! Zagrożenie dla życia powodowane przez narzędzia tnące!
Niedopuszczone narzędzia tnące (np. wieloczęściowe metalowe narzędzia tnące z łańcuchami obrotowymi i nożami bijakowymi) oraz uszkodzone narzędzia tnące (np. pęknięcia, rozwarstwienia) mogą być przyczyną ciężkich urazów, a nawet śmierci.

- Używać wyłącznie dopuszczonych oryginalnych narzędzi tnących producenta.
- Natychmiast wymieniać uszkodzone narzędzia tnące.

Użytkowanie niedopuszczonych narzędzi tnących z urządzeniem podstawowym nie odpowiada użytkowaniu zgodnemu z przeznaczeniem.

2.8 Zakres dostawy

Zakres dostawy obejmuje niżej wymienione pozycje. Należy sprawdzić, czy wszystkie pozycje są zawarte:

- Urządzenie podstawowe
- Nasadka kosy/podkaszarki
- Uchwyt „Loop” z następującymi elementami:
  - Zacisk przeciwstawny
  - Gumowy mankiet
  - 4 śruby z gniazdem sześciokątnym
  - 4 nakrętki

- Tarczo ochronna z następującymi elementami:
  - Listwa ochronna ze zintegrowanym odcinakiem żyłki
  - 4 śruby z rowkiem krzyżowym M5×16
  - 4 nakrętki
- Głowica żyłki Fast & Easy Semiprofi, ze szpulą żyłki
- 3-zębowa tarcza nożowa
- 2-zębowy nóż do mulczowania
- Pojedynczy pas nośny (do nasadki okrzesywarki i nożycowej)
- Podwójny pas nośny
- Zestaw narzędzi:
  - Zespolony klucz do świec zapłonowych ze śrubokrętem krzyżakowym
  - Dwuszczękowy klucz do śrub
  - 3 klucze imbusowe
  - 2 zawleczki do zabezpieczenia tarczy nożowej lub noża do mulczowania (w tym 1 zawleczka rezerwowa)
  - Butelka do mieszania paliwa

3 ZASADY BEZPIECZEŃSTWA

⚠ OSTROŻNIE! Niebezpieczeństwo uszkodzenia słuchu. Urządzenie jest ekstremalnie głośne podczas pracy. Może to wywołać uszkodzenie słuchu operatora oraz osób i zwierząt przebywających w pobliżu.

- Pracować wyłącznie z ochroną słuchu.
- Zachować bezpieczny odstęp od osób i zwierząt lub wyłączyć urządzenie, gdy zbliżają się do niego osoby lub zwierzęta.

WSKAZÓWKA Koniecznie zapoznać się z obsługą urządzenia. W szczególności należy się dowiedzieć, jak można natychmiast zatrzymać urządzenie.

3.1 Operator

- Osoby poniżej 16. roku życia oraz niezaznajomione z instrukcją obsługi nie mogą używać urządzenia. Przestrzegać ewentualnych krajowych przepisów dotyczących bezpieczeństwa w zakresie minimalnego wieku użytkownika.
- Przy pierwszym użyciu urządzenia tego typu: Poprosić sprzedawcę lub inną osobę umiejącą obsługiwać urządzenie o wyjaśnienie sposobu użytkowania urządzenia. Można też udać się na odpowiednie szkolenie.
- Osoba pracująca z wykorzystaniem opisywanego urządzenia musi być wypoczęta, zdrowa i w dobrej kondycji fizycznej. Osoby, które ze względów zdrowotnych nie powinny wykonywać prac związanych z dużym wysiłkiem fizycznym, muszą skonsultować z lekarzem możliwość pracy z użyciem opisywanego urządzenia.
- Zabrania się eksploatacji urządzenia pod wpływem alkoholu, środków odurzających lub leków.

3.2 Środki ochrony osobistej

- Aby uniknąć urazów głowy i kończyn oraz uszkodzenia słuchu, należy nosić na sobie przewidziane przepisami odzież i wyposażenie ochronne.
- Odzież musi ściśle przylegać do ciała i nie może przeszkadzać w pracy.
- Środki ochrony indywidualnej:
  - ochrona słuchu (np. stopery do uszu), zwłaszcza przy codziennej pracy przez ponad 2,5 godziny
  - okulary ochronne
  - wytrzymałe rękawice ochronne, tłumiące drgania i uderzenia
  - obuwie ochronne z podeszwą antypoślizgową i stalowym podnoskiem

3.3 Bezpieczeństwo na stanowisku pracy

- Użytkowanie urządzenia jest dozwolone wyłącznie na wolnym powietrzu i nigdy w zamkniętych pomieszczeniach.
- Pracować tylko przy świetle dziennym lub przy bardzo jasnym sztucznym świetle.
- Przed rozpoczęciem pracy należy usunąć niebezpieczne produkty i przedmioty z obszaru roboczego, np. gałęzie, kawałki szkła, obiekty o ostrych krawędziach przedmioty metalowe i kamienie.
- Zwracać uwagę na własne bezpieczeństwo. Unikać wilgotnego, śliskiego podłoża.
- Podczas pracy przemieszczać się powoli i ostrożnie. Nie biegać. Uważać na przeszkody.

3.4 Bezpieczeństwo urządzenia

- Używać urządzenia wyłącznie w następujących warunkach:
  - Urządzenie nie może być zanieczyszczone, w szczególności benzyną i olejem.
  - Urządzenie nie może wykazywać uszkodzeń, w szczególności kratki zasysania.
  - Wszystkie elementy obsługowe muszą być sprawne.
  - Wszystkie elementy osprzętu przewidziane do danego sposobu pracy muszą być zamontowane na urządzeniu.
- Nie przeciążać urządzenia. Jest ono przeznaczone do lekkich prac na terenach prywatnych. Przeciążenia powodują uszkodzenia urządzenia.
- Podczas pracy nigdy nie należy blokować kratki zasysania i kratki wentylacyjnej, aby uniknąć przegrzania urządzenia.
- Niezwłocznie wyłączyć urządzenie, gdy silnik zaczyna zbyt mocno wibrować. Oznacza to usterkę urządzenia.
- Nigdy nie użytkować urządzenia ze zużytymi lub uszkodzonymi częściami. Uszkodzone części wymieniać zawsze na oryginalne części zamienne producenta. Użytkowanie urządzenia ze zużytymi lub uszkodzonymi częściami powoduje unieważnienie roszczeń gwarancyjnych po stronie producenta.

3.5 Bezpieczeństwo osób, zwierząt i rzeczy materialnych

- Używać urządzenia tylko do tych prac, do których jest ono przeznaczone. Zastosowanie niezgodne z przeznaczeniem może prowadzić do obrażeń lub uszkodzeń.
- Włączać urządzenie tylko wtedy, gdy w obszarze roboczym nie przebywają osoby ani zwierzęta.
- Zachować bezpieczny odstęp od osób i zwierząt lub wyłączyć urządzenie, gdy zbliżają się do niego osoby lub zwierzęta.
- Nigdy nie kierować strumienia powietrza odlotowego z silnika w stronę osób i zwierząt ani palnych produktów i przedmiotów.
- Nigdy nie chwytać kratki zasysania i kratki wentylacyjnej podczas pracy silnika. Wirujące elementy urządzenia mogą spowodować obrażenia.
- Zawsze wyłączać urządzenie, kiedy nie będzie używane, np. przy zmianie obszaru roboczego, podczas konserwacji i pielęgnacji, przy wlewaniu mieszanki benzyny i oleju.
- W razie wypadku natychmiast wyłączyć urządzenie, aby uniknąć dalszych obrażeń i szkód materialnych.
- Nigdy nie użytkować urządzenia ze zużytymi lub uszkodzonymi częściami. Zużyte lub uszkodzone części urządzenia mogą powodować poważne obrażenia.
- Przechowywać urządzenie poza zasięgiem dzieci.

3.6 Obciążenie drganiami

- Niebezpieczeństwo stwarzane przez drgania Rzeczywiste wartości emisji drgań podczas używania urządzenia mogą odbiegać od wartości podanych przez producenta. Przed i w trakcie używania należy uwzględnić następujące czynniki:
  - Czy urządzenie jest użytkowane zgodnie z przeznaczeniem?
  - Czy materiał jest cięty lub obrabiany w odpowiedni sposób?
  - Czy urządzenie znajduje się w prawidłowym stanie użytkowym?
  - Czy narzędzie tnące jest prawidłowo naostrzone lub czy jest zamontowane odpowiednie narzędzie tnące?
  - Czy są zamontowane uchwyty i, w razie potrzeby, uchwyty wibracyjne oraz czy są one trwale połączone z urządzeniem?
- Użytkować urządzenie jedynie z prędkością obrotową silnika spalinowego wymaganą dla danej pracy. Unikać maksymalnej prędkości obrotowej, aby zmniejszyć poziom hałasu i wibracji.
- Wskutek niewłaściwego użytkowania i konserwacji może dojść do zwiększenia poziomu hałasu i drgań urządzenia. Prowadzi to do niekorzystnych skutków zdrowotnych. W tym przypadku należy niezwłocznie wyłączyć urządzenie i zlecić naprawę jednemu z autoryzowanych warsztatów serwisowych.
- Stopień obciążenia przez drgania zależy od rodzaju wykonywanej pracy i sposobu wykorzystania urządzenia. Należy oceniać te czynniki i stosować odpowiednie przerwy w pracy. Spowoduje to znaczne zmniejszenie obciążenia przez drgania w trakcie całej pracy.
- Dłuższe używanie urządzenia wystawia operatora na działanie wibracji i może powodo-

wać problemy z krążeniem krwi („biały palec”). Aby zmniejszyć to ryzyko, należy nosić rękawice i rozgrzewać dłonie. W przypadku stwierdzenia objawu „białego palca” należy niezwłocznie udać się do lekarza. Do tych objawów należą: brak czucia, utrata wrażliwości, cierpnięcie, swędzenie, ból, utrata siły, zmiana koloru lub stanu skóry. Z reguły te objawy dotyczą palców, dłoni lub pulsu. Niebezpieczeństwo zwiększa się w niskich temperaturach (poniżej 10°C).

- W ciągu dnia pracy należy wykonywać dłuższe przerwy, aby odpocząć od hałasu i wibracji. Zaplanować pracę tak, aby stosowanie urządzeń, które wytwarzają silne wibracje, rozłożyć na kilka dni.
- W przypadku stwierdzenia nieprzyjemnego uczucia lub przebarwienia skóry na dłoniach podczas użytkowania urządzenia, należy niezwłocznie przerwać pracę. Uwzględnić wystarczająco długie przerwy w pracy. Zaniechanie przerw w pracy może doprowadzić do wystąpienia zespołu wibracyjnego dłoni i ramienia.
- Należy zminimalizować ryzyko narażenia na drgania. Utrzymywać urządzenie zgodnie ze wskazówkami zawartymi w instrukcji obsługi.
- Jeśli urządzenie jest często używane, należy zakupić akcesoria zabezpieczające przed drganiami (np. uchwyty) u specjalistycznego sprzedawcy.
- Ustalić plan pracy, umożliwiający ograniczenie obciążenia drganiami.

3.7 Obchodzenie się z benzyną i olejem

- Niebezpieczeństwo wybuchu i pożaru: Wydobywająca się mieszanka benzyny / powietrza powoduje powstawanie wybuchowej atmosfery. Wyfuknięcie, eksplozja lub pożar przy niewłaściwym obchodzeniu się z paliwem mogą prowadzić do ciężkich obrażeń, a nawet śmierci. Przestrzegać następujących punktów:
  - Nie palić podczas obchodzenia się z benzyną.
  - Obsługa paliw jest dozwolona wyłącznie na wolnym powietrzu i nigdy w zamkniętych pomieszczeniach.
  - Bezwzględnie przestrzegać niżej wymienionych zasad postępowania.
- Transportować i przechowywać benzynę oraz olej wyłącznie w dopuszczonych do tego zbiornikach. Zadbać, aby dzieci nie miały dostępu do przechowywanej benzyny i oleju.
- Aby uniknąć zanieczyszczenia gleby (ochrona środowiska), zadbać, aby podczas tankowania benzyna i olej nie przedostały się do gruntu. Do tankowania używać lejka.
- Nigdy nie tankować urządzenia w zamkniętych pomieszczeniach. Może dojść do nagromadzenia się oparów benzyny w pobliżu podłogi i w efekcie do wyfuknięcia lub wybuchu.
- Niezwłocznie wycierać rozlaną benzynę z urządzenia i z gleby. Tekstylia użyte do wytarcia benzyny wysuszyć w dobrze przewietrzonym miejscu, a następnie zutylizować. W przeciwnym wypadku może dojść do nagłego samozapłonu.
- Po rozlaniu benzyny powstają jej opary. Dlatego też nie należy uruchamiać silnika w tym samym miejscu, lecz oddalić się na odległość co najmniej 3 m.
- Nie dopuścić do kontaktu produktów na bazie olejów mineralnych ze skórą. Nie wdychać oparów benzyny. W celu tankowania zawsze zakładać rękawice ochronne. Regularnie zmieniać i czyścić odzież ochronną.
- Uważać, aby odzież nie została zanieczyszczona benzyną. W razie zanieczyszczenia odzieży benzyną niezwłocznie zmienić odzież.
- Nigdy nie tankować urządzenia w czasie, gdy silnik pracuje lub jest nagrzany.

4 MONTAŻ

⚠ **OSTRZEŻENIE! Zagrożenia wynikające z niekompletnego montażu!** Eksploatacja niekompletnie zmontowanego urządzenia może prowadzić do poważnych obrażeń ciała.

- Urządzenie należy eksploatować tylko po kompletnym zmontowaniu!
- Przed włączeniem należy sprawdzić, czy wszystkie urządzenia zabezpieczające i ochronne są na swoim miejscu i działają w odpowiedni sposób!

⚠ **OSTRZEŻENIE! Niebezpieczeństwo zranienia przez oddzielające się elementy urządzenia.** Elementy urządzenia oddzielające się podczas pracy mogą prowadzić do ciężkich obrażeń.

- Przymocować narzędzia tnące tak, aby nie mogły oddzielić się podczas pracy.

4.1 Montaż rękojeści „loop” (02)

1. Nałożyć gumowy mankiet (02/1) na wał (02/2).
2. Nałożyć rękojeść „Loop” (02/3) od góry, a zacisk przeciwstawny (02/4) od dołu wokół gumowego mankietu.
3. Wprowadzić śrubę z gniazdem sześciokątnym (02/5) od góry, a nakrętkę (02/6) od dołu i lekko skręcić. Powtórzyć ten krok z pozostałymi śrubami z gniazdem sześciokątnym i nakrętkami.
4. Skręcić wszystkie śruby z gniazdem sześciokątnym.

4.2 Montaż tarczy ochronnej (03, 04)

1. Przełożyć 4 śruby z rowkiem krzyżowym M5×16 (03/1) przez otwory w tarczy ochronnej (03/2).
2. Dokręcić tarczę ochronną do mocowania tarczy ochronnej (03/3).
3. Założyć listwę ochronną (04/1) ze zintegrowanym odcinakiem żyłki (04/2) na tarczę ochronną (04/3), a następnie wkręcić śrubę zabezpieczającą z tworzywa sztucznego (04/4).

4.3 Montaż głowicy żyłki (05)

1. Tarczę zabieraka (05/1) założyć na trzpień prowadzący (05/2) przekładni kątowej.
2. W celu zablokowania wetknąć klucz sześciokątny (05/3) w otwór tarczy zabieraka.
3. Nakręcić głowicę żyłki (05/4) na przekładnię kątową i mocno dokręcić.
   Wskazówka: *Gwint lewoskrętny! Dokręcić szpulę żyłki w lewo!*

4.4 Montaż tarczy nożowej lub noża do mulczowania (06)

⚠ OSTRZEŻENIE! Niebezpieczeństwo ciężkich obrażeń! Zużyta podkładka płatkowa (06/5) może doprowadzić do obluzowania się tarczy nożowej lub noża do mulczowania podczas pracy i spowodować ciężkie obrażenia.

- Należy zamontować koniecznie dostarczoną zawleczkę (06/8).

1. Ułożyć kosę spalinową w taki sposób, aby głowica tnąca była skierowana ku górze.
2. Tarczę zabieraka (06/1) założyć na trzpień prowadzący (06/2) przekładni kątowej.
3. Położyć tarczę nożową lub nóż do mulczowania (06/3) na tarczy zabierakowej (06/1) w taki sposób, aby otwór w tarczy nożowej / nożu do mulczowania pokrywał się dokładnie z okrągłą prowadnicą tarczy zabierakowej.
4. Założyć kołnierz (06/4) na tarczę nożową lub nóż do mulczowania (06/3) w taki sposób, aby płaska powierzchnia była skierowana prosto w stronę tarczy nożowej / noża do mulczowania.
5. Nałożyć podkładkę płatkową (06/5).
6. Dokręcić do oporu nakrętkę mocującą (06/6) na trzpieniu prowadzącym (06/2). W tym celu włożyć klucz imbusowy (06/7) w przewidziane do tego otwory i dokręcić kluczem do świec zapłonowych.
   Wskazówka: *Gwint lewoskrętny!*
7. Zabezpieczyć nakrętkę mocującą (06/6) zawleczką (06/8).

5 URUCHOMIENIE

WSKAZÓWKA Sprawdzać urządzenie pod kątem uszkodzeń przed codziennym przyjęciem do użytkowania, po upuszczeniu lub innych uderzeniach. Zlecić jego naprawę przed zastosowaniem.

5.1 Zakładanie i zdejmowanie nasadki (07, 08)

Za pomocą trzpienia dzielonego mocuje się nasadki.

Zakładanie nasadki

1. Odkręcić nakrętkę zabezpieczającą (07/1) i wysunąć nieco zawleczkę (07/2) (07/a).
2. Włożyć trzpień dzielony (07/3) aż do oporu do mocowania trzpienia dzielonego (07/4) (07/b).
3. Włożyć z powrotem zawleczkę (07/c) i dokręcić nakrętkę zabezpieczającą.

Zdejmowanie nasadki

1. Odkręcić nakrętkę zabezpieczającą (08/1) i wysunąć nieco zawleczkę (08/2) (08/a).
2. Wyciągnąć trzpień dzielony (08/3) z mocowania trzpienia dzielonego (08/4) (08/b).
3. Włożyć z powrotem zawleczkę (08/c).

5.2 Ustawianie pasa nośnego

1. Założyć pas nośny (patrz *Rozdział 6.1 "Zakładanie podwójnego pasa nośnego (10)", strona 159*).
2. Zaczepić karabinek pasa nośnego o pierścień (01/14) na urządzeniu.
3. Wykonać kilka poziomych ruchów wahliwych nad podłożem, nie uruchamiając silnika. Gło-

wica tnąca musi zawsze poruszać się na tej samej wysokości nad podłożem.

4. Jeśli nie: Zmienić długość pasa nośnego i powtórzyć ruchy.

5.3 Przygotowanie i wlewanie mieszanki benzyny i oleju (09)

UWAGA! Niebezpieczeństwo uszkodzenia silnika. Czysta benzyna prowadzi do uszkodzenia i całkowitej awarii silnika. W tym przypadku roszczenia gwarancyjne względem producenta są wykluczone.

- Zawsze użytkować silnik z mieszanką benzyny i oleju o zalecanych proporcjach zmieszania.

Przygotowanie mieszanki benzyny i oleju

Do silnika dwusuwowego potrzebne są:

- Świeża benzyna bezołowiowa o liczbie oktanów co najmniej 90. Benzyna przechowywana przez okres dłuższy niż 2 miesiące powoduje do powstania osadów i zakłóceń w działaniu silnika.
- Wysokiej jakości olej syntetyczny do silników dwusuwowych

Z obu składników przygotować mieszankę benzyna/olej w proporcji 50:1:

Proporcja zmieszania	Benzyna [litr]	Olej dwusuwowy [mililitr]
50 części benzyny: 1 część oleju dwusuwowego	1 l	20 ml
	3 l	60 ml
	5 l	100 ml

1. Wlać benzynę i olej do silników dwusuwowych do butelki do mieszania paliwa (ilości zgodnie z tabelą, zależnie od wielkości butelki do mieszania paliwa).
2. Zamknąć butelkę do mieszania paliwa i kilkakrotnie silnie nią wstrząsnąć, aby umożliwić dokładne wymieszanie benzyny z olejem.

Wlewanie mieszanki benzyny i oleju (09)

1. Ustawić urządzenie na równej i stabilnej powierzchni. Zamknięcie (09/1) zbiornika paliwa musi być skierowane do góry.
2. Zamknięcie (09/1) zbiornika paliwa, zbiornik paliwa (09/2) i sąsiednie części urządzenia wytrzeć do czysta, aby przy wlewaniu mieszanki benzyny i oleju żadne zabrudzenia nie dostawały się do zbiornika paliwa.
3. Powoli dokręcić zamknięcie zbiornika paliwa, aby będąca pod ciśnieniem mieszanka benzyny i powietrza ze zbiorniku paliwa powoli ulotniła się do otoczenia. Umożliwić zawieszenie zamknięcia na zbiorniku paliwa.
4. Wprowadzić lejek (09/3) do króćca wlewowego (09/4) zbiornika paliwa.
5. Przygotowaną mieszankę benzyny i oleju wylać z butelki do mieszania paliwa (09/5) do dolnej krawędzi króćca wlewowego w zbiorniku paliwa, ale nie powyżej.
6. Wyjąć lejek i mocno ręcznie dokręcić zamknięcie.
7. Wytrzeć rozlaną mieszankę benzyny i oleju z urządzenia i powierzchni ustawienia.

6 OBSŁUGA

⚠ OSTRZEŻENIE! Niebezpieczeństwo zranienia przez poluzowane elementy urządzenia. Elementy urządzenia poluzowane podczas pracy mogą prowadzić do ciężkich obrażeń.

- Przed włączeniem urządzenia sprawdzić, czy wszystkie części są pewnie dokręcone.
- Przymocować narzędzia tnące tak, aby nie mogły się poluzować podczas pracy.

6.1 Zakładanie podwójnego pasa nośnego (10)

Aby założyć podwójny pas nośny, należy postępować zgodnie z rysunkiem (10).

- Podczas pracy należy zawsze używać pasa nośnego.
- Urządzenie zawiesić dopiero po uruchomieniu silnika i zostawieniu go na biegu jałowym.

6.2 Uruchamianie / zatrzymywanie silnika

6.2.1 Informacje o pracy z silnikiem

Przed uruchomieniem

- Ustawić kosę silnikową na równym i pozbawionym przeszkód podłożu. Narzędzie tnące nie powinno dotykać żadnych przeszkód ani podłoża.

Podczas uruchamiania

- Nie stawiać na wale, aby uniknąć uszkodzenia wału i umieszczonej w nim przekładni kątowej.
- Przyjąć bezpieczną pozycję i pewnie chwycić kosę spalinową za kołnierz obudowy.

Ustawienia dźwigni ssania

CHOKE	RUN

Rozruch na zimno (dźwignia ssania w położeniu CHOKE)

Gdy silnik jest zimny, tj. nie był używany przez ponad 5 minut, należy wykonać „zimny rozruch”.

Rozruch na ciepło (dźwignia ssania w położenia RUN)

Gdy silnik jest jeszcze rozgrzany, tj. krótko po wyłączeniu, należy wykonać „ciepły rozruch”. Nie używa się wówczas funkcji ssania.

6.2.2 Wykonywanie rozruchu na zimno/ ciepło (11, 12)

WSKAZÓWKA Dzięki funkcji „Ready to Start” włącznik/wyłącznik znajduje się zawsze w pozycji WŁ. W celu zatrzymania urządzenia nacisnąć włącznik/wyłącznik do pozycji WYŁ. Po uruchomieniu przełącznika powraca on automatycznie znowu do pozycji WŁ.

WSKAZÓWKA Automatyczne wyzerowanie dźwigni dławika. W przypadku natychmiastowego rozruchu silnika dźwignia dławika przestawia się poprzez uruchomienie dźwigni gazu automatycznie z powrotem do pozycji RUN.

Rozruch na zimno

1. Obrócić dźwignię ssania (11/1) do położenia CHOKE (11/a).
2. Krótko i mocno nacisnąć pompkę paliwa (11/2) od 7 do 10 razy.
3. Uruchamianie silnika:
   - Urządzenie mocno docisnąć jedną ręką do podłoża.
   - Drugą ręką pociągnąć uchwyt rozrusznika (11/3), najpierw ostrożnie i powoli do odczuwalnego oporu, a następnie zdecydowanym i szybkim ruchem do góry, aż do ponownego odczucia oporu (ok. 1 długości ramienia).
   - Umożliwić ponowne nawinięcie się lince rozrusznika, ale bez zwalniania rękojeści rozrusznika.
   - Kilkakrotnie powtarzać poprzednie kroki, aż silnik się uruchomi.
4. Umożliwić silnikowi nagrzewanie się przez kilka minut.
5. Obrócić dźwignię ssania do położenia RUN (11/b).

Rozruch na gorąco

Gdy silnik jest jeszcze rozgrzany, tj. krótko po wyłączeniu, należy wykonać „ciepły rozruch”. Nie używa się wówczas funkcji ssania.

1. (Opcjonalnie) Obrócić dźwignię ssania (11/1) do położenia CHOKE i natychmiast znowu obrócić z powrotem do położenia RUN. Zakres połowy gazu jest ustawiony.
   - Urządzenie mocno docisnąć jedną ręką do podłoża.
   - Drugą ręką pociągnąć uchwyt rozrusznika (11/3), najpierw ostrożnie i powoli do odczuwalnego oporu, a następnie zdecydowanym i szybkim ruchem do góry, aż do ponownego odczucia oporu (ok. 1 długości ramienia).
   - Umożliwić ponowne nawinięcie się lince rozrusznika, ale bez zwalniania rękojeści rozrusznika.
   - Kilkakrotnie powtarzać poprzednie kroki, aż silnik się uruchomi i równomiernie pracuje.

Silnik pracuje

Silnik pracuje z prędkością obrotową biegu jałowego.
Wskazówka: *Nacisnąć dźwignię gazu (12/1), jeśli silnik przestanie równomiernie pracować.*
Przyciskiem blokady (12/3) można ustawić stałą prędkość obrotową silnika.

Zatrzymywanie silnika

1. Zwolnić dźwignię gazu (12/1) i pozwolić silnikowi pracować na biegu jałowym.
2. Przestawić włącznik/wyłącznik (12/2) do położenia STOP i przytrzymać przez kilka sekund.
3. Odczekać na całkowite zatrzymania się narzędzia tnącego.

6.3 Aktywowanie mechanizmu szybkiego wyzwalania (17)

1. Pociągnąć mocno pomarańczowy pasek (17/1) (17/a).

Urządzenie wyślizguje się razem z karabinkiem (17/2) z uchwytu i opada na podłoże.

7 NAWYKI I TECHNIKA PRACY

7.1 Praca z głowicą żyłki

7.1.1 Przycinanie

- Pochylić lekko urządzenie do przodu i przemieścić je z lewej strony na prawą płynnym ruchem z jednakową, niezbyt wielką prędkością.
- Najlepsze efekty cięcia otrzymuje się, ścinając suchą trawę.
- Nie prowadzić linki tnącej bezpośrednio wzdłuż muru ani kamiennych płyt, ponieważ powoduje to nadmierne zużycie linki.
- Ścinać wysoką trawę i gęste rośliny etapami, aby nie doszło do zatkania nawoju linki.
- Dopasować prędkość obrotową silnika i głębokość cięcia do danych warunków. Jeżeli prędkość obrotowa silnika jest za niska, do narzędzia tnącego mogą się dostać fragmenty krzaków i zakleszczyć się.
- Jeśli trawa, gałęzie lub inne obiekty dostaną się do narzędzia tnącego lub jeśli urządzenie wibruje w nietypowy sposób, natychmiast wyłączyć silnik i sprawdzić urządzenie.
- Zablokowanie przekładni kątowej może doprowadzić do uszkodzenia sprzęgła.
- Linka tnąca działa jeszcze przez chwilę po wyłączeniu nasadki z nawojem linki. Przed ponownym włączeniem urządzenia należy odczekać, aż ruch linki ustanie.
- Gdy nawój linki jest pusty, wymienić linkę tnącą.

7.1.2 Przedłużanie żyłki tnącej podczas pracy (13)

Żyłka tnąca skraca się podczas pracy i ulega strzępieniu.

1. Umożliwić silnikowi pracę na pełnych obrotach.
2. Głowicą żyłki (13/1) stale muskać trawę (13/a). Zapewnia to rozwijanie kawałka nowej żyłki tnącej ze szpuli żyłki i odcinanie zużytej końcówki żyłki przez obcinacz żyłki (13/2).

7.2 Praca z tarczą nożową

7.2.1 Nie dopuszczać do wystąpienia odrzutu

- Zwracać uwagę na stan bezpieczeństwa. Rozstawić wygodnie stopy i przygotować się na możliwość wystąpienia odrzutu w każdej chwili.
- Przed rozpoczęciem cięcia tarcza nożowa powinna wejść na pełne obroty.

7.2.2 Koszenie

- Pochylić lekko urządzenie do przodu i przemieścić je z prawej strony na lewą płynnym ruchem z jednakową, niezbyt wielką prędkością. Wówczas cięty materiał będzie padać na skoszoną powierzchnię.
- Wysokie trawy i gęstą roślinność należy kosić stopniowo. W tym celu należy skosić najpierw górną część łodyg ciętego materiału, przesuwając urządzenie w prawo. Następnie należy skosić dolną część jego łodyg, przenosząc urządzenie w kierunku przeciwnym, tj. w lewo.
- Pracując na wzgórzu, należy posuwać się równoległymi pasami w przód. Skosić jeden pas w górę zbocza, po czym zawrócić przez skoszony obszar i skosić następny pas roślinności.
- Dopasować prędkość obrotową silnika i głębokość cięcia do danych warunków. Jeżeli prędkość obrotowa silnika jest za niska, do narzędzia tnącego mogą się dostać fragmenty krzaków i zakleszczyć się.
- Jeśli trawa, gałęzie lub inne obiekty dostaną się do narzędzia tnącego lub jeśli urządzenie wibruje w nietypowy sposób, natychmiast wyłączyć silnik i sprawdzić urządzenie.
- Zablokowanie przekładni kątowej może doprowadzić do uszkodzenia sprzęgła.
- Nigdy nie należy usuwać zakleszczonego materiału podczas pracy tarczy nożowej. Dlatego należy zaczekać do momentu całkowitego zatrzymania tarczy nożowej.
- Stępioną, pękniętą lub zgiętą tarcze nożową należy wymienić na nową oryginalną część zamienną.

8 KONSERWACJA I PIELĘGNACJA

⚠ NIEBEZPIECZEŃSTWO! Zagrożenie życia z powodu nieprawidłowej konserwacji. Wykonywanie prac konserwacyjnych przez osoby bez kwalifikacji i używanie niedopuszczonych części zamiennych może podczas pracy powodować ciężkie urazy, a nawet śmierć.

- Nie wolno usuwać ani wyłącza żadnych urządzeń zabezpieczających.
- Używać wyłącznie dopuszczonych oryginalnych części zamiennych.
- Przez regularną i prawidłową konserwację zadbać o to, by urządzenie było sprawne i czyste.

⚠ OSTROŻNIE! Niebezpieczeństwo skaleczenia. Poruszające się części urządzenia o ostrych krawędziach mogą spowodować obrażenia.

- Podczas wykonywania prac związanych z konserwacją, pielęgnacją i czyszczeniem należy zawsze nosić rękawice ochronne!

Prawidłowa konserwacja i pielęgnacja pozwalają utrzymać funkcjonalność i bezpieczeństwo urządzenia. Należy przestrzegać następujących zasad:

- Prace związane z konserwacją i pielęgnacją należy wykonywać tylko pod warunkiem posiadania wymaganych umiejętności i narzędzi.
- Zaczekać, aż silnik całkowicie ostygnie.
- Zużyte lub uszkodzone części urządzenia wymieniać jedynie na oryginalne części zamienne producenta.
- Prace związane z konserwacją i pielęgnacją, które nie zostały opisane w niniejszej instrukcji obsługi, nie mogą być wykonywane przez operatora. Ich wykonanie należy zlecić autoryzowanym warsztatom serwisowym.
  W przeciwnym razie następuje wyłączenie gwarancji producenta.

Okresy wykonywania wymienionych prac konserwacyjnych i pielęgnacyjnych są podane w planie konserwacji (Plan konserwacji).

Używać wyłącznie dopuszczonych narzędzi tnących (Dopuszczalne narzędzia tnące)!

8.1 Wymiana żyłki tnącej (14)

1. Obrócić pokrętło (14/1) tak, aby strzałki (14/2, 14/3) leżały w jednej linii.
2. Wsunąć żyłkę tnącą do otworu (14/4) na tyle daleko, aby była ona po obu stronach głowicy żyłki równo długa.
3. Wkręcić żyłkę tnącą do głowicy żyłki: Obrócić pokrętło (14/1) na tyle daleko zgodnie ze strzałkami (14/5), aby żyłka tnąca po obu stronach wystawała jeszcze ok. 10 cm z głowicy żyłki.

8.2 Czyszczenie/wymiana filtra powietrza (15)

UWAGA! Niebezpieczeństwo uszkodzenia silnika. Używanie silnika bez filtra powietrza prowadzi do ciężkich uszkodzeń silnika!

- Nigdy nie użytkować urządzenia bez filtra powietrza.
- Regularnie czyścić filtr powietrza.
- Wymienić uszkodzony filtr powietrza.

1. Demontaż filtra powietrza:
   - Odkręcić śrubę filtra powietrza (15/1), aby poluzować pokrywę obudowy filtra powietrza (15/2).
   - Zdjąć pokrywę obudowy filtra powietrza.
   - Zdjąć gąbkę filtra (15/3) z ramy (15/4).
2. Oczyścić gąbkę filtra (15/3):
   - Gąbkę filtra wyżąć, a następnie umyć wodą z mydłem. Nie używać benzyny ani innych rozpuszczalników!
   - Pozostawić gąbkę filtra do wyschnięcia, aż nie będzie w niej wody. Wilgotny filtr może powodować utrudnienia w uruchamianiu silnika.
3. Starannie wytrzeć obudowę filtra powietrza szmatką do czyszczenia.
4. Wymienić gąbkę filtra (15/3):
   - Wymienić gąbkę filtra, jeśli utraciła elastyczność lub się rozpada.
5. Montaż filtra powietrza:
   - Nałożyć gąbkę filtra (15/3) na ramę (15/4).
   - Nałożyć i mocno dokręcić pokrywę obudowy filtra powietrza (15/2).
   - Wkręcić śrubę filtra powietrza (15/1), aż do solidnego zamocowania pokrywy obudowy filtra powietrza.

8.3 Sprawdzenie/wymiana filtra paliwa

Filcowy filtr paliwa znajduje się w zbiorniku paliwa i jest wetknięty na głowicę zasysającą. Jeśli filtr paliwa jest stwardniały, zabrudzony lub zatka-

ny, do silnika przepływa mniejsza ilość paliwa. Należy wówczas wymienić filtr paliwa.

Zaleca się zlecenie tej czynności autoryzowanym warsztatom serwisowym.

8.4 Konserwacja świecy zapłonowej (16)

1. Demontaż świecy zapłonowej:
   - Wyjąć końcówkę przewodu świecy zapłonowej (16/1).
   - Kluczem do świecy zapłonowej (16/2) wykręcić świecę zapłonową (16/3).
2. Ocena stanu świecy zapłonowej:
   - Jeśli świeca zapłonowa jest jasnobrązowa: silnik działa prawidłowo i stan świecy zapłonowej jest prawidłowy. W razie potrzeby: Ostrożnie oczyścić świecę zapłonową delikatną szczotką drucianą (16/4).
   - Jeśli świeca zapłonowa jest okopcona, zanieczyszczona olejem, poryta nagarem, stopiona lub zmostkowana: świeca zapłonowa jest uszkodzona. Wymienić świecę zapłonową na nową. Użyć zalecanego typu świeci zapłonowej (patrz dane techniczne).
   - Jeżeli po upływie krótkiego czasu pracy świeca zapłonowa znów ulega uszkodzeniu, należy zlecić sprawdzenie silnika i ustawień gaźnika w autoryzowanym warsztacie serwisowym.
3. Kontrola odstępu elektrody:
   - Sprawdzić szczelinomierzem (16/5), czy odstęp elektrody (16/6) wynosi 0,6–0,7 mm. Jeśli nie, ostrożnie zagnij elektrody do siebie lub je rozsuń.
4. Jeśli został osiągnięty zalecany okres lub świeca zapłonowa jest uszkodzona:
   - Wymienić świecę zapłonową na nową. Użyć zalecanego typu świeci zapłonowej (patrz dane techniczne).
5. Montaż świecy zapłonowej:
   - Zwrócić uwagę na to, czy pierścień uszczelniający świecy zapłonowej (16/7) jest osadzony na świecy zapłonowej.
   - Ponownie wkręcić ręcznie świecę zapłonową i dokręcić ją kluczem do świec (moment obrotowy 12–15 Nm).
   - Ponownie wcisnąć mocno końcówkę przewodu świecy zapłonowej.

8.5 Pozycja biegu jałowego

Gdy silnik pracuje na biegu jałowym, narzędzie tnące nie może się poruszać. Jeżeli narzędzie tnące porusza się przy silniku pracującym na biegu jałowym, koniecznie skonsultować się ze sprzedawcą w celu prawidłowego ustawienia silnika.

8.6 Plan konserwacji

Następujące prace mogą być przeprowadzane samodzielnie przez użytkownika. Wszystkie pozostałe prace konserwacyjne, serwisowe i związane z utrzymaniem w ruchu należy przeprowadzać w autoryzowanym warsztacie serwisowym.

WSKAZÓWKA Przy dużym obciążeniu i wysokich temperaturach interwały serwisowe mogą ulec skróceniu w stosunku do tych podanych w tabeli.

Czynność	po pierwszych 5 roboczogodzinach	przed każdym użyciem	Co tydzień	co 50 roboczogodzin	co 100 roboczogodzin	w razie potrzeby	raz do roku, przed sezonem koszenia	co 5 lata
Gaźnik								
Sprawdzenie pracy na biegu jałowym		X						
Filtr powietrza								
Czyszczenie		X						
Wymiana						X		
Świeca zapłonowa								

Czynność	po pierwszych 5 roboczogodzinach	przed każdym użyciem	Co tydzień	co 50 roboczogodzin	co 100 roboczogodzin	w razie potrzeby	raz do roku, przed sezonem koszenia	co 5 lata
Sprawdzenie odstępu między elektrodami, w razie potrzeby regulacja				X				
Wymiana					X	X		
Wlot powietrza do chłodzenia								
Czyszczenie			X			X	X	
Tłumiki								
Kontrola wzrokowa i kontrola działania		X						
Zbiornik paliwa								
Czyszczenie				X			X	
Filtr paliwa								
Wymiana								X
Elementy obsługowe								
Włącznik/wyłącznik, dźwignia gazu, przycisk blokady, dźwignia gazu, linka rozrusznika		X						
Wszystkie śruby, do których można dosięgnąć (oprócz śrub regulacyjnych)								
Dokręcenie	X					X	X	
Całe urządzenie								
Kontrola wzrokowa i kontrola działania		X						
Czyszczenie			X			X	X	

9 POMOC W PRZYPADKU USTEREK

⚠ **OSTROŻNIE! Niebezpieczeństwo skaleczenia.** Poruszające się części urządzenia o ostrych krawędziach mogą spowodować obrażenia.

- Podczas wykonywania prac związanych z konserwacją, pielęgnacją i czyszczeniem należy zawsze nosić rękawice ochronne!
- Wyłączyć urządzenie!

WSKAZÓWKA W przypadku zakłóceń, które nie zostały wymienione w tej tabeli, lub takich, których nie można usunąć we własnym zakresie, należy skontaktować się z naszym działem obsługi klienta.

Usterka	Przyczyna	Usuwanie
Silnik nie uruchamia się lub uruchamia się z trudem.	Silnik uruchomiono nieprawidłowo.	patrz *Rozdział 6.2 "Uruchamianie / zatrzymywanie silnika", strona 159*
	Świeca zapłonowa jest zabrudzona, uszkodzona lub odstęp między elektrodami jest nieprawidłowy.	patrz *Rozdział 8.4 "Konserwacja świecy zapłonowej (16)", strona 163*
	Filtr powietrza jest zabrudzony.	patrz *Rozdział 8.2 "Czyszczenie/wymiana filtra powietrza (15)", strona 162*
	Filtr paliwa jest zużyty.	Kontrola/wymiana filtra paliwa (16)
	Ustawienia gaźnika są nieprawidłowe.	Skontaktować się z autoryzowanym warsztatem naprawczym.
	Dźwignia ssania ustawiona na CHOKE.	Przesunąć dźwignię ssania do położenia RUN.
Silnik się uruchamia, ale wydajność silnika jest niewielka.	Dźwignia ssania ustawiona na CHOKE.	Przesunąć dźwignię ssania do położenia RUN.
	Filtr powietrza jest zabrudzony.	patrz *Rozdział 8.2 "Czyszczenie/wymiana filtra powietrza (15)", strona 162*
	Filtr paliwa jest zużyty.	Kontrola/wymiana filtra paliwa (16)
	Ustawienia gaźnika są nieprawidłowe.	Skontaktować się z autoryzowanym warsztatem naprawczym.
Silnik nie pracuje równomiernie, a prędkość obrotowa silnika nie zwiększa się przy dodawaniu gazu.	Świeca zapłonowa jest zabrudzona, uszkodzona lub odstęp między elektrodami jest nieprawidłowy.	patrz *Rozdział 8.4 "Konserwacja świecy zapłonowej (16)", strona 163*
	Ustawienia gaźnika są nieprawidłowe.	Skontaktować się z autoryzowanym warsztatem naprawczym.
Spaliny z silnika mocno dymią, mają niebieskawy kolor.	Udział oleju w mieszance benzyny i oleju jest zbyt duży.	Wlać mieszankę benzyny i oleju o właściwych proporcjach zmieszania. Przygotowanie i wlewanie mieszanki benzyny i oleju
	Ustawienia gaźnika są nieprawidłowe.	Skontaktować się z autoryzowanym warsztatem naprawczym.

Usterka	Przyczyna	Usuwanie
Silnik zaczyna drgać w nietypowy sposób i zbyt mocno.	Części urządzenia/silnika uległy poluzowaniu i/lub są uszkodzone.	1. Zatrzymać silnik. 2. Sprawdzić urządzenie pod kątem uszkodzeń. 3. Skontrolować świecę zapłonową, patrz *Rozdział 8.4 "Konserwacja świecy zapłonowej (16)", strona 163*. 4. Skontaktować się z autoryzowanym warsztatem naprawczym.

10 TRANSPORT

Transport urządzenia między dwoma obszarami roboczymi

1. Wyłączyć silnik.
2. Założyć osłonę transportową na tarczę nożową.
3. Trzymać mocno podkaszarkę silnikową za blok silnika i rękojeść.
4. Ostrożnie przechodzić do kolejnego obszaru roboczego. Nie powodować zagrożenia dla ludzi i zwierząt.

Transport urządzenia w pojeździe

1. Jeśli jest to możliwe: opróżnić zbiornik przez umożliwienie pracy silnikowi.
2. Wyłączyć silnik.
3. Założyć osłonę transportową na tarczę nożową.
4. Zapobiegać przewróceniu się urządzenia podczas jazdy i rozlaniu się mieszanki benzyny i oleju:
   - Położyć urządzenia na podłodze w taki sposób, aby zamknięcie zbiornika paliwa było skierowane do góry. Zbiornik paliwa musi być zamknięty.
   - Przymocować urządzenie do podłogi.

11 PRZECHOWYWANIE

Jeśli urządzenie nie będzie używane przez czas dłuższy niż 2–3 miesiące, konieczne jest wykonanie następujących prac, aby zapobiec uszkodzeniom:

1. Opróżnić zbiornik paliwa:
   - Umożliwić silnikowi pracę aż do samoczynnego zgaśnięcia. W zbiorniku paliwa i w gaźniku nie znajduje się wówczas mieszanka benzyny i oleju, i nie dojdzie do powstania osadów.
2. Oczyścić urządzenie:
   - Wytrzeć całe urządzenie i osprzęt szmatką do czyszczenia. Nie używać benzyny lub innych rozpuszczalników.
   - Usunąć zanieczyszczenia ze wszystkich otworów urządzenia (m.in. z otworów chłodzących silnika).
3. Nasmarować cylinder olejem:
   - Pozostawić urządzenie do całkowitego wychłodzenia.
   - Wyciągnąć końcówkę przewodu świecy zapłonowej i wykręcić świecę zapłonową.
   - Wpuścić kilka kropli oleju do otworu świecy zapłonowej.
   - Pociągnąć powoli za uchwyt rozrusznika, aby tłok się poruszył i rozprowadził olej w cylindrze.
   - Ponownie mocno wkręcić świecę zapłonową i nałożyć końcówkę świecy zapłonowej.
4. Założyć osłonę transportową na tarczę nożową.
5. Przechowywać urządzenie w możliwie suchym miejscu.

⚠ **OSTROŻNIE! Niebezpieczeństwo skaleczenia.** Jeżeli podczas przechowywania urządzenie będzie dostępne dla dzieci i nieupoważnionych osób, może dojść do obrażeń.

- Przechowywać urządzenie w miejscu niedostępnym dla dzieci oraz osób postronnych.

12 UTYLIZACJA

- Benzyna i olej silnikowy nie mogą być utylizowane z odpadami z gospodarstwa domowego ani ściekami, lecz należy przekazać je do osobnej zbiórki lub utylizacji!

- Przed utylizacją urządzenia trzeba opróżnić zbiornik paliwa i zbiornik oleju silnikowego!
- Opakowanie, urządzenie i akcesoria wykonano z materiałów nadających się do recyklingu i należy zapewnić ich odpowiednią utylizację.

13 INFORMACJE DODATKOWE DOTYCZĄCE WARTOŚCI CO2

Zgodnie z artykułem 43 ustęp 4 rozporządzenia (UE) 2016/1628 jesteśmy zobowiązani do podania wartości CO_2 ustalonej w toku procedury homologacji typu UE.

Wartości CO_2 silników z homologacją typu UE są opublikowane na stronie internetowej https://www.al-ko.com/shop/media/al-ko-engines/co2.pdf.

Ten pomiar CO_2 jest wynikiem badania silnika (macierzystego) reprezentatywnego dla typu silnika bądź rodziny silników w stałym cyklu badawczym w warunkach laboratoryjnych i nie stanowi wyraźnej lub dorozumianej gwarancji mocy określonego silnika.

14 OBSŁUGA KLIENTA/SERWIS

Wszelkie pytania dotyczące gwarancji, naprawy lub części zamiennych należy kierować do najbliższego punktu serwisowego AL-KO. Można go znaleźć w następującej witrynie internetowej: www.al-ko.com/service-contacts

15 GWARANCJA

Ewentualne wady materiałowe lub produkcyjne w urządzeniu usuwamy przed upływem ustawowego okresu przedawnienia roszczeń z tytułu rękojmi za wady fizyczne, dokonując wedle naszego uznania naprawy lub wymiany produktu. Okres przedawnienia ustalany jest zgodnie z prawem obowiązującym w kraju, w którym produkt został zakupiony.

Gwarancja obowiązuje tylko w przypadku:

- zastosowania się do treści niniejszej instrukcji obsługi,
- prawidłowego postępowania,
- stosowania oryginalnych części zamiennych.

Gwarancja wygasa w przypadku:

- samodzielnych prób naprawy,
- samodzielnych zmian technicznych,
- zastosowania niezgodnie z przeznaczeniem.

Gwarancja nie obejmuje:

- uszkodzeń lakieru spowodowanych zwykłym zużyciem
- części zużywalnych, oznaczonych na wykazie części zamiennych ramką xxxxxx (x) .
- silników spalinowych (w tym przypadku obowiązują oddzielne warunki gwarancji ustalone przez producenta)

Okres gwarancji rozpoczyna się od momentu nabycia przez pierwszego użytkownika końcowego. Decydujące znaczenie ma tutaj data dokumentu zakupu. Należy zwrócić się do dystrybutora lub najbliższego autoryzowanego punktu serwisowego, przedkładając niniejszą deklarację gwarancyjną oraz dowód zakupu. Niniejsza deklaracja nie narusza ustawowych roszczeń nabywcy w stosunku do sprzedawcy z tytułu wad.

PŘEKLAD ORIGINÁLNÍHO NÁVODU K POUŽITÍ

Obsah

1 K tomuto návodu k použití 168
1.1 Symboly na titulní straně 169
1.2 Vysvětlení symbolů a signálních slov. 169
2 Popis výrobku 169
2.1 Použití v souladu s určeným účelem.. 169
2.2 Možné předvídatelné chybné použití . 169
2.3 Zbytková rizika 169
2.4 Bezpečnostní a ochranná zařízení..... 170
2.5 Symboly na stroji 170
2.5.1 Bezpečnostní značky..... 170
2.5.2 Značky obsluhy..... 170
2.6 Přehled výrobku (01)..... 170
2.7 Přípustné řezné nástroje 171
2.8 Součásti dodávky 171
3 Bezpečnostní pokyny..... 172
3.1 Obsluha 172
3.2 Osobní ochranné vybavení 172
3.3 Bezpečnost na pracovišti 172
3.4 Bezpečnost stroje..... 172
3.5 Bezpečnost osob, zvířat a věcných hodnot 172
3.6 Zatížení vibracemi 173
3.7 Zacházení s benzínem a olejem 173
4 Montáž 174
4.1 Montáž rukojeti „Loop“ (02) 174
4.2 Montáž ochranného štítu (03, 04) 174
4.3 Montáž strunové hlavy (05)..... 174
4.4 Montáž nožového listu, popř. mulčovacího nože (06) 174
5 Uvedení do provozu..... 174
5.1 Nasunutí a sejmutí nástavce (07, 08) 175
5.2 Nastavení popruhu 175
5.3 Vytvoření a natankování směsi benzin – olej (09)..... 175
6 Obsluha 175
6.1 Nasazení dvojitého popruhu (10)..... 176
6.2 Nastartování/zastavení motoru.....176
6.2.1 Informace k provozu motoru 176
6.2.2 Studený/teplý start (11, 12).....176
6.3 Aktivace rychlovypínacího mechanismu (17) 177
7 Chování při práci a pracovní technika.....177
7.1 Práce se strunovou hlavou 177
7.1.1 Sekání 177
7.1.2 Prodloužení struny během používání (13).....177
7.2 Práce s nožovým listem.....177
7.2.1 Zabraňte zpětnému rázu 177
7.2.2 Sečení 177
8 Údržba a péče 177
8.1 Výměna struny (14) 178
8.2 Vyčištění/výměna vzduchového filtru (15) 178
8.3 Kontrola/výměna palivového filtru.....178
8.4 Údržba zapalovacích svíček (16) 178
8.5 Nastavení volnoběhu 179
8.6 Plán údržby.....179
9 Pomoc při poruchách 180
10 Přeprava.....181
11 Skladování.....181
12 Likvidace 182
13 Dodatečné informace pro hodnoty CO2....182
14 Zákaznický servis/servis.....182
15 Záruka 182

1 K TOMUTO NÁVODU K POUŽITÍ

- U německé verze se jedná o originální návod k použití. Všechny ostatní jazykové verze jsou překlady originálního návodu k použití.
- Uchovávejte tento návod vždy tak, abyste si ho mohli přečíst, když budete potřebovat informace o stroji.
- Předávejte dalším osobám pouze výrobek s tímto návodem k použití.

- Přečtěte a dodržujte bezpečnostní pokyny a varování uvedená v tomto návodu.

1.1 Symboly na titulní straně

Symbol	Význam
	Před uvedením do provozu si bezpodmínečně pečlivě přečtěte tento návod k použití. To je předpokladem bezpečné práce a bezproblémové manipulace.
	Návod k použití
	Benzinový stroj neprovozujte v blízkosti otevřených plamenů nebo zdrojů tepla.

1.2 Vysvětlení symbolů a signálních slov

⚠ NEBEZPEČÍ! Označuje bezprostředně hrozící nebezpečnou situaci, která – pokud se jí nevyhnete – má za následek smrt nebo vážné zranění.

⚠ VÝSTRAHA! Označuje možnou nebezpečnou situaci, která – pokud se jí nevyhnete – může mít za následek smrt nebo vážné zranění.

⚠ OPATRNĚ! Označuje možnou nebezpečnou situaci, která by mohla mít za následek menší nebo středně těžké zranění, pokud se jí nevyhnete.

POZOR! Označuje situaci, která by mohla mít za následek věcné škody, pokud se jí nevyhnete.

ℹ UPOZORNĚNÍ Speciální pokyny pro lepší srozumitelnost a manipulaci.

2 POPIS VÝROBKU

2.1 Použití v souladu s určeným účelem

Na základním přístroji Multitool MT 130 lze používat následující nástavce:

- nástavec kosy/strunové sekačky, použitelný jako:
  - motorová kosa: sekání silnějších zelených rostlin a podobného porostu
  - strunová sekačka: sekání měkké trávy a podobného porostu
- nástavec prořezávače větví CSA 130 MT (č. výrobku 127635)*: odvětvování stojících stromů a dalších dřevin Pro použití ze země.
- nástavec nůžek na živý plot HTA 130 MT (č. výrobku 127636)*: odstraňování tenkých větví a nových letorostů živého plotu a keřů Pro použití ze země.
- prodloužení tyče (č. výrobku 127637)* pro CSA 130 MT a HTA 130 MT

**: Je třeba zakoupit samostatně.*

Základní přístroj i nástavce jsou určeny výhradně jen k použití v soukromém sektoru a venku: Jakékoliv jiné používání a dále nepovolené přestavby a dodatečné montáže budou považovány za použití k jinému než určenému účelu a mají za následek propadnutí záruky, dále ztrátu konformity (značka CE) a odmítnutí jakékoli odpovědnosti za škody způsobené uživateli nebo třetí straně ze strany výrobce.

2.2 Možné předvídatelné chybné použití

Stroj není koncipován pro komerční použití ve veřejných parcích a na sportovištích ani pro použití v zemědělství a lesním hospodářství.

Základní přístroj:

- Nepoužívejte jiné než schválené nástavce!

Nástavec kosy/strunové sekačky:

- Nesekejte keře, živé ploty, stromy nebo květiny.
- Přístroj během provozu nezvedejte ze země.
- Nepoužívejte jiné než originální řezné nástroje výrobce (nožový list, strunová cívka).

2.3 Zbytková rizika

I při řádném používání stroje ke stanovenému účelu vždy zbývá zbytkové riziko, které nelze vyloučit. Z druhu a konstrukce stroje mohou být podle použití odvozena následující potenciální ohrožení:

Základní přístroj:

- zdravotní potíže, které vyplývají z vibrací ruky a paže při delší a nepřerušované práci a neodborné údržby;
- nebezpečí popálení při dotyku s horkými součástmi;
- nebezpečí požáru.

Nástavec kosy/strunové sekačky:

- odlétávání posekaných předmětů a vdechnutí částic nařezaného materiálu;
- řezná poranění při sáhnutí na otáčející se strunu;

- nebezpečí poranění nohou při kontaktu s běžícím řezným nástrojem.

2.4 Bezpečnostní a ochranná zařízení

⚠ **VÝSTRAHA! Nebezpečí zranění.** Poškozená a vyřazená bezpečnostní a ochranná zařízení mohou vést k těžkým poraněním.

- Defektní bezpečnostní a ochranná zařízení nechejte opravit.
- Bezpečnostní a ochranná zařízení nikdy nevyřazujte z provozu.

Nouzové zastavení

V případě nouze vypněte motor vypínačem. Uvolněte páčku plynu.

Ochranný štít

Ochranný štít chrání uživatele před kontaktem s rotující strunou a odlétávajícími předměty.

Rukojeť „Loop“ s distančním držákem

Rukojeť „Loop“ zajišťuje, že se nohy obsluhy nedostanou do blízkosti rotující struny, popř. nožového listu.

Rychlovypínací mechanismus

Na dvojitém popruhu se nachází rychlovypínací mechanismus pro případ nouze, abyste se mohli od přístroje odpojit a rychle opustit pracoviště.

2.5 Symboly na stroji

2.5.1 Bezpečnostní značky

Symbol	Význam
	Při manipulaci buďte zvlášť opatrní!
	Před uvedením do provozu si přečtěte návod k použití!
	Noste ochrannou helmu, protihluková sluchátka a ochranné brýle!
	Noste pevnou obuv!
	Noste ochranné rukavice!
	Nebezpečí kvůli odletujícím předmětům!
	Vzdálenost mezi přístrojem a nezúčastněnými osobami musí činit minimálně 15 m v celém okruhu kolem uživatele.
	Nebezpečí doběhu.
	Motorová kosa nesmí být v žádném případě provozována s pilovým listem!
	Horký povrch. Nedotýkat se!
	Nebezpečí požáru! Zvláštní opatrnost při manipulaci s benzínem!

2.5.2 Značky obsluhy

Symbol	Význam
	Otočte knoflíkem sytiče: Budete-li knoflíkem sytiče otáčet proti směru hodinových ručiček, sytič se zavře. Je-li sytič zavřený, otočte sytičem ve směru hodinových ručiček k jeho opětovnému otevření.

2.6 Přehled výrobku (01)

Č.	Součást
Základní přístroj	
1	motorový blok s:
2	■ skříňka vzduchového filtru
3	■ šroub vzduchového filtru
4	■ palivové čerpadlo

Č.	Součást
5	■ palivová nádrž
6	■ uzávěr palivové nádrže
7	■ rukojeť startéru
8	■ kryt zapalovací svíčky
9	■ páčka sytiče
10	kombinovaný spínač s:
11	■ vypínač motoru
12	■ blokovací tlačítko
13	■ páčka plynu
14	oko pro popruh
15	rukojeť „Loop“
16	upevnění děleného držadla s pojistnou závlačkou
17	dvojitý popruh
18	jednoduchý popruh (pro nástavec prořezávače a nůžek na živý plot)
Nástavec kosy/strunové sekačky	
19	dělené držadlo
20	ochranný štít
21	úhlový převod
22	odřezávač struny
23	strunová hlava
24	mulčovací nůž o 2 zubech
25	nožový list o 3 zubech

2.7 Přípustné řezné nástroje

Mohou být použity jen zde vypsané originální řezné nástroje výrobce:

- poloprofesionální strunová hlava Fast and Easy Semiprofi 115 mm: č. výrobku 127619;
- profesionální strunová hlava Fast and Easy Profi 130 mm: č. výrobku 127620*;
- nožový list o 3 zubech: č. výrobku 112906;
- mulčovací nůž o 2 zubech: č. výrobku 127641.

** Není součástí dodávky, může být zakoupen samostatně.*

⚠ NEBEZPEČÍ! Ohrožení života řeznými nástroji! Neschválené (např. vícedílné kovové řezné nástroje s pohyblivými řetězy a kladívkovými noži) i poškozené řezné nástroje (např. trhliny, odprýsknutí) mohou vést k velmi těžkým poraněním, a dokonce i ke smrti.

- Používejte jen schválené originální řezné nástroje výrobce.
- Poškozené řezné nástroje okamžitě vyměňte.

Používání neschválených řezných nástrojů na základním přístroji neodpovídá používání v souladu s určeným účelem.

2.8 Součásti dodávky

Zde uvedené položky jsou součástí dodávky. Zkontrolujte, zda jsou zahrnuty všechny položky:

- základní přístroj;
- nástavec kosy/strunové sekačky;
- držadlo Loop vč.:
  - protilehlá objímka;
  - pryžová manžeta;
  - 4 šrouby s vnitřním šestihranem;
  - 4 matice.
- ochranný štít vč.:
  - ochranná lišta s integrovaným odřezávačem struny;
  - 4 šrouby s křížovou drážkou M5x16;
  - 4 matice.
- profesionální strunová hlava Fast & Easy Semiprofi, vč. strunové cívky;
- nožový list o 3 zubech;
- mulčovací nůž o 2 zubech;
- jednoduchý popruh (pro nástavec prořezávače a nůžek na živý plot);
- dvojitý popruh;
- sada nástrojů:
  - kombinovaný klíč na zapalovací svíčky s křížovým šroubovákem;
  - dvoustranný otevřený klíč na šrouby;
  - 3 inbusové klíče;
  - 2 závlačky k zajištění nožového listu, popř. mulčovacího nože (z toho 1 rezervní závlačka);
  - láhev na míchání paliva.

3 BEZPEČNOSTNÍ POKYNY

⚠ OPATRNĚ! Nebezpečí poškození sluchu. Přístroj je během provozu extrémně hlučný. To může vyvolat poškození sluchu u obsluhy a v blízkosti se zdržujících osob a zvířat.

- Pracujte jen se sluchátky.
- Udržujte bezpečnostní odstup od osob a zvířat, resp. vypněte přístroj, když se přiblíží osoby nebo zvířata.

UPOZORNĚNÍ Bezpodmínečně se seznamte s obsluhou přístroje. Zejména se naučte, jak se dá přístroj v mžiku zastavit.

3.1 Obsluha

- Mladiství mladší 16 let nebo osoby, které nejsou seznámeny s návodem k použití, nesmějí stroj používat. Respektujte eventuální zemské specifické bezpečnostní předpisy týkající se minimálního věku uživatele.
- Pokud pracujete s podobným přístrojem poprvé: Nechte si vysvětlit od prodejce nebo odborníka, jak se s tímto přístrojem zachází. Nebo navštivte vzdělávací kurz.
- Kdo pracuje s tímto přístrojem, musí být odpočatý, zdravý a v dobrém rozpoložení. Kdo se nesmí ze zdravotních důvodů namáhat, měl by se zeptat lékaře, zda může pracovat s tímto přístrojem.
- Neobsluhujte stroj pod vlivem alkoholu, drog nebo léků.

3.2 Osobní ochranné vybavení

- Aby se předešlo zranění hlavy a končetin, jakož i poškození sluchu, je třeba nosit oděv a ochranné vybavení podle předpisů.
- Oděv musí být účelný (těsně přiléhající) a nesmí nijak omezovat.
- Osobní ochranné vybavení se skládá z:
  - Ochrana sluchu (např. ochranné špunty do uší), zejména při denní práci delší než 2,5 hodiny
  - Ochranné brýle
  - Pevné pracovní rukavice, které tlumí vibrace a údery
  - Bezpečnostní obuv s drsnou podrážkou a ocelovou špičkou

3.3 Bezpečnost na pracovišti

- Provozujte přístroj pouze venku a nikdy ne v uzavřených místnostech.
- Pracujte jen za denního světla nebo za velmi jasného umělého osvětlení.
- Před zahájením práce z pracovní oblasti odstraňte nebezpečné výrobky a předměty, např. větve, kusy skla, ostré předměty, kusy kovu, kameny.
- Dbejte na vlastní stabilitu. Vyhýbejte se mokré kluzké půdě.
- Při práci se pohybujte ostražitě a pomalu. Neběhejte. Dávejte pozor na překážky.

3.4 Bezpečnost stroje

- Přístroj používejte jen za následujících podmínek:
  - Přístroj není znečištěný, zejména benzínem a olejem.
  - Přístroj nevykazuje žádná poškození, zejména ochranné mřížky.
  - Všechny ovládací prvky fungují.
  - Na přístroji je namontované příslušenství, které bude v daném režimu práce potřeba.
- Nepřetěžujte stroj. Je určen pro lehké práce v soukromém sektoru. Přetížení vedou k poškození stroje.
- Za provozu nikdy neblokujte sací a větrací mřížku, zabráníte tím přehřátí motoru.
- Přístroj ihned vypněte, jestliže motor začne nenormálně a silně vibrovat. V takovém případě je pravděpodobná porucha.
- Stroj nikdy nepoužívejte s opotřebovanými nebo vadnými díly. Poškozené díly vždy vyměňte za originální náhradní díly výrobce. Je-li stroj provozován s opotřebenými nebo poškozenými díly, nemohou být vůči výrobci uplatňovány nároky na záruční plnění.

3.5 Bezpečnost osob, zvířat a věcných hodnot

- Stroj používejte jen k té práci, pro kterou je určen. Použití k jinému než určenému účelu může mít za následek poranění i poškození věcných hodnot.
- Stroj zapněte jen tehdy, jestliže se v pracovní oblasti nenacházejí žádné osoby a zvířata.
- Udržujte bezpečnostní odstup od osob a zvířat, resp. vypněte přístroj, když se přiblíží osoby nebo zvířata.
- Nemiřte výfukovým paprskem motoru nikdy na osoby a zvířata, jakož i na hořlavé produkty a předměty.

- Nikdy nesahejte do sací a větrací mřížky, když běží motor. Rotující části přístroje mohou způsobit zranění.
- Přístroj vypněte vždy, když ho nepotřebujete, např. při přechodu na jinou pracovní oblast, při údržbě a opravách, při tankování směsi benzínu a oleje.
- Přístroj vypněte ihned, pokud se stane úraz, abyste zabránili dalším poraněním a věcným škodám.
- Stroj nikdy nepoužívejte s opotřebovanými nebo vadnými díly. Opotřebované nebo vadné díly přístroje mohou zapříčinit těžké úrazy.
- Nepoužívaný přístroj ukládejte mimo dosah dětí.

3.6 Zatížení vibracemi

- Nebezpečí vibrace
  Skutečná emisní hodnota vibrací při používání přístroje se může lišit od hodnoty uváděné výrobcem. Před popř. během používání respektujte následující ovlivňující faktory:
  - Je stroj používán v souladu s určeným účelem?
  - Je materiál správným způsobem posekán, popř. zpracován?
  - Nachází se stroj v řádném stavu vhodném k používání?
  - Je řezný nástroj správně nabroušený, popř. je řezný nástroj správně namontovaný?
  - Jsou namontovány rukojeti a event. volitelné vibrační rukojeti, a jsou pevně spojeny se strojem?
- Stroj provozujte jen s otáčkami spalovacího motoru potřebnými pro příslušnou práci. Nevytáčejte motor na maximum, snížíte hluk a vibrace.
- Kvůli neodbornému používání a údržbě se mohou zvýšit vibrace stroje a hlučnost. To vede ke zdravotním újmám. V takovém případě stroj ihned vypněte a nechte ho opravit od autorizovaného servisu - dílny.
- Stupeň zatížení vibracemi je závislý na prováděné práci, popř. používání stroje. Odhadněte je a vložte odpovídající pracovní přestávky. Výrazně se tím sníží zatížení vibracemi po celou pracovní dobu.
- Delší používání stroje vystavuje obsluhu vibracím a může zapříčinit oběhové problémy („bílý prst – Raynaudova nemoc“). Abyste toto riziko zmenšili, noste rukavice a držte ruce v teple. Pokud se objeví symptom „bílého prstu“, ihned vyhledejte lékaře. K tomuto symptomu patří: Necitlivost, ztráta stability, mravenčení, svědění, bolest, ubývání síly, změna barvy nebo stavu kůže. Normálně postihují tyto symptomy prsty, ruce nebo puls. Nebezpečí se zvyšuje za nízkých teplot (asi pod 10 °C).
- Během pracovního dne si dělejte delší přestávky, abyste si mohli odpočinout od hluku a vibrací. Plánujte si práci tak, aby se použití strojů se silnými vibracemi rozložilo na několik dnů.
- Máte-li nepříjemný pocit nebo jste během používání stroje zjistili zabarvení kůže na vašich rukou, okamžitě přerušte práci. Dodržujte dostatečně dlouhé pracovní přestávky. Bez dostatečných přestávek v práci může dojít k vibračnímu syndromu ruka-paže.
- Minimalizujte riziko vystavení vibracím. Stroj udržujte podle pokynů v návodu k použití.
- Používáte-li stroj častěji, kontaktujte svého prodejce k zakoupení antivibračního příslušenství (např. držadla).
- V pracovním plánu specifikujte, jak lze omezit zatížení vibracemi.

3.7 Zacházení s benzínem a olejem

- Nebezpečí výbuchu a požáru:
  Vytékající směs benzínu a vzduchu způsobuje výbušnou atmosféru. Vznět, výbuch a požár mohou při neodborném zacházení s palivem vést k těžkým úrazům a dokonce k smrti. Dodržujte následující:
  - Při zacházení s benzínem nekuřte.
  - Manipulujte s benzínem pouze venku a nikdy ne v uzavřených místnostech.
  - Bezpodmínečně dodržujte v následujícím uvedená pravidla chování.
- Přepravujte a skladujte benzín a olej výlučně v nádržích, které jsou k tomu schválené. Zabezpečte, aby k uskladněnému benzínu a oleji neměly přístup děti.
- Zajistěte kvůli prevenci kontaminace půdy (ochrana životního prostředí), aby při tankování neunikl do půdy žádný benzín ani olej. K natankování používejte trychtýř.
- Nikdy netankujte stroj v uzavřeném prostoru. Na podlaze se mohou nashromáždit benzínové výpary a může nastat vznět nebo dokonce výbuch.

- Neprodleně setřete rozlitý benzín ze stroje a z podlahy. Textilie, kterými jste benzín utírali, nechejte vyschnout na dobře větraném místě, než je zlikvidujete. V jiném případě by mohlo nastat náhlé samovznícení.
- Pokud jste benzín rozlili, vznikají benzínové výpary. Proto nestartujte motor na stejném místě, ale nejméně ve vzdálenosti 3 m.
- Zabraňte kontaktu kůže s ropnými produkty. Nevdechujte benzínové výpary. K natankování si vždy berte pracovní rukavice. Pravidelně vyměňujte a čistěte svůj ochranný oděv.
- Dbejte na to, aby Vaše šaty nepřišly do kontaktu s benzínem. Oděv ihned vyměňte, pokud se na něj dostal benzín.
- Nikdy netankujte stroj s běžícím nebo horkým motorem.

4 MONTÁŽ

⚠ **VÝSTRAHA! Nebezpečí v důsledku neúplné montáže!** Provoz neúplně smontovaného stroje může přivodit těžká poranění a poškození stroje.

- Stroj provozujte pouze, je-li kompletně smontovaný!
- Před zapnutím vyzkoušejte všechna bezpečnostní a ochranná zařízení, zda jsou k dispozici a jsou funkční!

⚠ **VÝSTRAHA! Nebezpečí poranění uvolňujícími se díly stroje.** Díly stroje uvolněné během provozu mohou vést k těžkým poraněním.

- Řezné nástroje upevněte tak, aby se nemohly během provozu uvolnit.

4.1 Montáž rukojeti „Loop“ (02)

1. Nasuňte pryžovou manžetu (02/1) na tyč (02/2).
2. Položte na pryžovou manžetu shora rukojeť „Loop“ (02/3) a zdola protilehlou objímku (02/4).
3. Shora zasuňte šroub s vnitřním šestihranem (02/5) a zdola matici (02/6) a volně je sešroubujte. Tento krok zopakujte u ostatních šroubů s vnitřním šestihranem a matic.
4. Všechny šrouby s vnitřním šestihranem utáhněte.

4.2 Montáž ochranného štítu (03, 04)

1. Prostrčte 4 šrouby s křížovou drážkou M5x16 (03/1) otvory na ochranném štítu (03/2).
2. Ochranný štít pevně našroubujte na upevnění ochranného štítu (03/3).
3. Nasuňte ochrannou lištu (04/1) s integrovaným odřezávačem struny (04/2) na ochranný štít (04/3), poté zašroubujte plastový pojistný šroub (04/4).

4.3 Montáž strunové hlavy (05)

1. Nasuňte unášecí kotouč (05/1) na vodicí trn (05/2) úhlového převodu.
2. K aretaci zasuňte šestihranný klíč (05/3) do otvoru unášecího kotouče.
3. Nasuňte strunovou hlavu (05/4) na úhlový převod a utáhněte.
   Upozornění: *Levý závit! Strunovou cívku utáhněte proti směru hodinových ručiček!*

4.4 Montáž nožového listu, popř. mulčovacího nože (06)

⚠ **VÝSTRAHA! Nebezpečí těžkých úrazů!** V důsledku opotřebené ploché podložky (06/5) se může nožový list, popř. mulčovací nůž během provozu uvolnit a způsobit těžké úrazy.

- Vždy namontujte závlačku (06/8), která je součástí dodávky.

1. Motorovou kosu položte tak, aby řezná hlava ukazovala nahoru.
2. Nasuňte unášecí kotouč (06/1) na vodicí trn (06/2) úhlového převodu.
3. Položte nožový list, popř. mulčovací nůž (06/3) na unášecí kotouč (06/1) tak, aby otvor nožového listu/mulčovacího nože ležel přesně na vodicím kruhu unášecího kotouče.
4. Zasuňte přírubu (06/4) na nožový list, popř. mulčovací nůž (06/3) tak, aby plochá strana ukazovala k nožového listu/mulčovacímu noži.
5. Nasaďte plochou podložku (06/5).
6. Utáhněte upevňovací matici (06/6) na vodicím trnu (06/2). K tomu zasuňte šestihranný klíč (06/7) do příslušných otvorů a utáhněte klíčem na zapalovací svíčky.
   Upozornění: *Levý závit!*
7. Zajistěte upevňovací matici (06/6) závlačkou (06/8).

5 UVEDENÍ DO PROVOZU

ℹ **UPOZORNĚNÍ** Před každodenním uvedením do provozu nebo po pádu či jiných nárazech zkontrolujte u přístroje poškození. Před použitím nechejte tato poškození opravit.

5.1 Nasunutí a sejmutí nástavce (07, 08)

Pomocí děleného držadla se upevňují nástavce.

Nasunutí nástavce

1. Odšroubujte stavěcí matici (07/1) a trochu povytáhněte (07/a) závlačku (07/2).
2. Zasuňte (07/b) dělené držadlo (07/3) až na doraz do upevnění děleného držadla (07/4).
3. Opět zasuňte závlačku (07/c) a utáhněte stavěcí matici.

Sejmutí nástavce

1. Odšroubujte stavěcí matici (08/1) a trochu povytáhněte (08/a) závlačku (08/2).
2. Vytáhněte (08/b) dělené držadlo (08/3) z upevnění děleného držadla (08/4).
3. Opět zasuňte závlačku (08/c).

5.2 Nastavení popruhu

1. Nasaďte si popruh (viz *Kapitola 6.1 "Nasazení dvojitého popruhu (10)", strana 176*).
2. Háky karabin popruhu zavěste do oka (01/14) na přístroji.
3. Proveďte několik vodorovných kývavých pohybů nad zemí, aniž byste spouštěli motor. Řezací hlava se musí vždy pohybovat nad zemí ve stejné výšce.
4. Pokud ne: Změňte délku popruhu a zopakujte zkoušku k pohybem kosy nad zemí.

5.3 Vytvoření a natankování směsi benzin – olej (09)

POZOR! Nebezpečí poškození motoru. Čistý benzín vede k poškození a úplnému výpadku motoru. V tomto případě nemůže uplatnit vůči výrobci nároky na záruku.

- Provozujte motor vždy na směs benzín/olej v předepsaném směsném poměru.

Výroba směsi benzinu a oleje

Pro 2taktní motor potřebujete:

- Bezolovnatý čerstvý benzín s oktanovým číslem alespoň 90. Déle než 2 měsíce skladovaný benzín vytváří usazeniny a poškozuje motorové funkce.
- Kvalitativně jakostní, syntetický olej pro 2taktní motory.

Z obou těchto složek vytvořte směs benzinu/oleje v poměru 50:1:

Směšovací poměr	Benzin [litr]	Olej pro 2taktní motory [milimetr]
50 dílů benzinu: 1 díl oleje pro 2taktní motory	1 l	20 ml
	3 l	60 ml
	5 l	100 ml

1. Benzin a olej pro 2taktní motory nalijte do směšovací palivové lahve (množství viz tabulku, podle velikosti směšovací palivové lahve).
2. Uzavřete směšovací palivovou lahev, několikrát ji pořádně protřepejte, aby se benzin a olej mohly dobře promíchat.

Plnění směsi benzinu a oleje (09)

1. Postavte přístroj na rovnou, stabilní plochu. Uzávěr (09/1) palivové nádrže musí ukazovat nahoru.
2. Vyčistěte uzávěr (09/1) palivové nádrže, palivovou nádrž (09/2) a přilehlé součásti přístroje, aby při dolévání směsi benzinu a oleje nepronikla do palivové nádrže žádná nečistota.
3. Pomalu povolujte uzávěr palivové nádrže, aby směs benzinu a oleje pod tlakem mohla z palivové nádrže pomalu unikat do okolí. Uzávěr nechejte viset na palivové nádrži.
4. Do plnicího hrdla (09/4) palivové nádrže zastrčte trychtýř (09/3).
5. Ze směšovací palivové lahve (09/5) nalijte připravenou směs benzinu a oleje až ke spodní hraně palivového hrdla, ale nesmíte přelít.
6. Vyjměte trychtýř a uzávěr ručně zašroubujte.
7. Setřete rozlitou směs benzinu a oleje z přístroje a plochy stání.

6 OBSLUHA

⚠ VÝSTRAHA! Nebezpečí poranění uvolňujícími se díly stroje. Díly stroje uvolněné během provozu mohou vést k těžkým poraněním.

- Před zapnutím stroje zkontrolujte, zda jsou všechny části stroje pevně našroubovány.
- Řezné nástroje upevněte tak, aby se nemohly během provozu uvolnit.

6.1 Nasazení dvojitého popruhu (10)

Při nasazování dvojitého popruhu postupujte podle obrázku (10).

- Při práci vždy používejte popruh.
- Přístroj zavěste až v okamžiku, kdy byl motor spuštěn a běží na volnoběh.

6.2 Nastartování/zastavení motoru

6.2.1 Informace k provozu motoru

Před nastartováním

- Motorovou kosu položte na rovnou zem bez překážek. Řezný nástroj se nesmí dotýkat žádných předmětů ani země.

Během startování

- Nestoupejte na tyč, aby bylo zabráněno poškození tyče nebo úhlového převodu nacházejícího se v tyči.
- Zaujměte stabilní polohu a motorovou kosu pevně držte za přírubu krytu.

Polohy páčky sytiče

CHOKE (sytič)	RUN (běh)

Studený start (páčka sytiče v poloze CHOKE)

Když je motor studený, tzn. když byl víc jak 5 minut mimo provoz, provádí se „studený start“.

Teplý start (páčka sytiče v poloze RUN)

Když má motor provozní teplotu, tzn. krátce po vypnutí, provádí se „teplý start“. Sytič se přitom nepoužívá.

6.2.2 Studený/teplý start (11, 12)

UPOZORNĚNÍ **S funkcí „Ready to Start“ (připraveno na spuštění) je vypínač vždy v poloze ZAP.** K zastavení přístroje přepněte vypínač do polohy VYP. Po použití se vypínač opět automaticky vrátí do polohy ZAP.

UPOZORNĚNÍ **Automatické vrácení páčky sytiče do výchozí polohy.** V případě okamžitého nastartování motoru se použitím páčky plynu vrátí páčka sytiče automaticky zpět do polohy chodu RUN.

Studený start

1. Otočte páčku sytiče (11/1) do polohy CHOKE (11/a).
2. Ruční palivové čerpadlo (11/2) stiskněte krátce a silně asi 7 až 10krát.
3. Nastartování motoru:
   - Jednou rukou přitlačujte přístroj pevně k zemi.
   - Druhou rukou zatáhněte za rukojeť startéru (11/3) nejprve opatrně a pomalu až k citelnému odporu a pak silně a rychle vzhůru, dokud opět nepocítíte odpor (asi 1 délka paže).
   - Nechejte lanko startéru opět navinout, aniž byste však uvolnili rukojeť startéru.
   - Předchozí kroky několikrát zopakujte, dokud motor nenastartuje.
4. Motor nechejte několik minut zahřívat.
5. Otočte páčku sytiče do polohy RUN (11/b).

Teplý start

Když má motor provozní teplotu, tzn. krátce po vypnutí, provádí se „teplý start“. Sytič se přitom nepoužívá.

1. (Volitelně) Otočte páčku sytiče (11/1) do polohy CHOKE a ihned ji znovu otočte zpět do polohy RUN. Tím je nastaven automatický poloviční plyn.
   - Jednou rukou přitlačujte přístroj pevně k zemi.
   - Druhou rukou zatáhněte za rukojeť startéru (11/3) nejprve opatrně a pomalu až k citelnému odporu a pak silně a rychle vzhůru, dokud opět nepocítíte odpor (asi 1 délka paže).
   - Nechejte lanko startéru opět navinout, aniž byste však uvolnili rukojeť startéru.
   - Předchozí kroky několikrát zopakujte, až motoru nastartuje a běží vystředěně.

Motor běží

Motor běží na volnoběh.
Upozornění: *Stiskněte páčku plynu (12/1), pokud motor již neběží vystředěně.* Blokovacím tlačítkem (12/3) můžete otáčky motoru zafixovat.

Zastavení motoru

1. Uvolněte páčku plynu (12/1) a nechte motor běžet na volnoběh.
2. Nastavte vypínač (12/2) do polohy STOP a podržte ho několik sekund.
3. Počkejte, až se řezný nástroj úplně zastaví.

6.3 Aktivace rychlovypínacího mechanismu (17)

1. Silně zatáhněte (17/a) za oranžový pás (17/1).

Přístroj se vysmekne společně s karabinou (17/2) z držáku a spadne na zem.

7 CHOVÁNÍ PŘI PRÁCI A PRACOVNÍ TECHNIKA

7.1 Práce se strunovou hlavou

7.1.1 Sekání

- Přístroj nakloňte lehce dopředu a pohybujte jím přiměřenou a rovnoměrnou rychlostí zleva doprava.
- Nejlepších výsledků sekání dosáhnete, když sekáte suchou trávu.
- Strunu neveďte přímo podél zdí a kamenných desek, jinak se struna příliš opotřebuje.
- Vyšší trávu a hustší porost sekejte postupně, aby se struna neucpala.
- Přizpůsobte otáčky motoru a hloubku řezu příslušným podmínkám. Jsou-li otáčky motoru příliš nízké, může se chrastí zachytit nebo skřípnout v řezném nástroji.
- Pokud se tráva, větve nebo jiné předměty zachytí v řezném nástroji nebo přístroj nezvykle vibruje, motor okamžitě vypněte a zkontrolujte přístroj.
- Zablokovaný kuželový převod může vést k poškození spojky.
- Po vypnutí nástavce na strunovou cívku struna dobíhá. Proto vyčkejte, až se struna zastaví, než přístroj znovu zapnete.
- Jestliže je strunová cívka prázdná, vyměňte strunu.

7.1.2 Prodloužení struny během používání (13)

Struna se během používání stále zkracuje a třepí.

1. Motor nechte běžet na plný plyn.
2. Strunovou hlavou (13/1) vždy poklepejte o trávu (13/a). Tak se z cívky odvine kus nové struny a opotřebovaný konec struny se odstřihne odřezávačem struny (13/2).

7.2 Práce s nožovým listem

7.2.1 Zabraňte zpětnému rázu

- Dbejte na bezpečný postoj. Nohy držte pohodlně natažené a vždy počítejte s možným zpětným rázem.
- Před začátkem řezu by měl nožový list dosáhnout plných pracovních otáček.

7.2.2 Sečení

- Přístroj nakloňte lehce dopředu a pohybujte jím přiměřenou a rovnoměrnou rychlostí zprava doleva. Posekaný materiál tak padá na právě posekanou plochu.
- Vyšší trávu a hustší porost sekejte stupňovitě. Nejprve zkraťte horní část sekaného materiálu tak, že přístrojem pohybujete doprava. Pak veďte přístroj protipohybem doleva a posekejte dolní část.
- Při práci ve svahu postupujte v pruzích. Posekejte jeden pruh rovnoběžně se svahem, pak jděte přes posekanou oblast zpět a posekejte následující pruh.
- Přizpůsobte otáčky motoru a hloubku řezu příslušným podmínkám. Jsou-li otáčky motoru příliš nízké, může se chrastí zachytit nebo skřípnout v řezném nástroji.
- Pokud se tráva, větve nebo jiné předměty zachytí v řezném nástroji nebo přístroj nezvykle vibruje, motor okamžitě vypněte a zkontrolujte přístroj.
- Zablokovaný úhlový převod může vést k poškození spojky.
- Zaklíněný posekaný materiál nikdy neodstraňujte s běžícím nožovým listem. Proto vyčkejte, až se nožový list zastaví.
- Je-li nožový list tupý, zlomený nebo ohnutý, je třeba ho nahradit originálním náhradním dílem.

8 ÚDRŽBA A PÉČE

⚠ NEBEZPEČÍ! Ohrožení života kvůli neodborné údržbě. Práce údržby prováděné nekvalifikovaným personálem i neschválené náhradní díly mohou v provozu přivodit těžká poranění a dokonce i smrt.

- Neodstraňujte žádná bezpečnostní zařízení, musí být stále funkční.
- Používejte jen schválené originální náhradní díly.
- Pravidelnou a odbornou údržbou zajistěte, aby se přístroj nacházel ve funkčním a čistém stavu.

⚠ OPATRNĚ! Nebezpečí zranění. Ostrohranné a pohybující se části strojů mohou vést k poranění.

- Při údržbě, ošetřování a čištění vždy noste ochranné rukavice!

Správná údržba a péče je nutná, aby se zachovala funkčnost a bezpečnost přístroje. Dbejte na následující body:

- Provádějte údržbu a péči jen tehdy, máte-li nezbytné znalosti a nářadí.
- Počkejte, až motor zcela vychladne.
- Vyměňte opotřebované nebo vadné díly přístroje jen za originální náhradní díly od výrobce.
- Nesmíte provádět údržbářské a opravárenské práce, které nejsou popsány v tomto návodu k použití. Těmi pověřte autorizovaný servis-dílnu. Při opačném jednání zaniká výrobní záruka.

Intervaly zde uvedených údržbářských a opravárenských prací najdete v plánu údržby (Plán údržby).

Používejte jen schválené řezné nástroje (Přípustné řezné nástroje)!

8.1 Výměna struny (14)

1. Otočte otočným knoflíkem (14/1) tak, aby šipky (14/2, 14/3) ležely v jedné linii.
2. Zasuňte strunu do otvoru (14/4) tak, aby byla na obou stranách strunové hlavy stejně dlouhá.
3. Navlečte strunu do strunové hlavy: Otáčejte otočným knoflíkem (14/1) podle šipek (14/5) tak, aby struna vyčnívala na obou stranách asi 10 cm ze strunové hlavy.

8.2 Vyčištění/výměna vzduchového filtru (15)

POZOR! Nebezpečí poškození motoru. Provoz motoru bez vzduchového filtru vede k těžkému poškození motoru!

- Přístroj nikdy nepoužívejte bez vzduchového filtru.
- Pravidelně čistěte vzduchový filtr.
- Poškozený vzduchový filtr vyměňte.

1. Demontáž vzduchového filtru:
   - Uvolněte šroub vzduchového filtru (15/1), až se uvolní víko skříně vzduchového filtru (15/2).
   - Sejměte víko skříně vzduchového filtru.
   - Z rámu (15/4) stáhněte filtrační houbu (15/3).
2. Vyčištění filtrační houby (15/3):
   - Filtrační houbu vyždímejte a pak ji vyperte za použití mýdla a vody. Nepoužívejte benzin nebo jiná rozpouštědla!
   - Filtrační houbu nechejte pořádně vyschnout, aby již neobsahovala žádnou vodu. Vlhký filtr může vést k tomu, že motor těžko naskočí.
3. Skříň vzduchového filtru pořádně vytřete čisticí utěrkou.
4. Výměna filtrační houby (15/3):
   - Vyměňte filtrační houbu, jestliže už není elastická nebo se rozpadá.
5. Montáž vzduchového filtru:
   - Filtrační houbu (15/3) nasuňte na rám (15/4).
   - Víko skříně vzduchového filtru (15/2) nasuňte a přidržte jej.
   - Našroubujte šroub vzduchového filtru (15/1) tak, aby víko skříně vzduchového filtru pevně dosedlo.

8.3 Kontrola/výměna palivového filtru

Plsťovitý palivový filtr se nachází v palivové nádrži a je nasazený na sací hlavě. Když palivový filtr zatvrdne, znečistí se nebo ucpe, protéká méně benzínu do motoru. V tomto případě se musí palivový filtr vyměnit.

Doporučuje se, aby tuto práci provedl autorizovaný servis-dílna.

8.4 Údržba zapalovacích svíček (16)

1. Demontáž zapalovacích svíček:
   - Vytáhněte konektor zapalovací svíčky (16/1).
   - Vyšroubujte zapalovací svíčku (16/3) klíčem na zapalovací svíčky (16/2).
2. Posouzení stavu zapalovacích svíček:
   - Pokud je zapalovací svíčka hnědá: Motor pracuje správně a zapalovací svíčka je v pořádku. Pokud je to nutné: Zapalovací svíčku opatrně vykartáčujte jemným drátěným kartáčem (16/4).
   - Pokud je zapalovací svíčka začouzená, zaolejovaná, zatvrdlá, natavená nebo přemostěná: Zapalovací svíčka je vadná. Zapalovací svíčku vyměňte za novou. Používejte předepsaný typ zapalovacích svíček (viz technické údaje).
   - Pokud je po krátké provozní době zapalovací svíčka opět vadná, musí se zkontrolovat motor a nastavení zplynovače v autorizovaném servisu-dílně.
3. Kontrola vzdálenosti elektrod:
   - Zkontrolujte lístkovým spároměrem (16/5), zda vzdálenost elektrod (16/6) činí

0,6–0,7 mm. Pokud ne, sklepněte opatrně elektrody k sobě, nebo je opatrně ohněte od sebe.

4. Při dosažení předepsaného intervalu nebo když je zapalovací svíčka vadná:
   - Zapalovací svíčku vyměňte za novou. Používejte předepsaný typ zapalovacích svíček (viz technické údaje).
5. Instalace zapalovací svíčky:
   - Dbejte, aby těsnicí kroužek zapalovací svíčky (16/7) seděl na zapalovací svíčce.
   - Zapalovací svíčku rukou opět našroubujte a utáhněte ji klíčem na zapalovací svíčky (utahovací moment 12–15 Nm).
   - Konektor zapalovací svíčky opět pevně nasuňte.

8.5 Nastavení volnoběhu

Řezný nástroj se nesmí pohybovat u naprázdno běžícího motoru. Pokud se řezný nástroj u naprázdno běžícího motoru pohybuje, neprodleně se obraťte na vašeho prodejce, zda je motor správně nastaven.

8.6 Plán údržby

Následující práce smí uživatel provést sám. Všechny ostatní údržbářské, servisní a opravářské práce se musí provést v autorizované servisní dílně.

UPOZORNĚNÍ Při silném namáhání a vysokých teplotách můžou být nutné kratší intervaly údržby, než je uvedeno v tabulce.

Činnost	Jednorázově po 5 hod. provozu	Před každým použitím	Týdně	Každých 50 hod. provozu	Každých 100 hod. provozu	V případě potřeby	Před sezónou sečení, ročně	Každých 5 let
Karburátor								
Zkontrolovat volnoběh		X						
Vzduchový filtr								
Vyčistit		X						
Vyměnit						X		
Zapalovací svíčka								
Zkontrolovat vzdálenost elektrod, popř. nastavit				X				
Vyměnit					X	X		
Vstup chladicího vzduchu								
Vyčistit			X			X	X	
Tlumič výfuku								
Vizuální kontrola a kontrola stavu		X						
Palivová nádrž								
Vyčistit				X			X	
Palivový filtr								
Vyměnit								X
Ovládací prvky								

Činnost	Jednorázově po 5 hod. provozu	Před každým použitím	Týdně	Každých 50 hod. provozu	Každých 100 hod. provozu	V případě potřeby	Před sezónou sečení, ročně	Každých 5 let
Vypínač, blokovací tlačítko, páčka plynu, lanko startéru		X						
Všechny přístupné šrouby (kromě seřizovacích šroubů)								
Dotáhnout	X					X	X	
Celý přístroj								
Vizuální kontrola a kontrola stavu		X						
Vyčistit			X			X	X	

9 POMOC PŘI PORUCHÁCH

⚠ **OPATRNĚ! Nebezpečí zranění.** Ostrohranné a pohybující se části strojů mohou vést k poranění.

- Při údržbě, ošetřování a čištění vždy noste ochranné rukavice!
- Přístroj vypněte!

UPOZORNĚNÍ V případě poruch, které nejsou v této tabulce uvedené nebo které nemůžete sami odstranit, se obraťte na náš zákaznický servis.

Porucha	Příčina	Odstranění
Motor nestartuje, nebo jen s obtížemi.	Start motoru proběhl špatně.	viz *Kapitola 6.2 "Nastartování/zastavení motoru", strana 176*
	Zapalovací svíčka je zašpiněná, vadná, anebo je špatná vzdálenost elektrod.	viz *Kapitola 8.4 "Údržba zapalovacích svíček (16)", strana 178*
	Vzduchový filtr je znečištěný.	viz *Kapitola 8.2 "Vyčištění/výměna vzduchového filtru (15)", strana 178*
	Palivový filtr je opotřebovaný.	Kontrola/výměna palivového filtru (16)
	Nastavení zplynovače není správné.	Kontaktujte autorizovaný servis.
	Páčka sytiče stojí v poloze CHOKE.	Páčku sytiče posuňte do polohy RUN.
Motor startuje, ale má slabý výkon.	Páčka sytiče stojí v poloze CHOKE.	Páčku sytiče posuňte do polohy RUN.
	Vzduchový filtr je znečištěný.	viz *Kapitola 8.2 "Vyčištění/výměna vzduchového filtru (15)", strana 178*
	Palivový filtr je opotřebovaný.	Kontrola/výměna palivového filtru (16)

Porucha	Příčina	Odstranění
	Nastavení zplynovače není správné.	Kontaktujte autorizovaný servis.
Motor běží nerovnoměrně a při přidání plynu se nezvyšuje počet otáček.	Zapalovací svíčka je zašpiněná, vadná, anebo je špatná vzdálenost elektrod.	viz *Kapitola 8.4 "Údržba zapalovacích svíček (16)", strana 178*
	Nastavení zplynovače není správné.	Kontaktujte autorizovaný servis.
Motorové zplodiny silně kouří, jsou namodralé.	Podíl oleje ve směsi benzinu a oleje je příliš vysoký.	Směs benzinu a oleje doplňte na správný směsný poměr, Výroba a plnění směsi benzinu a oleje
	Nastavení zplynovače není správné.	Kontaktujte autorizovaný servis.
Motor začíná nenormálně a silně vibrovat.	Části přístroje/motoru se uvolnily anebo jsou poškozené.	1. Zastavte motor. 2. Zkontrolujte, zda přístroj není poškozený. 3. Zkontrolujte zapalovací svíčku, viz *Kapitola 8.4 "Údržba zapalovacích svíček (16)", strana 178*. 4. Kontaktujte autorizovaný servis.

10 PŘEPRAVA

Přeprava stroje mezi dvěma pracovními místy

1. Vypněte motor.
2. Na nožový list nasaďte ochranný kryt pro přepravu.
3. Motorovou kosu pevně držte za motorový blok a rukojeť.
4. Opatrně přejděte k další pracovní oblasti. Neohrožujte osoby ani zvířata.

Přeprava stroje ve vozidle

1. Je-li to možné: Nádrž vyprázdníte tím, že necháte motor běžet.
2. Vypněte motor.
3. Na nožový list nasaďte ochranný kryt pro přepravu.
4. Zabraňte, aby se přístroj při jízdě převrátil a vytekla z něj směs benzinu a oleje:
   - Přístroj položte na zem tak, aby uzávěr palivové nádrže ukazoval nahoru. Palivová nádrž musí být uzavřená.
   - Přístroj na zemi zafixujte.

11 SKLADOVÁNÍ

Pokud nechcete přístroj používat déle než 2 - 3 měsíce, jsou nutné následující práce, aby se zabránilo škodám:

1. Vyprázdnění palivové nádrže:
   - Nechte motor běžet tak dlouho, dokud se sám nezastaví. Pak už není v palivové nádrži ani ve zplynovači směs benzinu a oleje a nemohou se tvořit usazeniny.
2. Čištění přístroje:
   - Otřete celý přístroj a součásti příslušenství čisticím hadrem. Nepoužívejte benzín nebo jiná rozpouštědla.
   - Odstraňte nečistoty ze všech otvorů přístroje (mj. otvory chlazení motoru).
3. Naolejování válce:
   - Nechte přístroj úplně vychladnout.
   - Vytáhněte konektor zapalovací svíčky a zapalovací svíčku vyšroubujte.
   - Do otvoru pro zapalovací svíčku kápněte trochu oleje.
   - Pomalu zatáhněte za rukojeť startéru, aby se pohnul píst a olej byl ve válci rozveden.

- Zapalovací svíčku opět zašroubujte a nasuňte konektor zapalovací svíčky.

4. Na nožový list nasaďte ochranný kryt pro přepravu.
5. Přístroj pokud možno skladujte na suchém místě.

⚠ **OPATRNĚ! Nebezpečí zranění.** Jestliže je přístroj během skladování přístupný dětem a neoprávněným osobám, může dojít k poranění.

- Uložte přístroj na místě nepřístupném dětem a nepovolaným osobám.

12 LIKVIDACE

- Benzin a motorový olej nepatří do domácího odpadu nebo odtoků, ale odvážejí se k roztřídění, příp. k ekologické likvidaci!
- Před likvidací stroje musíte vyprázdnit palivovou nádrž a nádrž motorového oleje!
- Obal, stroj a příslušenství jsou vyrobeny z recyklovatelných materiálů a je nutné je likvidovat příslušným způsobem.

13 DODATEČNÉ INFORMACE PRO HODNOTY CO2

Podle článku 43, odstavec 4 nařízení (EU) 2016/1628 jsme povinni uvádět hodnotu CO_2 stanovenou v rámci postupu EU schvalování typu.

Hodnoty CO_2 motorů se schválením typu EU jsou zveřejněny zde https://www.al-ko.com/shop/media/al-ko-engines/co2.pdf.

Toto měření CO_2 je výsledkem zkoušky reprezentativního (základního) motoru pro typ, popř. řadu motorů v pevném zkušebním cyklu za laboratorních podmínek a nepředstavuje žádnou výslovnou nebo implicitní záruku výkonu určitého motoru.

14 ZÁKAZNICKÝ SERVIS/SERVIS

Máte-li nějaké dotazy k záruce, opravě nebo náhradním dílům, obraťte se prosím na nejbližší servis AL-KO. Najdete je na internetu pod následující adresou:
www.al-ko.com/service-contacts

15 ZÁRUKA

Případné vady na materiálu či výrobní závady na výrobku odstraníme během zákonné lhůty pro reklamaci nedostatků, a to dle našeho uvážení buď opravou, nebo dodáním náhradního výrobku. Lhůta pro reklamaci nedostatků se řídí právními ustanoveními země, ve které byl výrobek zakoupen.

Naše záruka platí jen v následujících případech:

- Dodržujte tento návod k obsluze
- Řádné zacházení
- Použití originálních náhradních dílů

Záruka zaniká v následujících případech:

- Svévolné pokusy o opravu
- Svévolné technické změny
- Používání v rozporu s určeným účelem

Ze záruky jsou vyloučeny:

- Škody na laku, které jsou způsobeny normálním opotřebením.
- Opotřebované díly, které jsou na kartě náhradních dílů xxxxxx (x) označeny rámečkem.
- Spalovací motory (zde platí zvláštní záruční ustanovení příslušného výrobce motoru)

Záruční doba začíná dnem nákupu prvním koncovým uživatelem. Rozhodující je datum na nákupním dokladu. S tímto záručním listem a originálem nákupního dokladu se obraťte na svého prodejce nebo nejbližší autorizovaný servis pro zákazníky. Zákonné nároky kupujícího na reklamaci nedostatků vůči prodávajícímu zůstávají tímto prohlášením nedotčeny.

PREKLAD ORIGINÁLNEHO NÁVODU NA POUŽITIE

Obsah

1 O tomto návode na obsluhu 183
1.1 Symboly na titulnej strane 184
1.2 Vysvetlenie symbolov a signálne slová 184
2 Popis výrobku 184
2.1 Používanie v súlade s určením 184
2.2 Možné predvídateľné chybné použitie 184
2.3 Zvyškové riziká 184
2.4 Bezpečnostné a ochranné zariadenia 185
2.5 Symboly na zariadení 185
2.5.1 Bezpečnostné označenia 185
2.5.2 Označenia pre obsluhu 186
2.6 Prehľad výrobku (01) 186
2.7 Dovolené rezné nástroje 186
2.8 Rozsah dodávky 186
3 Bezpečnostné pokyny 187
3.1 Obsluha 187
3.2 Osobné ochranné prostriedky 187
3.3 Bezpečnosť pracovného miesta 187
3.4 Bezpečnosť zariadenia 187
3.5 Bezpečnosť osôb, zvierat a vecných hodnôt 188
3.6 Vibračné zaťaženie 188
3.7 Manipulácia s benzínom a olejom 189
4 Montáž 189
4.1 Montáž rukoväte „Loop“ (02) 189
4.2 Montáž ochranného štítu (03, 04) 189
4.3 Montáž strunovej hlavice (05) 189
4.4 Montáž vyžínacieho kotúča alebo mulčovacieho noža (06) 190
5 Uvedenie do prevádzky 190
5.1 Nasadenie a odstránenie nadstavca (07, 08) 190
5.2 Nastavenie nosného popruhu 190
5.3 Príprava a nalievanie zmesi benzín-olej (09) 190
6 Obsluha 191
6.1 Zavesenie dvojitého popruhu (10) 191
6.2 Naštartovanie/zastavenie motora 191
6.2.1 Informácie k prevádzke motora 191
6.2.2 Vykonanie studeného štartu/teplého štartu (11, 12) 191
6.3 Zošliapnite rýchly uvoľňovací mechanizmus (17) 192
7 Správanie pri práci a technika práce 192
7.1 Činnosti so strunovou hlavicou 192
7.1.1 Vyžínanie 192
7.1.2 Predĺženie rezacej struny počas prevádzky (13) 192
7.2 Činnosti s vyžínacím kotúčom 192
7.2.1 Vyhýbajte sa spätnému razu 192
7.2.2 Kosenie 193
8 Údržba a starostlivosť 193
8.1 Výmena rezacej struny (14) 193
8.2 Čistenie/výmena vzduchového filtra (15) 193
8.3 Kontrola/výmena palivového filtra 194
8.4 Údržba zapaľovacej sviečky (16) 194
8.5 Nastavenie voľnobehu 194
8.6 Plán údržby 194
9 Pomoc pri poruchách 195
10 Preprava 197
11 Skladovanie 197
12 Likvidácia 197
13 Prídavné informácie o hodnotách CO2 197
14 Zákaznícky servis 197
15 Záruka 198

1 O TOMTO NÁVODE NA OBSLUHU

- U nemeckej verzie sa jedná o originálny návod na použitie. Všetky ostatné jazykové verzie sú preklady originálneho návodu na použitie.
- Návod na obsluhu si uschovajte vždy tak, aby ste si ho mohli prečítať, keď budete potrebovať nejakú informáciu k zariadeniu.

- Zariadenie postupujte ďalším osobám len spolu s týmto návodom na obsluhu.
- Prečítajte si a dbajte na bezpečnostné a výstražné pokyny v tomto návode na použitie.

1.1 Symboly na titulnej strane

Symbol	Význam
	Je bezpodmienečne potrebné, aby ste si pred uvedením zariadenia do prevádzky starostlivo prečítali tento návod na použitie. Je to predpoklad pre bezpečnú prácu a bezporuchové zaobchádzanie.
	Návod na použitie
	Benzínový prístroj nepoužívajte v blízkosti otvorených plameňov alebo zdrojov tepla.

1.2 Vysvetlenie symbolov a signálne slová

⚠ NEBEZPEČENSTVO! Upozornenie na bezprostredne hroziacu nebezpečnú situáciu, ktorá má – v prípade, že sa jej nepredíde – za následok smrť alebo ťažké zranenie.

⚠ VAROVANIE! Upozornenie na potenciálne hroziacu nebezpečnú situáciu, ktorá by mohla mať – v prípade, že sa jej nepredíde – za následok smrť alebo ťažké zranenie.

⚠ POZOR! Upozornenie na potenciálne hroziacu nebezpečnú situáciu, ktorá by mohla mať – v prípade, že sa jej nepredíde – za následok ľahké alebo stredne ťažké zranenie.

POZOR! Upozornenie na situáciu, ktorá by mohla mať – v prípade, že sa jej nepredíde – za následok vecné škody.

ℹ UPOZORNENIE Špeciálne pokyny pre lepšiu zrozumiteľnosť a zaobchádzanie.

2 POPIS VÝROBKU

2.1 Používanie v súlade s určením

Na základnom prístroji multifunkčného náradia MT 130 je možné prevádzkovať nasledujúce nadstavce:

- nadstavec krovinorezu/vyžínača, ktorý sa dá použiť ako:
  - Krovinorez: Kosenie hustých porastov zelene a podobnej vegetácie
  - Strunová kosačka: Kosenie jemnej trávy a podobného porastu
- Nadstavec odvetvovacej píly CSA 130 MT (výr.č. 127635)*: Orezávanie pevných stromov a iných drevín. Používa sa zo zeme.
- Nadstavec s nožnicami na živý plot HTA 130 MT (výr.č. 127636)*: Odstraňovanie tenkých vetvičiek a čerstvých výhonkov zo živých plotov a kríkov. Používa sa zo zeme.
- Predĺženie telesa rúrky (výr.-č. 127637)* pre CSA 130 MT a HTA 130 MT

**: Možno zakúpiť separátne.*

Základné zariadenie a jeho príslušenstvo sú určené výhradne na použitie v súkromných priestoroch a vonku: Na každé iné použitie, ako aj na nedovolené nadstavby a prestavby sa pozerá ako na použitie v rozpore s účelom a má za následok prepadnutie záruky, ako aj stratu zhody (značka CE) a odmietnutie akejkoľvek zodpovednosti voči škodám používateľa alebo tretej osoby zo strany výrobcu.

2.2 Možné predvídateľné chybné použitie

Prístroj nie je koncipovaný na komerčné používanie vo verejných parkoch a športových areáloch, ako ani na používanie v poľnohospodárstve a lesníctve.

Základný prístroj:

- Nepoužívajte žiadna iné ako povolené nadstavce!

Nadstavec krovinorezu/vyžínača:

- Prístroj nepoužívajte na rezanie kríkov, krovia, stromov alebo kvetov.
- Prístroj počas prevádzky nedvíhajte od zeme.
- Nepoužívajte iné ako originálne rezné nástroje výrobcu (vyžínací kotúč, cievka so strunou)

2.3 Zvyškové riziká

Aj pri správnom používaní prístroja vždy zostáva určité zvyškové riziko, ktoré sa nedá vylúčiť. Z druhu a konštrukcie prístroja môžu podľa spôso-

bu použitia vyplývať nasledujúce potenciálne nebezpečenstvá:

Základný prístroj:

- Poškodenie zdravia v dôsledku vibrácií rúk a ramien pri dlhšej neprerušovanej práci a údržbe v rozpore s predpismi
- Nebezpečenstvo popálenia pri dotyku horúcich konštrukčných dielov
- Nebezpečenstvo vzniku požiaru

Nadstavec krovinorezu/vyžínača:

- Odhadzovanie odrezkov a vdýchnutie čiastočiek rezaného materiálu
- Nebezpečenstvo zranenia porezaním pri zasahovaní do priestoru otočnej sa rezacej struny
- Riziko poranenia nôh spôsobené kontaktom s bežiacim rezným nástrojom.

2.4 Bezpečnostné a ochranné zariadenia

⚠ VAROVANIE! Nebezpečenstvo zranenia.
Chybné a mimo prevádzku uvedené bezpečnostné a ochranné zariadenia môžu viesť k vážnym zraneniam.

- Nechajte chybné bezpečnostné a ochranné zariadenia opraviť.
- Tieto bezpečnostné a ochranné zariadenia nikdy neodstavujte mimo prevádzku.

Núdzové zastavenie

V prípade núdze motor vypnite pomocou vypínača. Uvoľnite plynovú páku.

Ochranný štít

Ochranný štít chráni používateľa pred kontaktom s rotujúcou rezacou strunou a vymrštenými predmetmi.

Rukoväť „Loop“ s dištančným prvkom

Rukoväť „Loop“ zabezpečuje, aby sa nohy používateľa nedostali do blízkosti rotujúcej rezacej struny alebo listu noža.

Mechanizmus rýchleho uvoľnenia

Na dvojitom nosnom popruhu je pre prípad núdze rýchly upevňovací mechanizmus, aby ste sa mohli od prístroja odpojiť a rýchlo opustiť pracovisko.

2.5 Symboly na zariadení

2.5.1 Bezpečnostné označenia

Symbol	Význam
	Buďte mimoriadne opatrní pri manipulácii!
	Pred uvedením do prevádzky si prečítajte návod na použitie!
	Noste ochrannú prilbu, ochranu sluchu a ochranu očí!
	Noste pevnú obuv!
	Noste ochranné rukavice!
	Nebezpečenstvo v dôsledku vymršťovaných predmetov!
	Vzdialenosť medzi prístrojom a nepovolanými osobami musí byť minimálne 15 m v celom okruhu používateľa.
	Nebezpečenstvo v dôsledku dobiehania.
	Krovinorez nikdy nepoužívajte s pílovým kotúčom!
	Horúci povrch. Nedotýkajte sa!
	Nebezpečenstvo vzniku požiaru! Buďte mimoriadne opatrný pri manipulácii s benzínom!

2.5.2 Označenia pre obsluhu

Symbol	Význam
	Používanie regulátora sýtiča: Ak regulátor sýtiča otočíte proti smeru hodinových ručičiek, sýtič sa uzavrie. Keď je sýtič uzavretý, otočte sýtič v smere hodinových ručičiek, aby ste sýtič znovu otvorili.

2.6 Prehľad výrobku (01)

Č.	Konštrukčný prvok
Základný prístroj	
1	Blok motora s:
2	■ Teleso vzduchového filtra
3	■ Skrutka vzduchového filtra
4	■ Primer
5	■ Palivová nádrž
6	■ Uzáver palivovej nádrže
7	■ Držadlo spúšťača
8	■ Kryt zapaľovacej sviečky
9	■ Páka sýtiča
10	Kombinovaný vypínač s:
11	■ Vypínač Zap/Vyp pre motor
12	■ Blokovacie tlačidlo
13	■ Plynová páka
14	Oko pre popruh na nosenie
15	Rukoväť „Loop“
16	Upevnenie deliteľnej násadky s bezpečnostnou závláčkou
17	Dvojitý popruh
18	Jednoduchý nosný popruh (pre nadstavec vyvetvovacej píly a nadstavec na nožnice na plot)
Nadstavec krovinorezu/vyžínača	
19	Deliteľná násadka
20	Ochranný štít
21	Uhlový prevod
22	Orezávač struny
23	Strunová hlavica
24	Mulčovací nôž s 2 zubmi
25	Vyžínací kotúč – trojzubec

2.7 Dovolené rezné nástroje

Smú sa používať len tu uvedené originálne rezné nástroje výrobcu:

- Strunová hlavica Fast and Easy Semiprofi 115 mm: Obj. č.127619
- Strunová hlavica Fast and Easy Profi 130 mm: Obj. č. 127620*
- Vyžínací kotúč – trojzubec: Obj. č. 112906
- Mulčovací nôž s 2 zubmi: Obj. č. 127641

** Nie je obsahom dodávky, dá sa zakúpiť samostatne.*

⚠ **NEBEZPEČENSTVO! Ohrozenie života reznými nástrojmi!** Nedovolené rezné nástroje (napr. viacdielne kovové rezné nástroje s otáčajúcimi sa reťazami a nožmi) alebo poškodené rezné nástroje (napr. prasknutie, odlupovanie) môžu spôsobiť vážne zranenia alebo smrť.

- Používajte len dovolené originálne rezné nástroje výrobcu.
- Poškodené rezné nástroje ihneď vymeňte.

Prevádzka neschválených rezných nástrojov na základnom prístroji nezodpovedá používaniu podľa predpisov.

2.8 Rozsah dodávky

Do rozsahu dodávky patria následne uvedené položky. Skontrolujte, či balenie obsahuje všetky tieto položky:

- Základný prístroj
- Nadstavec krovinorezu/vyžínača
- Slučková rukoväť vrát.:
  - Protiľahlá manžeta
  - Gumová manžeta
  - 4 vnútorné šesťhranné skrutky
  - 4 matice
- Ochranný štít vrát.:
  - Ochranná lišta s integrovaným orezávačom struny
  - 4 krížové skrutky M5x16
  - 4 matice
- Strunová hlava & Easy Semiprofi, vrát. cievky so strunou

- Vyžínací kotúč – trojzubec
- Mulčovací nôž s 2 zubmi
- Jednoduchý nosný popruh (pre nadstavec vyvetvovacej píly a nadstavec na nožnice na plot)
- Dvojitý popruh
- Sada náradia:
  - Kombinovaný kľúč na zapaľovacie sviečky s krížovým skrutkovačom
  - Dvojitý otvorený kľúč
  - 3 inbusové kľúče
  - 2 závlačky na zaistenie vyžínacieho kotúča alebo mulčovacieho noža (1 z nich je rezervná závlačka)
  - Fľaška na miešanie paliva

3 BEZPEČNOSTNÉ POKYNY

POZOR! Nebezpečenstvo poškodenia sluchu. Prístroj je počas prevádzky extrémne hlučný. To môže spôsobiť poškodenie sluchu používateľa a osôb či zvierat, ktoré sa zdržiavajú v blízkosti.

- Pracujte len s ochranou sluchu.
- Dodržiavajte bezpečnú vzdialenosť od osôb a zvierat, resp. zariadenie vypnite, ak sú v blízkosti osoby alebo zvieratá.

UPOZORNENIE Bezpodmienečne sa oboznámte s obsluhou prístroja. Naštudujte si hlavne to, ako môžete prístroj okamžite zastaviť.

3.1 Obsluha

- Mladiství mladší ako 16 rokov alebo osoby, ktoré nie sú oboznámené s návodom na obsluhu, zariadenie nesmú používať. Rešpektujte bezpečnostné predpisy týkajúce sa minimálneho veku používateľa, eventuálne platné v danej krajine.
- Keď pracujete prvýkrát s takýmto prístrojom: Požiadajte predajcu alebo iného odborníka, aby vysvetlil používanie prístroja. Prípadne sa zúčastnite školenia.
- Osoba pracujúca s týmto prístrojom musí byť odpočinutá, zdravá a v dobrej kondícii. Osoby, ktoré sa zo zdravotných dôvodov nesmú namáhať, sa musia opýtať lekára, či môžu tento prístroj používať.
- Zariadenie neobsluhujte pod vplyvom alkoholu, drog alebo liekov.

3.2 Osobné ochranné prostriedky

- Aby sa predišlo zraneniam hlavy a končatín, ako aj poškodeniam sluchu, musí sa nosiť predpísaný odev a ochranné prostriedky.
- Odev musí byť účelný (priliehajúci) a nesmie zavadzať.
- Osobné ochranné prostriedky tvoria:
  - ochrana sluchu (napr. chrániče sluchu), hlavne pri každodennom vykonávaní práce viac ako 2,5 hodiny
  - ochranné okuliare
  - pevná pracovná obuv, protivibračná a protiúderová
  - bezpečnostná obuv s drsnou podrážkou a oceľovou špicou

3.3 Bezpečnosť pracovného miesta

- Prístroj prevádzkujte len vonku a nikdy v uzavretých miestnostiach.
- Pracujte len pri dennom svetle alebo veľmi jasnom umelom osvetlení.
- Pred začatím práce odstráňte z pracovného priestoru nebezpečné produkty a predmety, napr. konáre, kusy skla, ostré a kovové predmety, kamene.
- Dávajte pozor na vašu vlastnú stabilitu. Vyhýbajte sa vlhkým, klzkým povrchom.
- Pri práci sa pohybujte opatrne a pomaly. Neponáhľajte sa. Dávajte pozor na prekážky.

3.4 Bezpečnosť zariadenia

- Prístroj používajte len, ak sú splnené nasledujúce podmienky:
  - Prístroj nie je znečistený, zvlášť benzínom a olejom.
  - Prístroj nevykazuje žiadne poškodenie, hlavne ochrannej mreže.
  - Všetky ovládacie prvky sú funkčné.
  - Na prístroji sú namontované všetky diely príslušenstva, ktoré sú určené pre daný druh práce.
- Zariadenie nepreťažujte. Toto zariadenie je určené na nenáročné práce na súkromných pozemkoch. Preťaženia spôsobujú poškodenie zariadenia.
- Počas prevádzky nezablokujte nasávacie a vetracie mreže, aby ste predišli prehriatiu motora.
- Ak motor začne nenormálne a silno vibrovať, prístroj okamžite vypnite. V tomto prípade je prístroj poškodený.

- Zariadenie nikdy nepoužívajte s opotrebovanými alebo chybnými dielmi. Chybné diely vždy vymeňte za originálne náhradné diely výrobcu. Ak sa zariadenie používa s opotrebovanými alebo chybnými dielmi, voči výrobcovi nie je možné si uplatňovať nároky vyplývajúce zo záruky.

3.5 Bezpečnosť osôb, zvierat a vecných hodnôt

- Zariadenie používajte len na tie práce, na ktoré je určený. Používanie nezodpovedajúce účelu určenia môže viesť k zraneniam a vecným škodám.
- Prístroj zapnite len vtedy, ak sa v pracovnom priestore nenachádzajú žiadne osoby a zvieratá.
- Dodržiavajte bezpečnú vzdialenosť od osôb a zvierat, resp. zariadenie vypnite, ak sú v blízkosti osoby alebo zvieratá.
- Prúd výfukových plynov nikdy nenasmerujte na osoby a zvieratá, ani na zápalné produkty a predmety.
- Nikdy nechytajte mriežku nasávania a vetrania, ak motor beží. Otáčaním dielov zariadenia môže dôjsť k zraneniam.
- Zariadenie vypnite vždy, ak ho nepotrebujete, napr. pri zmene pracovného priestoru, počas údržbárskych a ošetrovacích prác, pri nalievaní zmesi benzín/olej.
- Zariadenie v prípade nehody okamžite vypnite, aby sa zabránilo ďalším zraneniam a vecným škodám.
- Zariadenie nikdy nepoužívajte s opotrebovanými alebo chybnými dielmi. Opotrebované alebo chybné diely zariadenia môžu spôsobiť vážne zranenia.
- Zariadenie uchovávajte mimo dosahu detí.

3.6 Vibračné zaťaženie

- Nebezpečenstvo vibrácií
  Skutočná hodnota vibračnej emisie pri použití prístroja sa môže líšiť od výrobcom uvedenej hodnoty. Pred použitím, resp. počas používania zohľadnite nasledujúce ovplyvňujúce faktory:
  - Je prístroj použitý v súlade s jeho určením?
  - Je materiál rezaný, resp. opracovaný správnym spôsobom?
  - Je prístroj v riadnom prevádzkovom stave?
  - Je rezný nástroj riadne naostrený, resp. je namontovaný správny rezný nástroj?
  - Sú držiaky a prípadné protivibračné držiaky namontované a sú pevne spojené s prístrojom?
- Zariadenie používajte len pri otáčkach spaľovacieho motora, ktoré sú potrebné na vykonanie danej práce. Vyhýbajte sa používaniu maximálneho počtu otáčok, aby ste znížili hluk a vibrácie.
- V prípade nesprávneho použitia a údržby sa môže zvýšiť hlučnosť a vibrácia zariadenia. To vedie k poškodeniu zdravia. V tomto prípade zariadenie okamžite vypnite a nechajte ho opraviť v autorizovanom servise.
- Stupeň vibračného zaťaženia závisí od vykonávanej práce, resp. použitia zariadenia. Odhadnite toto zaťaženie a zaraďte dostatočné pracovné prestávky. Týmto sa podstatne zníži vibračné zaťaženie počas celej pracovnej doby.
- Pri dlhšom používaní je používateľ vystavený vibráciám, čo môže spôsobiť obehové problémy („biele prsty“). Za účelom zníženia tohto rizika noste pracovné rukavice a udržiavajte ruky teplé. Ak zbadáte symptómy „bielych prstov“, okamžite vyhľadajte lekársku pomoc. K týmto symptómom patria: necitlivosť, strata citlivosti, mravčenie, svrbenie, bolesť, strata sily, zmena farby alebo stavu pokožky. Týmito symptómami sú spravidla postihnuté prsty, dlane alebo tep. Pri nízkych teplotách (cca pod 10 °C) je nebezpečenstvo väčšie.
- Počas pracovného dňa zaraďte dlhšie prestávky, aby ste si odpočinuli od hluku a vibrácií. Prácu naplánujte tak, aby použitie zariadení so silnými vibráciami bolo rozdelené na viac dní.
- Ak sa počas používania zariadenia necítite dobre alebo zbadáte zmenu farby pokožky na rukách, okamžite prerušte prácu. Zaraďte dostatočné pracovné prestávky. Bez dostatočných pracovných prestávok môže dôjsť k vibračnému syndrómu dlaní a paží.
- Minimalizujte riziko vystavenia vibráciám. Zariadenie ošetrujte podľa pokynov návodu na použitie.
- V prípade častého používania zariadenia kontaktujte obchodného zástupcu ohľadom zabezpečenia protivibračného príslušenstva (napr. držiaky).
- V pracovnom pláne určite, ako sa má obmedziť vibračné zaťaženie.

3.7 Manipulácia s benzínom a olejom

- Nebezpečenstvo výbuchu a požiaru:
  Pre unikajúcu zmes benzín/olej vzniká výbušná atmosféra. Vznietenie, výbuch alebo požiar pri neodbornej manipulácii s palivom môžu viesť k vážnym poraneniam alebo k smrti. Dodržujte nasledujúce pokyny:
  - Pri manipulácii s benzínom nefajčite.
  - S benzínom manipulujte len vonku a nikdy v uzavretých miestnostiach.
  - Bezpodmienečne dodržujte nižšie uvedené pravidlá správania sa.
- Benzín a olej prepravujte a skladujte výlučne v na to určených nádobách. Zabezpečte, aby deti nemali prístup ku skladovanému benzínu a oleju.
- Z dôvodu zamedzenia kontaminácii pôdy (ochrana životného prostredia) zabezpečte, aby sa benzín či olej nedostal do pôdy pri tankovaní. Na tankovanie použite lievik.
- Prístroj nikdy netankujte v uzatvorených miestnostiach. Pri podlahe sa môžu nahromadiť benzínové pary a v dôsledku toho môže dojsť k vznieteniu alebo výbuchu.
- Vyliaty benzín bezodkladne zotrite z prístroja aj zo zeme. Textílie, ktoré ste použili na zotretie benzínu, pred ich likvidáciou vysušte na dobre vetranom mieste. V opačnom prípade môže dojsť k náhlemu samovznieteniu.
- Pri vyliatí benzínu vznikajú benzínové pary. Motor preto neštartujte na rovnakom mieste, ale minimálne o 3 m ďalej.
- Vyhýbajte sa dotyku pokožky s produktmi z minerálneho oleja. Benzínové pary nevdychujte. Pri tankovaní vždy použite ochranné rukavice. Pravidelne vymeňte a očistite ochranný odev.
- Dbajte na to, aby sa Váš odev nedostal do kontaktu s benzínom. Ak sa benzín dostal na Váš odev, okamžite sa prezlečte.
- Prístroj nikdy netankujte, keď je motor zapnutý alebo horúci.

4 MONTÁŽ

⚠ **VAROVANIE! Nebezpečenstvá v dôsledku nekompletnej montáže!** Používanie nekompletne zmontovaného zariadenia môže viesť k vážnym zraneniam.

- Prevádzkujte zariadenie iba vtedy, keď je úplné a v zmontovanom stave!
- Skontrolujte pred zapnutím, či sú prítomné a funkčné všetky bezpečnostné a ochranné zariadenia!

⚠ **VAROVANIE! Nebezpečenstvo zranenia uvoľnenými dielmi zariadenia.** Diely zariadenia, ktoré sa počas prevádzky uvoľnia, môžu spôsobiť vážne zranenia.

- Rezný nástroj pripevnite tak, aby sa počas prevádzky nemohol uvoľniť.

4.1 Montáž rukoväte „Loop“ (02)

1. Gumový manžetu (02/1) navlečte na tyč (02/2).
2. Priložte „rukoväť Loop“ (02/3) zhora a protiľahlú manžetu (02/4) zdola na gumovú manžetu.
3. Zhora zasuňte jednu imbusovú skrutku (02/5) a zdola vložte jednu maticu (02/6) a voľne ich zoskrutkujte. Tento krok zopakujte aj s ostatnými imbusovými skrutkami a maticami.
4. Dotiahnite všetky imbusové skrutky.

4.2 Montáž ochranného štítu (03, 04)

1. Prestrčte 4 krížové skrutky M5x16 (03/1) cez otvory na ochrannom štíte (03/2).
2. Riadne naskrutkujte ochranný štít na upevnenie ochranného štítu (03/3).
3. Nasaďte ochrannú lištu (04/1) s integrovaným orezávačom struny (04/2) na ochranný štít (04/3) a dotiahnite plastovú poistnú maticu (04/4).

4.3 Montáž strunovej hlavice (05)

1. Unášací kotúč (05/1) nasaďte na vodiaci tŕň (05/2) uhlového prevodu.
2. Na zablokovanie zastrčte kľúč na šesťhrannú maticu (05/3) do otvoru unášacieho kotúča.
3. Strunovú hlavicu (05/4) nakrúťte na uhlový prevod a dotiahnite.
   Upozornenie: *Ľavotočivý závit! Cievku so strunou dotiahnite proti smeru hodinových ručičiek!*

4.4 Montáž vyžínacieho kotúča alebo mulčovacieho noža (06)

⚠ VAROVANIE! Nebezpečenstvo vážnych zranení! V dôsledku opotrebovania vejárovej podložky (06/5) sa môže vyžínací kotúč alebo mulčovací nôž počas prevádzky uvoľniť a spôsobiť vážne zranenia.

- Bezpodmienečne namontujte dodanú závlačku (06/8).

1. Položte krovinorez tak, aby rezacia hlavica smerovala hore.
2. Unášací kotúč (06/1) nasaďte na vodiaci tŕň (06/2) uhlového prevodu.
3. Vyžínací kotúč alebo mulčovací nôž (06/3) položte na kotúč unášača (06/1) tak, aby otvor vyžínacieho kotúča/mulčovacieho noža ležal presne na vodiacom kruhu unášacieho kotúča.
4. Prírubu (06/4) nasaďte na vyžínací kotúč alebo mulčovací nôž (06/3) tak, aby plochá strana ukazovala smerom k vyžínaciemu kotúču/mulčovaciemu nožu.
5. Nasaďte vejárovú podložku (06/5).
6. Dotiahnite upevňovaciu maticu (06/6) na vodiacom tŕni (06/2). Za týmto účelom zastrčte šesťhranný kľúč (06/7) do príslušných otvorov a dotiahnite kľúčom pre zapaľovacie sviečky.
   Upozornenie: *Ľavotočivý závit!*
7. Upevňovaciu maticu (06/6) poistite závlačkou (06/8).

5 UVEDENIE DO PREVÁDZKY

UPOZORNENIE Pred každým uvedením do prevádzky, po spadnutí alebo po iných nárazoch skontrolujte, či prístroj nie je poškodený. Pred použitím opravte prípadné poškodenia.

5.1 Nasadenie a odstránenie nadstavca (07, 08)

Prostredníctvom deliteľnej násadky sa upevňujú nadstavce.

Nasadenie nadstavca

1. Uvoľnite zaisťovaciu maticu (07/1) a trochu vytiahnite (07/a) závlačku (07/2).
2. Deliteľnú násadku (07/3) zastrčte do uchytenia deliteľnej násadky (07/4)až na doraz (07/b).
3. Znovu nasaďte závlačku (07/c) a riadne utiahnite poistnú maticu.

Odstránenie nadstavca

1. Uvoľnite zaisťovaciu maticu (08/1) a trochu vytiahnite (08/a) závlačku (08/2).
2. Deliteľnú násadku (08/3) vytiahnite (08/b) zo svojho upevnenia (08/4).
3. Znovu nasaďte závlačku (08/c).

5.2 Nastavenie nosného popruhu

1. Nasaďte si popruh (pozri *Kapitola 6.1 "Zavesenie dvojitého popruhu (10)", strana 191*).
2. Karabínu popruhu zaveste do oka (01/14) na prístroji.
3. Vykonajte niekoľko horizontálnych kývavých pohybov nad zemou bez spustenia motora. Rezacia hlavica musí byť vždy v rovnakej výške nad zemou.
4. Ak nie: Upravte dĺžku popruhu a zopakujte kývavé pohyby.

5.3 Príprava a nalievanie zmesi benzín-olej (09)

POZOR! Nebezpečenstvo poškodenia motora. Čistý benzín vedie k poškodeniu a k úplnému zničeniu motora. V takomto prípade voči výrobcovi nemôžu byť uplatňované nároky vyplývajúce zo záruky.

- Motor prevádzkujte vždy zmesou benzín/olej s predpísaným zmiešavacím pomerom.

Príprava zmesi benzín/olej

Pre 2-taktný motor potrebujete:

- bezolovnatý, čerstvý benzín s minimálnym oktánovým číslom 90. Benzín skladovaný dlhšie ako 2 mesiace vedie k tvorbe usadenín a k prevádzkovým poruchám motora.
- Kvalitný, syntetický olej pre 2-taktné motory

Z týchto dvoch zložiek pripravte zmes benzín/olej v pomere 50:1:

Zmiešavací pomer	Benzín [liter]	Olej pre 2-taktný motor [mililiter]
50 dielov benzínu: 1 diel oleja pre 2-taktný motor	1 l	20 ml
	3 l	60 ml
	5 l	100 ml

1. Benzín a olej pre 2-taktný motor nalejte do zmiešavacej nádoby (množstvá si pozrite v tabuľke, podľa veľkosti zmiešavacej nádoby).

2. Zavrite zmiešavaciu nádobu a viackrát ju rázne pretrepte, aby sa benzín a olej dobre premiešali.

Nalievanie zmesi benzín/olej (09)

1. Prístroj postavte na rovnú, stabilnú plochu. Uzáver (09/1) palivovej nádrže musí smerovať hore.
2. Uzáver (09/1) palivovej nádrže, palivovú nádrž (09/2) a okolité predmety utrite, aby sa pri nalievaní zmesi benzín/olej nemohla do palivovej nádrže dostať žiadna nečistota.
3. Uzáver palivovej nádrže vykrúťte pomaly, aby zmes benzín/olej, ktorá je pod tlakom, mohla z palivovej nádrže pomaly uvoľniť do okolia. Uzáver nechajte visieť na palivovej nádrži.
4. Do plniaceho hrdla (09/4) palivovej nádrže vložte lievik (09/3).
5. Pripravenú zmes benzín/olej prelejte zo zmiešavacej nádoby (09/5) do palivovej nádrže až po spodný okraj plniaceho hrdla, ale nie vyššie.
6. Vyberte lievik a rukou dotiahnite uzáver.
7. Vyliatu zmes benzín/olej zotrite z prístroja a zo zeme.

6 OBSLUHA

⚠ VAROVANIE! Nebezpečenstvo poranenia uvoľnenými časťami prístroja. Časti prístroja, ktoré sa počas prevádzky uvoľnia, môžu spôsobiť vážne zranenia.

- Pred zapnutím prístroja skontrolujte, či sú všetky časti prístroja pevne priskrutkované.
- Rezný nástroj pripevnite tak, aby sa počas prevádzky nemohol uvoľniť.

6.1 Zavesenie dvojitého popruhu (10)

Pri zavesení dvojitého popruhu postupujte podľa obrázku (10).

- Pri práci vždy používajte popruh.
- Prístroj zaveste len po naštartovaní motora, pričom motor beží s voľnobežnými otáčkami.

6.2 Naštartovanie/zastavenie motora

6.2.1 Informácie k prevádzke motora

Pred naštartovaním

- Motorovú kosu položte rovno na zem tak, aby pod ňou neboli žiadne prekážky. Rezný nástroj sa nesmie dotýkať žiadnych predmetov ani zeme.

V priebehu štartovania

- Nestojte na tyči, aby ste zabránili poškodeniu tyče alebo uhlového prevodu vo vnútri tyče.
- Zaujmite pevný postoj a uchopte motorovú kosu za prírubu krytu.

Polohy páky sýtiča

SÝTENIE	PREVÁDZKA

Studený štart (páčka sýtiča v polohe SÝTENIE)

Keď je motor studený, t. j. keď nebol prevádzkovaný viac ako 5 minút, sa vykonáva „studený štart“.

Teplý štart (posuňte páku sýtiča do polohy PREVÁDZKA)

Keď teplota motora dosahuje prevádzkovú teplotu, t. j. krátko po vypnutí, sa vykonáva teplý štart. Sýtič sa v tomto prípade nepoužíva.

6.2.2 Vykonanie studeného štartu/teplého štartu (11, 12)

UPOZORNENIE Pri funkcii „Ready to Start“ (Pripravené na štart) je vypínač vždy v zapnutej polohe. Ak chcete zastaviť prístroj, musíte stlačiť vypínač Zap/Vyp. Po stlačení tlačidla sa vypínač automaticky znovu zapne.

UPOZORNENIE Automatické vynulovanie páčky sýtiča. Ak motor naštartuje okamžite, pomocou páčky plynu sa páčka sytiča automaticky nastaví do prevádzkovej polohy RUN.

Studený štart

1. Páku sýtiča (11/1) otočte do polohy SÝTENIE (11/a).
2. Primer (11/2) stlačte krátko a silno cca 7 až 10-krát.
3. Naštartovanie motora:
   - Jednou rukou pritlačte prístroj k zemi.
   - Druhou rukou najprv opatrne a pomaly vytiahnite držadlo spúšťača (11/3) po prvý citeľný odpor a potom ho rozhodne a rýchlo vytiahnite smerom hore, kým opäť nezacítite odpor (cca dĺžka 1 ramena).
   - Štartovacie lano nechajte opäť navinúť bez spustenia držadla spúšťača.

- Predchádzajúce kroky zopakujte viackrát, kým sa nespustí motor.

4. Počkajte niekoľko minút, aby sa motor zohrial.
5. Páku sýtiča otočte do polohy PREVÁDZKA (11/b).

Teplý štart

Keď teplota motora dosahuje prevádzkovú teplotu, t. j. krátko po vypnutí, sa vykonáva teplý štart. Sýtič sa v tomto prípade nepoužíva.

1. (Voliteľné) Páku sýtiča (11/1) otočte do polohy SÝTENIE a ihneď potom späť do polohy PREVÁDZKA. Nastavený je automatický polovičný plyn.
   - Jednou rukou pritlačte prístroj k zemi.
   - Druhou rukou najprv opatrne a pomaly vytiahnite držadlo spúšťača (11/3) po prvý citeľný odpor a potom ho rozhodne a rýchlo vytiahnite smerom hore, kým opäť nezacítite odpor (cca dĺžka 1 ramena).
   - Štartovacie lano nechajte opäť navinúť bez spustenia držadla spúšťača.
   - Predchádzajúce kroky zopakujte viackrát, kým sa motor nenaštartuje a nebeží plynulo.

Motor bež

Motor beží s voľnobežnými otáčkami.
Upozornenie: *Keď motor nebeží plynulo, stlačte plynovú páku (12/1).* Otáčky motora sa dajú zafixovať blokovacím tlačidlom (12/3).

Zastavenie motora

1. Uvoľnite plynovú páku (12/1) a nechajte motor bežať na voľnobeh.
2. Hlavný vypínač (12/2) prepnite do polohy STOP a podržte ho v tejto polohe niekoľko sekúnd.
3. Počkajte, kým sa rezný nástroj úplne zastaví.

6.3 Zošliapnite rýchly uvoľňovací mechanizmus (17)

1. Riadne potiahnite (17/a) oranžový pás (17/1).

Prístroj sa vysunie spolu s hákom karabíny (17/2) z držiaka a spadne na zem.

7 SPRÁVANIE PRI PRÁCI A TECHNIKA PRÁCE

7.1 Činnosti so strunovou hlavicou

7.1.1 Vyžínanie

- Prístroj nakloňte mierne dopredu a pohybujte ním primeranou a rovnomernou rýchlosťou sprava doľava.
- Najlepšie výsledky kosenia dostanete, keď budete kosiť suchú trávu.
- Rezaciu strunu neveďte priamo popri stenách a kamenných platniach, lebo inak sa rezacia struna príliš opotrebuje.
- Vyššiu trávu a hustejší porast koste postupne, aby sa cievka so strunou neupchala.
- Počet otáčok motora a hĺbku kosenia prispôsobte aktuálnym skutočnostiam. Ak je otáčanie motora príliš malé, môže sa v rezacom nástroji zachytiť alebo zaseknúť krovie.
- Keď sa v rezacom prístroji zachytí tráva, konáre alebo iné predmety alebo ak prístroj nezvyčajne vibruje, okamžite zastavte motor a prístroj skontrolujte.
- Zablokovaný uhlový prevod môže viesť k poškodeniam spojky.
- Rezacia struna po vypnutí nadstavca s cievkou so strunou ešte dobieha. Počkajte preto, kým sa struna zastaví, prv než prístroj opäť zapnete.
- Keď je cievka s vlascom prázdna, strunu vymeňte.

7.1.2 Predĺženie rezacej struny počas prevádzky (13)

Rezacia struna sa počas prevádzky skráti a rozstrapká.

1. Nechajte motor bežať s plnými otáčkami.
2. Strunovú hlavicu (13/1) opätovne ťuknite o trávu (13/a). V dôsledku toho sa z cievky odvinie kúsok rezacej struny a orezávač (13/2) odreže opotrebovaný koniec struny.

7.2 Činnosti s vyžínacím kotúčom

7.2.1 Vyhýbajte sa spätnému razu

- Dbajte na stabilný postoj. Nohy majte pohodlne rozkročené a vždy počítajte s možným spätným rázom.
- Pred začiatkom rezania by mal vyžínací kotúč dosiahnuť maximálny počet otáčok.

7.2.2 Kosenie

- Prístroj nakloňte mierne dopredu a pohybujte ním primeranou a rovnomernou rýchlosťou sprava doľava. Tak bude padať kosený materiál na už pokosenú plochu.
- Vyššiu trávu a hustejší porast koste postupne. Najprv skráťte hornú časť koseného materiálu tým, že budete prístrojom pohybovať doprava. Potom veďte prístroj v protipohybe doľava a pokoste spodnú časť.
- Pri prácach na svahu postupujte po pásoch. Pokoste jeden pás paralelne so svahom, potom choďte po pokosenej oblasti naspäť a pokoste ďalší pás.
- Počet otáčok motora a hĺbku kosenia prispôsobte aktuálnym skutočnostiam. Ak je otáčanie motora príliš malé, môže sa v rezacom nástroji zachytiť alebo zaseknúť krovie.
- Keď sa v rezacom prístroji zachytí tráva, konáre alebo iné predmety alebo ak prístroj nezvyčajne vibruje, okamžite zastavte motor a prístroj skontrolujte.
- Zablokovaný uhlový prevod môže viesť k poškodeniam spojky.
- Zaseknutý kosený materiál nikdy neodstraňujte pri spustenom vyžínacom kotúči. Počkajte preto, kým sa nezastaví vyžínací kotúč.
- Ak je vyžínací kotúč tupý, zlomený alebo ohnutý, vymeňte ho za originálny náhradný diel.

8 ÚDRŽBA A STAROSTLIVOSŤ

⚠ NEBEZPEČENSTVO! Ohrozenie života z dôvodu neodbornej údržby. Údržba vykonaná nevzdelanou osobou, ako aj použitie neschválených náhradných dielov môže pri prevádzke spôsobiť vážne zranenia, dokonca až smrť.

- Neodstraňujte žiadne bezpečnostné prvky a neovplyvňujte ich funkčnosť.
- Používajte len schválené originálne náhradné diely.
- Vykonávaním pravidelnej a odbornej údržby sa postarajte o to, aby sa prístroj nachádzal vo funkčnom a čistom stave.

⚠ POZOR! Nebezpečenstvo zranenia. Ostré a pohybujúce sa diely prístroja môžu spôsobiť zranenia.

- V priebehu údržbárskych, ošetrovacích a čistiacich prác vždy noste ochranné rukavice!

Udržanie funkčného a bezpečného stavu prístroja si vyžaduje správnu údržbu a starostlivosť. Dodržujte nižšie uvedené body:

- Údržbu a ošetrenie vykonajte len vtedy, keď máte potrebné vedomosti a náradie.
- Počkajte, kým motor úplne vychladne.
- Opotrebované alebo poškodené časti prístroja vymeňte len za originálne náhradné diely výrobcu.
- Údržbu a ošetrovanie, ktoré nie je popísané v tomto návode na použitie, nesmiete vykonávať. Vykonaním týchto prác poverte autorizovaný servis. V prípade porušenia pokynov zaniká garancia výrobcu.

Intervaly pre tu uvedené údržby a ošetrenia nájdete v pláne údržby (Plán údržby).

Používajte len dovolené rezné nástroje (Dovolené rezné nástroje)!

8.1 Výmena rezacej struny (14)

1. Otočte upínaciu hlavicu (14/1) tak, aby šípky (14/2, 14/3) boli v jednej rovine.
2. Zasuňte rezaciu strunu do otvoru (14/4) dovtedy, kým nie rovnako dlhá na obidvoch stranách strunovej hlavice.
3. Zatočte rezaciu strunu do strunovej hlavice: Otáčajte upínaciu hlavicu (14/1) v smere šípok (14/5) dovtedy, kým na obidvoch stranách strunovej hlavice nevyčnieva cca 10 cm rezacej struny.

8.2 Čistenie/výmena vzduchového filtra (15)

POZOR! Nebezpečenstvo poškodenia motora. Prevádzkovanie motora bez vzduchového filtra vedie k vážnemu poškodeniu motora!

- Prístroj neprevádzkujte bez vzduchového filtra.
- Vzduchový filter pravidelne vyčistite.
- Poškodený vzduchový filter vymeňte.

1. Demontáž vzduchového filtra:
   - Povoľte skrutku vzduchového filtra (15/1), kým sa kryt vzduchového filtra (15/2) neuvoľní.
   - Stiahnite kryt vzduchového filtra.
   - Filtračnú vložku (15/3) vytiahnite z rámu (15/4).
2. Čistenie filtračnej vložky (15/3):
   - Filtračnú vložku vytlačte a premyte mydlom a vodou. Nepoužívajte benzín alebo iné rozpúšťadlá!

- Filtračnú vložku nechajte dôkladne vysušiť dovtedy, kým neobsahuje žiadnu vodu. Vlhký filter môže viesť k ťažkostiam so spustením motora.

3. Kryt vzduchového filtra zotrite čistiacou handrou.
4. Výmena filtračnej vložky (15/3):
   - Ak filtračná vložka už nie je elastická alebo sa rozpadáva, vymeňte ju.
5. Montáž vzduchového filtra:
   - Filtračnú vložku (15/3) vložte do rámu (15/4).
   - Kryt vzduchového filtra nasaďte (15/2) a pridržte.
   - Zakrúťte skrutku filtračnej vložky (15/1), kým kryt vzduchového filtra nie je riadne upevnený.

8.3 Kontrola/výmena palivového filtra

Filcový palivový filter sa nachádza v palivovej nádrži a je zasunutý do nasávacej hlavy. Keď palivový filter stvrdnutý, znečistený alebo upchatý, k motoru prichádza menej benzínu. V takom prípade sa palivový filter musí vymeniť.

Odporúčame, aby ste vykonaním týchto prác poverili autorizovaný servis.

8.4 Údržba zapaľovacej sviečky (16)

1. Demontáž zapaľovacej sviečky:
   - Stiahnite konektor zapaľovacej sviečky (16/1).
   - Vyskrutkujte zapaľovaciu sviečku (16/3) kľúčom na zapaľovaciu sviečku (16/2).
2. Posúdenie stavu zapaľovacej sviečky:
   - Ak je zapaľovacia sviečka svetlohnedá: Motor pracuje správne a zapaľovacia sviečka je v poriadku. V prípade potreby: Zapaľovaciu sviečku očistite jemnou drôtenou kefou (16/4).
   - Keď je zapaľovacia sviečka znečistená sadzami, olejom, resp. je skostnatená, roztavená alebo premostená: Zapaľovacia sviečka je chybná. Zapaľovaciu sviečku vymeňte za novú. Použite zapaľovaciu sviečku predpísaného typu (pozri technické údaje).
   - Ak sa po krátkej prevádzkovej dobe zapaľovacia sviečka opäť poškodí, nechajte skontrolovať motor a nastavenia karburátora v autorizovanom servise.
3. Kontrola vzdialenosti elektród:
   - Pomocou lístkového škáromera (16/5) skontrolujte, či vzdialenosť medzi elektródami (16/6) je v rozsahu 0,6 – 0,7 mm. Ak nie, elektródy opatrne pritlačte k sebe alebo ich opatrne odtiahnite od seba.
4. Po dosiahnutí predpísaného intervalu alebo pri poškodení zapaľovacej sviečky:
   - Zapaľovaciu sviečku vymeňte za novú. Použite zapaľovaciu sviečku predpísaného typu (pozri technické údaje).
5. Montáž zapaľovacej sviečky:
   - Dbajte na to, aby tesnenie zapaľovacej sviečky (16/7) bolo nasadené na sviečke.
   - Zapaľovaciu sviečku rukou opäť zakrúťte a dotiahnite kľúčom na zapaľovaciu sviečku (uťahovací moment 12–15 Nm).
   - Konektor zapaľovacej sviečky opäť nastrčte.

8.5 Nastavenie voľnobehu

Rezný nástroj sa nesmie pohybovať, keď motor beží na voľnobeh. Pokiaľ sa rezný nástroj pohybuje pri spustenom motore na voľnobeh, určite sa poraďte s obchodníkom, aby sa dal motor správne nastaviť.

8.6 Plán údržby

Nasledovné práce smie používateľ vykonávať sám. Všetky ostatné údržbárske, servisné a opravárske práce sa musia vykonať v autorizovanom servise.

UPOZORNENIE Pri intenzívnom namáhaní a pri vyšších teplotách môžu byť potrebné kratšie intervaly údržby ako sú uvedené v tejto tabuľke.

Činnosť	jednorazovo po 5 prev. hod.	pred každým použitím	týždenne	každých 50 prev. hod.	každých 100 prev. hod.	v príp. potreby	pred sezónou, ročne	každé 5 roky
Karburátor								
kontrola voľnobehu		X						

Činnosť	jedno-razovo po 5 prev. hod.	pred každým použitím	týždenne	každých 50 prev. hod.	každých 100 prev. hod.	v príp. potreby	pred sezónou, ročne	každé 5 roky
Vzduchový filter								
vyčistiť		X						
vymeniť						X		
Zapaľovacia sviečka								
Kontrola vzdialenosti elektród, príp. nastavenie				X				
vymeniť					X	X		
Vstup chladiaceho vzduchu								
vyčistiť			X			X	X	
Tlmič hluku								
Vizuálna kontrola a kontrola stavu		X						
Palivová nádrž								
vyčistiť				X			X	
Palivový filter								
vymeniť								X
Ovládacie prvky								
Vypínač, blokovacie tlačidlo, plynová páka, štartovacie lano		X						
Všetky dostupné skrutky (okrem nastavovacích skrutiek)								
dotiahnuť	X					X	X	
Celý prístroj								
Vizuálna kontrola a kontrola stavu		X						
vyčistiť			X			X	X	

9 POMOC PRI PORUCHÁCH

⚠ **POZOR! Nebezpečenstvo zranenia.** Ostré a pohybujúce sa diely prístroja môžu spôsobiť zranenia.

- V priebehu údržbárskych, ošetrovacích a čistiacich prác vždy noste ochranné rukavice!
- Vypnite prístroj!

UPOZORNENIE Pri poruchách, ktoré nie sú uvedené v tejto tabuľke alebo ktoré nemôžete odstrániť sami, sa obráťte na náš zákaznícky servis.

Porucha	Príčina	Odstránenie
Motor nenaštartuje alebo štartuje len ťažko.	Naštartovanie motora bolo vykonané nesprávne.	pozri *Kapitola 6.2 "Naštartovanie/zastavenie motora", strana 191*
	Zapaľovacia sviečka je znečistená, chybná alebo vzdialenosť elektród nie je správne nastavená.	pozri *Kapitola 8.4 "Údržba zapaľovacej sviečky (16)", strana 194*
	Vzduchový filter je znečistený.	pozri *Kapitola 8.2 "Čistenie/výmena vzduchového filtra (15)", strana 193*
	Palivový filter je opotrebovaný.	Kontrola/výmena palivového filtra (16)
	Karburátor nie je správne nastavený.	Vyhľadajte autorizovaný servis.
	Páka sýtiča je nastavená do polohy SÝTENIE.	Posuňte páku sýtiča do polohy PREVÁDZKA.
Motor naštartuje, ale má malý výkon.	Páka sýtiča je nastavená do polohy SÝTENIE.	Posuňte páku sýtiča do polohy PREVÁDZKA.
	Vzduchový filter je znečistený.	pozri *Kapitola 8.2 "Čistenie/výmena vzduchového filtra (15)", strana 193*
	Palivový filter je opotrebovaný.	Kontrola/výmena palivového filtra (16)
	Karburátor nie je správne nastavený.	Vyhľadajte autorizovaný servis.
Motor nebeží rovnomerne a počet otáčok motora sa nezvýši pri pridávaní plynu.	Zapaľovacia sviečka je znečistená, chybná alebo vzdialenosť elektród nie je správne nastavená.	pozri *Kapitola 8.4 "Údržba zapaľovacej sviečky (16)", strana 194*
	Karburátor nie je správne nastavený.	Vyhľadajte autorizovaný servis.
Výfukové plyny motora vytvárajú veľký dym, majú modrastú farbu.	Zmes benzín/olej obsahuje príliš veľa oleja.	Nalejte zmes benzín/olej so správnym zmiešavacím pomerom, Príprava a nalievanie zmesi benzín/olej
	Karburátor nie je správne nastavený.	Vyhľadajte autorizovaný servis.
Motor začne nenormálne a silno vibrovať.	Uvoľnili sa časti prístroja/motora a/alebo sú poškodené.	1. Vypnite motor. 2. Skontrolujte, či prístroj nie je poškodený. 3. Skontrolujte zapaľovaciu sviečku, pozri *Kapitola 8.4 "Údržba zapaľovacej sviečky (16)", strana 194*. 4. Vyhľadajte autorizovaný servis.

10 PREPRAVA

Prepravovanie prístroja medzi dvomi pracovnými priestormi

1. Motor vypnite.
2. Na vyžínací kotúč nasaďte prepravnú ochranu.
3. Motorovú kosu držte pevne za blok motora a za rukoväť.
4. Opatrne prejdite k ďalšej pracovnej oblasti. Neohrozujte osoby a zvieratá.

Prepravovanie prístroja vo vozidle

1. Ak je to možné: Nádrž vyprázdnite prevádzkovaním motora.
2. Motor vypnite.
3. Na vyžínací kotúč nasaďte prepravnú ochranu.
4. Vyhýbajte sa tomu, aby sa pri preprave prístroj prevrátil a aby sa vyliala zmes benzín/olej:
   - Prístroj položte na podlahu tak, aby uzáver palivovej nádrže smeroval hore. Palivová nádrž musí byť uzavretá.
   - Prístroj pripevnite k podlahe.

11 SKLADOVANIE

Ak prístroj 2–3 mesiace nebudete používať, vykonajte nasledujúce práce, aby ste zabránili jeho poškodeniu:

1. Vyprázdnenie palivovej nádrže:
   - Motor nechajte bežať dovtedy, kým sa sám nevypne. V tomto prípade v palivovej nádrži a v karburátore nezostane zmes benzín/olej a nemôžu sa vytvárať žiadne usadeniny.
2. Čistenie zariadenia:
   - Celý prístroj a príslušenstvo poutierajte čistiacou handrou. Nepoužívajte benzín alebo iné rozpúšťadlá.
   - Odstráňte špinu zo všetkých otvorov prístroja (o. i. z vetracích otvorov motora).
3. Otvorenie valca:
   - Prístroj nechajte úplne vychladnúť.
   - Stiahnite konektor zapaľovacej sviečky a vykrúťte zapaľovaciu sviečku.
   - Nakvapkajte trochu oleja do otvoru zapaľovacej sviečky.
   - Pomaly potiahnite držadlo spúšťača, aby sa pohol piest a aby sa tak olej rozdelil v celom valci.
   - Zapaľovaciu sviečku opäť pevne dotiahnite a nastrčte konektor zapaľovacej sviečky.
4. Na vyžínací kotúč nasaďte prepravnú ochranu.
5. Ak je to možné, prístroj skladujte na suchom mieste.

⚠ **POZOR! Nebezpečenstvo zranenia.** V prípade, že je prístroj v priebehu skladovania prístupný deťom alebo nepovolaným osobám, môže dôjsť k zraneniam.

- Prístroj skladujte tak, aby nebol prístupný deťom alebo nepovolaným osobám.

12 LIKVIDÁCIA

- Benzín a motorový olej nepatria do domového odpadu alebo do kanalizácie, ale tieto musia byť likvidované samostatne!
- Pred likvidáciou prístroja musí byť palivová nádrž a nádrž motorového oleja vyprázdnená!
- Obal, prístroj a príslušenstvo sú vyrobené z recyklovateľných materiálov a musia sa vhodne zlikvidovať.

13 PRÍDAVNÉ INFORMÁCIE O HODNOTÁCH CO2

V súlade s Nariadením Európskeho parlamentu a Rady (EÚ) 2016/1628, článok 43, ods. 4 sme povinní sprístupniť hodnoty emisií CO_2 stanovené v priebehu procesu typového schvaľovania EÚ.

Hodnoty CO_2 motorov typovým schválením EÚ sú zverejnené na https://www.al-ko.com/shop/media/al-ko-engines/co2.pdf.

Tieto hodnoty CO_2 sú výsledkom skúšania (základného) motora, ktorý je reprezentatívny pre daný typ motora, resp. sériu motorov, v pevnom skúšobnom cykle a v laboratórnych podmienkach, a neznamená výslovnú a implicitnú garanciu výkonu konkrétneho motora.

14 ZÁKAZNÍCKY SERVIS

V prípade otázok k záruke, oprave alebo náhradným dielom sa obráťte, prosím, na najbližší servis AL-KO. Tento nájdete na internete na nasledovnej adrese:
www.al-ko.com/service-contacts

15 ZÁRUKA

Prípadné chyby materiálu alebo výrobné chyby na zariadení odstránime počas zákonnej premlčacej lehoty pre nárok na náhradu škody podľa nášho výberu opravou alebo výmenou. Premlčacia lehota sa určuje vždy podľa právnych predpisov krajiny, v ktorej bolo zariadenie zakúpené.

Nárok na uplatnenie záruky akceptujeme len pri:

- dodržiavate pokyny tohto návodu na použitie
- odbornom zaobchádzaní so zariadením
- používaní originálnych náhradných dielov

Nárok na uplatnenie záruky zaniká ak:

- sa svojvoľne pokúšate o opravu
- svojvoľne vykonáte na zariadení technické zmeny
- používate zariadenie v rozpore s určením

Zo záruky sú vylúčené:

- poškodenia laku, ktoré vyplývajú z normálneho opotrebovania
- diely podliehajúce opotrebeniu, ktoré sú na karte náhradných dielov označené rámčekom

  xxxxxx (x)
- Spaľovacie motory (tu platia záručné podmienky príslušného výrobcu motora)

Záručná doba začína plynúť odo dňa zakúpenia zariadenia prvým koncovým odberateľom. Rozhodujúci je dátum na doklade o zakúpení zariadenia. S týmto vyhlásením o záruke a s originálnym dokladom o zakúpení zariadenia sa obráťte na svojho predajcu alebo na najbližší autorizovaný zákaznícky servis. Zákonné nároky kupujúceho voči predávajúcemu vyplývajúce z chýb výrobku zostávajú týmto vyhlásením nedotknuté.

AZ EREDETI KEZELÉSI ÚTMUTATÓ FORDÍTÁSA

Tartalomjegyzék

1 Ehhez a kezelési útmutatóhoz 199
1.1 A címlapon található szimbólumok 200
1.2 Jelmagyarázatok és jelzőszavak 200
2 Termékleírás 200
2.1 Rendeltetésszerű használat 200
2.2 Lehetséges előre látható hibás használat 200
2.3 Maradék kockázatok 200
2.4 Biztonsági és védőberendezések 201
2.5 A készüléken szereplő szimbólumok . 201
2.5.1 Biztonsági jelölések 201
2.5.2 Kezelési jelölések 202
2.6 Termékáttekintés (01) 202
2.7 Engedélyezett vágószerszámok 202
2.8 A szállítmány tartalma 202
3 Biztonsági utasítások 203
3.1 Kezelő 203
3.2 Egyéni védőfelszerelés 203
3.3 Munkahelyi biztonság 203
3.4 A készülék biztonsága 203
3.5 Személyek, állatok és ingóságok biztonsága 204
3.6 Rezgésterhelés 204
3.7 Benzin és olaj kezelése 205
4 Összeszerelés 205
4.1 A „Loop” markolat felszerelése (02) ... 205
4.2 Védőpajzs felszerelése (03, 04) 205
4.3 Szálorsó felszerelése (05) 205
4.4 A késlap, ill. a mulcskés felszerelése (06) 206
5 Üzembe helyezés 206
5.1 A feltét felhelyezése és eltávolítása (07, 08) 206
5.2 A hordheveder beállítása 206
5.3 Benzin- olaj keverék készítése és betöltése (09) 206
6 Kezelés 207
6.1 A dupla heveder felhelyezése (10) 207
6.2 Motor elindítása/leállítása 207
6.2.1 Információk a motor üzemeltetésével kapcsolatban 207
6.2.2 Hidegindítás/melegindítás végrehajtása (11, 12) 207
6.3 A gyorskioldó mechanizmus működtetése (17) 208
7 Munkamagatartás és munkatechnika 208
7.1 Munkavégzés a damilfejjel 208
7.1.1 Szegélynyírás 208
7.1.2 A vágószál hosszabbítása működés közben (13) 208
7.2 Munkavégzés a késlappal 208
7.2.1 A visszaütést kerülje el. 208
7.2.2 Nyírás 209
8 Karbantartás és ápolás 209
8.1 Vágószál cseréje (14) 209
8.2 Levegőszűrő tisztítása/cseréje (15) 209
8.3 Üzemanyagszűrő ellenőrzése/cseréje 210
8.4 A gyújtógyertya karbantartása (16) 210
8.5 Üresmenet beállítás 210
8.6 Karbantartási terv 210
9 Hibaelhárítás 212
10 Szállítás 213
11 Tárolás 213
12 Ártalmatlanítás 213
13 CO2-értékekkel kapcsolatos kiegészítő információ 214
14 Ügyfélszolgálat/Szerviz 214
15 Garancia 214

1 EHHEZ A KEZELÉSI ÚTMUTATÓHOZ

- A német változat esetében az eredeti üzemeltetési útmutatóról van szó. Minden más nyelvi változat az eredeti üzemeltetési útmutató fordítása.
- Tárolja mindig úgy ezt a kezelési útmutatót, hogy bármikor beleolvashasson, ha a beren-

dezéssel kapcsolatos információra van szüksége.

- Másik személynek csak ezzel a kezelési útmutatóval együtt adja tovább a készüléket.
- Olvassa el és tartsa be a jelen kezelési útmutató biztonsági tudnivalóit és figyelmeztetéseit.

1.1 A címlapon található szimbólumok

Szimbólum	Jelentés
	Üzembe helyezés előtt feltétlenül olvassa el gondosan ezt a kezelési útmutatót. Ez a zavarmentes munkavégzés és a hibamentes kezelés feltétele.
	Üzemeltetési útmutató
	Benzines készüléket ne működtessen nyílt láng vagy hőforrások közelében.

1.2 Jelmagyarázatok és jelzőszavak

⚠ VESZÉLY! Olyan veszélyes helyzetet jelez, amely – ha nem kerülik el – halálos vagy súlyos sérüléseket eredményez.

⚠ FIGYELMEZTETÉS! Olyan potenciálisan veszélyes helyzetet jelez, amely – ha nem kerülik el – halálos vagy súlyos sérüléseket eredményezhet.

⚠ VIGYÁZAT! Olyan potenciálisan veszélyes helyzetet jelez, amely – ha nem kerülik el – kisebb vagy közepesen súlyos sérüléseket eredményezhet.

FIGYELEM! Olyan helyzetet jelez, amely – ha nem kerülik el – anyagi károkat eredményezhet.

TUDNIVALÓ Az érthetőséget és a használatot segítő, különleges tudnivalók.

2 TERMÉKLEÍRÁS

2.1 Rendeltetésszerű használat

Az MT 130 Multitool alapkészülékre rögzítve a következő feltétek működtethetők:

- kasza-/szegélynyírófeltét, amely az alábbi célra használható:
  - motoros kasza: erősebb zöld növényzet és hasonló növényzet vágása
  - szegélynyíró: puha fű és hasonló növényzet vágása
- CSA 130 MT magassági ágnyeső feltét (cikkszám: 127635)*: fixen álló fák és más fás szárú növények gallyazása. A talajról felemelve használandó.
- HTA 130 MT sövénynyíró feltét (cikkszám: 127636)*: vékony ágak és friss hajtások eltávolítása sövényekről és bokrokról. A talajról felemelve használandó.
- Nyélcsőtoldat (cikkszám: 127637)* a CSA 130 MT és a HTA 130 MT feltétekhez

**: Külön vásárolható meg.*

Az alapkészülék és a feltétek kizárólag magáncélú használatra készültek: Minden más felhasználás, valamint az engedély nélküli átépítés vagy hozzáépítés helytelen használatnak minősül ami a jótállás megszűnését, valamint a megfelelőségi nyilatkozat (CE-jelölés) érvénytelenné válását eredményezi, és a gyártó a felhasználót vagy harmadik felet érő minden kár esetében mentesül a felelősség alól.

2.2 Lehetséges előre látható hibás használat

A készülék nem alkalmas nyilvános parkokban és sportlétesítményekben történő iparszerű használatra, valamint mező- és erdőgazdaságokban való alkalmazásra sem.

Alapkészülék:

- Az engedélyezett feltéteken kívül ne használjon más feltétet!

Kasza-/szegélynyírófeltét:

- Ne vágjon cserjéket, sövényt, fákat vagy virágokat.
- A készüléket működés közben ne emelje fel a talajról.
- Ne használjon mást a gyártó eredeti vágószerszámain kívül (késlap, szálorsó)

2.3 Maradék kockázatok

Még a készülék rendeltetésszerű használata esetén is mindig marad valamennyi ésszerű kocká-

zat, amely nem zárható ki. A készülék fajtájából és szerkezetéből adódóan alkalmazástól függően a következő potenciális veszélyeztetések fordulhatnak elő:

Alapkészülék:

- Hosszabb, megszakítás nélkül végzett munka és nem rendeltetésszerű karbantartás esetén a kezet és a kart érő rezgés miatti egészségkárosodás
- Égésveszély forró alkatrészek érintése esetén
- Tűzveszély

Kasza-/szegélynyírófeltét:

- Levágott növényrészek kirepülése és apró darabolt részecskék belégzése
- Vágási sérülések a forgó vágószál területére való benyúlás esetén
- Lábsérülés a működésben lévő vágószerszám megérintése esetén.

2.4 Biztonsági és védőberendezések

⚠ **FIGYELMEZTETÉS! Sérülésveszély.** A sérült és kiiktatott biztonsági és védőberendezések súlyos sérüléseket okozhatnak.

- A sérült biztonsági és védőberendezéseket javíttassa meg.
- A biztonsági és védőberendezéseket soha ne iktassa ki.

Vészleállás

Vészhelyzetben a motort a Be/Ki kapcsolóval kapcsolja ki. Gázkar elengedése.

Védőpajzs

A védőpajzs védi a kezelőt a forgó vágószáltól és a szerteszét repülő tárgyaktól.

„Loop” markolat távtartóval

A „Loop” markolat azt biztosítja, hogy a kezelő lábai ne kerülhessenek a forgó vágószál, ill. a késlap közelébe.

Gyorskioldó mechanizmus

A dupla hevederen található egy gyorskioldó mechanizmus vészhelyzet esetére, hogy Ön le tudja oldani magát az eszközről, és gyorsan el tudja hagyni a munkavégzés helyszínét.

2.5 A készüléken szereplő szimbólumok

2.5.1 Biztonsági jelölések

Szimbólum	Jelentés
	A kezelésnél legyen különösen óvatos!
	Az üzembe helyezése előtt olvassa el az üzemeltetési útmutatót!
	Viseljen védősisakot, hallásvédőt és szemvédőt!
	Viseljen erős cipőt!
	Viseljen védőkesztyűt!
	A kirepülő tárgyak okozta veszély!
	A készülék és illetéktelen személyek között a használó körüli biztonsági távolságnak legalább 15 m-nek kell lennie.
	Veszély áll fenn az utánfutás miatt!
	A motoros kaszát semmiképpen se használja fűrészlappal!
	Forró felület. Ne érintse meg!
	Tűzveszély! Legyen különösen óvatos a benzin kezelésekor!

2.5.2 Kezelési jelölések

Szimbólum	Jelentés
	Hidegindító forgatható gombjának működtetése: Ha elfordítja a hidegindító forgatható gombját az óramutató járásával ellentétes irányba, a fojtószelep elzárul. Ha a fojtószelep el van zárva, forgassa el a hidegindítót gombját az óramutató járásával egyező irányba a fojtószelep ismételt kinyitásához.

2.6 Termékáttekintés (01)

Sz.	Alkatrész
Alapkészülék	
1	Motorblokk és:
2	■ Levegőszűrő háza
3	■ Légszűrőcsavar
4	■ Primer
5	■ Üzemanyagtartály
6	■ Üzemanyagtartály sapkája
7	■ Indítómarkolat
8	■ Gyújtógyertya-burkolat
9	■ Szívatókar
10	Kombinált kapcsoló és
11	■ A motor be/ki kapcsolója
12	■ Reteszelőkapcsoló
13	■ Gázkar
14	A hordheveder füle
15	„Loop” markolat
16	Osztottnyél-rögzítő biztosítószeggel
17	Dupla heveder
18	Szimpla heveder (a magassági ágnyeső és a sövénynyíró feltéthez)
Kasza-/szegélynyírófeltét	
19	Osztott nyél
20	Védőpajzs
21	Szöghajtómű
22	Szálvágó
23	Damilfej
24	2-fogas mulcskés
25	3-fogas késlap

2.7 Engedélyezett vágószerszámok

Csak a gyártó itt felsorolt eredeti vágószerszámait használhatja:

- Fast and Easy Semiprofi 115 mm damilfej: Cikksz.127619
- Fast and Easy Profi 130 mm damilfej: Cikkszám: 127620*
- 3-fogas késlap: Cikkszám 112906
- 2-fogas mulcskés: Cikkszám 127641

** A szállítási terjedelem nem tartalmazza, külön vásárolható meg.*

⚠ VESZÉLY! Életveszély vágószerszámok miatt! Nem engedélyezett vágószerszámok (pl. többrészes fém vágószerszámok lengőláncokkal és cséplőkésekkel), valamint sérült (pl. repedt, lepattogzott) vágószerszámok súlyos, akár halálos sérülésekhez is vezethetnek.

- Csak a gyártó eredeti, engedélyezett vágószerszámait használja.
- A sérült vágószerszámokat azonnal cserélje ki.

Az alapkészülék nem engedélyezett vágószerszámokkal történő üzemeltetése nem rendeltetésszerű használatnak minősül.

2.8 A szállítmány tartalma

A szállítmány az alább felsorolt tételeket tartalmazza. Ellenőrizze, hogy minden tétel megvan-e:

- Alapkészülék
- Kasza-/szegélynyírófeltét
- Loop markolat és:
  - Bilincs
  - Gumimandzsetta
  - 4 hatlapú belső kulcsnyílású csavar
  - 4 anya
- Védőpajzs és:
  - Védőléc beépített szálvágóval
  - 4 M5x16 kereszthornyú csavar
  - 4 anya
- Fast & Easy Semiprofi damilfej szálorsóval
- 3-fogas késlap

- 2-fogas mulcskés
- Szimpla heveder (a magassági ágnyeső és a magassági sövénynyíró feltéthez)
- Dupla heveder
- Szerszámkészlet:
  - Kombinált gyertyakulcs kereszthornyú csavarhúzóval
  - Dupla villáskulcs
  - 3 imbuszkulcs
  - 2 sasszeg a késlap, ill. a mulcskés rögzítéséhez (ebből 1 tartalék sasszeg)
  - Üzemanyag-keverő flakon

3 BIZTONSÁGI UTASÍTÁSOK

⚠ VIGYÁZAT! Halláskárosodás veszélye.
Működés közben a készülék rendkívül hangos. Ez a kezelő, valamint a közelben tartózkodó személyek és állatok halláskárosodását okozhatja.

- Csak hallásvédővel dolgozzon.
- A személyeket és állatokat tartsa biztonságos távolságban, illetve kapcsolja ki a készüléket, ha emberek vagy állatok közelednek.

TUDNIVALÓ Feltétlenül ismerje meg a készülék kezelését. Különösen azt tanulja meg, hogyan állítható le egy pillanat alatt a készülék.

3.1 Kezelő

- 16 évnél fiatalabb gyermekek és a kezelési útmutatót nem ismerő személyek a gépet nem használhatják. Tartsák be az adott országra jellemző, a felhasználó minimális életkorára vonatkozó esetleges biztonsági utasításokat.
- Ha első alkalommal dolgozik ilyen típusú készülékkel: Az eladóval vagy egy másik szakemberrel magyaráztassa el, hogyan kell bánni a készülékkel. Esetleg vegyen részt egy tanfolyamon.
- A készüléket használó személy legyen kipihent, egészséges és jó közérzetű. Ha valaki egészségügyi okok miatt erőkifejtésre nem alkalmas, orvos véleményét kell kérni arról, hogy a készülékkel való munkavégzés lehetséges-e.
- A készüléket ne kezelje alkohol, drogok vagy gyógyszerek hatása alatt.

3.2 Egyéni védőfelszerelés

- A fej és a végtagok sérülésének és halláskárosodásnak az elkerülésére előírásszerű ruházat és biztonsági felszerelés viselendő.
- A ruházatnak célszerűnek (szorosnak) kell lennie, és a mozgást nem szabad akadályoznia.
- A személyes védőfelszerelés részei:
  - Hallásvédő (pl. hallásvédő füldugók), különösen napi 2,5 órát meghaladó munkaidő esetén
  - Védőszemüveg
  - Erős munkakesztyű, rezgés- és ütéscsillapító hatású
  - munkavédelmi cipő jól tapadó talppal és acélkaplival

3.3 Munkahelyi biztonság

- A készüléket csak a szabadban működtesse, zárt helyiségekben soha.
- Csak napfény vagy nagyon erős mesterséges megvilágítás mellett dolgozzon.
- A munkavégzés előtt távolítsa el a veszélyes akadályokat és tárgyakat a munkaterületről, pl. ágakat, üvegdarabokat, éles tárgyakat, fémdarabokat, köveket.
- Ügyeljen a biztonságos állásra. Kerülje a nedves, csúszós talajt.
- Munka közben óvatosan és lassan mozogjon. Ne fusson. Figyeljen az akadályokra.

3.4 A készülék biztonsága

- A készüléket csak az alábbi feltételek mellett használja:
  - A készülék nem szennyezett, különösen nem benzinnel és olajjal.
  - A készüléken, különösen a védőrácson nem láthatók sérülések.
  - Minden kezelőelem működik.
  - Az adott üzemmódhoz szükséges összes tartozékot felszerelték a készülékre.
- Ne terhelje túl a készüléket. Magánterületen végzett könnyű munkákhoz készült. A túlterhelés a készülék károsodását eredményezi.
- A beszívó- és szellőzőrácsot munka közben ne zárja el a motor túlmelegedésének elkerülése érdekében.
- Azonnal kapcsolja ki a készüléket, ha a motor szokatlanul vagy erősen kezd rezegni. Ilyen esetben a készülék meghibásodásáról van szó.
- Soha ne működtesse a gépet elhasználódott vagy sérült alkatrészekkel. A sérült alkatrészeket mindig a gyártó eredeti pótalkatrészeivel pótolja. Ha a készüléket elhasználódott

vagy sérült alkatrészekkel működteti, akkor emiatt a gyártóval szemben semmiféle garanciaigény nem érvényesíthető.

3.5 Személyek, állatok és ingóságok biztonsága

- A készüléket csak olyan munkára használja, amire az szolgál. A nem rendeltetésszerű használat sérüléseket, valamint anyagi károkat okozhat.
- Csak akkor kapcsolja be a készüléket, ha a munkaterületen nem tartózkodik sem ember, sem állat.
- A személyeket és állatokat tartsa biztonságos távolságban, illetve kapcsolja ki a készüléket, ha emberek vagy állatok közelednek.
- A motor kipufogógáz-sugarát soha ne tartsa emberek vagy állatok felé, és ne fordítsa gyúlékony termékek és tárgyak felé.
- A szívó- és szellőzőrácsot soha ne fogja meg, ha a motor működik. A készülék forgó alkatrészei sérüléseket okozhatnak.
- Mindig kapcsolja ki a készüléket, ha nincs már rá szüksége, pl. másik munkaterületre szállításkor, karbantartási és ápolási munkák, benzin-olaj keverék betöltése esetén.
- Baleset esetén a készüléket azonnal kapcsolja ki a további sérülések és anyagi károk elkerülése érdekében.
- Soha ne működtesse a gépet elhasználódott vagy sérült alkatrészekkel. Az elhasznált vagy hibás készülékrészek súlyos sérüléseket okozhatnak.
- A készüléket gyerekektől távol kell tartani.

3.6 Rezgésterhelés

- Rezgés miatti veszély
  A készülék használata közben a tényleges rezgéskibocsátási érték a gyártó által megadott értéktől eltérhet. Használat előtt, ill. közben vegye figyelembe a következő befolyásoló tényezőket:
  - Rendeltetés készüléket rendeltetésszerűen használják?
  - Az anyag vágása, ill. előkészítése a megfelelő módon és formában történik?
  - A készülék a szokásos üzemi állapotban található?
  - A vágószerszám megfelelően meg van élezve, ill. a megfelelő vágószerszám van beszerelve?
  - A tartófogantyú és az opcionális vibrációs fogantyú fel van szerelve és ezek szilárdan vannak a készülékre erősítve?
- A készüléket csak a belső égésű motornak csak az adott munka elvégzéséhez szükséges fordulatszámával működtesse. Kerülje a maximális fordulatszámot a zaj és a rezgések csökkentése érdekében.
- Szakszerűtlen használat és karbantartás miatt a készülék által kibocsátott zaj és a rezgés fokozódhat. Ez egészségkárosodást okoz. Ilyen esetben azonnal kapcsolja ki a készüléket, majd egy hivatalos szervizben javíttassa meg.
- A rezgés miatti terhelés mértéke az elvégzendő munkától, ill. a készülék használatától függ. Mérlegelje a helyzetet és iktasson be megfelelő munkaszüneteket. Ezzel jelentősen csökkenthető a teljes munkaidő alatt kapott rezgés miatti terhelés mértéke.
- A készülék tartós használata esetén a kezelő rezgéseknek van kitéve, ami vérkeringési problémákhoz (az ujjak elfehéredéséhez) vezethet. Ennek a kockázatnak az elkerüléséhez viseljen kesztyűt és tartsa melegen a kezét. Ha az ujjak elfehéredése tapasztalható, azonnal forduljon orvoshoz. A tünetekhez tartoznak: érzéketlenség, az érzékelőképesség elvesztése, bizsergés, viszketés, fájdalom, elgyengülés, a bőr színének vagy állapotának megváltozása. Normál esetben ezek a tünetek az ujjakat, a kezeket vagy a pulzust érintik. Alacsonyabb hőmérsékletek esetén (kb. 10 °C alatt) a veszély fokozódik.
- Iktasson be a munkanapba hosszabb szüneteket, hogy a zajtól és a rezgésektől való regenerálódás lehetséges legyen. A munkát úgy tervezze meg, hogy az erős rezgést keltő készülékek használata több napra legyen elosztva.
- Ha a készülék használata közben a kezeinél kellemetlen érzése lenne vagy a bőre elszíneződne, akkor azonnal szakítsa meg a munkavégzést. Iktasson be megfelelő pihenőket. Megfelelő hosszúságú pihenő nélkül kéz-karrezgésszindrómát tapasztalhat.
- Minimalizálja a rezgésekből adódó kockázatot. A készüléket a kezelési útmutatóban található utasítások szerint gondozza.
- Ha a készüléket gyakran használják, lépjen kapcsolatba a szakkereskedővel antivibrációs tartozékok (pl. fogantyúk) beszerzése érdekében.

- Egy munkatervben határozza meg, hogy hogyan korlátozható a rezgés okozta terhelés.

3.7 Benzin és olaj kezelése

- Robbanás- és tűzveszély:
  A felszabaduló benzin- keverék miatt robbanásveszélyes légkör áll fenn. Az üzemanyag kezelése során előforduló durranás, robbanás és tűz súlyos személyi sérülésekhez és akár halálhoz is vezethet. Ügyeljen a következőkre:
  - Soha ne dohányozzon, ha benzinnel foglalkozik.
  - A benzinnel csak a szabadban foglalkozzon, zárt helyiségekben soha.
  - Feltétlenül tartsa be az alább felsorolt viselkedési szabályokat.
- Benzint és olajat kizárólag engedélyezett tartályban szabad szállítani és tárolni. Gondoskodjon róla, hogy gyerekek ne férjenek hozzá a tárolt benzinhez és olajhoz.
- A talajszennyeződés megelőzésére (környezetvédelem) biztosítsa, hogy ne jusson benzin vagy olaj a talajba. Tankoláshoz használjon tölcsért.
- A tankolást soha ne végezze zárt helyiségben. A padló közelében felgyűlhet a benzingőz, ami miatt durranás vagy robbanás történhet.
- A kiömlött benzint haladéktalanul távolítsa el a készülékről és a talajról. Mielőtt ártalmatlanítja, jól szellőző helyen szárítsa meg a textíliákat, amelyekkel letörölte az üzemanyagot. Ellenkező esetben váratlan öngyulladás is keletkezhet.
- A benzin kiömlésekor benzingőzök szabadulnak fel. A motort ezért ne a tankolás helyén indítsa be, hanem legalább 3 méterrel távolabb.
- Kerülje a bőrkontaktust kőolajtermékekkel. Ne lélegezze be a benzingőzt. Tankolás közben viseljen védőkesztyűt. Rendszeresen cserélje és tisztítsa a védőruhát.
- Ügyeljen rá, hogy a ruházatára ne kerüljön benzin. Ha ez mégis bekövetkezik, azonnal cseréljen ruhát.
- Soha ne tankolja a készüléket, ha a motor jár vagy forró.

4 ÖSSZESZERELÉS

⚠ **FIGYELMEZTETÉS! Veszélyek nem teljes összeszerelés miatt!** Egy nem teljesen összeszerelt gép üzemeltetése súlyos sérülésekhez vezethet.

- A készüléket csak teljesen összeszerelt állapotban üzemeltesse!
- Bekapcsolás előtt ellenőrizze, hogy az összes biztonsági és védőberendezés rendelkezésre áll-e és működőképes-e!

⚠ **FIGYELMEZTETÉS! Sérülésveszély elszabaduló alkatrészek miatt.** A működés közben elszabaduló alkatrészek súlyos sérüléseket okozhatnak.

- Úgy rögzítse a vágószerszámokat, hogy működés közben ne tudjanak elszabadulni.

4.1 A „Loop” markolat felszerelése (02)

1. A gumimandzsettát (02/1) helyezze a nyélre (02/2).
2. A „Loop” markolatot (02/3) felülről, a bilincset (02/4) pedig alulról helyezze fel a gumimandzsetta köré.
3. Tegyen be felülről egy imbuszcsavart (02/5), alulról pedig egy anyacsavart (02/6), majd húzza meg őket szorosan. Ezt a lépést a többi imbuszcsavarral és anyacsavarral is ismételje meg.
4. Minden imbuszcsavart húzzon meg szorosan.

4.2 Védőpajzs felszerelése (03, 04)

1. Dugja át a 4 M5x16 keresztfejű csavart (03/1) a védőpajzson (03/2) lévő lyukakon.
2. Csavarozza szorosan a védőpajzsot a védőpajzstartóra (03/3).
3. A védőlécet (04/1) a beépített szálvágóval (04/2) dugja rá a védőpajzsra (04/3), majd csavarja be a műanyag biztosítócsavart (04/4).

4.3 Szálorsó felszerelése (05)

1. A menesztőtárcsát (05/1) helyezze fel a szöghajtás vezetőcsapjára (05/2).
2. A reteszeléshez az imbuszkulcsot (05/3) dugja be a menesztőtárcsa furatába.
3. A damilfejet (05/4) csavarozza fel a szöghajtásra, majd húzza meg szorosan.
   Tudnivaló: *Balmenet! A szálorsót az óra járásával ellentétes irányban kell meghúzni!*

4.4 A késlap, ill. a mulcskés felszerelése (06)

⚠ FIGYELMEZTETÉS! Súlyos sérülések veszélye! Egy elhasználódott külső fogazású alátét (06/5) miatt a késlap, ill. a mulcskés üzem közben meglazulhat, és súlyos sérüléseket okozhat.

- A felszereléshez feltétlenül használja a mellékelt biztosító éket (06/8).

1. Úgy helyezze le a motoros kaszát, hogy a vágófej felfelé nézzen.
2. A menesztőtárcsát (06/1) helyezze fel a szöghajtás vezetőcsapjára (06/2).
3. A késlapot, ill. a mulcskést (06/3) helyezze úgy a menesztőtárcsára (06/1), hogy a késlap/mulcskés furata pontosan illeszkedjen a menesztőtárcsa vezetőkörére.
4. A karimát (06/4) úgy tegye fel a késlapra/mulcskésre (06/3), hogy a lapos oldal a késlap/mulcskés felé nézzen.
5. Tegye fel a külső fogazású alátétet (06/5).
6. A rögzítőanyát (06/6) csavarja rá szorosan a vezetőcsapra (06/2). Ehhez az imbuszkulcsot (06/7) dugja az erre szolgáló furatokba, majd a gyertyakulccsal húzza meg.
   Tudnivaló: *Balmenet!*
7. A rögzítőanyát (06/6) biztosítsa a biztosító ékkel (06/8).

5 ÜZEMBE HELYEZÉS

TUDNIVALÓ Ellenőrizze a készüléken az esetleges sérüléseket a napi üzembe helyezés előtt, leejtés után vagy más ütéssel járó hatást követően. A készüléket használat előtt javíttassa meg.

5.1 A feltét felhelyezése és eltávolítása (07, 08)

A feltétek az osztott nyél útján rögzíthetők.

A feltét felhelyezése

1. Lazítsa meg a rögzítőanyát (07/1), és a szszszeget (07/2) kissé húzza ki (07/a).
2. Az osztott nyelet (07/3) dugja be ütközésig az osztottnyél-rögzítőbe (07/4) (07/b).
3. Dugja be ismét a sasszeget (07/c), és húzza meg a rögzítőanyát.

A feltét eltávolítása

1. Lazítsa meg a rögzítőanyát (08/1), és a szszszeget (08/2) kissé húzza ki (08/a).
2. Az osztott nyelet (08/3) húzza ki az osztottnyél-rögzítőből (08/4) (08/b).
3. Dugja be ismét a sasszeget (08/c).

5.2 A hordheveder beállítása

1. Tegye fel a hordhevedert (lásd *Fejezet 6.1 "A dupla heveder felhelyezése (10)", oldal 207*).
2. A hordheveder karabinerkampóját akassza be a készüléken lévő szembe (01/14).
3. Végezzen vízszintes lengőmozgást a motor beindítása nélkül. A vágófejnek mindig ugyanabban a magasságban kell lennie a talaj felett.
4. Ha nem: Változtassa meg a hordheveder hosszát és ismételje meg a lengő mozgást.

5.3 Benzin- olaj keverék készítése és betöltése (09)

FIGYELEM! Motorkárosodások veszélye. A tiszta benzin a motor károsodását és teljes meghibásodását okozhatja. Ebben az esetben a gyártóval szemben semmilyen garanciális igény nem támasztható.

- A motort mindig az előírt keverési arányban elkészített benzin-olaj keverékkel használja.

Benzin-olaj keverék készítése

2-ütemű motorhoz szükséges:

- Ólommentes, friss benzin, legalább 90-es oktánszámmal. 2 hónapnál tovább tárolt benzin lerakódásokat és üzemzavarokat okoz a motorban.
- Minőségi, kiváló szintetikus olaj 2-ütemű

Ebből a két összetevőből készítsen 50:1 arányú benzin-olaj keveréket:

Keverési arány	Benzin [liter]	2-ütemű olaj [milliliter]
50 rész benzin: 1 rész 2-ütemű olaj	1 l	20 ml
	3 l	60 ml
	5 l	100 ml

1. A benzint és a 2-ütemű olajat töltse üzemanyag-keverő flakonba (a mennyiségeket lásd a táblázatban, a keverőflakon mérete szerint).
2. Zárja le az üzemanyag-keverő flakont, majd erősen rázza össze, hogy a benzin és az olaj jól összekeveredhessen.

Benzin-olaj keverék betöltése (09)

1. A készüléket helyezze sík, stabil felületre. Az üzemanyagtartály kupakjának (09/1) felfelé kell mutatnia.
2. Törölje tisztára az üzemanyagtartály kupakját (09/1), az üzemanyagtartályt (09/2) és a környező készülékrészeket, hogy a benzin/olaj keverék betöltésekor ne kerüljön szennyeződés az üzemanyagtartályba.
3. Lassan csavarja fel az üzemanyagtartály kupakját, hogy a nyomás alatt lévő benzin-levegő keverék az üzemanyagtartályból lassan a környezetbe távozhasson. A kupakot akassza az üzemanyagtartályra.
4. Egy tölcsért (09/3) tegyen be az üzemanyagtartály betöltőcsonkjába (09/4).
5. Az előkészített benzin-olaj keveréket töltse be az üzemanyag-keverő flakonból (09/5) az üzemanyagtartályba legfeljebb a betöltőcsonk alsó széléig, de annál többet ne.
6. Vegye ki a tölcsért és a kupakot kézzel csavarja fel.
7. A kiömlött benzin-olaj keveréket törölje le a készülékről és törölje fel a padlóról.

6 KEZELÉS

⚠ FIGYELMEZTETÉS! Sérülésveszély meglazult alkatrészek miatt. A működés közben meglazuló alkatrészek súlyos sérüléseket okozhatnak.

- A készülék bekapcsolása előtt ellenőrizze, hogy az összes készülékrész csavarozása szoros-e.
- Úgy rögzítse a vágószerszámokat, hogy működés közben ne lazulhassanak meg.

6.1 A dupla heveder felhelyezése (10)

A dupla heveder felhelyezésekor a (10) ábra szerint járjon el.

- Munka közben mindig használjon hordhevedert.
- A készüléket csak akkor akassza be, ha a motort már elindította és az alapjáraton működik.

6.2 Motor elindítása/leállítása

6.2.1 Információk a motor üzemeltetésével kapcsolatban

Indítás előtt

- A motoros kaszát fektesse vízszintes helyzetben, akadálymentesen a talajra. A vágószerszám nem érhet hozzá semmilyen tárgyhoz, és a talajhoz sem.

Indítás közben

- A nyél vagy a nyélben lévő szöghajtás károsodásának elkerülése érdekében ne álljon rá a nyélre.
- Foglaljon el biztonságos állást, majd fogja meg erősen a motoros kaszát a házkarimánál.

A szívatókar lehetséges állásai

CHOKE	RUN

Hidegindítás (szívatókar CHOKE állásban)

Ha a motor hideg, azaz ha több mint 5 percig nem használták, akkor „hidegindítás” történik.

Melegindítás (szívatókar RUN állásban)

Ha a motor még üzemmeleg, azaz még csak nemrég kapcsolták ki, „melegindítást” kell végrehajtani. A szívatót ekkor nem kell használni.

6.2.2 Hidegindítás/melegindítás végrehajtása (11, 12)

ℹ TUDNIVALÓ A „Ready to Start” funkció esetén a be/ki kapcsoló mindig BE helyzetben áll. A berendezés leállításához a be/ki kapcsolót nyomja KI helyzetbe. A kapcsoló működtetése után a kapcsoló ismét visszatér BE helyzetbe.

ℹ TUDNIVALÓ A fojtókar automatikus visszaállítása. A motor azonnali elindítása esetén a gázkar működtetésével a fojtókar automatikusan visszatér RUN (működés) helyzetbe.

Hidegindítás

1. A szívatókart (11/1) forgassa CHOKE helyzetbe (11/a).
2. A befecskendező szivattyút (11/2) nyomja meg röviden 7–10 alkalommal, majd nyomja meg erősen.
3. A motor indítása:
   - A készüléket egyik kezével erősen szorítsa le a talajra.
   - A másik kezével húzza ki óvatosan és lassan az indítófogantyút (11/3), amíg ellenállást nem érez, majd határozottan és gyorsan húzza felfelé, amíg ismét ellenállást érez (kb. 1 karhossz).

- Hagyja felcsévélődni az indítózsinórt anélkül, hogy az indítófogantyút elengedné.
- Ismételje meg többször az előző lépéseket, amíg a motor beindul.

4. Hagyja a motort néhány percig melegedni.
5. A szívatókart forgassa RUN helyzetbe (11/b).

Melegindítás

Ha a motor még üzemmeleg, azaz még csak nemrég kapcsolták ki, „melegindítást" kell végrehajtani. A szívatót ekkor nem kell használni.

1. (Opcionális) A szívatókart (11/1) fordítsa CHOKE állásba, majd azonnal fordítsa vissza RUN állásba. Az automatikus félgáz beállítása megtörtént.
   - A készüléket egyik kezével erősen szorítsa le a talajra.
   - A másik kezével húzza ki óvatosan és lassan az indítófogantyút (11/3), amíg ellenállást nem érez, majd határozottan és gyorsan húzza felfelé, amíg ismét ellenállást érez (kb. 1 karhossz).
   - Hagyja felcsévélődni az indítózsinórt anélkül, hogy az indítófogantyút elengedné.
   - Ismételje meg többször az előző lépéseket, amíg a motor beindul és nem áll le.

A motor jár

A motor alapjáraton működik.
Tudnivaló: *Nyomja meg a gázkart (12/1), ha a motor már elindult és nem áll le.* A reteszelőgombbal (12/3) rögzítheti a motor fordulatszámát.

A motor leállítása

1. A gázkart (12/1) oldja ki, és a motort járassa üresjáratban.
2. A be/ki kapcsolót (12/2) állítsa STOPP helyzetbe, és tartsa ott néhány másodpercig.
3. Várjon, amíg a vágószerszám teljesen meg nem áll.

6.3 A gyorskioldó mechanizmus működtetése (17)

1. Húzza meg erőteljesen a narancssárga pántot (17/1) (17/a).

A készülék a karabinerkampóval (17/2) együtt kicsúszik a tartóból, és leesik a földre.

7 MUNKAMAGATARTÁS ÉS MUNKATECHNIKA

7.1 Munkavégzés a damilfejjel

7.1.1 Szegélynyírás

- Döntse kissé előre a készüléket, és mozgassa alkalmas és egyenletes sebességgel balról jobbra.
- A legjobb vágási eredményeket akkor kapja, ha száraz füvet vág.
- A vágószálat ne vezesse közvetlenül falak és kőlapok mentén, mert különben a vágószál túl erősen elhasználódik.
- A magasabb füvet és a sűrűbb növényzetet fokozatosan vágja, hogy a szálorsó ne tömődjön el.
- A motor fordulatszámát és a vágásmélységet igazítsa hozzá a mindenkori adottságokhoz. Ha a motor fordulatszáma túl alacsony, akkor növényzet kerülhet a vágószerszámba, vagy beszorulhat.
- Ha a vágószerszámba fű, ágak vagy más tárgyak kerülnek, vagy a készülék szokatlanul vibrál, akkor azonnal kapcsolja ki a motort és ellenőrizze a készüléket.
- Laza kúpfogaskerék-sorozat a tengelykapcsoló sérüléséhez vezethet.
- A vágószál a szálorsófeltét kikapcsolása után szabadon fut. Ezért várja meg, amíg a szál leáll, mielőtt a készüléket újra bekapcsolja.
- Ha a szálorsó kiürült, akkor cserélje ki a vágószálat.

7.1.2 A vágószál hosszabbítása működés közben (13)

Működés közben a vágószál lerövidül és szétfoszlik.

1. Működtesse a motort teljes gázzal.
2. A szálfejet (13/1) mindig érintse hozzá a fűhöz (13/a). Ezzel egy kis darab új vágószál csévélődik le a szálorsóról és az elhasználódott szálvéget a szálvágó (13/2) levágja.

7.2 Munkavégzés a késlappal

7.2.1 A visszaütést kerülje el.

- Ügyeljen arra, hogy biztosan álljon. A lábait tartsa kényelmes terpeszállásban, és mindig számoljon a lehetséges visszaütéssel.
- A vágás megkezdése előtt a késlapnak el kell érnie a teljes munkafordulatszámot.

7.2.2 Nyírás

- Döntse kissé előre a készüléket, és mozgassa alkalmas és egyenletes sebességgel jobbról balra. Így a levágott anyag a már lekaszált területre hullik.
- A magas fűt és a sűrűbb növényzetet fokozatosan vágja. Ehhez előbb a levágandó anyag felső részét rövidítse le oly módon, hogy a készüléket jobbra mozgatja. Ezután ellenirányú mozgásban a készüléket vezesse bal felé, és kaszálja le az alsó részt.
- Lejtőn végzett munkáknál fokozatosan járjon el. Kaszáljon le egy sávot a lejtővel párhuzamosan, majd menjen vissza a lekaszált területen át, és kaszálja le a következő sávot.
- A motor fordulatszámát és a vágásmélységet igazítsa hozzá a mindenkori adottságokhoz. Ha a motor fordulatszáma túl alacsony, akkor növényzet kerülhet a vágószerszámba, vagy beszorulhat.
- Ha a vágószerszámba fű, ágak vagy más tárgyak kerülnek, vagy a készülék szokatlanul vibrál, akkor azonnal kapcsolja ki a motort és ellenőrizze a készüléket.
- Laza kúpfogaskerék-sorozat a tengelykapcsoló sérüléséhez vezethet.
- A beszorult levágott anyagot sohase járó késlap mellett távolítsa el. Ezért várja meg, amíg a késlap leáll.
- Ha a késlap tompa, törött vagy meghajlott, akkor eredeti pótalkatrészre cserélje ki.

8 KARBANTARTÁS ÉS ÁPOLÁS

⚠ **VESZÉLY! Életveszély szakszerűtlen karbantartás miatt.** Szakképzetlen személyek által végzett karbantartási munkák, valamint nem engedélyezett pótalkatrészek használata súlyos, akár halálos sérülésekhez is vezethetnek.

- A biztonsági berendezéseket ne távolítsa el és ne helyezze ezeket üzemen kívül.
- Csak engedélyezett eredeti pótalkatrészeket használjon.
- Rendszeres és szakszerű karbantartással gondoskodjon arról, hogy a készülék működőképes és tiszta állapotban legyen.

⚠ **VIGYÁZAT! Sérülésveszély.** Az éles szélű és mozgó készülékalkatrészek sérüléseket okozhatnak.

- Karbantartási, ápolási és tisztítási munkák közben mindig viseljen védőkesztyűt!

Helyes karbantartás és gondozás szükséges a készülék üzemképességének és biztonságának fenntartásához. Tartsa be a következő pontokat:

- Karbantartási és gondozási munkákat csak akkor végezzen, ha rendelkezik a szükséges ismeretekkel és szerszámokkal.
- Várja meg, amíg a motor teljesen lehűl.
- Az elhasználódott vagy hibás alkatrészeket csak a gyártó eredeti pótalkatrészeivel pótolja.
- Az ebben az üzemeltetési útmutatóban nem szereplő karbantartási és gondozási munkákat Ön nem végezhet. Ilyen munkával bízzon meg egy hivatalos szervizt. Az előírás megszegése esetén a gyártói garancia megszűnik.

Az itt említett karbantartási és gondozási munkákra vonatkozó időközöket a karbantartási terv tartalmazza (Karbantartási terv).

Csak engedélyezett vágószerszámokat használjon (Engedélyezett vágószerszámok)!

8.1 Vágószál cseréje (14)

1. Forgassa el a forgatható gombot (14/1) úgy, hogy a nyilak (14/2, 14/3) egy vonalban legyenek.
2. Tolja be a vágószálat a nyílásba (14/4) addig, amíg a damilfej mindkét oldalán egyenlő hosszú nem lesz.
3. Csavarja be a vágószálat a damilfejbe: Forgassa a forgatható gombot (14/1) a nyilak irányába (14/5) addig, amíg mindkét oldalon még kb. 10 cm-nyi vágószál kiáll a damilfejből.

8.2 Levegőszűrő tisztítása/cseréje (15)

FIGYELEM! Motorkárosodások veszélye. A levegőszűrő nélkül történő működtetés a motor súlyos károsodását okozhatja!

- Soha ne üzemeltesse a készüléket levegőszűrő nélkül.
- A levegőszűrőt rendszeresen tisztítsa meg.
- Ha a levegőszűrő sérült, cserélje ki.

1. Levegőszűrő kiszerelése:
   - Lazítsa meg a levegőszűrő csavarját (15/1) annyira, hogy a levegőszűrőház fedele (15/2) laza legyen.
   - Húzza le a levegőszűrő ház fedelét.
   - A szűrőszivacsot (15/3) húzza le a keretről (15/4).

2. Szűrőszivacs (15/3) tisztítása:
   - Nyomkodja ki a szűrőszivacsot, majd szappannal és vízzel mossa ki. Ne használjon benzint vagy más oldószert!
   - A szűrőszivacsot hagyja alaposan kiszáradni addig, amíg már nem tartalmaz több vizet. A nedves szűrő miatt a motor esetleg nehezen indul be.
3. A levegőszűrőházat tisztítókendővel alaposan törölje ki.
4. Szűrőszivacs (15/3) cseréje:
   - A szűrőszivacsot akkor cserélje ki, ha már nem rugalmas, vagy ha szétesik.
5. Levegőszűrő felszerelése:
   - A szűrőszivacsot (15/3) tegye fel a keretre (15/4).
   - Tegye fel és fogja erősen a levegőszűrő ház fedelét (15/2).
   - Csavarozza be a levegőszűrő csavarját (15/1) annyira, hogy a levegőszűrő ház fedele szoros legyen.

8.3 Üzemanyagszűrő ellenőrzése/cseréje

A filcszerű üzemanyagszűrő az üzemanyagtartályban található, és a szívófejre van felhelyezve. Ha az üzemanyagszűrő megkeményedett, elszennyeződött vagy eltömődött, kevesebb benzin jut a motorhoz. Ebben az esetben az üzemanyagszűrőt ki kell cserélni.

Ajánlatos ezt a munkát egy hivatalos szakszervizben elvégeztetni.

8.4 A gyújtógyertya karbantartása (16)

1. A gyújtógyertya kiszerelése:
   - A gyertyapipát (16/1) húzza le.
   - A gyertyakulccsal (16/2) csavarja ki a gyújtógyertyát (16/3).
2. A gyújtógyertyakép értékelése:
   - Ha a gyújtógyertya világosbarna: A motor megfelelően működik és a gyertya rendben van. Ha szükséges: A gyújtógyertyát egy finom drótkefével (16/4) tisztítsa meg.
   - Ha a gyújtógyertya kormos, olajos, elkérgesedett, megolvadt vagy áthidalódott: A gyújtógyertya hibás. Cserélje ki a gyújtógyertyát. Használja az előírt típusú gyújtógyertyákat (lásd a műszaki adatoknál).
   - Ha rövidebb üzemidő után a gyújtógyertya ismét meghibásodik, akkor a motort és a porlasztóbeállításokat hivatalos szervizben ellenőriztetni kell.
3. Az elektródahézag ellenőrzése:
   - Egy gyertyahézag-mérővel (16/5) ellenőrizze, hogy az elektródák távolsága (16/6) 0,6–0,7 mm között van-e. Ha nem, óvatosan ütögesse közelebb egymáshoz az elektródákat vagy óvatosan hajlítsa közelebb egymáshoz azokat.
4. Az előírt időszak elérése esetén, vagy ha a gyújtógyertya hibás:
   - Cserélje ki a gyújtógyertyát. Használja az előírt típusú gyújtógyertyákat (lásd a műszaki adatoknál).
5. Gyújtógyertya beszerelés:
   - Ügyeljen arra, hogy a gyújtógyertya tömítőgyűrűje (16/7) a gyertyán legyen.
   - Csavarja be kézzel a gyújtógyertyát, majd a gyertyakulccsal húzza meg szorosan (forgatónyomaték 12–15 Nm).
   - Tegye vissza a gyertyapipát.

8.5 Üresmenet beállítás

A vágószerszám üresjáratban lévő motor mellett nem mozoghat. Ha a vágószerszám mozog, amikor a motor üresjáratban van, mindenképp forduljon a kereskedőhöz a motor megfelelő beállítása érdekében.

8.6 Karbantartási terv

A következő munkákat a felhasználónak kell végrehajtania. Minden szokásos karbantartási, szervizelési és helyreállítási munkát feljogosított szervizműhellyel kell elvégeztetni.

TUDNIVALÓ Erős igénybevétel és magas hőmérsékletek esetén az ebben a táblázatban megadottakhoz képest rövidebb karbantartási időközökre lehet szükség.

Tevékenység	első alkalommal 5 üzemóra után	minden alkalmazás előtt	hetente	minden 50 üzemóra	minden 100 üzemóra	szükség szerint	vágási szezon előtt, évente	5-évente
Karburátor								

Tevékenység	első alkalommal 5 üzemóra után	minden alkalmazás előtt	hetente	minden 50 üzemóra	minden 100 üzemóra	szükség szerint	vágási szezon előtt, évente	5-évente
Üresjárat ellenőrzése		X						
Légszűrő								
tisztítás		X						
csere						X		
Gyújtógyertya								
Elektróda távolság ellenőrzése, szükség esetén beállítása				X				
csere					X	X		
Hűtőlevegő beeresztés								
tisztítás			X			X	X	
Hangtompító								
Optikai ellenőrzés és állapotellenőrzés		X						
Üzemanyagtartály								
tisztítás				X			X	
Üzemanyagszűrő								
csere								X
Kezelőelemek								
Be/ki kapcsoló,-, reteszelőgomb, gázkar, indítózsinór		X						
Minden elérhető csavar (kivéve állítócsavarok)								
meghúzás	X					X	X	
Teljes készülék								
Optikai ellenőrzés és állapotellenőrzés		X						
tisztítás			X			X	X	

9 HIBAELHÁRÍTÁS

⚠ **VIGYÁZAT! Sérülésveszély.** Az éles szélű és mozgó készülékalkatrészek sérüléseket okozhatnak.

- Karbantartási, ápolási és tisztítási munkák közben mindig viseljen védőkesztyűt!
- Kapcsolja ki a készüléket!

TUDNIVALÓ Olyan hibák esetében, amelyek nem szerepelnek ebben a táblázatban, vagy amelyeket saját maga nem tudja kijavítani vevőszolgálatunkhoz.

Zavar	Ok	Elhárítás
A motor nem vagy csak nehezen indul.	A motorindítás hibásan történt.	lásd *Fejezet 6.2 "Motor elindítása/leállítása", oldal 207*
	A gyújtógyertya szennyezett, hibás vagy nem megfelelő az elektródatávolság.	lásd *Fejezet 8.4 "A gyújtógyertya karbantartása (16)", oldal 210*
	A levegőszűrő szennyezett.	lásd *Fejezet 8.2 "Levegőszűrő tisztítása/cseréje (15)", oldal 209*
	Az üzemanyagszűrő tönkrement.	Üzemanyagszűrő ellenőrzése/cseréje (16)
	Nem megfelelőek a porlasztóbeállítások.	Lépjen kapcsolatba hivatalos javítóműhellyel.
	A szívatókar CHOKE állásban van.	Tolja a szívatókart RUN állásba.
A motor elindul, de túl alacsony a motorteljesítmény.	A szívatókar CHOKE állásban van.	Tolja a szívatókart RUN állásba.
	A levegőszűrő szennyezett.	lásd *Fejezet 8.2 "Levegőszűrő tisztítása/cseréje (15)", oldal 209*
	Az üzemanyagszűrő tönkrement.	Üzemanyagszűrő ellenőrzése/cseréje (16)
	Nem megfelelőek a porlasztóbeállítások.	Lépjen kapcsolatba hivatalos javítóműhellyel.
A motor nem fut egyenletesen és a motor fordulatszáma nem nő gázadás közben.	A gyújtógyertya szennyezett, hibás vagy nem megfelelő az elektródatávolság.	lásd *Fejezet 8.4 "A gyújtógyertya karbantartása (16)", oldal 210*
	Nem megfelelőek a porlasztóbeállítások.	Lépjen kapcsolatba hivatalos javítóműhellyel.
A motor füstöl, a kipufogógáz kékes színű.	Túl nagy az olaj aránya a benzin-olaj keverékben.	Töltsön be megfelelő arányú benzin/olaj keveréket. Benzin-olaj keverék készítése és betöltése
	Nem megfelelőek a porlasztóbeállítások.	Lépjen kapcsolatba hivatalos javítóműhellyel.

Zavar	Ok	Elhárítás
A motor szokatlanul és erősen rezegve indul.	A készülék/motor alkatrészei meglazultak és/vagy megsérültek.	1. Állítsa le a motort. 2. Ellenőrizze a készülék sérüléseit. 3. Ellenőrizze a gyújtógyertyákat, lásd *Fejezet 8.4 "A gyújtógyertya karbantartása (16)", oldal 210*. 4. Lépjen kapcsolatba hivatalos javítóműhellyel.

10 SZÁLLÍTÁS

A készülék szállítása két munkaterület között

1. A motort kapcsolja ki.
2. Tegye fel a szállításvédőt a késlapra.
3. A motoros kaszát a motorblokknál és a markolatnál fogja meg erősen.
4. Óvatosan közeledjen a következő munkaterülethez. Ne veszélyeztessen embereket és állatokat.

A készülék szállítása járműben

1. Ha lehetséges: A tartályt a motor járatásával ürítse ki.
2. A motort kapcsolja ki.
3. Tegye fel a szállításvédőt a késlapra.
4. Ügyeljen, hogy a készülék menet közben ne billenjen fel és ne ömöljön ki a benzin-olaj keverék:
   - A készüléket úgy kell a padlón elhelyezni, hogy az üzemanyagtartály sapkája felfelé nézzen. Az üzemanyagtartálynak zárva kell lennie.
   - A készüléket rögzítse a padlón.

11 TÁROLÁS

Ha a készüléket 2–3 hónapnál hosszabb ideig nem szeretné használni, akkor a károsodások elkerülése érdekében a következő munkákat kell elvégezni:

1. Az üzemanyagtartály kiürítése:
   - Hagyja a motort addig járni, amíg teljesen kiürül. Ekkor az üzemanyagtartályban és a porlasztóban már nincs benzin-olaj keverék, és így nem alakulhatnak ki lerakódások.
2. A készülék tisztítása:
   - Az egész készüléket és a tartozékait is törölje le puha tisztítókendővel. Ne használjon benzint vagy más oldószert.
   - Távolítsa el a szennyeződést minden készüléknyílásból (pl. a motor hűtőnyílásaiból).
3. Henger olajozása:
   - Hagyja a készüléket teljesen lehűlni.
   - A gyertyapipát húzza le, majd csavarja ki a gyújtógyertyát.
   - Cseppentsen egy kis olajat a gyertyanyílásba.
   - Az indítófogantyút lassan húzza meg, hogy a dugattyú mozogjon és az olaj eloszoljon a hengerben.
   - A gyertyát csavarja vissza erősen, és tegye fel a gyertyapipát.
4. Tegye fel a szállításvédőt a késlapra.
5. A készüléket lehetőleg száraz helyen tárolja.

⚠ VIGYÁZAT! Sérülésveszély. Ha tárolás közben a készülékhez kisgyermekek és illetéktelenek férhetnek hozzá, akkor ez sérülésekhez vezethet.

- A gépet gyermekek és illetéktelen személyek számára nem hozzáférhető módon tárolja.

12 ÁRTALMATLANÍTÁS

- A benzin és a motorolaj nem tartozik a háztartási hulladékhoz vagy a szennyvízhez, hanem gondoskodni kell a szétválogatott begyűjtéséről, ill. ártalmatlanításáról!
- A gép ártalmatlanítása előtt az üzemanyagtartályt és a motorolajtartályt ki kell üríteni!
- A csomagolás, a gép és a tartozékok újrahasznosítható anyagokból készültek, ezért ennek megfelelően kell leselejtezni őket.

13 CO2-ÉRTÉKEKKEL KAPCSOLATOS KIEGÉSZÍTŐ INFORMÁCIÓ

Az Európai Parlament és a Tanács (EU) 2016/1628 sz. rendeletének 43. cikke, 4. bekezdése értelmében kötelesek vagyunk rendelkezésre bocsátani az EU-típusjóváhagyási eljárás során meghatározott CO_2-értéket.

Az EU-típusjóváhagyással rendelkező motorok CO_2-kibocsátási értéke megtalálható a https://www.al-ko.com/shop/media/al-ko-engines/co2.pdf weboldalon.

Ezek a CO_2-értékek a motortípust, ill. a motorcsaládot képviselő alap(motor) állandó ellenőrzési ciklusokban, laboratóriumi körülmények között végzett vizsgálatának során kapott eredmények, és nem jelentenek kizárólagos és implicit garanciát egy adott motor teljesítményére.

14 ÜGYFÉLSZOLGÁLAT/SZERVIZ

A garanciával, javítással vagy pótalkatrészekkel kapcsolatos kérdések esetén kérjük, forduljon a legközelebbi AL-KO szervizhez. Ezeket megtalálja az interneten a következő oldalon: www.al-ko.com/service-contacts

15 GARANCIA

A berendezés esetleges anyag- és gyártási hibáinak elhárítása javítással vagy alkatrészcserével történik a törvényben előírt jótállási időn belül. A jótállási határidőt azon ország jogrendszere határozza meg, ahol a berendezést vásárolták.

A garancia kizárólag akkor érvényes, ha:

- betartják ezt az üzemeltetési utasítást
- szakszerűen használják a berendezést
- csak eredeti pótalkatrészeket használnak

A garancia nem érvényes:

- önhatalmú javítási próbálkozás
- önhatalmú műszaki módosítások
- nem rendeltetésszerű használat esetén

A garancia nem vonatkozik:

- a használatból eredő festékhibákra
- a kopó alkatrészekre, amelyek a pótalkatrész-katalógusban be vannak keretezve xxxxxx (x)
- belső égésű motorokra (ezekre a motorgyártó cég garanciális rendelkezései érvényesek).

A garancia az első végfelhasználó vásárlásától lép életbe. Az időpont meghatározásakor a fizetési bizonylaton szereplő dátum a mérvadó. A garanciajeggyel és az eredeti fizetési bizonylattal forduljon a szakkereskedéshez vagy a legközelebbi hivatalos ügyfélszolgálathoz. A vevő eladóval szembeni kellékszavatossági jogainak törvényes érvényesítési lehetőségeit a jelen nyilatkozat nem befolyásolja.

OVERSÆTTELSE AF DEN ORIGINALE BRUGSANVISNING

Indholdsfortegnelse

1 Om denne brugsanvisning 215
1.1 Symboler på forsiden 216
1.2 Symboler og signalord 216
2 Produktbeskrivelse 216
2.1 Tilsigtet brug 216
2.2 Forudsigelig forkert brug 216
2.3 Restrisici 216
2.4 Sikkerheds- og beskyttelsesanordninger 217
2.5 Symboler på apparatet 217
2.5.1 Sikkerhedssymboler 217
2.5.2 Betjeningssymbol 217
2.6 Produktoversigt (01) 217
2.7 Godkendt skæreværktøj 218
2.8 Leveringsomfang 218
3 Sikkerhedsanvisninger 219
3.1 Bruger 219
3.2 Personligt beskyttelsesudstyr 219
3.3 Arbejdspladssikkerhed 219
3.4 Maskinsikkerhed 219
3.5 Sikkerhed for personer, dyr og ting 219
3.6 Vibrationsbelastning 220
3.7 Håndtering af benzin og olie 220
4 Montering 221
4.1 Montering af "loop"-greb (02) 221
4.2 Montering af beskyttelsesskærm (03, 04) 221
4.3 Montering af trådhoved (05) 221
4.4 Montering af klinge eller kniv til bioklipning (06) 221
5 Ibrugtagning 221
5.1 Placering og aftagning af påsats (07, 08) 221
5.2 Indstilling af bæresele 222
5.3 Blanding af benzin og olie og påfyldning af blandingen (09) 222
6 Betjening 222
6.1 Påtagning af dobbelt bæresele (10) 222
6.2 Start/stop motoren 223
6.2.1 Informationer om brugen af motoren 223
6.2.2 Udførelse af kold/varm start (11, 12) 223
6.3 Brug af den hurtigudløsende mekanisme (17) 223
7 Arbejdsmåde og arbejdsteknik 224
7.1 Arbejder med trådhoved 224
7.1.1 Trimning 224
7.1.2 Forlæng skæretråden under brugen (13) 224
7.2 Arbejder med klinge 224
7.2.1 Pas på tilbageslag 224
7.2.2 Klipning 224
8 Service og vedligeholdelse 224
8.1 Udskiftning af skæretråd (14) 225
8.2 Rengøring/udskiftning af luftfilter (15) 225
8.3 Kontrol/udskiftning af brændstoffilter 225
8.4 Vedligeholdelse af tændrør (16) 225
8.5 Tomgangsindstilling 226
8.6 Vedligeholdelsesplan 226
9 Hjælp ved forstyrrelser 227
10 Transport 228
11 Opbevaring 228
12 Bortskaffelse 229
13 Supplerende information om CO2-tal 229
14 Kundeservice/service 229
15 Garanti 229

1 OM DENNE BRUGSANVISNING

- Den tyske udgave er den originale driftsvejledning. Alle andre sprog er oversættelser af den originale driftsvejledning.
- Opbevar denne brugsanvisning, så du altid kan slå op i den, når du har brug for informationer om maskinen.
- Overdrag kun maskinen til andre personer sammen med denne brugsanvisning.

- Læs og overhold sikkerhedsanvisningerne og advarslerne i denne brugsanvisning.

1.1 Symboler på forsiden

Symbol	Betydning
	Læs denne brugsanvisning omhyggeligt, før du tager apparatet i brug. Dette er en forudsætning for, at du kan arbejde sikkert og håndtere apparatet uden forstyrrelser.
	Brugsanvisning
	Brug ikke det benzindrevne apparat i nærheden af åben ild eller varme kilder.

1.2 Symboler og signalord

⚠ FARE! Indikerer en umiddelbar farlig situation, som, hvis den ikke undgås, er livsfarlig eller medfører alvorlige kvæstelser.

⚠ ADVARSEL! Indikerer en potentiel farlig situation, som, hvis den ikke undgås, kan være livsfarlig eller medføre alvorlige kvæstelser.

⚠ FORSIGTIG! Indikerer en potentiel farlig situation, som, hvis den ikke undgås, kan medføre mindre eller moderate kvæstelser.

OBS! Indikerer en situation, som, hvis den ikke undgås, kan medføre tingsskade.

ℹ BEMÆRK Specielle anvisninger, der gør dig i stand til at forstå og håndtere maskinen bedre.

2 PRODUKTBESKRIVELSE

2.1 Tilsigtet brug

Der kan bruges de følgende påbygningsenheder på basisapparatet Multitool MT 130:

- Påsats til buskrydder/plænetrimmer, kan bruges som:
  - Motortrimmer: Til klipning af kraftigere grønne planter og lignende bevoksning
  - Plænetrimmer: Til skæring af blødt græs og lignende bevoksning
- Påsats til stangafgrener CSA 130 MT (art.nr. 127635)*: Til afgrening af træer og anden træbevoksning stående på jorden. Bruges stående på jorden.
- Hækkeklipperpåsats HTA 130 MT (art.nr. 127636)*: Fjerner tynde grene og friske skud på hække og buske. Bruges stående på jorden.
- Skaftrørforlænger (art.nr. 127637)* til CSA 130 MT og HTA 130 MT

**: Skal bestilles særskilt.*

Basisapparatet samt påsats er udelukket konstrueret udendørs brug til privat brug: Enhver anden brug samt ikke godkendte om- eller påbygninger strider mod den tilsigtede brug og bevirker, at garantien bortfalder, at overensstemmelsen (CE-mærket) ikke opfyldes, og at fabrikantens ansvar med henblik på skader, der påføres brugeren eller udenforstående, bortfalder.

2.2 Forudsigelig forkert brug

Maskinen er hverken beregnet til erhvervsmæssig brug i offentlige parker, på sportspladser eller i forbindelse med landbrug og skovdrift.

Basisapparat:

- Der må ikke bruges andre påsatser end de tilladte!

Påsats til buskrydder/plænetrimmer:

- Klip ikke prydbuske, hække, træer eller blomster.
- Løft ikke apparatet fra jorden under brugen.
- Brug kun originale skæreværktøjer fra producenten (klinge, trådspole)

2.3 Restrisici

Der er altid en vis restrisiko mulig, som ikke kan udelukkes, selv ved korrekt brug. Maskinens art og udførelse kan medføre følgende mulige farer alt efter brugen:

Basisapparat:

- Sundhedsskader pga. vibrationer i hånd og arm efter længere uafbrudt arbejde og ikke korrekt udført vedligeholdelse
- Fare for forbrændinger ved berøring af varme komponenter
- Brandfare

Påsats til buskrydder/plænetrimmer:

- Afklippet materiale kan blive slynget væk og partikler fra afklippet materiale kan blive indåndet
- Snitsår, hvis der gribes ind i den roterende skæretråd

- Fare for kvæstelser på fødder ved berøring af det kørende skæreværktøj.

2.4 Sikkerheds- og beskyttelsesanordninger

⚠ ADVARSEL! Fare for kvæstelser. Sikkerheds- og beskyttelsesanordninger, der er defekte eller deaktiverede, kan medføre alvorlige kvæstelser.

- Få defekte sikkerheds- og beskyttelsesanordninger repareret.
- Sikkerheds- og beskyttelsesanordningerne må aldrig sættes ud af kraft.

Nødstop

Sluk i nødstilfælde for motoren med tænd/sluk-knappen. Slip gashåndtaget.

Beskyttelsesskærm

Beskyttelsesskærmen beskytter brugeren mod kontakt med den roterende skæretråd og objekter, der slynges væk.

"Loop"-greb med afstandsholder

"Loop"-grebet sikrer, at brugerens fødder ikke kommer i nærheden af den roterende skæretråd eller klingen.

Hurtigudløsende mekanisme

Der er en hurtigudløsende mekanisme på den dobbelte bæresele til nødstilfælde, så du hurtigt kan løsne dig fra apparatet og forlade arbejdsstedet.

2.5 Symboler på apparatet

2.5.1 Sikkerhedssymboler

Symbol	Betydning
	Vær særligt forsigtig under håndteringen!
	Læs brugsanvisningen før brug!
	Bær beskyttelseshjelm, høreværn og øjenværn!
	Brug solide sko!
	Bær beskyttelseshandsker!
	Fare ved bortslyngede genstande!
	Afstanden mellem apparatet og uvedkommende personer skal mindst være 15 m omkring brugeren.
	Fare pga. efterløb.
	Brug under ingen omstændigheder motortrimmeren med en savklinge!
	Varm overflade. Må ikke berøres!
	Brandfare! Vær særligt forsigtig ved håndtering af benzin!

2.5.2 Betjeningssymbol

Symbol	Betydning
	Brug af choker-knappen: Drejes choker-knappen mod uret, lukker chokeren. Når chokeren lukkes, skal den drejes med uret for at åbne den igen.

2.6 Produktoversigt (01)

Nr.	Del
Basisapparat	
1	Motorblok med:
2	■ Luftfilterhus
3	■ Luftfilterskrue
4	■ Primer

Nr.	Del
5	■ Brændstoftank
6	■ Dæksel på brændstoftank
7	■ Startgreb
8	■ Tændrørsdæksel
9	■ Chokerhåndtag
10	Kombiafbryder med:
11	■ Tænd-/sluk-knap til motor
12	■ Spærreknap
13	■ Gashåndtag
14	Øje til bæresele
15	"Loop"-greb
16	Splitskaftfastgørelse med sikringssplit
17	Dobbelt bæresele
18	Enkel bæresele (til stangafgrener- og hækkeklipperpåsatsen)
Påsats til buskrydder/plænetrimmer	
19	Splitskaft
20	Beskyttelsesskærm
21	Vinkelgear
22	Trådafskærer
23	Trådhoved
24	2-tands kniv til bioklipning
25	3-tands klinge

2.7 Godkendt skæreværktøj

Der må kun bruges de her oplistede originale skæreværktøjer fra fabrikanten:

- Trådhoved Fast and Easy Semiprofi 115 mm: Artikelnr. 127619
- Trådhoved Fast and Easy Profi 130 mm: Artikelnr. 127620*
- 3-tands klinge: Artikelnr. 112906
- 2-tands kniv til bioklipning: Artikelnr. 127641

** Ikke indeholdt i leveringsomfanget, skal bestilles separat.*

⚠ **FARE! Livsfare pga. skæreværktøj!** Ikke godkendt skæreværktøj (f.eks. flerdelt skæreværktøj af metal med slingrekæder og hammerknive) og beskadiget skæreværktøj (f.eks. revner, afskalning) kan medføre alvorlige kvæstelser og endda død.

- Brug kun det godkendte originale skæreværktøj fra fabrikanten.
- Udskift straks beskadiget skæreværktøj.

Brug af ikke godkendt skæreværktøj på basisapparatet svarer ikke til den tilsigtede brug.

2.8 Leveringsomfang

De her anførte positioner følger med ved leveringen. Kontrollér, at alle komponenter er vedlagt:

- Basisapparat
- Påsats til buskrydder/plænetrimmer
- Loop-greb inkl.:
  - Modspænde
  - Gummimanchet
  - 4 skruer med indvendig sekskant
  - 4 møtrikker
- Beskyttelsesskærm inkl.:
  - Beskyttelsesliste med indbygget trådafskærer
  - 4 krydskærvskruer M5x16
  - 4 møtrikker
- Trådhoved Fast & Easy Semiprofi, inkl. trådspole
- 3-tands klinge
- 2-tands kniv til bioklipning
- Enkel bæresele (til stangafgrener- og stanghækkeklipperpåsatsen)
- Dobbelt bæresele
- Værktøjssæt:
  - Kombineret tændrørsnøgle med krydskærvskruetrækker
  - Dobbelt gaffelnøgle
  - 3 unbrakonøgler
  - 2 splitter til sikring af klingen eller kniven til bioklipning (heraf 1 reservesplit)
  - Blandeflaske til brændstof

3 SIKKERHEDSANVISNINGER

FORSIGTIG! Fare for høreskader. Maskinen larmer utroligt meget under driften. Dette kan forårsage høreskader på brugeren samt på personer og dyr i nærheden.

- Arbejd kun med høreværn.
- Overhold en sikkerhedsafstand til personer og dyr. Sluk for maskinen, hvis personer eller dyr nærmer sig.

BEMÆRK Sæt dig ind i maskinens brug. Lær især, hvordan maskinen kan stoppes med det samme.

3.1 Bruger

- Børn under 16 år og personer, der ikke har læst brugsanvisningen, må ikke bruge maskinen. Overhold eventuelle nationale sikkerhedsbestemmelser vedrørende brugerens minimumsalder.
- Arbejder du for første gang med en maskine af denne type: Få brugen forklaret af sælgeren eller en anden kyndig person. Eller tag et kursus.
- Personer, der bruger denne maskinen, skal være udhvilet, rask og i form. Må du af hensyn til sundheden ikke anstrenge dig, bør du rådføre dig med en læge, om du må arbejde med maskinen.
- Maskinen må ikke betjenes, hvis du er påvirket af alkohol, narkotika eller medicin.

3.2 Personligt beskyttelsesudstyr

- For at undgå kvæstelser på krop og lemmer samt høreskader skal der bæres særligt tøj og beskyttelsesudstyr.
- Tøjet skal være formålstjenligt (tætsiddende) og må ikke hindre bevægelsesfriheden.
- Det personlige beskyttelsesudstyr består af:
  - Høreværn (f.eks. ørebeskytter), især under en daglig arbejdstid på mere end 2,5 timer
  - Beskyttelsesbriller
  - Faste arbejdshandsker, vibrations- og slagdæmpende
  - Sikkerhedssko med skridsikker sål og stålkappe

3.3 Arbejdspladssikkerhed

- Driv kun maskinen udendørs og aldrig i lukkede rum.
- Arbejd kun i dagslys eller i effektiv kunstig belysning.
- Fjern farlige produkter og genstande fra arbejdsområdet, før arbejdet påbegyndes, f.eks. grene, glasstykker, genstande med skarpe kanter, metalstykker, sten.
- Sørg for at stå stabilt. Undgå våd, glat jord.
- Bevæg dig forsigtigt og langsomt under arbejdet. Løb ikke. Pas på forhindringer.

3.4 Maskinsikkerhed

- Brug kun maskinen under følgende betingelser:
  - Maskinen er ikke snavset, især ikke med benzin og olie.
  - Maskinen, især beskyttelsesgitteret, er ikke beskadiget.
  - Alle betjeningselementer fungerer.
  - Alt tilbehør til det pågældende arbejde er monteret på maskinen.
- Overbelast ikke maskinen. Den er beregnet til lette arbejder i privat område. Overbelastning fører til beskadigelse af maskinen.
- Bloker aldrig indsugnings- og ventilatorgitteret under brugen, så motoren ikke bliver for varm.
- Sluk for maskinen med det samme, hvis motoren pludseligt vibrerer unormalt og kraftigt. Der foreligger her en fejl i maskinen.
- Brug aldrig maskinen med slidte eller defekte dele. Udskift altid defekte dele med originale reservedele fra fabrikanten. Bruges maskinen med slidte eller defekte dele, kan garantikrav ikke gøres gældende over for fabrikanten.

3.5 Sikkerhed for personer, dyr og ting

- Brug kun maskinen til de opgaver, den er beregnet til. Hvis motoren ikke bruges som tilsigtet, er der risiko for kvæstelser og tingsskader.
- Tænd kun for maskinen, når der ikke opholder sig personer og dyr i arbejdsområdet.
- Overhold en sikkerhedsafstand til personer og dyr. Sluk for maskinen, hvis personer eller dyr nærmer sig.
- Hold aldrig motorens udstødningsstråle mod personer og dyr samt brandfarlige produkter og genstande.
- Grib aldrig ind i indsugnings- og luftgitteret, når motoren er i gang. Der er fare for kvæstelser på de roterende maskindele.

- Sluk altid for maskinen, når den ikke skal bruges. F.eks. når arbejdsområdet forlades, ved service og vedligeholdelse, når benzin-/olieblandingen hældes på maskinen.
- Sluk for maskinen i tilfælde af en ulykke for at undgå yderligere kvæstelser og tingsskader.
- Brug aldrig maskinen med slidte eller defekte dele. Slidte eller defekte maskindele kan forårsage alvorlige kvæstelser.
- Opbevar maskinen uden for børns rækkevidde.

3.6 Vibrationsbelastning

- Fare pga. vibration
  Den faktiske vibrationsemissionsværdi under maskinens brug kan afvige fra den værdi, som producenten har angivet. Vær opmærksom på følgende indflydelsesfaktorer før og under brug:
  - Bruges maskinen som tilsigtet?
  - Skæres eller forarbejdes materialet korrekt?
  - Er maskinen i en ordentlig brugbar tilstand?
  - Er skæreværktøjet slebet korrekt, og er det korrekte skæreværktøj monteret?
  - Er der monteret holdegreb eller ekstra vibrationsgreb, og er de fast forbundet med maskinen?
- Brug kun redskabet med det omdrejningstal, der er foreskrevet til det pågældende arbejde. Undgå maksimal hastighed, så larm og vibrationer minimeres.
- Maskinens larm og vibrationer kan blive forøget som følge af ukorrekt brug og service. Dette medfører sundhedsskader. Sluk maskinen i disse tilfælde med det samme, og få den repareret af et autoriseret serviceværksted.
- Belastningen som følge af vibrationer afhænger af det arbejde, der udføres eller af maskinens brug. Vurder belastningen, og sørg for tilstrækkelige arbejdspauser. Dermed reduceres belastningen som følge af vibrationer over hele arbejdstiden.
- Bruges maskinen i længere tid, udsættes brugeren for vibrationer, hvilket kan give kredsløbsforstyrrelser ("hvide fingre"). Bær handsker, og hold hænderne varme for at minimere denne risiko. Fastslås symptomer på "hvide fingre", skal en læge opsøges med det samme. Til disse symptomer hører: Følelsesløshed, snurren, kløen, smerter, ingen kraft, eller farven eller hudens tilstand ændrer sig. Disse symptomer angår normalt fingre, hænder eller pulsen. Er temperaturerne udendørs lave (under 10 °C), er risikoen større.
- Hold længere pauser i løbet af arbejdsdagen, så du kan komme dig igen efter larm og vibrationer. Planlæg dit arbejde således, at brugen af maskinen, der danner kraftige vibrationer, fordeles over flere dage.
- Får du en ubehagelig fornemmelse, eller ændres hudens farve på hænderne under maskinens brug, skal arbejdet afbrydes med det samme. Hold nok pauser, før træthed melder sig. Uden tilstrækkelige pauser kan et håndarm-vibrationssyndrom opstå.
- Minimer risikoen for at blive udsat for vibrationer. Plej maskinen som angivet i brugsanvisningen.
- Skal maskinen bruges ofte, skal du henvende dig til din forhandler for at købe antivibrationstilbehør (f.eks. greb).
- Fastlæg en arbejdsplan for, hvordan vibrationsbelastningen kan minimeres.

3.7 Håndtering af benzin og olie

- Eksplosions- og brandfare:
  Der dannes en eksplosiv atmosfære, hvis benzin-/luft-blandingen siver ud. Antændelse, eksplosion og brand kan medføre alvorlige kvæstelser og være livsfarlig ved ukorrekt håndtering af brændstoffet. Overhold følgende:
  - Rygning er forbudt, når benzinen håndteres.
  - Håndter kun benzin udendørs og aldrig i lukkede rum.
  - Overhold altid følgende regler.
- Transportér og opbevar kun benzin og olie i beholdere, der er godkendt til dette formål. Sørg for, at børn ikke kan få adgang til opbevaret benzin og olie.
- Forebyg forurening af jorden (miljøbeskyttelse) ved at sørge for, at der ikke trænger benzin og olie ned i jorden. Brug en tragt til påfyldningen.
- Fyld aldrig brændstof på maskinen i lukkede rum. Benzindampe kan samle sig på gulvet og derved forårsage antændelse eller endda en eksplosion.
- Tør spildt benzin af maskinen eller gulvet. Lad tekstiler, som er blevet brugt til optørring

af benzinen, tørre på et sted med god ventilation, inden du bortskaffer disse tekstiler. I modsat fald kan der ske spontan selvantændelse.

- Er benzin blevet spildt, dannes der benzindampe. Start derfor aldrig motoren på dette sted, men mindst 3 m væk.
- Undgå hudkontakt med mineralske olieprodukter. Indånd ikke benzindampe. Bær altid beskyttelseshandsker under påfyldningen af brændstoffet. Skift beskyttelsestøj regelmæssigt, og få det renset.
- Sørg for, at dit tøj ikke kommer i kontakt med benzinen. Hvis der er kommet benzin på dit tøj, skal du skifte tøj omgående.
- Fyld aldrig benzin på maskinen, mens motoren er i gang eller varm.

4 MONTERING

⚠ ADVARSEL! Fare ved ufuldstændig montering! Bruges et ufuldstændigt monteret apparat, kan det medføre alvorlige kvæstelser.

- Apparatet må kun betjenes, når det er helt monteret!
- Kontroller, om alle sikkerheds- og beskyttelsesanordninger er tilstede og fungerer, før maskinen tilsluttes!

⚠ ADVARSEL! Fare for kvæstelser, hvis maskindele løsner sig. Maskindele, der løsner sig under driften, kan medføre alvorlige skader.

- Fastgør skæreværktøjet således, at det ikke kan løsne sig under driften.

4.1 Montering af "loop"-greb (02)

1. Læg gummimanchetten (02/1) hen over skaftet (02/2).
2. Læg "loop"-grebet (02/3) oppefra og modspændet (02/4) på gummimanchetten nedefra.
3. Sæt en unbrakoskrue (02/5) i ovenfra og en møtrik (02/6) i nedefra, og skru dem løst sammen. Gentag dette trin med de resterende unbrakoskruer og møtrikker.
4. Skru alle unbrakoskruer fast.

4.2 Montering af beskyttelsesskærm (03, 04)

1. Stik de 4 krydskærvskruer M5x16 (03/1) gennem boringerne på beskyttelsesskærmen (03/2).
2. Skru beskyttelsesskærmen fast på pladen (03/3).
3. Sæt beskyttelseslisten (04/1) med den indbyggede trådafskærer (04/2) på beskyttelsesskærmen (04/3) og skru derefter plastlåseskruen (04/4) i.

4.3 Montering af trådhoved (05)

1. Sæt medbringerskiven (05/1) på vinkelgearets styredorn (05/2).
2. Stik sekskantnøglen (05/3) ind i medbringerskivens boring for at spænde til.
3. Skru trådhovedet (05/4) på vinkelgearet, og spænd fast.
   Bemærk: *Venstregevind! Spænd trådspolen fast ved at dreje den mod uret!*

4.4 Montering af klinge eller kniv til bioklipning (06)

⚠ ADVARSEL! Fare for alvorlige kvæstelser! Er stjerneskiven (06/5) slidt, kan klingen eller kniven til bioklipning løsne sig under driften og forårsage alvorlige kvæstelser.

- Brug ubetinget den medfølgende split (06/8).

1. Læg motortrimmeren ned, så skærehovedet vender opad.
2. Sæt medbringerskiven (06/1) på vinkelgearets styredorn (06/2).
3. Læg klingen eller kniven til bioklipning (06/3) på medbringerskiven (06/1) således, at boringen i klingen/kniven til bioklipning ligger nøjagtigt på medbringerskivens styrekreds.
4. Sæt flangen (06/4) på klingen eller kniven til bioklipning (06/3), så den flade side vender mod klingen/kniven til bioklipning.
5. Sæt stjerneskiven (06/5) på.
6. Skru fastgørelsesmøtrikken (06/6) på drivakslens styredorn (06/2). Stik sekskantnøglen (06/7) ind i de dertil beregnede boringer, og spænd med tændrørsnøglen.
   Bemærk: *Venstregevind!*
7. Fastgør fastgørelsesmøtrikkerne (06/6) med splitten (06/8).

5 IBRUGTAGNING

ℹ BEMÆRK Kontroller maskinen for beskadigelser hver dag før brug, og hvis den er faldet ned eller blevet udsat for andre stødpåvirkninger. Få skaderne udbedret før brug.

5.1 Placering og aftagning af påsats (07, 08)

Påsatserne sættes på via splitskaftet.

Placering af påsats

1. Løsn spændemøtrikken (07/1) og træk splitten (07/2) en smule ud (07/a).
2. Sæt splitskaftet (07/3) helt ind i dets fastgørelse (07/4) (07/b).
3. Sæt splitten i igen (07/c) og spænd spændemøtrikken til.

Aftagning af påsats

1. Løsn spændemøtrikken (08/1) og træk splitten (08/2) en smule ud (08/a).
2. Træk splitskaftet (08/3) ud af dets fastgørelse (08/4) (08/b).
3. Sæt splitten i igen (08/c).

5.2 Indstilling af bæresele

1. Anbring bæreselen (se *kapitel 6.1 "Påtagning af dobbelt bæresele (10)", Side 222*).
2. Hæng bæreselens karabinhage ind i øjet (01/14) på apparatet.
3. Udfør nogle horisontale svingbevægelser over jorden uden at starte motoren. Skærehovedet skal altid bevæge sig i samme højde over jorden.
4. Hvis ikke: Juster bæreselens længde, og gentag svingbevægelserne.

5.3 Blanding af benzin og olie og påfyldning af blandingen (09)

OBS! Risiko for motorskader. Ren benzin medfører skader, og at motoren ikke fungerer mere. Garantikrav kan i dette tilfælde ikke gøres gældende over for fabrikanten.

- Driv kun motoren med en benzin-/olieblanding med det foreskrevne blandingsforhold.

Blanding af benzin og olie

Til 2-takts motoren skal du bruge:

- Blyfri, frisk benzin med mindst oktan 90. Benzin, der opbevares i mere end 2 måneder, har aflejringer og medfører funktionsforstyrrelser i motoren.
- Syntetisk olie af høj kvalitet til 2-takts motorer

Bland benzinen og olien i forholdet 50:1:

Blandingsforhold	Benzin [liter]	2-taktsolie [millimeter]
50 dele benzin: 1 del 2-taktsolie	1 l	20 ml
	3 l	60 ml
	5 l	100 ml

1. Hæld benzin og 2-taktsolie i en blandedunk (mængden fremgår af tabellen og afhænger af blandedunkens størrelse).
2. Luk blandedunken, og ryst den kraftigt flere gange, så benzinen og olien bliver godt blandet.

Hæld benzin-/olieblandingen på (09)

1. Stil apparatet på en jævn og stabil flade. Brændstoftankens dæksel (09/1) skal vende opad.
2. Tør brændstoftankens dæksel (09/1), brændstoftanken (09/2) og dele i nærheden af, så der ikke kommer snavs ned i brændstoftanken under påfyldningen.
3. Skru brændstoftankens dæksel langsomt op, så trykket fra benzin-/luftblandingen i brændstoftanken langsomt kan undslippe. Lad dækslet hænge på brændstoftanken.
4. Sæt en tragt (09/3) ind i brændstoftankens påfyldningsstuds (09/4).
5. Hæld den klargjorte benzin-/olieblanding fra blandedunken (09/5) i brændstoftanken til underkanten af påfyldningsstudsen og ikke højere.
6. Fjern tragten, og skru dækslet fast med hånden.
7. Tør spildt benzin/olie af apparatet samt af området omkring apparatet.

6 BETJENING

⚠ ADVARSEL! Fare for kvæstelser, hvis apparatdele løsner sig. Dele af apparatet, der løsner sig under driften, kan medføre alvorlige skader.

- Kontrollér om alle apparatdele er fast tilspændt, før der tændes for apparatet.
- Fastgør skæreværktøjerne således, at de ikke kan løsne sig under driften.

6.1 Påtagning af dobbelt bæresele (10)

Tag den dobbelte bæresele på som vist i figur (10).

- Brug altid en bæresele under arbejdet.
- Fastgør først apparatet, når du har startet motoren, og motoren kører i tomgang.

6.2 Start/stop motoren

6.2.1 Informationer om brugen af motoren

Før start

- Læg motortrimmeren på jorden, så den ligger plant og frit. Skæreværktøjet må ikke berøre nogen genstande og heller ikke jorden.

Under start

- Stå ikke på skaftet, da dette kan beskadige skaftet eller det vinkelgear, der sidder i skaftet.
- Sørg for at stå stabilt, og hold godt fast i motortrimmeren på husets flange.

Chokerhåndtagets stillinger

CHOKE	RUN

Kold start (chokerhåndtag på position CHOKE)

Er motoren kold, dvs. har den være standset i mere end 5 minutter, udføres en "koldstart".

Varm start (chokerhåndtag på position RUN)

Er motoren stadig driftsvarm, dvs. den er lige blevet standset, udføres en "varmstart". Chokeren bruges ikke.

6.2.2 Udførelse af kold/varm start (11, 12)

BEMÆRK Med "Ready to Start"-funktionen står tænd/sluk-knappen altid på position TIL. Apparatet standses ved at trykke tænd/sluk-knappen til position FRA. Når der er trykket på denne knap, vender den automatisk tilbage til position TIL.

BEMÆRK Automatisk nulstilling af chokerhåndtaget. Hvis motoren starter øjeblikkeligt, stilles chokerhåndtagets gashåndtag automatisk tilbage på position TIL.

Koldstart

1. Drej chokerhåndtaget (11/1) til positionen CHOKE (11/a).
2. Tryk ca. 7 til 10 gange kort og kraftigt på primeren (11/2).
3. Start af motor:
   - Tryk apparatet fast ned mod jorden med en hånd.
   - Træk med den anden hånd startergrebet (11/3) forsigtigt og langsomt op, indtil du mærker en tydelig modstand og derefter kraftigt og hurtigt lodret op, indtil du igen mærker en modstand (ca. 1 armlængde).
   - Lad startsnoren rulle op uden at slippe startergrebet.
   - Gentag ovenstående trin flere gange, indtil motoren starter.
4. Lad motoren køre varm et par minutter.
5. Drej chokerhåndtaget til positionen RUN (11/b).

Varmstart

Er motoren stadig driftsvarm, dvs. den er lige blevet standset, udføres en "varmstart". Chokeren bruges ikke.

1. (Option) Drej chokerhåndtaget (11/1) til positionen CHOKE og drej det derefter straks tilbage til position RUN. Automatisk halvgas er indstillet.
   - Tryk apparatet fast ned mod jorden med en hånd.
   - Træk med den anden hånd startergrebet (11/3) forsigtigt og langsomt op, indtil du mærker en tydelig modstand og derefter kraftigt og hurtigt lodret op, indtil du igen mærker en modstand (ca. 1 armlængde).
   - Lad startsnoren rulle op uden at slippe startergrebet.
   - Gentag ovenstående trin flere gange, indtil motoren starter og kører jævnt.

Motoren kører

Motoren kører i tomgang.
Bemærk: *Tryk på gashåndtaget (12/1), hvis motoren ikke længere kører jævnt.* Motorens omdrejningstal kan fastholdes med spærretasten (12/3).

Stop motoren

1. Slip gashåndtaget (12/1), og lad motoren gå i tomgang.
2. Sæt tænd/sluk-knappen (12/2) i position STOP, og hold den dér nogle sekunder.
3. Vent, indtil skæreværktøjet står helt stille.

6.3 Brug af den hurtigudløsende mekanisme (17)

1. Træk kraftigt i det orangefarvede bånd (17/1) (17/a).

Apparatet falder sammen med karabinhagen (17/2) ud af holderen og falder ned på jorden.

7 ARBEJDSMÅDE OG ARBEJDSTEKNIK

7.1 Arbejder med trådhoved

7.1.1 Trimning

- Vip apparatet en smule fremad, og bevæg den fra venstre mod højre med jævne bevægelser.
- Du får de bedste klipperesultater, når du klipper, mens græsset er tørt.
- Pas på, at klippetråden ikke kommer i direkte berøring med mure og stenfliser, da klippetråden derved slides for meget.
- Klip højt græs og tæt bevoksning i trin, så trådspolen ikke overbelastes.
- Afpas motorens omdrejningstal og klippedybden til de givne forhold. Hvis motorens omdrejningstal er for lavt, kan buskadset vikles ind eller komme til at sidde fast i klippeværktøjet.
- Stands straks motoren, og kontroller apparatet, hvis der vikles græs, grene eller andre genstande ind i klippeværktøjet, eller hvis apparatet vibrerer unormalt.
- Et blokeret vinkelgear kan beskadige koblingen.
- Klippetråden løber efter, når trådspolen slås fra. Vent, indtil tråden står stille, før du tænder for apparatet igen.
- Når trådspolen er tom, skal klippetråden skiftes.

7.1.2 Forlæng skæretråden under brugen (13)

Skæretråden forkorter sig under driften og trevler.

1. Lad motoren kører på fuld gas.
2. Vip trådhovedet (13/1) mod plænen under arbejdet (13/a). Derved afvikles kontinuerligt et stykke tråd fra trådspolen, og den brugte trådende skæres af med trådafskæreren (13/2).

7.2 Arbejder med klinge

7.2.1 Pas på tilbageslag

- Sørg for sikkert fodfæste. Stå komfortabelt med spredte ben, og vær altid forberedt på, at apparatet kan slå tilbage.
- Før der skæres, bør klingen være oppe på fuldt omdrejningstal.

7.2.2 Klipning

- Vip apparatet en smule fremad, og bevæg det fra højre til venstre med jævne bevægelser. På denne måde lander det afklippede materiale på det allerede klippede område.
- Klip højt græs og tæt bevoksning i trin. Klip først den øverste del af græsset/bevoksningen ned ved at bevæge apparatet mod højre. Ved næste bevægelse mod venstre klippes den nederste del af græsset/bevoksningen ned.
- Når du arbejder på en skråning, skal du klippe i striber. Klip en stribe parallelt med skråningen, og gå så tilbage over det klippede område, og klip derefter den næste stribe.
- Afpas motorens omdrejningstal og klippedybden til de givne forhold. Hvis motorens omdrejningstal er for lavt, kan buskadset vikles ind eller komme til at sidde fast i skæreværktøjet.
- Stands straks motoren, og kontrollér apparatet, hvis der vikles græs, grene eller andre genstande ind i skæreværktøjet, eller hvis apparatet vibrerer unormalt.
- Et blokeret vinkelgear kan beskadige koblingen.
- Fjern aldrig fastsiddende afklip, mens klingen arbejder. Vent, indtil klingen er helt standset.
- Hvis klingen er sløv, brækket eller bøjet, skal den udskiftes med en original reservedel.

8 SERVICE OG VEDLIGEHOLDELSE

⚠ **FARE! Livsfare ved ukorrekt vedligeholdelse.** Vedligeholdelse foretaget af ukvalificerede personer samt ikke-godkendte reservedele kan medføre alvorlige kvæstelser og endda død under brugen.

- Fjern aldrig sikkerhedsanordninger, og sæt dem aldrig ud af funktion.
- Brug kun godkendte originale reservedele.
- Sørg gennem regelmæssig og korrekt vedligeholdelse for, at maskinen befinder sig i en funktionsdygtig og ren tilstand.

⚠ **FORSIGTIG! Fare for kvæstelser.** Skarpe samt bevægelige maskindele kan medføre kvæstelser.

- Bær altid handsker under vedligeholdelse, pleje samt rengøring af maskinen!

Korrekt service og vedligeholdelse er vigtig for at opretholde maskinens funktion og sikkerhed. Vær opmærksom på følgende punkter:

- Udfør kun service og vedligeholdelse, hvis du har det nødvendige kendskab samt værktøj.

- Vent, til motoren er kølet helt af.
- Udskift kun slidte eller defekte maskindele med originale reservedele fra fabrikanten.
- Service og vedligeholdelse, der ikke beskrives i nærværende brugsanvisning, må ikke udføres. Opsøg hertil et autoriseret serviceværksted. Ved tilsidesættelse bortfalder fabrikantens garanti.

Intervaller for den anførte service og vedligeholdelse findes i serviceplanen (Vedligeholdelsesplan).

Brug kun det godkendte skæreværktøj (Godkendt skæreværktøj)!

8.1 Udskiftning af skæretråd (14)

1. Drej drejeknappen (14/1) sådan, at pilene (14/2, 14/3) ligger på en linje.
2. Skub skæretråden ind i åbningen (14/4), indtil den er lige lang på begge sider af trådhovedet.
3. Drej skæretråden ind i trådhovedet: Drej drejeknappen (14/1) i henhold til pilene (14/5), indtil skæretråden rager ca. 10 cm ud af trådhovedet på begge sider.

8.2 Rengøring/udskiftning af luftfilter (15)

OBS! Risiko for motorskader. Drift af motoren uden luftfilter medfører alvorlige motorskader!

- Brug aldrig maskinen uden luftfilter.
- Rengør luftfilteret regelmæssigt.
- Udskift luftfilteret, hvis det er beskadiget.

1. Afmonter luftfilteret:
   - Løsn luftfilterets bolt (15/1), indtil luftfilterhusets dæksel(15/2) er løst.
   - Træk luftfilterhusets dæksel af.
   - Træk filtermåtten (15/3) af rammen (15/4).
2. Rengør filtermåtten (15/3):
   - Vrid filtermåtten op, og vask den med sæbe og vand. Brug ikke benzin eller andre opløsningsmidler!
   - Lad filtermåtten tørre grundigt, indtil den ikke indeholder mere vand. Et fugtigt filter kan medføre, at motoren ikke kan starte rigtigt.
3. Tør luftfilterhuset grundigt af med en rengøringsklud.
4. Udskift filtermåtten (15/3):
   - Udskift filtermåtten, når den ikke længere er elastisk, eller når den falder fra hinanden.
5. Monter luftfilteret:
   - Sæt filtermåtten (15/3) på rammen (15/4).
   - Sæt luftfilterhusets dæksel (15/2) på, og hold det fast.
   - Spænd luftfilterets bolt (15/1), indtil luftfilterhusets dæksel sidder fast.

8.3 Kontrol/udskiftning af brændstoffilter

Det filtagtige brændstoffilter sidder i brændstoftanken på sugehovedet. Når brændstoffilteret bliver hårdt, snavset eller tilstoppet, strømmer der mindre benzin til motoren. I dette tilfælde skal brændstoffilteret udskiftes.

Dette arbejde bør udføres af et autoriseret serviceværksted.

8.4 Vedligeholdelse af tændrør (16)

1. Afmonter tændrøret:
   - Træk tændrørshætten (16/1) af.
   - Skru tændrøret (16/3) ud med tændrørsnøglen (16/2).
2. Undersøg tændrørets udseende:
   - Er tændrøret rødlig-brunt: Motoren arbejder korrekt, og tændrøret er i orden. Efter behov: Børst tændrøret forsigtigt rent med en fin trådbørste (16/4).
   - Er tændrøret sodet, smurt ind i olie, sidder der snavs fast på det, er det smeltet eller kortsluttet: Tændrøret er defekt. Udskift tændrøret med et nyt. Brug den foreskrevne tændrørstype (se de tekniske data).
   - Er tændrøret igen defekt efter kort tid, skal motoren og karburatorens indstillinger kontrolleres af et serviceværksted.
3. Kontrollér elektrodeafstanden:
   - Kontrollér med en følelære (16/5), om elektrodeafstanden (16/6) udgør 0,6-0,7 mm. Er dette ikke tilfældet, bankes elektroderne enten forsigtigt sammen, eller de bøjes forsigtigt fra hinanden.
4. Når det anførte interval er nået eller tændrøret er defekt:
   - Udskift tændrøret med et nyt. Brug den foreskrevne tændrørstype (se de tekniske data).

5. Monter tændrøret:
   - Sørg for, at tændrørets tætningsring (16/7) sidder på tændrøret.
   - Skru tændrøret i igen med hånden, og spænd det med tændrørsnøglen (tilspændingsmoment 12-15 Nm).
   - Sæt tændrørshætten på igen.

8.5 Tomgangsindstilling

Skæreværktøjet må ikke kunne bevæge sig, hvis motoren kører i tomgang. Bevæges skæreværktøjet, mens motoren kører i tomgang, skal du henvende dig til din forhandler, så motoren kan indstilles korrekt.

8.6 Vedligeholdelsesplan

Brugeren må selv udføre følgende arbejdstrin. Alt andet vedligeholdelses-, service- og reparationsarbejde skal udføres af et autoriseret serviceværksted.

BEMÆRK Det kan være nødvendigt med kortere vedligeholdelsesintervaller end i angivet denne tabel, hvis maskinen belastes hårdt eller hvis temperaturerne er høje.

Aktivitet	Første gang efter 5 driftstimer	Før brug	Hver uge	For hver 50 driftstimer	For hver 100 driftstimer	efter behov	Før klippesæsonen, hvert år	hvert 5. år
Karburator								
Kontrollér tomgang		X						
Luftfilter								
Rens		X						
Udskift						X		
Tændrør								
Kontrollér elektrodeafstand, juster eventuelt				X				
Udskift					X	X		
Køleluftindtag								
Rens			X			X	X	
Lyddæmper								
Visuel kontrol og kontrol af tilstand		X						
Brændstoftank								
Rens				X			X	
Brændstoffilter								
Udskift								X
Betjeningselementer								
Tænd/sluk-knap, spærretast, gashåndtag, startsnor		X						
Alle tilgængelige skruer (undtagen indstillingsskruer)								
Spænd efter	X					X	X	

Aktivitet	Første gang efter 5 driftsti-mer	Før brug	Hver uge	For hver 50 drift-sti-mer	For hver 100 driftsti-mer	efter behov	Før klip-pesæso-nen, hvert år	hvert 5. år
Hele apparatet								
Visuel kontrol og kon-trol af tilstand		X						
Rens			X			X	X	

9 HJÆLP VED FORSTYRRELSER

⚠ **FORSIGTIG! Fare for kvæstelser.** Skarpe samt bevægelige maskindele kan medføre kvæstelser.

- Bær altid handsker under vedligeholdelse, pleje samt rengøring af maskinen!
- Sluk for apparatet!

BEMÆRK Henvend dig til vores kundeservice ved forstyrrelser, der ikke er anført i denne tabel, eller som du ikke selv kan afhjælpe.

Forstyrrelse	Årsag	Afhjælpning
Motoren starter ikke eller kun vanskeligt.	Motoren er startet forkert.	se *kapitel 6.2 "Start/stop motoren", Side 223*
	Tændrør er snavset, defekt eller elektrodeafstanden er ikke kor-rekt.	se *kapitel 8.4 "Vedligeholdelse af tændrør (16)", Side 225*
	Luftfilter er snavset.	se *kapitel 8.2 "Rengøring/udskiftning af luftfilter (15)", Side 225*
	Brændstoffilter er slidt.	Kontroller/udskift brændstoffilteret (16)
	Karburatorindstillingerne er ikke korrekte.	Opsøg et autoriseret serviceværk-sted.
	Chokerhåndtaget står på CHO-KE.	Skub chokerhåndtaget hen på RUN.
Motoren starter, men mo-torydelsen er lav.	Chokerhåndtaget står på CHO-KE.	Skub chokerhåndtaget hen på RUN.
	Luftfilter er snavset.	se *kapitel 8.2 "Rengøring/udskiftning af luftfilter (15)", Side 225*
	Brændstoffilter er slidt.	Kontroller/udskift brændstoffilteret (16)
	Karburatorindstillingerne er ikke korrekte.	Opsøg et autoriseret serviceværk-sted.

Forstyrrelse	Årsag	Afhjælpning
Motoren kører ikke jævnt, og dens hastighed forhøjes ikke, når der gives gas.	Tændrør er snavset, defekt eller elektrodeafstanden er ikke korrekt.	se *kapitel 8.4 "Vedligeholdelse af tændrør (16)", Side 225*
	Karburatorindstillingerne er ikke korrekte.	Opsøg et autoriseret serviceværksted.
Motorudstødningen er kraftig, blålig.	Olieandelen i benzin-/olieblandingen er for høj.	Fyld en benzin-/olieblanding i med et korrekt blandingsforhold. Bland og fyld benzin-olieblandingen på.
	Karburatorindstillingerne er ikke korrekte.	Opsøg et autoriseret serviceværksted.
Motoren begynder at vibrere unormalt og kraftigt.	Maskin-/motordele har løsnet sig og/eller er beskadigede.	1. Stop motoren. 2. Kontrollér apparatet for beskadigelser. 3. Kontrollér tændrør, se *kapitel 8.4 "Vedligeholdelse af tændrør (16)", Side 225.* 4. Opsøg et autoriseret serviceværksted.

10 TRANSPORT

Transport af maskinen mellem to arbejdsområder

1. Sluk for motoren.
2. Sæt transportsikringen på klingen.
3. Hold godt fast i motortrimmeren i motorblokken og grebet.
4. Gå forsigtigt til næste arbejdsområde. Udsæt ikke personer og dyr for fare.

Transport af maskinen i et køretøj

1. Hvis muligt: Tøm tanken ved at lade motoren køre.
2. Sluk for motoren.
3. Sæt transportsikringen på klingen.
4. Undgå, at maskinen vælter under kørslen, og at benzin-/olieblandingen siver ud:
   - Læg maskinen sådan på gulvet, at brændstoftankens dæksel vender opad. Brændstoftanken skal være lukket.
   - Fastgør maskinen til gulvet.

11 OPBEVARING

Skal apparatet ikke bruges i 2-3 måneder, skal følgende udføres for at undgå skader:

1. Tøm brændstoftanken:
   - Lad motoren køre, indtil den går ud af sig selv. Derefter er der ingen benzin-/olieblanding i tanken samt karburatoren, og der kan ikke danne sig aflejringer.
2. Rengør apparatet:
   - Tør hele apparatet samt tilbehøret af med en klud. Brug ikke benzin eller andre opløsningsmidler.
   - Fjern snavs fra apparatets åbninger (bl.a. køleåbninger til motoren).
3. Smør cylinderen:
   - Lad apparatet køle helt af.
   - Træk tændrørshætten af, og skru tændrøret ud.
   - Dryp lidt olie i tændrørsåbningen.
   - Træk langsomt i startergrebet, så stemplet bevæger sig, og olien fordeles i cylinderen.
   - Skru tændrøret fast igen, og sæt tændrørshætten på.
4. Sæt transportsikringen på klingen.

5. Opbevar så vidt muligt apparatet på et tørt sted.

⚠ **FORSIGTIG! Fare for kvæstelser.** Ligger maskinen tilgængelig for børn og uvedkommende, kan der ske kvæstelser.

- Maskinen skal opbevares utilgængeligt for børn og uvedkommende personer.

12 BORTSKAFFELSE

- Benzin og motorolie må ikke smides ud med det almindelige husholdningsaffald eller i kloakken, men skal bortskaffes særskilt!
- Før maskinen bortskaffes, skal brændstoftanken og motoroliebeholderen tømmes!
- Emballage, udstyr og tilbehør er fremstillet af genanvendelige materialer og skal bortskaffes på behørig vis.

13 SUPPLERENDE INFORMATION OM CO2-TAL

I henhold til artikel 43 stk. 4 i forordningen (EU) 2016/1628 er vi forpligtet til at oplyse det CO_2-tal, der er beregnet i forbindelse med EU-typegodkendelsesproceduren.

CO_2-tallene for motorer med EU-typegodkendelse er offentliggjort på https://www.al-ko.com/shop/media/al-ko-engines/co2.pdf.

Denne CO_2-måling er resultatet af prøvningen af en (stam-)motor, der repræsenterer motortypen eller motorserien, og som er gennemført under laboratoriebetingelser efter en fast prøvecyklus. Målingen giver ingen garanti for ydelsen af en bestemt motor, hverken udtrykkeligt eller implicit.

14 KUNDESERVICE/SERVICE

Henvend dig til nærmeste AL-KO serviceværksted ved spørgsmål til garanti, reparation eller reservedele. Serviceværksteder findes på internettet på adressen:
www.al-ko.com/service-contacts

15 GARANTI

Inden for den lovbestemte reklamationsperiode reparerer eller udskifter vi efter eget skøn eventuelle materiale- eller fabrikationsfejl på apparatet. Reklamationsperioden bestemmes af loven i det land, hvor maskinen er købt.

Vores garanti gælder kun, hvis:

- brugsanvisningen følges
- apparatet behandles korrekt
- der bruges originale reservedele

Garantien bortfalder ved:

- egenhændige forsøg på reparation
- egenhændige tekniske ændringer
- ukorrekt brug

Følgende er ikke omfattet af garantien:

- Lakskader, der skyldes normal slitage
- Sliddele, der er markeret med ramme xxxxxx (x) på reservedelslisten
- Forbrændingsmotorer (her gælder motorproducentens separate garantibestemmelser)

Garantiperioden begynder med købet foretaget af den første slutforbruger. Datoen på købskvitteringen er gældende. Kontakt forhandleren, hvor apparatet er købt, eller den nærmeste autoriserede kundeservice. Medbring denne erklæring og den originale købskvittering. Denne erklæring berører ikke købers lovbestemte rettigheder over for sælger på grund af mangler.

ÖVERSÄTTNING AV ORIGINALBRUKSANVISNING

Innehållsförteckning

1 Om denna bruksanvisning 230
1.1 Symbol på titelsida 231
1.2 Teckenförklaring och signalord 231
2 Produktbeskrivning 231
2.1 Avsedd användning 231
2.2 Förutsebar felanvändning 231
2.3 Resterande risker 231
2.4 Säkerhets- och skyddsanordningar 232
2.5 Symboler på maskinen 232
2.5.1 Säkerhetsmärkning 232
2.5.2 Manövertecken 232
2.6 Produktöversikt (01) 232
2.7 Godkända skärverktyg 233
2.8 Leveransomfattning 233
3 Säkerhetsanvisningar 234
3.1 Användare 234
3.2 Personlig skyddsutrustning 234
3.3 Säkerhet på arbetsplatsen 234
3.4 Maskinsäkerhet 234
3.5 Säkerhet för människor, djur och egendom 234
3.6 Vibrationsbelastning 235
3.7 Hantering av bensin och olja 235
4 Montering 236
4.1 Montera "Loop"-handtag (02) 236
4.2 Montera skyddsplatta (03, 04) 236
4.3 Montera trådhuvud (05) 236
4.4 Montera knivblad resp. bioklippkniv (06) 236
5 Start 236
5.1 Montera och demontera tillbehör (07, 08) 237
5.2 Ställa in bärrem 237
5.3 Blanda och fylla på bensin-oljeblandning (09) 237
6 Användning 237
6.1 Placera dubbel bärrem (10) 238
6.2 Starta och stoppa motor 238
6.2.1 Information om motordrift 238
6.2.2 Göra kallstart/varmstart (11, 12) 238
6.3 Använda snabbstoppsmekanism (17) 238
7 Arbetsbeteende och arbetsteknik 239
7.1 Arbeta med trådhuvud 239
7.1.1 Trimning 239
7.1.2 Förlänga trimmertråden under pågående drift (13) 239
7.2 Arbeta med knivblad 239
7.2.1 Undvik kast 239
7.2.2 Gräsklippning 239
8 Underhåll och skötsel 239
8.1 Byta skärtråd (14) 240
8.2 Rengöra/byta luftfiltret (15) 240
8.3 Kontrollera/byta bränslefilter 240
8.4 Underhålla tändstiftet (16) 240
8.5 Tomgångsinställning 241
8.6 Underhållsplan 241
9 Störningsåtgärder 242
10 Transport 243
11 Förvaring 243
12 Avfallshantering 243
13 Tilläggsinformation för CO2-värden 243
14 Kundtjänst/service 244
15 Garanti 244

1 OM DENNA BRUKSANVISNING

- Den tyska versionen utgör bruksanvisningen i original. Alla andra språkversioner är översättningar av bruksanvisningen i original.
- Förvara alltid bruksanvisningen så att du alltid kan slå upp i den när du behöver information om maskinen/redskapet.
- Lämna endast vidare maskinen/redskapet till andra personer tillsammans med denna bruksanvisning.
- Läs och beakta säkerhets- och varningsanvisningar i denna bruksanvisning.

1.1 Symbol på titelsida

Symbol	Betydelse
	Det är viktigt att läsa igenom denna bruksanvisning noggrant före driftagningen. Detta är en förutsättning för en säker hantering utan problem.
	Bruksanvisning
	Använd inte bensinredskap i närheten av öppen eld eller värmekällor.

1.2 Teckenförklaring och signalord

⚠ FARA! Anger en omedelbart farlig situation, som om den inte undviks, kan leda till dödsfall eller svåra personskador.

⚠ VARNING! Anger en potentiellt farlig situation, som om den inte undviks, kan leda till dödsfall eller svåra personskador.

⚠ OBSERVERA! Anger en potentiellt farlig situation, som om den inte undviks, kan leda till mindre eller medelsvåra personskador.

OBS! Anger en situation, som om den inte undviks, kan leda till materiella skador.

ℹ ANMÄRKNING Speciella anvisningar för bättre förståelse och handhavande.

2 PRODUKTBESKRIVNING

2.1 Avsedd användning

Följande tillbehör kan användas med Multitool-basredskap MT 130:

- Röjsågs-/grästrimmertillbehör, användbar som:
  - Röjsåg: Klippning av kraftigare plantor och liknande växtlighet
  - Grästrimmer: Klippning av mjukt gräs och liknande växtlighet
- Stånggrensågstillbehör CSA 130 MT (art.-nr. 127635)*: Grensågning av rotade träd och liknande buskar. Används från marken.
- Häcksaxtillbehör HTA 130 MT (art.-nr. 127636)*: Ta bort smala kvistar och nya skott från häckar och buskar. Används från marken.
- Skaftrörsförlängning (art.-nr. 127637)* för CSA 130 MT och HTA 130 MT

**: Inskaffas separat.*

Såväl basredskap som tillsatser är enbart avsedda för användning på privata områden och utomhus: Varje annan användning samt otillåtna om- och tillbyggnader betraktas som stridande mot ändamålet och har till följd att garantin upphävs, överensstämmelsen (CE-märkning) går förlorad och varje ansvar för skador på användaren eller tredje part avvisas av tillverkaren.

2.2 Förutsebar felanvändning

Maskinen är inte konstruerad för yrkesmässig användning, t.ex. i allmänna parker, sportanläggningar eller jord- och skogsbruk.

Basredskap:

- Använd inga andra än godkända tillbehör!

Röjsågs-/grästrimmertillbehör:

- Använd inte för klippning av småbuskar, häckar. träd eller blommor.
- Lyft inte från marken under användningen.
- Använd inga andra än tillverkarens originalskärverktyg (knivblad, trådspole)

2.3 Resterande risker

Även vid korrekt användning av maskinen finns det alltid kvarvarande risker som inte helt kan elimineras. Beroende på hur maskinen används kan man av dess typ och konstruktion förutse följande risker:

Basredskap:

- Skador till följd av vibrationer i händer och armar vid längre oavbrutet arbete och inkorrekt underhåll
- Brännskador vid kontakt med heta komponenter
- Brandrisk

Röjsågs-/grästrimmertillbehör:

- Klippt material slungas iväg, risk för inandning
- Skärskador vid beröring av roterande trimmertråd
- Skador på fötterna vid kontakt med arbetande skärverktyg.

2.4 Säkerhets- och skyddsanordningar

⚠ VARNING! Risk för personskador. Defekta eller funktionslösa säkerhets- och skyddsanordningar kan medföra allvarliga personskador.

- Reparera defekta säkerhets- och skyddsanordningar omedelbart.
- Sätt aldrig säkerhets- och skyddsanordningar ur funktion!.

Nödstopp

I nödfall kan motorn stängas av med strömbrytaren. Släpp gasspaken.

Skyddsplatta

Skyddsplattan skyddar användaren mot kontakt med den roterande trimmertråden och ivägslungade föremål.

"Loop"-handtag med avståndshållare

”Loop”-handtaget garanterar att användarens fötter aldrig kommer i närheten av den roterande trimmertråden resp. knivbladet.

Snabbstoppsmekanism

Det finns en snabbstoppsmekanism på den dubbla bärremmen som kan användas i nödfall, du kan snabbt befria dig från redskapet och lämna arbetsplatsen.

2.5 Symboler på maskinen

2.5.1 Säkerhetsmärkning

Symbol	Innebörd
	Var särskilt försiktig vid hantering!
	Läs igenom bruksanvisningen före användning!
	Använd skyddshjälm, hörselskydd och skyddsglasögon!
	Bär robusta skor!
	Använd skyddshandskar!
	Risk för att föremål slungas ut!
	Se till att hålla ett avstånd på minst 15 m mellan maskinen/redskapet i drift och andra personer.
	Risk till följd av efterrotation.
	Använd aldrig röjsågen med ett sågblad!
	Het yta. Rör inte!
	Brandrisk! Var särskilt försiktig vid hantering av bensin!

2.5.2 Manövertecken

Symbol	Innebörd
	Aktivera choke-vridknappen: När choke-vridknappen vrids moturs stängs choken. För att öppna choken igen, vrid choken medurs när choken stängs.

2.6 Produktöversikt (01)

Nr.	Komponent
Basredskap	
1	Motorblock med:
2	■ Luftfilterhus
3	■ Luftfilterskruv
4	■ Primer
5	■ Bränsletank
6	■ Lock till bränsletanken
7	■ Starthandtag

Nr.	Komponent
8	■ Tändstiftslock
9	■ Chokereglage
10	Kombibrytare med:
11	■ Strömbrytare för motor
12	■ Spärrknapp
13	■ Gasspak
14	Ögla för bärrem
15	"Loop"-handtag
16	Skaftfäste med säkringssprint
17	Dubbel bärrem
18	Enkel bärrem (för stånggrensågs- och häcksaxtillbehör)
Röjsågs-/grästrimmertillbehör	
19	Skaft
20	Skyddsplatta
21	Vinkelväxel
22	Trådavskärare
23	Trådhuvud
24	Bioklippkniv med 2 skär
25	Knivblad med 3 skär

2.7 Godkända skärverktyg

Använd endast angivna original-skärverktyg från tillverkaren:

- Trådhuvud Fast and Easy Semiprofi 115 mm: Artikelnummer 127619
- Trådhuvud Fast and Easy Profi 130 mm: Artikelnummer 127620*
- Knivblad med 3 skär: Artikelnummer 112906
- Bioklippkniv med 2 skär: Artikelnummer 127641

** Ingår inte i leveransen, kan inskaffas separat.*

⚠ **FARA! Livsfara av skärverktyg!** Ej godkända skärverktyg (t.ex. skärverktyg av flera metalldelar med svängkedjor och slåtterknivar) samt skadade skärverktyg (t.ex. med sprickor eller avflagningar) kan leda till mycket allvarliga personskador eller dödsolyckor.

- Använd endast godkända original-skärverktyg från tillverkaren.
- Byt omgående ut skadade skärverktyg.

Användning av icke godkända skärverktyg med basredskapet motsvarar inte avsedd användning.

2.8 Leveransomfattning

Leveransomfattningen innehåller alla positioner i listan. Kontrollera så att alla positioner finns med:

- Basredskap
- Röjsågs-/grästrimmertillbehör
- Loop-handtag inkl.:
  - Mothåll
  - Gummimanschett
  - 4 insexskruvar
  - 4 muttrar
- Skyddsplatta inkl.:
  - Skyddslist med integrerad trådavskärare
  - 4 krysskruvar M5x16
  - 4 muttrar
- Trådhuvud Fast & Easy Semiprofi, inkl. trådspole
- Knivblad med 3 skär
- Bioklippkniv med 2 skär
- Enkel bärrem (för stånggrensågs- och stånghäcksaxtillbehör)
- Dubbel bärrem
- Verktygssats:
  - Kombinerad tändstiftsnyckel med krysssmejsel
  - Skruvnyckel med dubbla käftar
  - 3 insexnycklar
  - 2 sprintar för knivbladets resp. bioklippknivens låsning (1 reservsprint)
  - Bränsleblandningsflaska

3 SÄKERHETSANVISNINGAR

⚠ OBSERVERA! Risk för hörselskador. Maskinen avger ett starkt buller under drift. Detta buller kan orsaka hörselskador för den som använder maskinen liksom för människor och djur som vistas i närheten under drift.

- Bär därför alltid hörselskydd under arbetet.
- Se till att upprätthålla ett säkerhetsavstånd och stäng av maskinen när människor eller djur kommer i dess närhet.

ANMÄRKNING Se till att bli väl förtrogen med hanteringen av maskinen. Notera i synnerhet hur man ögonblickligen kan stänga av maskinen.

3.1 Användare

- Ungdomar under 16 år eller personer som inte är förtrogna med bruksanvisningen får inte använda redskapet. Beakta gällande säkerhetsföreskrifter om lägsta ålder för användare.
- Om det är första gången du arbetar med en maskin som denna: Låt gärna säljaren eller annan fackman förklara hur man ska umgås med maskinen. Eller gå en kurs.
- Den som arbetar med maskinen måste vara utvilad, och ha god fysiskt och mental hälsa. Den som av hälsoskäl ska undvika större ansträngningar bör rådfråga läkare om lämpligheten att arbete med denna maskin.
- Använd inte redskapet om du är påverkad av alkohol, droger eller medicin.

3.2 Personlig skyddsutrustning

- Använd korrekta kläder och skyddsutrustning för att undvika skador på huvud och övriga kroppsdelar samt hörselskador.
- Kläderna måste vara ändamålsenliga (åtsittande) och får inte utgöra ett hinder.
- Den personliga skyddsutrustningen består av:
  - Hörselskydd (t.ex. hörselkåpor), i synnerhet om arbetet vara längre än 2,5 timmar
  - Skyddsglasögon
  - Fasta arbetshandskar som skyddar mot vibrationer och slag
  - Säkerhetsskor med halksäker sula och stålhätta

3.3 Säkerhet på arbetsplatsen

- Kör maskinen enbart ute i det fria och aldrig i stängda utrymmen.
- Arbeta endast i dagsljus eller i mycket starkt konstgjort ljus.
- Före arbetet ska farliga föremål som grenar, glasbitar, vassa objekt, metallbetar eller stenar avlägsnas från gräsmattan.
- Se i alla lägen till att ha bra fotfäste. Undvik mark som är fuktig och hal.
- Rör dig försiktigt och långsamt under arbetet. Spring inte. Se upp för eventuella hinder.

3.4 Maskinsäkerhet

- Använd enbart maskinen under följande förutsättningar:
  - Maskinen är inte nedsmutsad, i synnerhet inte av bensin eller olja.
  - Maskinen har inga skador, i synnerhet inte på skyddsgallret.
  - Alla manöverelement fungerar korrekt.
  - Alla nödvändiga tillbehörsdelar för aktuell drift måste vara monterade på maskinen.
- Överbelasta inte redskapet. Den är enbart avsedd lättare arbete på privat område. Överbelastning kan leda till skador på maskinen.
- Blockera under drift aldrig insugs- eller ventilationsgallret; detta kan leda till överhettning av motorn.
- Stäng omedelbart av maskinen om motorn börjar vibrera kraftigt. I sådant fall föreligger ett fel på maskinen.
- Använd aldrig maskinen med nedslitna eller defekta komponenter. Ersätt utslitna eller defekta komponenter med originalreservdelar från tillverkaren. Om redskapet används med utslitna eller defekta komponenter kan inga garantianspråk ställas på tillverkaren.

3.5 Säkerhet för människor, djur och egendom

- Använd endast maskinen för avsett ändamål. Annan användning kan leda till såväl personskador som skador på föremål.
- Starta endast maskinen om ingen annan finns på arbetsområdet, vare sig djur eller människa.
- Se till att upprätthålla ett säkerhetsavstånd och stäng av maskinen när människor eller djur kommer i dess närhet.

- Rikta aldrig avgasstrålen från motorn på människor och djur eller mot lättantändliga produkter och föremål.
- Rör aldrig vid insugs- eller ventilationsgallret när motorn är igång. Roterande motorkomponenter kan orsaka personskador.
- Stäng alltid av maskinen när den inte längre behövs, t.ex. vid byte av arbetsområde, vid underhålls- och servicearbeten, vid påfyllning av bensin-oljeblandningen.
- Vid olyckstillbud måste maskinen genast stängas av för att undvika att ytterligare kroppsskador eller skador på egendom uppstår.
- Använd aldrig maskinen med nedslitna eller defekta komponenter. Nedslitna och defekta komponenter kan orsaka allvarliga personskador.
- Förvara maskinen utom räckhåll för barn.

3.6 Vibrationsbelastning

- Fara p.g.a. vibration
  Det faktiska vibrationsemissionsvärdet när maskinen används kan avvika från tillverkarens angivna värde. Beakta följande inverkande faktorer före resp. under användningen:
  - Används maskinen för avsett ändamål?
  - Skärs eller bearbetas materialet på rätt sätt?
  - Är maskinen i gott skick?
  - Är skärverktyget tillräckligt vasst och är rätt verktyg monterat?
  - Är handtag och i förekommande fall vibrationshandtag monterade och fast angjorda vid maskinen?
- Använd endast redskapet med det varvtal för förbränningsmotorn som krävs för respektive arbete. Undvik att använda maximalt varvtal för att på så sätt förebygga buller och vibrationer.
- Felaktigt underhåll samt felaktig hantering av redskapet kan leda till högre buller och allvarligare vibrationer. Detta kan leda till hälsoproblem. Stäng i sådana fall omedelbart av redskapet och lämna in den till en auktoriserad serviceverkstad för reparation.
- Belastningen av vibration är beroende av arbetsuppgifterna och hur redskapet används. Gör en uppskattning av belastningsgraden och ta raster därefter. Därigenom minskas vibrationsbelastningen över hela arbetstiden avsevärt.
- Längre tids arbete med redskapet kan leda till cirkulationsbesvär för användaren, s k ”vita fingrar”. Till förebyggande av sådana besvär bör man alltid bära arbetshandskar och hålla händerna varma. Skulle man upptäcka symptom på ”vita fingrar” ska man omgående uppsöka läkare. Till symptomen hör: känslolöshet, reducerad känsel, ilningar, klåda, smärtor, förminskad muskelstyrka, förändring av hudens färg och tillstånd. Normalt uppträder dessa symptom först på fingrar, händer och märks på pulsen. Faran är särskilt stor vid lägre utomhustemperaturer (under 10 °C).
- Ta längre pauser under arbetsdagen för få vila från buller och vibrationer. Planera arbetet så att användning av redskapet som ger särskilt kraftiga vibrationer fördelas över flera arbetsdagar.
- Om du känner obehag eller noterar färgförändringar i huden ska du genast avbryta arbetet med redskapet. Lägg in regelbundna vilopauser under arbetet. Utan tillräckliga pauser under arbetet kan lätt hand-arm-vibrationssyndrom uppstå.
- Sök alltid minimera riskerna med att utsätta sig för vibrationer. Sköt redskapet i enlighet med anvisningarna i bruksanvisningen.
- Om redskapet används ofta ska du kontakta din återförsäljare om antivibrationstillbehör (t.ex. handtag).
- Skapa en arbetsplan som begränsar exponeringen för vibrationer.

3.7 Hantering av bensin och olja

- Explosions- och brandfara:
  Utträngande bensin-luftblandning kan skapa en explosionsfarlig atmosfär. Vid felaktig hantering av bränsle kan snabbantändning, explosion och brand leda till svåra personskador och t.o.m. dödsfall. Observera:
  - Rök inte under hantering av bensin.
  - Hantera bensinen enbart ute i det fria och aldrig i stängda utrymmen.
  - Beakta ovillkorligen de förhållningsregler som anges nedan.
- Transportera och lagra endast bensin och olja i godkända behållare. Förvara bensin och olja oåtkomligt för barn.
- För att undvika förorening av marken (miljöskydd), var noga med att inte bensin eller olja

släpps ut i jorden. Använd alltid tratt vid tankning av redskapet.

- Tanka aldrig redskapet i stängda utrymmen. På golvet kan det bildas ansamlingar av bränsleångor som kan leda till snabbantändning eller explosion.
- Torka omgående av eventuell bensin från redskapet och samla upp från marken. Låt textilier som har sugit upp bensin ligga och torka på en välventilerad plats innan du kasserar dem. De kan annars självantända.
- Läckande bensin avger bensinångor. Starta därför aldrig motorn på läckage-platsen utan minst 3 m bort.
- Undvik hudkontakt med mineraloljeprodukter. Andas inte in bränsleångor. Använd alltid skyddshandskar vid tankning. Byt och tvätta skyddskläderna med jämna mellanrum.
- Se till att du inte får bensin på kläderna. Skulle det hända, byt kläder omedelbart.
- Tanka aldrig redskapet när motorn är igång eller om den är varm.

4 MONTERING

⚠ VARNING! Risker till följd av ofullständig montering! Drift av ofullständigt monterad maskin/redskap kan leda till allvarliga personskador.

- Använd endast maskinen/redskapet fullständigt monterat!
- Kontrollera alla säkerhets- och skyddsanordningar vad gäller befintlighet och funktion innan start!

⚠ VARNING! Risk för personskador pga komponenter som lossnar. Komponenter på maskinen som lossnar under arbetet kan orsaka allvarliga personskador.

- Se alltid till att fästa skärverktygen så att de inte kan lossna under arbetet.

4.1 Montera "Loop"-handtag (02)

1. Lägg gummimanschetten (02/1) över skaftet (02/2).
2. Lägg "Loop"-handtaget (02/3) runt om gummimanschetten ovanifrån och mothållet (02/4) underifrån.
3. Sätt in en insexskruv (02/5) uppifrån och en mutter (02/6) underifrån och skruva sedan samman dem löst. Upprepa detta arbetssteg med övriga insexskruvar och muttrar.
4. Dra åt alla insexkantskruvar.

4.2 Montera skyddsplatta (03, 04)

1. Stick in 4 krysskruvar M5x16 (03/1) genom hålen i skyddsplattan (03/2).
2. Skruva fast skyddsplattan på skyddsplattans fäste (03/3).
3. Sätt på skyddslisten (04/1) med integrerad trådavskärare (04/2) på skyddsplattan (04/3), skruva sedan i plastlåsskruven (04/4).

4.3 Montera trådhuvud (05)

1. Stick på medbringarbrickan (05/1) på vinkelväxelns styrdorn (05/2).
2. Sätt i insexnyckeln (05/3) i medbringarbrickans borrhål för låsning.
3. Skruva på trådhuvudet (05/4) på vinkelväxeln och dra åt.
   Anmärkning: *Vänstergänga! Dra åt trådspolen i motsols riktning!*

4.4 Montera knivblad resp. bioklippkniv (06)

⚠ VARNING! Fara för allvarliga personskador! Knivbladet resp. bioklippkniven kan lossna under användningen och orsaka allvarliga personskador om en fjäderbricka (06/5) är sliten.

- Medlevererad sprint (06/8) måste monteras.

1. Lägg ner röjsågen så att skärhuvudet pekar uppåt.
2. Stick på medbringarbrickan (06/1) på vinkelväxelns styrdorn (06/2).
3. Lägg knivbladet resp. bioklippkniven (06/3) på resp. medbringarbricka (06/1) så att knivbladets/bioklippknivens hål hamnar exakt i medbringarbrickans styrcirkel.
4. Sätt flänsen (06/4) på knivbladet resp. bioklippkniven (06/3) med den platta sidan mot knivbladet/bioklippkniven.
5. Sätt på fjäderbrickan (06/5).
6. Skruva fast fästmuttern (06/6) på styrdornen (06/2). Sätt i insexnyckeln (06/7) i de därför avsedda hålen och dra åt med tändstiftsnyckeln.
   Anmärkning: *Vänstergänga!*
7. Säkra fästmuttern (06/6) med sprinten (06/8).

5 START

ℹ ANMÄRKNING Kontrollera maskinen avseende skador varje dag innan den tas i drift, om den har fallit ned eller om den utsatts för andra slag. Lämna ev. in maskinen för reparation innan den tas i drift.

5.1 Montera och demontera tillbehör (07, 08)

Tillbehören monteras på skaftet.

Montera tillbehör

1. Lossa låsmuttern (07/1) och dra ur sprinten (07/2) en aning (07/a).
2. Stick in skaftet (07/3) till anslag i skaftfästet (07/4) (07/b).
3. Stick in sprinten igen (07/c) och dra åt låsmuttern.

Demontera tillbehör

1. Lossa låsmuttern (08/1) och dra ur sprinten (08/2) en aning (08/a).
2. Dra ut skaftet (08/3) ur skaftfästet (08/4) (08/b).
3. Stick in sprinten igen (08/c).

5.2 Ställa in bärrem

1. Sätt på dig bärremmen (se *Kapitel 6.1 "Placera dubbel bärrem (10)", sida 238*).
2. Fäst karbinhaken på axelremmen i öglan (01/14) på maskinen.
3. Gör några horisontella svängrörelser över marken, utan att sätta på motorn. Skärhuvudet måste alltid röra sig på samma höjd över marken.
4. Om inte: Ändra bärremmens längd och upprepa svängrörelsen.

5.3 Blanda och fylla på bensin-oljeblandning (09)

OBS! Risk för motorskador. Om ren bensin används leder detta till skador på motorn och gör att den blir defekt. Sådan användning leder till skador som inte täcks av tillverkarens garanti.

- Se till att motorn endast drivs med en bensin-oljeblandning med rätt proportioner.

Blanda bensin och olja

Till 2-taktsmotorn behöver man:

- Obrukad, blyfri bensin med oktantal på minst 90. Bensin som lagrats längre än 2 månader är obrukbar och orsakar avlagringar och funktionsstörningar i motorn.
- Högvärdig syntetisk olja för 2-taktsmotorer

Blanda en bensin-oljeblandning med 50:1 av dessa båda beståndsdelar:

Blandningsförhållande	Bensin [liter]	2-taktsolja [milliliter]
50 delar bensin: 1 del 2-taktsolja	1 l	20 ml
	3 l	60 ml
	5 l	100 ml

1. Fyll på bensin och 2-taktsolja i en bränsleblandningsflaska (mängderna anges i tabellen, beroende på storleken av blandningsflaskan).
2. Stäng bränsleblandningsflaskan och skaka den kraftigt flera gånger så att bensin och olja blandas väl.

Fylla på bensin-oljeblandning (09)

1. Placera maskinen på ett jämnt och stabilt underlag. Locket (09/1) till bränsletanken måste peka uppåt.
2. Torka av locket (09/1) till bränsletanken, bränsletanken (09/2) och angränsande delar av maskinen så att ingen smuts kan komma in i bränsletanken när bensin-oljeblandningen fylls på.
3. Öppna långsamt locket till bränsletanken så att trycket från bensin-luftblandningen i bränsletanken kan släppas ut långsamt. Låt locket hänga ned på bränsletanken.
4. Sätt i en tratt (09/3) i påfyllningsöppningen (09/4) på bränsletanken.
5. Fyll på den förberedda bensin-oljeblandningen från bränsleblandningsflaskan (09/5) i bränsletanken upp till påfyllningsrörets underkant. Fyll inte på utöver denna nivå.
6. Ta av tratten och dra åt locket handfast.
7. Torka omgående av eventuellt utspilld bensin-oljeblandning från maskinen och eller från underlaget.

6 ANVÄNDNING

⚠ VARNING! Risk för personskador av komponenter som lossnar. Komponenter på maskinen som lossnar under arbetet kan orsaka allvarliga personskador.

- Kontrollera innan maskinen slås på att alla maskinkomponenter har skruvats fast.
- Montera skärverktygen så att de inte kan lossna under arbetet.

6.1 Placera dubbel bärrem (10)

Tillvägagångssätt enligt figur (10) för att placera dubbel bärrem.

- Använd alltid en bärrem under arbetet.
- Häng först i maskinen när motorn har startats och går på tomgång.

6.2 Starta och stoppa motor

6.2.1 Information om motordrift

Före start

- Lägg röjsågen plant och utan hinder på marken. Skärverktyget får inte röra vid några föremål och inte heller röra vid marken.

Vid start

- Stå inte på skaftet eftersom det annars finns risk för att det skadas, dessutom kan vinkelväxeln i skaftet skadas.
- Stå stadigt och håll fast röjsågen ordentligt vid husflänsen.

Lägen för chokereglaget

CHOKE	RUN

Kallstart (chokereglaget i läge CHOKE)

När motorn kall, dvs den inte varit igång på mer än 5 minuter startar man den med kallstart.

Varmstart (chokereglaget i läge RUN)

Om motorn fortfarande är driftsvarm, dvs enbart varit avstängd en kortare stund, startar man den med varmstart. Choken används inte i detta fall.

6.2.2 Göra kallstart/varmstart (11, 12)

ANMÄRKNING Strömbrytaren står alltid i läge TILL med funktionen ”Ready to Start”. Tryck strömbrytaren till läget FRÅN för att stoppa maskinen. Brytare återvänder automatiskt till läget TILL när den har använts.

ANMÄRKNING Automatisk återställning av chokereglaget. I fall av en omedelbar motorstart återställs chokereglaget automatiskt till läget RUN när gasreglaget aktiveras.

Kallstart

1. Vrid chokereglaget (11/1) till läget CHOKE (11/a).
2. Tryck in primern (11/2) ca 7 till 10 ggr kort och kraftigt.
3. Starta motorn:
   - Tryck ned redskapet mot marken med en hand.
   - Dra med den andra handen i starthandtaget (11/3) först försiktigt och långsamt till motstånd, dra sedan snabbt och beslutsamt rakt upp tills ett nytt motstånd känns (ca 1 armlängd).
   - Låt startsnöret dras in igen men släpp inte starthandtaget.
   - Upprepa föregående steg flera gånger till motorn startar.
4. Låt motorn varmköra i ett par minuter.
5. Vrid chokereglaget till läget RUN (11/b).

Varmstart

Om motorn fortfarande är driftsvarm, dvs enbart varit avstängd en kortare stund, startar man den med varmstart. Choken används inte i detta fall.

1. (tillval) Vrid chokereglaget (11/1) till läget CHOKE och genast tillbaka till läget RUN. Automatisk halvgas är inställt.
   - Tryck ned redskapet mot marken med en hand.
   - Dra med den andra handen i starthandtaget (11/3) först försiktigt och långsamt till motstånd, dra sedan snabbt och beslutsamt rakt upp tills ett nytt motstånd känns (ca 1 armlängd).
   - Låt startsnöret dras in igen men släpp inte starthandtaget.
   - Upprepa detta arbetssteg flera gånger tills motorn startar och därefter fortsätter att köra stabilt.

Motorn går

Motorn kör på tomgång.
Anmärkning: *Tryck in gasspaken (12/ 1) om motorn inte längre kör stabilt.* Motorvarvtalet kan fixeras med spärrknappen (12/3).

Stänga av motorn

1. Lossa gasspaken (12/1) och låt motorn gå på tomgång.
2. Ställ strömbrytaren (12/2) i läget STOPP och håll kvar den i några sekunder.
3. Vänta tills skärverktyget har stannat.

6.3 Använda snabbstoppsmekanism (17)

1. Dra kraftigt i det oranga bandet (17/1) (17/a).

Redskapet glider ur hållaren tillsammans med karbinhaken (17/2) och faller till marken.

7 ARBETSBETEENDE OCH ARBETSTEKNIK

7.1 Arbeta med trådhuvud

7.1.1 Trimning

- Luta maskinen/redskapet lätt framåt och för det med lämplig och jämn hastighet från höger till vänster.
- Klipp torrt gräs, det ger bästa klippresultat.
- För inte skärtråden direkt längs murar och stenplattor eftersom den då utsätts för mycket slitage.
- Klipp högre gräs och tät växtlighet i etapper för att inte blockera trådspolen.
- Anpassa motorvarvtalet och klippdjupet efter aktuell situation. Ogräs och växter kan fastna i skär/klippverktyget eller klämmas fast om motorvarvtalet är för lågt.
- Stäng av motorn omedelbart och kontrollera maskinen/redskapet om gräs, grenar eller andra föremål fastnar i maskinen/redskapet eller ovanliga vibrationer uppstår.
- Ett blockerat vinkeldrev kan medföra skador på kopplingen.
- Skärtrådarna fortsätter att rotera när trådspolstillsatsen är avstängd. Vänta därför tills tråden har stannat innan du startar maskinen/redskapet igen.
- Byt skärtråd när trådspolen är tom.

7.1.2 Förlänga trimmertråden under pågående drift (13)

Skärtråden kortas hela tiden av under drift och slits ut.

1. Låt motorn köra på full gas.
2. Stöt ner (13/a) trådhuvudet (13/1) lätt mot gräsmattan med jämna mellanrum. Ny skärtråd matas fram från trådspolen samtidigt som den förbrukade tråden skärs av med trådavskäraren (13/2).

7.2 Arbeta med knivblad

7.2.1 Undvik kast

- Se till du står säkert och stadigt. Håll fötterna isär på bekvämt avstånd och var alltid förberedd på möjliga kast.
- Knivbladet skall ha nått fullt arbetsvarvtal innan klippningen påbörjas.

7.2.2 Gräsklippning

- Luta maskinen lätt framåt och för det i lämplig och jämn hastighet från höger till vänster. På så sätt faller klippta växtdelar på den redan klippta ytan.
- Klipp högt gräs och tätare buskage steg för steg. Klipp först av den övre delen av den växtlighet som ska klippas genom att föra maskinen åt höger. För sedan maskinen i motsatt riktning och klipp den nedre delen.
- Arbeta strängvis vid klippning i sluttningar. Klipp en sträng parallellt med sluttningen, gå sedan tillbaka över det klippta området och klipp nästa sträng.
- Anpassa motorvarvtalet och klippdjupet efter aktuell situation. Ogräs och växter kan fastna i klippverktyget eller klämmas fast om motorvarvtalet är för lågt.
- Stäng av motorn omedelbart och kontrollera maskinen/redskapet om gräs, grenar eller andra föremål fastnar i maskinen/redskapet eller ovanliga vibrationer uppstår.
- Ett blockerat vinkeldrev kan medföra skador på kopplingen.
- Ta aldrig bort fastklämt klipp när knivbladet roterar. Vänta tills knivbladet har stannat.
- Knivbladet skall bytas mot en originalreservdel om den är slö, avbruten eller böjd.

8 UNDERHÅLL OCH SKÖTSEL

⚠ FARA! Livsfara vid felaktigt underhåll.
Underhållsarbeten som genomförs av okvalificerade personer samt användning av ej godkända reservdelar kan leda till allvarliga personskador eller dödsolyckor under drift.

- Demontera inga säkerhetsanordningar och ta dem inte ur funktion.
- Använd endast godkända original-reservdelar.
- Genomför regelbundet lämpligt underhåll för att säkerställa att maskinen befinner sig i ett funktionsdugligt och rent skick.

⚠ OBSERVERA! Risk för personskador.
Vassa maskindelar och delar i rörelse kan orsaka personskador.

- Bär alltid skyddshandskar under underhåll, skötsel och rengöring!

Korrekt underhåll och skötsel är en nödvändighet för att säkra maskinens funktionsduglighet och säkerhet. Beakta följande punkter:

- Genomför endast underhålls- och servicearbeten om du har tillräcklig kunskap och har tillgång till rätt verktyg.

- Vänta tills motorn har svalnat.
- Ersätt enbart utslitna eller defekta komponenter med originalreservdelar från tillverkaren.
- Underhålls- och servicearbeten som inte beskrivs i denna bruksanvisning ska inte utföras av ägaren. Vänd dig i sådana fall istället till en auktoriserad serviceverkstad. Åtgärder i strid mot anvisningarna gör tillverkargarantin ogiltig.

Tidsintervallen för de underhålls- och servicearbeten som avhandlas i denna anvisning återfinns i underhållsschemat (Underhållsplan).

Använd endast godkända skärverktyg (Godkända skärverktyg)!

8.1 Byta skärtråd (14)

1. Vrid vridknappen (14/1) så att pilarna (14/2, 14/3) ligger i linje.
2. Skjut in skärtråden i öppningen (14/4) så långt att den är lika lång på båda sidor om trådhuvudet.
3. Vrid in skärtråden i trådhuvudet: Vrid vridknappen (14/1) enligt pilarna (14/5) tills skärtråden sticker ut ca. 10 cm ur trådhuvudet i båda sidor.

8.2 Rengöra/byta luftfiltret (15)

OBS! Risk för motorskador. Om motorn användas utan luftfilter leder detta till allvarliga motorskador.

- Använd aldrig maskinen utan luftfilter.
- Rengör luftfiltret regelbundet.
- Byt ut luftfiltret om det har skadats.

1. Demontera luftfiltret:
   - Lossa på luftfilterskruven (15/1) tills luftfilterhusets lock (15/2) lossnar.
   - Dra av luftfilterhusets lock.
   - Dra av filtersvampen (15/3) från ramen (15/4).
2. Rengör filtersvampen (15/3):
   - Tryck samman filtersvampen och tvätta den därefter med tvål och vatten. Använd aldrig bensin eller andra lösningsmedel!
   - Låt filtersvampen torka ordentligt tills den inte längre innehåller något vatten. Ett filter som är fuktigt kan leda till att motorn blir svår att starta.
3. Torka ur luftfilterhuset noggrant med en trasa.
4. Byt ut filtersvampen (15/3):
   - Byt ut filtersvampen när den inte längre är elastisk eller den börjar falla isär.
5. Montera luftfiltret:
   - Sätt luftfiltret (15/3) på ramen (15/4).
   - Sätt på luftfilterhusets lock(15/2) och håll fast det.
   - Skruva in luftfilterskruven (15/1) tills luftfilterhusets lock sitter fast.

8.3 Kontrollera/byta bränslefilter

Det filtlika bränslefiltret sitter i bränsletanken, instoppat i sughuvudet. När bränslefiltret har hårdnat, har blivit smutsigt eller satts igen kommer mindre mängd bensin till motorn. I sådana fall måste bränslefiltret bytas ut.

Vi rekommenderar att man låter en auktoriserad serviceverkstad utföra detta arbete.

8.4 Underhålla tändstiftet (16)

1. Demontera tändstiftet:
   - Dra av tändstiftskontakten (16/1).
   - Skruva ut tändstiftet (16/3) med tändstiftsnyckeln (16/2).
2. Inspektera tändstiftet:
   - Om tändstiftet är ljusbrunt: Motorn kör korrekt och tändstiftet är OK. Vid behov: Borsta rent tändstiftet försiktigt med en fin trådborste (16/4).
   - Om tändstiftet är rostangripet, nedoljat, ingrott, nedsmält eller överbryggat: Tändstiftet är defekt. Byt ut tändstiftet mot ett nytt. Använd föreskriven typ av tändstift (se tekniska data).
   - Motor och förgasarinställning måste kontrolleras av en auktoriserad serviceverkstad om tändstiftet är defekt igen efter en kortare tids drift.
3. Kontrollera elektrodavståndet:
   - Kontrollera med ett bladmått (16/5) att elektrodavavståndet (16/6) uppgår till 0,6 – 0,7 mm. Tryck ihop eller dra isär elektroderna försiktigt om detta inte är fallet.
4. När specificerad livslängd uppnåtts eller om tändstiftet är defekt:
   - Byt ut tändstiftet mot ett nytt. Använd föreskriven typ av tändstift (se tekniska data).
5. Montera tändstiftet:
   - Se till att tätningsringen (16/7) sitter på tändstiftet.

- Skruva in tändstiftet för hand och dra åt med tändstiftsnyckeln (åtdragningsmoment 12 – 15 Nm).
- Tryck fast tändstiftskontakten igen.

8.5 Tomgångsinställning

Skärverktyget får inte rotera när motorn går på tomgång. Kontakta omedelbart återförsäljare om skärverktyget roterar när motorn går på tomgång, motorn måste ställas in korrekt.

8.6 Underhållsplan

Följande arbeten får genomföras av användaren själv. Alla övriga underhålls-, service- och reparationsarbeten måste genomföras av en auktoriserad serviceverkstad.

ANMÄRKNING Vid kraftig påfrestning och vid höga temperaturer kan det bli nödvändigt med kortare underhållsintervall än vad som anges i tabellen.

Åtgärd	en gång efter 5 drift-timmar	före varje an-vänd-ning	en gång i veckan	var 50:e drift-tim-me	var 100:e drift-timme	vid be-hov	före klippsä-songen, en gång om året	vart 5:e år
Förgasare								
Kontrollera tomgången		X						
Luftfilter								
rengör		X						
byt ut						X		
Tändstift								
kontrollera elektrodav-ståndet, justera eventu-ellt				X				
byt ut					X	X		
Kylluftsingång								
rengör			X			X	X	
Ljuddämpare								
Visuell och fysisk kon-troll		X						
Bränsletank								
rengör				X			X	
Bränslefilter								
byt ut								X
Manöverdon								
Strömbrytare, spärrk-napp, gasreglage, startsnöre		X						
Alla åtkomliga skruvar (utom justeringsskruvar)								
efterdra	X					X	X	
Hela maskinen								

Åtgärd	en gång efter 5 drift-timmar	före varje an-vänd-ning	en gång i veckan	var 50:e drift-tim-me	var 100:e drift-timme	vid be-hov	före klippsä-songen, en gång om året	vart 5:e år
Visuell och fysisk kon-troll		X						
rengör			X			X	X	

9 STÖRNINGSÅTGÄRDER

⚠ OBSERVERA! Risk för personskador.
Vassa maskindelar och delar i rörelse kan orsaka personskador.

- Bär alltid skyddshandskar under underhåll, skötsel och rengöring!
- Stäng av maskinen!

ANMÄRKNING Vänd dig till vår kundtjänst vid fel som inte finns med i den här tabellen eller vid fel som du inte själv kan åtgärda.

Störning	Orsak	Åtgärd
Motorn startar inte eller är svårstartad.	Felaktigt genomförd motorstart.	se *Kapitel 6.2 "Starta och stoppa motor", sida 238*
	Smutsiga tändstift, eller med fel, eller felaktigt elektrodavstånd.	se *Kapitel 8.4 "Underhålla tändstiftet (16)", sida 240*
	Luftfiltret är smutsigt.	se *Kapitel 8.2 "Rengöra/byta luftfil-tret (15)", sida 240*
	Bränslefiltret är slitet.	Kontrollera/byta bränslefiltret (16)
	felaktiga förgasarinställningar.	Kontakta en auktoriserad service-verkstad.
	Chokereglaget står på CHOKE.	Skjut chokereglaget till RUN.
Motorn startar men moto-reffekten är dålig.	Chokereglaget står på CHOKE.	Skjut chokereglaget till RUN.
	Luftfiltret är smutsigt.	se *Kapitel 8.2 "Rengöra/byta luftfil-tret (15)", sida 240*
	Bränslefiltret är slitet.	Kontrollera/byta bränslefiltret (16)
	felaktiga förgasarinställningar.	Kontakta en auktoriserad service-verkstad.
Motorn går inte jämnt el-ler varvtalet ökar inte när man gasar.	Smutsiga tändstift, eller med fel, eller felaktigt elektrodavstånd.	se *Kapitel 8.4 "Underhålla tändstiftet (16)", sida 240*
	felaktiga förgasarinställningar.	Kontakta en auktoriserad service-verkstad.
Motoravgaserna är röki-ga och ser blåaktiga ut.	Andelen olja i bensin-oljebland-ningen är för hög.	Fyll på bensin-oljeblandning med rätt proportioner, Blanda och fylla på bensin-olje-blandning
	felaktiga förgasarinställningar.	Kontakta en auktoriserad service-verkstad.

Störning	Orsak	Åtgärd
Motorn börjar vibrera ovanligt kraftigt.	Maskin-/motordelar har lossnat eller skadats.	1. Stäng av motorn. 2. Kontrollera att maskinen inte har skadats. 3. Kontrollera tändstiftet, se *Kapitel 8.4 "Underhålla tändstiftet (16)", sida 240*. 4. Kontakta en auktoriserad serviceverkstad.

10 TRANSPORT

Transportera maskinen mellan två arbetsytor

1. Stäng av motorn.
2. Sätt på transportskyddet på knivbladet.
3. Håll fast röjsågen ordentligt vid motorblocket och i handtaget.
4. Gå försiktigt till den andra arbetsytan. Utsätt inga personer och djur för fara.

Transportera maskinen i fordon

1. Om möjligt: Låt motorn köra tills tanken är tom.
2. Stäng av motorn.
3. Sätt på transportskyddet på knivbladet.
4. Undvik att maskinen välter under transport och att bensin-oljeblandning läcker ut.
   - Lägg ned maskinen så att locket till bränsletanken pekar uppåt. Bränsletanken måste vara stängd.
   - Fixera maskinen på golvet resp. flaket.

11 FÖRVARING

Följande arbeten är nödvändiga för att undvika skador om maskinen/redskapet inte skall användas på mer än 2-3 månader:

1. Töm bränsletanken:
   - Låt motorn köra så länge tills den stannar av sig själv. På så sätt finns det ingen bensin-oljeblandningen kvar i bränsletank eller förgasare där avlagringar skulle kunna bildas.
2. Rengöra maskinen/redskapet:
   - Torka av hela redskapet och tillbehörsdelarna med en trasa. Använd under inga villkor bensin eller andra rengöringsmedel.
   - Avlägsna smuts från alla öppningar i maskinen (bl.a. kylöppningar för motorn).
3. Olja in cylindern:
   - Låt maskinen svalna helt.
   - Dra av tändstiftskontakten och skruva ut tändstiftet.
   - Droppa lite olja i tändstiftsöppningen.
   - Dra långsamt i starthandtaget så att kolven rör sig och oljan fördelas i cylindern.
   - Skruva in tändstiftet fast och sätt på tändstiftskontakten.
4. Sätt på transportskyddet på knivbladet.
5. Förvara redskapet på så ett svalt och torrt ställe som möjligt.

⚠ **OBSERVERA! Risk för personskador.** Det finns risk för personskador om maskinen är tillgänglig för barn eller andra obehöriga under förvaringen.

- Förvara maskinen oåtkomlig för barn och obehöriga personer.

12 AVFALLSHANTERING

- Bensin och motorolja ska inte läggas i soporna eller hällas i avloppet, utan hanteras med särskild återvinning!
- Innan redskapet kasseras måste bränsletanken och motoroljetanken tömmas!
- Förpackning, enhet och tillbehör är tillverkade av återvinningsbara material och ska avfallshanteras på motsvarande sätt.

13 TILLÄGGSINFORMATION FÖR CO2-VÄRDEN

Vi är, enligt artikel 43 avsnitt 4 i förordning (EU) 2016/1628, förpliktade att ställa fastställt CO_2-värde inom ramen för EU typgodkännande till förfogande.

CO_2-värden för motorer med EU typgodkännande finns offentliggjorda under

https://www.al-ko.com/shop/media/al-ko-engines/co2.pdf.

Denna CO_2-mätning är resultatet av tester av en representativ (grund-)motor för motortypen resp. motorserien i en fast testcykel under laboratorieförhållande och utgör ingen uttrycklig eller implicerad garanti för prestandan i en viss motor.

14 KUNDTJÄNST/SERVICE

För frågor om garanti, reparationer och reservdelar, kontakta närmaste AL-KO servicecenter. Kontaktinformation finns på internet: www.al-ko.com/service-contacts

15 GARANTI

Eventuella material- eller tillverkningsfel på redskapet åtgärdas av oss under den lagstadgade garantitiden genom reparation eller ersättningsprodukt, efter vårt gottfinnande. Garantitiden bestäms av gällande lag i det land där redskapet köptes.

Vår garantiförsäkran gäller enbart om:

- Beakta denna bruksanvisning
- redskapet har hanterats korrekt
- originalreservdelar har använts

Garantin upphör att gälla vid:

- egenmäktiga reparationsförsök
- egenmäktiga tekniska förändringar
- ej avsedd användning

Garantin gäller inte för:

- lackskador som beror på normalt slitage
- Förslitningsdelar, som på reservdelsbladet är inramade xxxxxx (x)
- Förbränningsmotorer (här gäller resp. motortillverkares garantibestämmelser)

Garantitiden inleds i och med den första slutkundens köp av produkten. Datum på inköpskvittot gäller. Vänd er med detta garantidokument och kvittot till en återförsäljare eller närmaste auktoriserade kundtjänst. Köparens lagstadgade anspråk gentemot försäljaren berörs inte av denna förklaring.

OVERSETTELSE AV DEN ORIGINALE BRUKSANVISNINGEN

Innhold

1 Om denne bruksanvisningen 245
1.1 Symboler på tittelsiden 246
1.2 Tegnforklaringer og signalord 246
2 Produktbeskrivelse 246
2.1 Tiltenkt bruk 246
2.2 Mulig og påregnelig feil bruk 246
2.3 Restrisikoer 246
2.4 Sikkerhets- og beskyttelsesanordninger 247
2.5 Symboler på maskinen 247
2.5.1 Sikkerhetsmerker 247
2.5.2 Betjeningsmerker 247
2.6 Produktoversikt (01) 247
2.7 Tillatte skjæreverktøy 248
2.8 Leveransens omfang 248
3 Sikkerhetsanvisninger 249
3.1 Operatør 249
3.2 Personlig verneutstyr 249
3.3 Sikkerhet på arbeidsplassen 249
3.4 Maskinsikkerhet 249
3.5 Sikkerhet for personer, dyr og eiendom 249
3.6 Vibrasjonsbelastning 250
3.7 Omgang med bensin og olje 250
4 Montering 251
4.1 Montere "Loop"-håndtak (02) 251
4.2 Montere skjold (03, 04) 251
4.3 Montere trådhode (05) 251
4.4 Montere knivblad eller biokniv (06) 251
5 Igangsetting 251
5.1 Sette på og ta av påsats (07, 08) 251
5.2 Stille inn bæresele 252
5.3 Lage og fylle på bensin-olje-blanding (09) 252
6 Betjening 252
6.1 Legge på dobbel bæresele (10) 252
6.2 Starte/stoppe motoren 252
6.2.1 Informasjon om motordrift 252
6.2.2 Utføre kaldstart/varmstart (11, 12) 253
6.3 Betjene hurtigløsemekanismen (17) 253
7 Arbeidsfremtreden og arbeidsteknikk 253
7.1 Arbeide med trådhode 253
7.1.1 Trimming 253
7.1.2 Forlenge klippetråden under drift (13) 254
7.2 Arbeide med knivblad 254
7.2.1 Unngå tilbakeslag 254
7.2.2 Klippe 254
8 Vedlikehold og pleie 254
8.1 Skifte ut klippetråden (14) 254
8.2 Rengjøre/skifte luftfilter (15) 255
8.3 Kontrollere/skifte ut drivstoffilteret 255
8.4 Vedlikehold av tennplugg (16) 255
8.5 Tomgangsinnstilling 255
8.6 Vedlikeholdsplan 255
9 Feilsøking 257
10 Transport 258
11 Oppbevaring 258
12 Avhending 258
13 Tilleggsinformasjon for CO2-verdier 258
14 Kundeservice/service 259
15 Garanti 259

1 OM DENNE BRUKSANVISNINGEN

- Den tyske versjonen er den originale bruksanvisningen. Alle andre språkutgaver er oversettelse av den originale bruksanvisningen.
- Oppbevar bruksanvisningen alltid slik at du kan slå opp i den når du trenger informasjon om maskinen.
- Gi maskinen bare videre til andre personer sammen med denne bruksanvisningen.
- Les og følg sikkerhets- og varselhenvisningene i denne bruksanvisningen.

1.1 Symboler på tittelsiden

Symbol	Betydning
	Les grundig gjennom bruksanvisningen før oppstart. Dette er forutsetningen for sikkert arbeid og feilfri håndtering.
	Bruksanvisning
	Ikke bruk det bensindrevne apparatet i nærheten av åpen ild eller varmekilder.

1.2 Tegnforklaringer og signalord

⚠ FARE! Viser til en umiddelbart farlig situasjon som fører til død eller alvorlige personskader hvis den ikke unngås.

⚠ ADVARSEL! Viser til en potensielt farlig situasjon som kan føre til død eller alvorlige personskader hvis den ikke unngås.

⚠ FORSIKTIG! Viser til en potensielt farlig situasjon som kan føre til mindre eller moderate personskader hvis den ikke unngås.

ADVARSEL! Viser til en potensielt farlig situasjon som kan føre til materielle skader hvis den ikke unngås.

MERK Spesiell informasjon for bedre forståelighet og håndtering.

2 PRODUKTBESKRIVELSE

2.1 Tiltenkt bruk

Med Multitool-basisapparatet MT 130 kan følgende tilleggsutstyr drives:

- gress- eller plentrimmer kan brukes som
  - Buskrydder: kutting av tykkere grønne planter og liknende vekster
  - Gresstrimmer: kutting av mykt gress og liknende vekster
- Påsettbar beskjæringsmaskin CSA 130 MT (varenr. 127635)*: beskjæring av trær og andre busker Brukes fra bakken.
- Påsettbar hekksaks HTA 130 MT (varenr. 127636)*: fjerning av tynne grener og friske skudd på hekker og busker Brukes fra bakken.
- Skaftrørforlengelse (varenr. 127637)* for CSA 130 MT og HTA 130 MT

**: Anskaffes separat.*

Basisapparatet og påsatsene er utelukkende bestemt for privat bruk hjemme og utendørs: Enhver annen anvendelse, såvel som ikke godkjent om- og påbygging, anses upassende, og har til følge at garantien forfaller, at samsvaret (CE-tegnet) går tapt, samt at produsenten fraskriver seg ethvert ansvar for skader som påføres brukeren eller tredjepart.

2.2 Mulig og påregnelig feil bruk

Maskinen er verken konsipert for profesjonell anvendelse i offentlige parker og idrettsarenaer eller til bruk innen jord- og skogbruk.

Basisapparat:

- Bruk ikke annet enn tillatt tilleggsutstyr!

Gress- og plentrimmer:

- Du må ikke beskjære busker, hekker, trær eller blomster.
- Ikke løft apparatet opp fra bakken under bruk.
- Bruk ikke andre enn de originale skjæreverktøyene fra produsenten (knivblad, trådspole).

2.3 Restrisikoer

Også ved forskriftsmessig bruk av maskinen finnes det en viss restfare som ikke kan utelukkes. Som følge av maskinens type og konstruksjon kan følgende potensielle farer avledes alt etter bruk:

Basisapparat:

- Helseskader på grunn av hånd-arm-vibrasjoner ved langt, uavbrutt arbeid og ikke-forskriftsmessig vedlikehold
- Forbrenningsfare ved kontakt med varme komponenter
- Brannfare

Gress- og plentrimmer:

- Utslynging av kuttmateriale og innånding av kuttmaterialpartikler
- Kuttskader ved inngripen i den roterende klippetråden
- Fare for skader på føttene pga. kontakt med det kjørende skjæreverktøyet.

2.4 Sikkerhets- og beskyttelsesanordninger

⚠ ADVARSEL! Fare for personskader. Defekte sikkerhets- og beskyttelsesanordninger som er satt ut av kraft kan forårsake alvorlige skader.

- Sørg for å få reparert defekte sikkerhets- og beskyttelsesanordninger.
- Aldri sett sikkerhets- og beskyttelsesanordninger ut av funksjon.

Nødstans

I nødstilfelle kan du slå motoren av med på-/av-knappen. Slipp gasshendelen.

Skjold

Skjoldet beskytter brukeren mot kontakt med den roterende klippetråden og gjenstander som slynges bort.

"Loop"-håndtak med avstandsholder

"Loop"-håndtaket garanterer at føttene til brukeren ikke knivbladet kommer i nærheten av den roterende klippetråden eller knivbladet.

Hurtigløsemekanisme

På den doble bæreselen befinner det seg en hurtigløsemekanisme for nødstilfeller slik at du kan løsne deg fra apparatet og raskt forlate arbeidsstedet.

2.5 Symboler på maskinen

2.5.1 Sikkerhetsmerker

Symbol	Betydning
	Vær spesielt forsiktig ved håndtering!
	Les bruksanvisningen før driften settes i gang!
	Bruk hjelm, hørselsvern og vernebriller!
	Bruk solid skotøy!
	Bruk vernehansker!
	Fare pga. gjenstander som kastes ut!
	Avstanden mellom apparat og tilskuere må være minst 15 m i hele omkretsen rundt brukeren.
	Fare pga. etterløp.
	Den motordrevne buskrydderen må ikke brukes med et sagblad!
	Varme overflater. Ikke ta på dem!
	Brannfare! Vær spesielt forsiktig ved håndtering av bensin!

2.5.2 Betjeningsmerker

Symbol	Betydning
	Aktivering av chokeknappen: Når du dreier chokeknappen mot urviseren vil choken lukkes. Når choken lukkes, dreier du choken med urviseren for å åpne choken igjen.

2.6 Produktoversikt (01)

Nr.	Komponent
Basisapparat	
1	Motorblokk med:
2	■ Luftfilterhus
3	■ Luftfilterskrue
4	■ Primer
5	■ Drivstofftank
6	■ Lokk til drivstofftanken
7	■ Starthåndtak

Nr.	Komponent
8	■ Tennplugghette
9	■ Chokehendel
10	Kombibryter med:
11	■ På-/av-bryter for motor
12	■ Sperreknapp
13	■ Gasshendel
14	Øye for bæresele
15	"Loop"-håndtak
16	Skaft-feste med sikringssplint
17	Dobbel bæresele
18	Enkel bæresele (for påsettbar og beskjæringsmaskin og hekksaks)
Gress- og plentrimmer	
19	Delt skaft
20	Skjold
21	Vinkelgir
22	Trådkutter
23	Trådhode
24	2-tenners biokniv
25	3-tenners knivblad

2.7 Tillatte skjæreverktøy

Det må bare brukes originale skjæreverktøy fra produsenten:

- Trådhode Fast and Easy Semiprofi 115 mm: Artikkelnr.127619
- Trådhode Fast and Easy Profi 130 mm: Artikkelnr. 127620*
- 3-tenners knivblad: Artikkelnr. 112906
- 2-tenners biokniv: Artikkelnr. 127641

** Ikke inkludert i leveringsomfanget, kan bestilles separat.*

⚠ **FARE! Livsfare pga. skjæreverktøy!** Ikke-godkjente skjæreverktøy (f.eks. metallskjæreverktøy i flere deler med svingkjeder og kutterkniver) samt skadde skjæreverktøy (f.eks. sprekker, avspaltninger) kan føre til de alvorligste personskader og død.

- Bruk bare godkjente originale skjæreverktøy fra produsenten.
- Skift et skadet skjæreverktøy med en gang.

Drift med ikke-godkjente skjæreverktøy på basisapparat samsvarer ikke med tiltenkt bruk.

2.8 Leveransens omfang

Leveransen omfatter posisjonene som er listet opp her. Sjekk om alle posisjonene er omfattet:

- Basisapparat
- Gress- og plentrimmer
- Loop-håndtak inkl.:
  - Motbøyle
  - Gummimansjett
  - 4 unbrakoskruer
  - 4 mutre
- Skjold inkl.:
  - Vernelist med integrert trådskjærer
  - 4 stjerneskruer M5x16
  - 4 mutre
- Trådhode Fast & Easy Semiprofi, inkl. trådspole
- 3-tenners knivblad
- 2-tenners biokniv
- Enkel bæresele (for påsettbar og beskjæringsmaskin og hekksaks)
- Dobbel bæresele
- Verktøysett:
  - Kombinert tennpluggnøkkel med stjerneskrutrekker
  - Dobbelnøkkel-skrunøkkel
  - 3 unbrakonøkler
  - 2 splinter til sikring av knivbladet eller biokniven (inkludert 1 reservesplint)
  - Drivstoffblandingsflaske

3 SIKKERHETSANVISNINGER

FORSIKTIG! Fare for hørselskader. Apparatet er ekstremt støyende i drift. Dette kan fremkalle hørselskader hos brukeren og hos personer og dyr som oppholder seg i nærheten.

- Arbeid med hørselsvern.
- Hold sikkerhetsavstand til personer og dyr, eller slå av maskinen når du nærmer deg personer eller dyr.

MERK Gjør deg kjent med bruken av apparatet. Les spesielt hvordan apparatet kan stanses umiddelbart.

3.1 Operatør

- Ungdom under 16 år eller personer som ikke kjenner til bruksanvisningen skal ikke bruke maskinen. Følg eventuelle sikkerhetsforskrifter med hensyn til brukerens minimumsalder som måtte gjelde i landet.
- Hvis det er første gang du arbeider med et slikt apparat: Få forklart av selger eller en annen fagkyndig hvordan du håndterer apparatet. Gå eventuelt på kurs.
- Den som arbeider med apparatet må være uthvilt, sunn og i god form. Den som ikke må anstrenge seg av helsemessige årsaker, må spørre legen om han eller hun kan arbeide med dette apparatet.
- Ikke bruk apparatet hvis du er under påvirkning av alkohol, narkotika eller medisiner.

3.2 Personlig verneutstyr

- For å unngå skader på hodet og lemmer samt hørselvern, skal korrekte klær og verneutstyr brukes.
- Klærne må være hensiktsmessig (tettsittende) og skal ikke være til hinder.
- Det personlige verneutstyret består av:
  - Hørselsvern (f.eks. øreplugger), spesielt ved en daglig arbeidstid på over 2,5 timer
  - Vernebriller
  - Faste arbeidshansker, vibrasjons- og støtdempende
  - Vernesko med såle med godt grep og stålhette

3.3 Sikkerhet på arbeidsplassen

- Driv apparatet kun utendørs og aldri i lukkede rom.
- Arbeid bare i dagslys eller ved svært kraftig, kunstig lys.
- Før arbeidet skal du fjerne farlige produkter og gjenstander fra arbeidsområdet, f.eks. grener, glassgjenstander, gjenstander med skarpe kanter, metallstykker, steiner.
- Vær oppmerksom på stabilitet. Unngå våte, glatte underlag.
- Beveg deg forsiktig og langsomt under arbeidet. Ikke løp. Vær oppmerksom på hindringer.

3.4 Maskinsikkerhet

- Du skal kun benytte maskinen under følgende vilkår:
  - Apparatet ikke er tilsmusset, spesielt av bensin eller olje.
  - Maskinen har ingen skader, spesielt på beskyttelsesgitteret.
  - Alle betjeningselementer fungerer.
  - Alle tilbehørsdeler for den aktuelle driftsmodusen er montert på apparatet.
- Maskinen må ikke overbelastes. Det er kun ment til privat bruk ved lette arbeider. Overbelastning medfører skader på maskinen.
- Blokker aldri luftinntaks- og ventilasjonsgitteret under drift for å unngå en overopphetning av motoren.
- Slå apparatet av med én gang hvis motoren begynner å vibrere kraftig og unormalt. I dette tilfellet foreligger det en feil på apparatet.
- Driv aldri apparatet med utslitte eller defekte deler. Bytt alltid defekte deler ut med originale reservedeler fra produsenten. Hvis apparatet drives med utslitte eller defekte deler, kan ingen garantikrav gjøres gjeldende ovenfor produsenten.

3.5 Sikkerhet for personer, dyr og eiendom

- Du skal kun benytte maskinen til den typen arbeider den er ment for. Bruk som ikke er forskriftsmessig kan forårsake personskader eller materielle skader.
- Du skal kun slå på maskinen når det ikke befinner seg noen personer eller dyr i arbeidsområdet.
- Hold sikkerhetsavstand til personer og dyr, eller slå av maskinen når du nærmer deg personer eller dyr.
- Hold ikke avgasstrålen til motoren rettet mot personer og dyr samt mot antennelige produkter og gjenstander.

- Ta aldri i innsugings- og ventilasjonsgitrene når motoren går. Det kan oppstå skader pga. roterende apparatdeler.
- Slå alltid av apparatet når det ikke lenger brukes, f.eks. ved skifte av arbeidsområde, ved vedlikeholds- eller pleiearbeider ved fylling av bensin-olje-blandingen.
- Slå apparatet straks av ved ulykker for å unngå videre skader på personer eller eiendom.
- Driv aldri apparatet med utslitte eller defekte deler. Slitte eller defekte apparatdeler kan føre til alvorlige personskader.
- Oppbevar elektroverktøy utilgjengelig for barn.

3.6 Vibrasjonsbelastning

- Fare pga. vibrasjon
  Den faktiske vibrasjonsemisjonsverdien ved bruk av apparatet kan avvike fra produsentens angitte verdi. Ta hensyn til følgende faktorer som kan påvirke denne før og under bruken:
  - Brukes apparatet forskriftsmessig?
  - Kuttes eller bearbeides materialet på riktig måte?
  - Befinner apparatet seg i en god stand for bruk?
  - Er skjæreverktøyet riktig slipt, eller det riktige skjæreverktøyet montert?
  - Er håndtakene og ev. vibrasjonshåndtakene montert, og er disse godt festet til apparatet?
- Driv apparatet kun med nødvendig turtall på forbrenningsmotoren i henhold til arbeidet som utføres. Unngå maksimalt turtall for å redusere støy og vibrasjon.
- På grunn av feil bruk og vedlikehold kan støy og vibrasjon på apparatet øke. Dette fører til helseskader. Slå apparatet i dette tilfellet straks av, og få det reparert av et autorisert serviceverksted.
- Belastningsgraden pga. vibrasjon er avhengig av arbeidet som skal utføres eller bruken av apparatet. Slå det av, og legg inn tilsvarende arbeidspauser. Dermed reduseres vibrasjonsbelastningen over hele arbeidstiden vesentlig.
- Lengre bruk av apparatet utsetter brukeren for vibrasjoner, og kan forårsake kretsløpsproblemer ("hvite fingre"). For å redusere risikoen for dette bruk hansker og hold hendene varme. Hvis et symptom på "hvite fingre" oppdages, oppsøk lege umiddelbart. Til disse symptomene hører: følelsesløshet, tap av sensibilitet, kribling, kløe, smerte, tap av kraft, endring av farge eller tilstand på huden. Normalt rammer disse symptomene fingrene, hendene eller pulsen. Ved lave temperaturer (ca. under 10 °C) øker faren.
- Legg inn lengre pauser i løpet av arbeidsdagen, slik at du kan komme deg igjen etter støy og vibrasjon. Planlegg arbeidet slik at bruk av apparater som lager sterke vibrasjoner, fordeler over flere dager.
- Hvis det fastslås ubehagelig følelse eller misfarging av hud under bruk av apparatet, avbryt straks arbeidet. Legg inn tilstrekkelige arbeidspauser. Uten tilstrekkelige arbeidspauser kan det oppstå et hånd-arm-vibrasjonssyndrom.
- Minimer risikoen for å bli utsatt for vibrasjoner. Stell apparatet i henhold til anvisningene i bruksanvisningen.
- Hvis apparatet brukes hyppig, kontakt forhandler for å anskaffe deg antivibrasjonstilbehør (f.eks. håndtak).
- Sett opp en arbeidsplan slik at vibrasjonsbelastningen kan begrenses.

3.7 Omgang med bensin og olje

- Eksplosjons- og brannfare:
  På grunn av bensin-luft-blandingen som kommer ut, er det fare for eksplosjonsfarlig atmosfære. Eksplosjoner og brann kan føre til alvorlige personskader og død ved ukyndig håndtering av drivstoff. Vær oppmerksom på det følgende:
  - Røyking forbudt ved håndtering av bensin.
  - Håndter bensin kun utendørs og aldri i lukkede rom.
  - Følg forholdsreglene som angis nedenfor.
- Transporter og oppbevar drivstoff utelukkende i godkjente kanner. Sørg for at barn ikke har tilgang til drivstoff og olje som oppbevares.
- For å unngå forurensing av jordbunnen (miljøvern) må man alltid sørge for at bensin og olje ikke havner på bakken ved tanking. Bruk en trakt ved tanking.
- Tank aldri opp apparatet i et lukket rom. Bensindamp kan samle seg på gulvet, noe som kan føre til eksplosjon.

- Tørk straks opp sølt bensin fra maskinen og bakken. Tekstiler som er brukt til å tørke opp bensin skal tørke på et godt ventilert sted før de avfallshåndtering. Hvis ikke kan tekstilene plutselig selvantenne.
- Hvis du har sølt bensin, oppstår det bensindamp. Start derfor ikke motoren på det samme stedet, men minst 3 m derfra.
- Unngå hudkontakt med mineraloljeprodukter. Pust aldri inn bensindamp. Bruk alltid vernehansker ved tanking. Verneklærne bør byttes og vaskes regelmessig.
- Påse at klærne ikke kommer i kontakt med bensinen. Dersom du får bensin på klærne, må klærne byttes umiddelbart.
- Tank aldri opp maskinen mens motoren er varm eller mens motoren går.

4 MONTERING

⚠ ADVARSEL! Fare på grunn av ufullstendig montering! Å drive en ufullstendig montert maskin kan føre til alvorlige personskader.

- Betjen maskinen kun når alt er satt sammen!
- Før innkobling må du sjekke at alle sikkerhets- og verneinnretninger er på plass og fungerer!

⚠ ADVARSEL! Fare for personskader forårsaket av apparatdeler som løsner. Apparatdeler som løsner under drift, kan føre til alvorlige personskader.

- Fest skjæreverktøy slik at det ikke kan løsne under drift.

4.1 Montere "Loop"-håndtak (02)

1. Legg gummimansjetten (02/1) over skaftet (02/2).
2. Legg "Loop"-håndtaket (02/3) ovenfra og motbøylen (02/4) nedenfra om gummimansjetten.
3. Sett i en unbrakoskrue (02/5) ovenfra og en mutter (02/6) nedenfra, og skru sammen. Gjenta dette trinnet for de øvrige unbrakoskruene og mutrene.
4. Skru alle unbrakoskruene fast.

4.2 Montere skjold (03, 04)

1. Stikk de 4 stjerneskruene M5x16 (03/1) gjennom hullene på skjoldet (03/2).
2. Skru skjoldet fast på skjoldfestet (03/3).
3. Stikk vernelisten (04/1) med integrert trådskjærer (04/2) på skjoldet (04/3), skru deretter inn plastsikringsskruen (04/4).

4.3 Montere trådhode (05)

1. Sett medfølgerskiven (05/1) på føringstappen (05/2) til vinkelgiret.
2. For å låse sett unbrakonøkkelen (05/3) i hullet på medfølgerskiven.
3. Skru trådhodet (05/4) på vinkelgiret og stram til.
   Merk: *Venstregjenger! Trekk til trådspolen mot urviseren!*

4.4 Montere knivblad eller biokniv (06)

⚠ ADVARSEL! Fare for alvorlige skader! Hvis tannskiven (06/5) er slitt, kan knivbladet eller biokniven løsne og forårsake alvorlige personskader under drift.

- Monter den medfølgende splinten (06/8).

1. Legg buskrydderen slik at klippehodet peker oppover.
2. Sett medfølgerskiven (06/1) på føringstappen (06/2) til vinkelgiret.
3. Legg knivbladet eller biokniven (06/3) slik på medfølgerskiven (06/1) at knivbladets/bioknivens hull ligger nøyaktig på føringskretsen til medfølgerskiven.
4. Stikk flensen (06/4) inn på knivbladet eller biokniven (06/3) slik at den flate siden peker mot knivblad/biokniv.
5. Sett på tannskiven (06/5).
6. Skru fast festemutter (06/6) på føringstappen (06/2) til drivakselen. Stikk unbrakonøkkelen (06/7) inn i angitte hull, og trekk til med tennpluggnøkkelen.
   Merk: *Venstregjenger!*
7. Sikre festemutteren (06/6) med splinten (06/8).

5 IGANGSETTING

ℹ MERK Kontroller apparatet daglig for skader før bruk eller etter fall eller etter andre former for støt. Reparerer eventuelle skader før bruk.

5.1 Sette på og ta av påsats (07, 08)

Påsatsene festes via det delte skaftet.

Sette på påsats

1. Skru opp festemutteren (07/1) og trekk splinten (07/2) litt ut (07/a).

2. Stikk det delte skaftet (07/3) til det går i anslag i festet til det delte skaftet (07/4) (07/b).
3. Sett i splinten igjen (07/c), og skru fast festemutteren.

Ta av påsats

1. Skru opp festemutteren (08/1) og trekk splinten (08/2) litt ut (08/a).
2. Trekk det delte skaftet (08/3) ut av festet til det delte skaftet (08/4) (08/b).
3. Sett i splinten igjen (08/c).

5.2 Stille inn bæresele

1. Legg på bæreselen (se *Kapittel 6.1 "Legge på dobbel bæresele (10)", side 252*).
2. Hekt karabinkroken til bæreselen i øyet (01/14) på apparatet.
3. Foreta noen horisontale svingebevegelser over bakken uten å starte motoren. Klippehodet må alltid bevege seg i samme høyde over bakken.
4. Hvis dette ikke er tilfellet: Endre lengden på bæreselen og gjenta svingebevegelsene.

5.3 Lage og fylle på bensin-olje-blanding (09)

ADVARSEL! Fare for motorskader. Ren bensin fører til at motoren skades og bryter fullstendig sammen. I dette tilfellet kan ingen garantikrav gjøres gjeldende ovenfor produsenten.

- Driv alltid motoren med bensin-olje-blanding iht. foreskrevet blandingsforhold.

Lage bensin-olje-blanding

For 2-takts motoren trenger du:

- Blyfri, frisk bensin med et minsteoktantall på 90. Bensin lagret lengre enn 2 måneder fører til avsetninger og feil i motoren.
- Kvalitativ høyverdig, syntetisk olje for 2-takts motorer

Lag en bensin-olje-blanding av disse to komponentene med forholdet 50:1:

Blandingsforhold	Bensin [Liter]	2-taktsolje [milliliter]
50 deler bensin: 1 del 2-takts olje	1 l	20 ml
	3 l	60 ml
	5 l	100 ml

1. Fyll bensin og 2-takts olje på en flaske for blanding av drivstoff (se tabellen for mengder alt etter størrelse på blandeflasken).
2. Lukk blandeflasken for drivstoffet, og rist kraftig flere ganger slik at bensin og olje kan blandes godt.

Fylle på bensin-olje-blanding (09)

1. Sett apparatet på en jevn, stabil ståflate. Lokket (09/1) på drivstofftanken må peke oppover.
2. Tørk lokket (09/1) på drivstofftanken, drivstofftanken (09/2) og omliggende apparatdeler rene slik at det ikke kommer skitt i drivstofftanken ved fylling av bensin-olje-blandingen.
3. Skru drivstofftanklokket langsomt opp slik at bensin-luft-blandingen som da står under trykk kan sive langsomt ut i omgivelsene. La lokket henge på drivstofftanken.
4. Stikk en trakt (09/3) i påfyllingsstussen (09/4) til drivstofftanken.
5. Fyll den klargjorte bensin-olje-blandingen på blandeflasken (09/5) opp til underkanten av påfyllingsstussen i drivstofftanken, men ikke over denne.
6. Ta ut trakten, og skru lokket til for hånd.
7. Tørk av ev. sølt bensin-olje-blanding fra apparatet og påfyllingsstedet.

6 BETJENING

⚠ ADVARSEL! Fare for personskader forårsaket av apparatdeler som løsner. Apparatdeler som løsner under drift, kan føre til alvorlige personskader.

- Kontroller før apparatet slås på om alle apparatdeler er fast påskrudd.
- Fest skjæreverktøy slik at det ikke kan løsne under drift.

6.1 Legge på dobbel bæresele (10)

Gå frem for til legge på dobbel bæresele slik det er vist på figuren (10).

- Bruk alltid bæresele under arbeidet.
- Hekt på apparatet først etter at motoren er startet og kjører på tomgang.

6.2 Starte/stoppe motoren

6.2.1 Informasjon om motordrift

Før start

- Legg den motordrevne buskrydderen ned på et jevnt og fritt underlag. Skjæreverktøyet må ikke berøre gjenstander og heller ikke bakken.

Under oppstart

- Stå ikke på skaftet for å unngå skader på skaftet eller vinkelgiret som befinner seg i skaftet.
- Finn en stabil ståplass, og hold den motordrevne buskrydderen fast på motorhuset.

Stillinger på chokehendel

CHOKE	RUN

Kaldstart (chokehendelen til posisjon CHOKE)

Når motoren er kald, dvs. når den ikke har vært i bruk på mer enn 5 minutter, utføres en "kaldstart".

Varmstart (chokehendelen til posisjon RUN)

Når motoren fortsatt er driftsvarm, dvs. kort tid etter den er slått av, utføres en "varmstart". Choken brukes da ikke.

6.2.2 Utføre kaldstart/varmstart (11, 12)

MERK **Med "Ready to Start"-funksjonen står på/av-knappen alltid i posisjon PÅ.** Trykk på/av-knappen i posisjonen AV for å stoppe apparatet. Etter aktivering av bryteren går denne automatisk tilbake i posisjonen PÅ.

MERK **Automatisk tilbakestilling av chokehendelen.** I tilfelle umiddelbar start av motoren går chokehendelen automatisk tilbake til posisjonen RUN ved betjening av gasshendelen.

Kaldstart

1. Drei chokehendelen (11/1) til posisjon CHOKE (11/a).
2. Pump (11/2) ca. 7–10 ganger kort og kraftig.
3. Starte motoren:
   - Hold apparatet fast på bakken med en hånd.
   - Med den andre hånden trekker du starthåndtaket (11/3) først forsiktig og langsomt til en sporbar motstand, og deretter bestemt og raskt oppover til du igjen merker en motstand (ca. 1 armlengde).
   - La startsnoren rulle opp igjen uten å slippe opp starthåndtaket.
   - Gjenta forutgående trinn flere ganger til motoren starter.
4. La motoren kjøre seg varm i noen minutter.
5. Drei chokehendelen til posisjon RUN (11/b).

Varmstart

Når motoren fortsatt er driftsvarm, dvs. kort tid etter den er slått av, utføres en "varmstart". Choken brukes da ikke.

1. (Alternativt) Drei chokehendelen (11/1) til posisjon CHOKE, og sett den straks tilbake til posisjon RUN. Den automatiske halvgassen er stilt inn.
   - Hold apparatet fast på bakken med en hånd.
   - Med den andre hånden trekker du starthåndtaket (11/3) først forsiktig og langsomt til en sporbar motstand, og deretter bestemt og raskt oppover til du igjen merker en motstand (ca. 1 armlengde).
   - La startsnoren rulle opp igjen uten å slippe opp starthåndtaket.
   - Gjenta forutgående trinn flere ganger til motoren starter og fortsetter å gå.

Motoren går

Motoren går med tomgangsturtall.
Merk: *Trykk på gasshendelen (12/1) hvis motoren ikke kjører.* Motorturtallet kan holdes fast med sperreknappen (12/3).

Stoppe motoren

1. Slipp gasshendelen (12/1) og la motoren gå i tomgang.
2. Sett på/av-knappen (12/2) i stillingen STOPP, og hold den i noen sekunder.
3. Vent til skjæreverktøyet står stille.

6.3 Betjene hurtigløsemekanismen (17)

1. Trekk kraftig i det oransje båndet (17/1) (17/a).

Apparatet sklir sammen med karabinkroken (17/2) ut av holderen, og faller ned på bakken.

7 ARBEIDSFREMTREDEN OG ARBEIDSTEKNIKK

7.1 Arbeide med trådhode

7.1.1 Trimming

- Vipp apparatet litt framover og beveg det med passende og jevn hastighet fra høyre til venstre.
- Det beste resultatet oppnår du når du klipper tørt gress.
- Ikke før kuttetråden direkte langs murer og steinheller, siden den ellers slites fort.

- Klipp høyt gress og tett vegetasjon i trinn for å unngå at trådspolen blir tettet igjen.
- Tilpass motorturtallet og skjæredybden til de gjeldende forutsetningene. Hvis motorom-dreiningen er for lav kan kvister bli fanget eller sette seg fast i skjæreverktøyet.
- Dersom gress, kvister eller andre gjenstander setter seg fast i skjæreverktøyet eller apparatet vibrer uvanlig mye, slå motoren av umiddelbart og kontroller apparatet.
- Et blokkert vinkeldrev kan føre til koblingsskader.
- Klippetråden fortsetter å gå etter at trådspolepåsatsen er slått av. Vent derfor til tråden har stoppet før du slår apparatet på igjen.
- Når trådspolen er tom, skift klippetråden.

7.1.2 Forlenge klippetråden under drift (13)

Klippetråden forkortes under drift, og tredes ut.

1. La motoren gå med full gass.
2. Trykk trådhodet (13/1) gjentatte ganger mot plenen under arbeidet (13/a). Dermed vikles et stykke av den nye klippetråden av trådspolen, og den brukte trådenden kuttes med trådskjæreren (13/2).

7.2 Arbeide med knivblad

7.2.1 Unngå tilbakeslag

- Sørg for at du står stødig. Hold føttene komfortabelt spredt og vær alltid forberedt på tilbakeslag.
- Før du starter kuttingen bør knivbladet alltid ha nådd fult arbeidsturtall.

7.2.2 Klippe

- Vipp apparatet litt framover og beveg det med passende og jevn hastighet fra høyre til venstre. Hvis du gjør dette får du alltid det nyklipte materialet til å falle på området som allerede er klippet.
- Klipp høyt gress og tett vegetasjon i trinn. Kort til det først den øvre delen av materialet du ønsker å klippe ved å bevege apparatet til høyre. Gjennomfør så motbevegelsen til venstre og klipp den nedre delen.
- Gå frem stripevis hvis du arbeider i skråninger. Klipp en stripe parallelt med skråningen, gå så over det klipte området tilbake og klipp neste stripe.
- Tilpass motorturtallet og skjæredybden til de gjeldende forutsetningene. Hvis motorom-dreiningen er for lav kan kvister bli fanget eller sette seg fast i skjæreverktøyet.
- Dersom gress, kvister eller andre gjenstander setter seg fast i skjæreverktøyet eller apparatet vibrer uvanlig mye, slå motoren av umiddelbart og kontroller apparatet.
- Et blokkert vinkeldrev kan føre til koblingsskader.
- Fjern aldri blokkert materiale med roterende knivbladet. Vent derfor til knivbladet står i ro.
- Skift ut knivbladet med en original reservedel når det blir butt, brutt eller bøyd.

8 VEDLIKEHOLD OG PLEIE

⚠ **FARE! Livsfare pga. feil vedlikehold.** Vedlikeholdsarbeider utført av ukyndige personer samt bruk av ikke-godkjente reservedeler kan føre til alvorlige personskader og død under bruk.

- Fjern ikke sikkerhetsinnretningene, og sett disse ikke ut av funksjon.
- Bruk kun godkjente originale reservedeler.
- Sørg for at apparatet befinner seg i funksjonsdyktig og plettfri stand i kraft av regelmessig og sakkyndig vedlikehold.

⚠ **FORSIKTIG! Fare for personskader.** Apparatdeler med skarpe kanter og bevegelige apparatdeler kan føre til skader.

- Bruk alltid vernehansker ved vedlikeholds-, stelle- og rengjøringsarbeider!

Riktig vedlikehold og pleie er nødvendig for å opprettholde funksjonsdyktigheten og sikkerheten til apparatet. Overhold punktene nedenfor:

- Utfør vedlikeholds- og pleiearbeider bare når du har nødvendige kunnskaper og verktøy.
- Vent til motoren er fullstendig avkjølt.
- Skift ut utslitte eller defekte apparatdeler bare med originale reservedeler fra produsenten.
- Vedlikeholds- og pleiearbeider som ikke beskrives i denne bruksanvisningen, må ikke utføres av brukeren. Oppsøk et autorisert servicested for dette. Ved manglende overholdelse bortfaller produsentens garanti.

Intervallene for vedlikeholds- og pleiearbeidene finner du i vedlikeholdsplanen (Vedlikeholdsplan).

Bruk bare godkjente skjæreverktøy (Tillatte skjæreverktøy)!

8.1 Skifte ut klippetråden (14)

1. Vri dreieknappen (14/1) slik at pilene (14/2, 14/3) ligger på en linje.
2. Klippetråden skyves inn i åpningen (14/4) til den er like lang på begge sider av trådhodet.

3. Skru klippetråden inn i trådhodet: Vri dreieknappen (14/1) til iht. pilene (14/5) til klippetråden stikker ut ca. 10 cm av trådhodet på begge sider.

8.2 Rengjøre/skifte luftfilter (15)

ADVARSEL! Fare for motorskader. Drift av motoren uten luftfilter fører til alvorlige motorskader!

- Bruk aldri apparatet uten luftfilteret.
- Rengjør luftfilteret regelmessig.
- Skift ut skadet luftfilter.

1. Ta av luftfilteret:
   - Løsne luftfilterskruen (15/1) til luftfilterhuslokket (15/2) er løst.
   - Trekk av luftfilterhuslokket.
   - Trekk filtersvampen (15/3) av rammen (15/4).
2. Rengjør filtersvampen (15/3):
   - Trykk ut filtersvampen, og vask deretter med såpe og vann. Bruk ikke bensin eller andre løsningsmidler!
   - La filtersvampen tørke grundig helt til den ikke lenger inneholder vann. Et fuktig filter kan føre til at motoren har vanskelig for å starte.
3. Tørk luftfilterhuset grundig med en fille.
4. Skift ut filtersvampen (15/3):
   - Skift ut filtersvampen hvis den ikke lenger er elastisk eller faller fra hverandre.
5. Monter luftfilteret:
   - Sett filtersvampen (15/3) på rammen (15/4).
   - Sett på luftfilterhuslokket (15/2) og hold fast.
   - Skru inn luftfilterskruen (15/1) til luftfilterhuslokket står fast.

8.3 Kontrollere/skifte ut drivstoffilteret

Det filtaktige drivstoffilteret befinner seg i drivstofftanken og er satt på en sugekopp. Når drivstoffilteret er hardt, tilsmusset eller tilstoppet, strømmer det mindre bensin til motoren. I dette tilfellet må drivstoffilteret skiftes ut.

Det anbefales å få utført dette arbeidet på et autorisert serviceverksted.

8.4 Vedlikehold av tennplugg (16)

1. Demonter tennplugg:
   - Trekk av tennplugghetten (16/1).
   - Med tennpluggnøkkelen (16/2) skrus tennpluggen (16/3) ut.
2. Vurder tilstanden til tennpluggen:
   - Hvis tennpluggen er lysebrun: Motoren arbeider riktig og tennpluggen er OK. Om nødvendig: Børst tennpluggen forsiktig av med en fin stålbørste (16/4).
   - Hvis tennpluggen er sotet, oljet, avleiret, tilsmeltet eller har kontakt mellom elektrode og plugg: Tennpluggen er defekt. Skift ut tennpluggen med en ny. Bruk foreskrevet tennpluggtype (se Tekniske data).
   - Hvis tennpluggen er defekt etter kort tid i bruk, må motoren og forgasserinnstillingene kontrolleres av et autorisert serviceverksted.
3. Kontroller elektrodeavstanden:
   - Kontroller med et følerblad (16/5) om elektrodeavstanden (16/6) er på 0,6 – 0,7 mm. Hvis dette ikke er tilfellet, bank elektrodene forsiktig sammen, eller bøy dem forsiktig opp.
4. Når det forskrevne intervallet er nådd eller når tennpluggen er defekt:
   - Skift ut tennpluggen med en ny. Bruk foreskrevet tennpluggtype (se Tekniske data).
5. Sett i tennpluggen:
   - Kontroller at tennpluggtetningsringen (16/7) sitter på tennpluggen.
   - Skru tennpluggen i for hånd, og trekk til med tennpluggnøkkelen (tiltrekkingsmoment 12 – 15 Nm).
   - Sett tennplugghetten igjen.

8.5 Tomgangsinnstilling

Skjæreverktøyet må ikke bevege seg når motoren går på tomgang. Hvis skjæreverktøyet beveger seg mens motoren går på tomgang, forhør deg med forhandleren om motoren er riktig innstilt.

8.6 Vedlikeholdsplan

Følgende arbeider bør utføres av brukeren selv. Alle øvrige vedlikeholds-, service- og reparasjonsarbeider skal utføres på et autorisert serviceverksted.

MERK Ved sterke belastning og ved høyere temperaturer kan det være nødvendig med kortere vedlikeholdsintervaller enn slik det er angitt i tabellen.

Aktivitet	En gang etter 5 driftstimer	Før hver bruk	Ukentlig	Hver 50. drifts-time	Hver 100. driftstime	Ved behov	Før klippesesongen, årlig	Etter 5 år
Forgasser								
Kontrollér tomgangen		X						
Luftfilter								
Rengjøres		X						
Byttes						X		
Tennplugg								
Kontroller elektrodeavstand, evt. juster				X				
Byttes					X	X		
Kjøleluftinntak								
Rengjøres			X			X	X	
Lyddemper								
Visuell og tilstandskontroll		X						
Drivstofftank								
Rengjøres				X			X	
Drivstoffilter								
Byttes								X
Betjeningselementer								
På-/av-knapp, sperreknapp, gasshendel, startsnor		X						
Alle skrues som kan nås (unntatt innstillingsskruene/forgasserskruene)								
Ettertrekkes	X					X	X	
Hele maskinen								
Visuell og tilstandskontroll		X						
Rengjøres			X			X	X	

9 FEILSØKING

FORSIKTIG! Fare for personskader. Apparatdeler med skarpe kanter og bevegelige apparatdeler kan føre til skader.

- Bruk alltid vernehansker ved vedlikeholds-, stelle- og rengjøringsarbeider!
- Slå apparatet av!

MERK Ved feil som ikke er oppført i denne tabellen, eller som du ikke selv kan utbedre, henvend deg til vår kundeservice.

Feil	Årsak	Utbedring
Motoren starter ikke, eller med vanskeligheter.	Motorstart utføres ikke riktig.	se *Kapittel 6.2 "Starte/stoppe motoren", side 252*
	Tennpluggen er tilsmusset, defekt eller elektrodeavstanden er feil.	se *Kapittel 8.4 "Vedlikehold av tennplugg (16)", side 255*
	Luftfilteret er tilsmusset.	se *Kapittel 8.2 "Rengjøre/skifte luftfilter (15)", side 255*
	Drivstoffilteret er slitt.	Kontrollere/skifte ut drivstoffilteret (16)
	Forgasserinnstillingene er ikke riktige.	Kontakt et autorisert servicested.
	Chokehendelen står på CHOKE.	Skyv chokehendelen til RUN.
Motor starter, men motoreffekten er lav.	Chokehendelen står på CHOKE.	Skyv chokehendelen til RUN.
	Luftfilteret er tilsmusset.	se *Kapittel 8.2 "Rengjøre/skifte luftfilter (15)", side 255*
	Drivstoffilteret er slitt.	Kontrollere/skifte ut drivstoffilteret (16)
	Forgasserinnstillingene er ikke riktige.	Kontakt et autorisert servicested.
Motoren går ikke jevnt og motorturtallet økes ikke ved hjelp av gassen.	Tennpluggen er tilsmusset, defekt eller elektrodeavstanden er feil.	se *Kapittel 8.4 "Vedlikehold av tennplugg (16)", side 255*
	Forgasserinnstillingene er ikke riktige.	Kontakt et autorisert servicested.
Motoreksosen oser sterkt, ser blåaktig ut.	Oljeandelen i bensin-olje-blandingen er for høy.	Fyll på bensin-olje-blanding med riktig blandingsforhold. Lage og fylle på bensin-olje-blanding
	Forgasserinnstillingene er ikke riktige.	Kontakt et autorisert servicested.

Feil	Årsak	Utbedring
Motoren starter å vibrere unormalt og kraftig.	Apparat-/motordeler er løsnet, og/eller påført skader.	1. Stopp motoren. 2. Sjekk apparatet for skader. 3. Kontroller tennpluggen, se *Kapittel 8.4 "Vedlikehold av tennplugg (16)", side 255*. 4. Kontakt et autorisert servicested.

10 TRANSPORT

Transport av maskinen mellom to arbeidsområder

1. Slå av motor.
2. Stikk transportbeskyttelsen på knivbladet.
3. Hold den motordrevne buskrydderen fast på motorblokken og håndtaket.
4. Gå frem forsiktig til neste arbeidsområde. Utsett ikke personer eller dyr for fare.

Transport av maskinen i et kjøretøy

1. Når mulig: Tøm tanken ved å kjøre motoren.
2. Slå av motor.
3. Stikk transportbeskyttelsen på knivbladet.
4. Unngå at apparatet velter ved kjøring slik at bensin-olje-blandingen lekker ut.
   - Legg apparatet slik på bakken at lokket til drivstofftanken peker opp. Drivstofftanken må være lukket.
   - Fest apparatet til bakken.

11 OPPBEVARING

Hvis du ikke skal bruke apparatet på 2 – 3 måneder, er følgende arbeider nødvendige for å unngå skader:

1. Tøm drivstofftanken:
   - La motoren gå til den stopper av seg selv. Da er det ingen bensin-olje-blanding igjen i drivstofftanken og i forgasseren, og det kan da ikke dannes avleiringer.
2. Rengjør apparatet:
   - Tørk hele apparatet og tilbehørsdelene av med en pussefille. Bruk ikke bensin eller andre løsningsmidler.
   - Fjern smuss fra alle åpningene på apparatet (f.eks. kjøleåpninger for motoren).
3. Smør sylinderen med olje:
   - La apparatet bli helt kaldt.
   - Trekk av tennplugghetten og skru ut tennpluggen.
   - Drypp noen dråper olje inn i tennpluggåpningen.
   - Trekk langsomt i starthåndtaket slik at stemplet beveger seg og oljen fordeler seg i sylinderen.
   - Skru tennpluggen fast i igjen, og sett på tennplugghetten.
4. Stikk transportbeskyttelsen på knivbladet.
5. Lagre apparatet på et mest mulig tørt sted.

⚠ **FORSIKTIG! Fare for personskader.** Hvis apparatet er tilgjengelig for barn og uvedkommende under oppbevaringen, kan det oppstå skader.

- Oppbevar apparatet utilgjengelig for barn og andre uvedkommende.

12 AVHENDING

- Bensin og motorolje hører ikke til i husholdningsavfallet eller avløpet, men skal tilføres atskilt for avfallshåndtering eller deponering!
- Før avfallsbehandling av apparatet må drivstofftanken og motoroljebeholderen tømmes!
- Emballasje, maskin og tilbehør er laget av gjenvinnbare materialer og skal deponeres tilsvarende.

13 TILLEGGSINFORMASJON FOR CO2-VERDIER

Etter artikkel 43, avsnitt 4 EUs forordning 2016/1628 er vi forpliktet til å gjøre de registrerte CO_2-verdiene innenfor rammen av EU-typegodkjenningen tilgjengelige.

CO_2-verdiene til motorene med EU-typegodkjenning er publisert på https://www.al-ko.com/shop/media/al-ko-engines/co2.pdf.

Denne CO_2-målingen er resultatet av testing av en (stam-)motor, som er representativ for denne motortypen hhv. motorfamilien, i en fast testsy-

klus under laboratorieforhold, og utgjør ingen uttrykkelig eller implisitt garanti for ytelsen til en konkret motor.

14 KUNDESERVICE/SERVICE

Ved spørsmål om garanti, reparasjon eller reservedeler henvend deg til det nærmeste AL-KO-serviceverkstedet. Dette finner du på Internett på følgende adresse:
www.al-ko.com/service-contacts

15 GARANTI

Vi utbedrer eventuelle material- eller produksjonsfeil på maskinen innenfor den lovmessige foreldelsesfristen for mangelskrav ved at vi velger å foreta en reparasjon eller levere et nytt produkt. Foreldelsesfristen fastlegges ut fra gjeldende lovgivning i landet hvor maskinen ble kjøpt.

Vår garanti gjelder kun ved:

- overholdelse av bruksanvisningen
- Sakkyndig behandling
- Bruk av originale reservedeler

Garantien gjelder ikke ved:

- Egenutførte reparasjonsforsøk
- Egenutførte tekniske endringer
- Ikke tiltenkt bruk

Følgende omfattes ikke av garantien:

- Lakkskader som skyldes normal slitasje
- Slitasjedeler som på reservedelskortet er merket med xxxxxx (x) ramme
- Forbrenningsmotorer (for disse gjelder de garantivilkårene til den respektive motorprodusenten)

Garantitiden begynner å løpe med kjøpet til den første sluttbrukeren. Fakturadatoen er utslagsgivende. Ved garantikrav henvender du deg til din forhandler eller til nærmeste autoriserte kundeservice med denne garantierklæringen og den originale kvitteringen. De lovbestemte mangelfordringene fra kjøper overfor selger forblir uberørt gjennom denne erklæringen.

KÄÄNNÖS ALKUPERÄISESTÄ KÄYTTÖOHJEESTA

Sisällysluettelo

1 Tietoa käyttöohjeesta ... 260
1.1 Kansilehden symbolit ... 261
1.2 Merkkien selitykset ja huomiosanat ... 261
2 Tuotekuvaus ... 261
2.1 Käyttötarkoitus ... 261
2.2 Mahdollinen ennakoitavissa oleva väärä käyttö ... 261
2.3 Jäännösriskit ... 261
2.4 Turva- ja suojalaitteet ... 262
2.5 Laitteessa käytettävät merkinnät ... 262
2.5.1 Turvamerkinnät ... 262
2.5.2 Käyttömerkinnät ... 262
2.6 Tuotteen yleiskuva (01) ... 262
2.7 Sallitut leikkuutyökalut ... 263
2.8 Toimituksen sisältö ... 263
3 Turvallisuusohjeet ... 264
3.1 Käyttäjät ... 264
3.2 Henkilönsuojaimet ... 264
3.3 Turvalliset työolosuhteet ... 264
3.4 Laiteturvallisuus ... 264
3.5 Ihmisten ja eläinten turvallisuus sekä omaisuuden varjeleminen ... 264
3.6 Tärinäkuormitus ... 265
3.7 Bensiinin ja öljyn käsittely ... 265
4 Asennus ... 266
4.1 Lenkkikahvan asennus (02) ... 266
4.2 Suojakilven asennus (03, 04) ... 266
4.3 Siimapään asennus (05) ... 266
4.4 Terän/biosilppuamisterän asentaminen (06) ... 266
5 Käyttöönotto ... 267
5.1 Lisälaitteen kiinnittäminen ja irrottaminen (07, 08) ... 267
5.2 Kantohihnan säätäminen ... 267
5.3 Bensiini-öljyseoksen valmistaminen ja tankkaaminen (09) ... 267
6 Käyttö ... 267
6.1 Kaksoiskantohihnan pukeminen (10) ... 268
6.2 Moottorin käynnistäminen/sammuttaminen ... 268
6.2.1 Moottorin käyttöä koskevia tietoja ... 268
6.2.2 Kylmä-/lämminkäynnistys (11, 12) ... 268
6.3 Pikalaukaisumekanismin käyttö (17) ... 269
7 Työskentelytapa ja -tekniikka ... 269
7.1 Työskentely siimapäällä ... 269
7.1.1 Leikkaaminen ... 269
7.1.2 Siiman pidentäminen leikkaamisen aikana (13) ... 269
7.2 Työskentely terällä ... 269
7.2.1 Takapotkun välttäminen ... 269
7.2.2 Niittäminen ... 269
8 Huolto ja hoito ... 269
8.1 Siiman vaihtaminen (14) ... 270
8.2 Ilmansuodattimen puhdistaminen ja vaihtaminen (15) ... 270
8.3 Polttoainesuodattimen tarkistaminen/vaihtaminen ... 270
8.4 Sytytystulpan huolto (16) ... 270
8.5 Tyhjäkäyntiasento ... 271
8.6 Huoltosuunnitelma ... 271
9 Ohjeet häiriötilanteissa ... 272
10 Kuljetus ... 273
11 Säilytys ... 273
12 Hävittäminen ... 274
13 CO2-arvoihin liittyviä lisätietoja ... 274
14 Asiakaspalvelu ja huolto ... 274
15 Takuu ja tuotevastuu ... 274

1 TIETOA KÄYTTÖOHJEESTA

- Saksankielinen versio on alkuperäinen käyttöohje. Kaikki muut kieliversiot ovat alkuperäisen käyttöohjeen käännöksiä.
- Säilytä käyttöohje aina siten, että voit tarvittaessa tarkistaa siitä tarvitsemasi laitetta koskevat tiedot.
- Luovuta käyttöohje aina laitteen mukana.

- Lue käyttöohjeeseen sisältyvät turvallisuusohjeet ja varoitukset ja noudata niitä.

1.1 Kansilehden symbolit

Symboli	Merkitys
	Lue tämä käyttöohje ehdottomasti huolellisesti läpi ennen käyttöönottoa. Käyttöohjeen lukeminen on laitteen turvallisen ja häiriöttömän käytön edellytys.
	Käyttöohje
	Älä käytä bensiinillä toimivaa laitetta avotulen tai lämmönlähteiden läheisyydessä.

1.2 Merkkien selitykset ja huomiosanat

⚠ VAARA! Tarkoittaa välittömän vaaran aiheuttavaa tilannetta, joka aiheuttaa kuoleman tai vakavan loukkaantumisen, jos sitä ei vältetä.

⚠ VAROITUS! Tarkoittaa mahdollisesti vaarallista tilannetta, joka voi aiheuttaa kuoleman tai vakavan loukkaantumisen, jos sitä ei vältetä.

⚠ VARO! Tarkoittaa mahdollisesti vaarallista tilannetta, joka voi aiheuttaa lievän tai keskivaikean loukkaantumisen, jos sitä ei vältetä.

HUOMAUTUS! Tarkoittaa tilannetta, joka voi aiheuttaa aineellisia vahinkoja, jos sitä ei vältetä.

HUOMAUTUS Lisätietoja laitteesta ja sen käytöstä.

2 TUOTEKUVAUS

2.1 Käyttötarkoitus

Multitool-peruslaitteessa MT 130 voidaan käyttää seuraavia lisälaitteita:

- Raivauspää/ruohotrimmeri, käytettävissä seuraaviin tarkoituksiin:
  - Ruohoraivaussaha: vahvavartisten nurmikasvien ja vastaavan kasvuston niittämiseen
  - Ruohotrimmeri: pehmeän ruohon ja vastaavan kasvuston leikkaamiseen
- Oksasaha CSA 130 MT (tuotenro 127635)*: osien poistamiseen maassa kasvavista puista ja muista puuvartisista kasveista. Käytetään maasta käsin.
- Pensasleikkuri HTA 130 MT (tuotenro 127636)*: ohuiden oksien ja nuorten versojen leikkaamiseen pensasaidoista ja pensaista. Käytetään maasta käsin.
- Putkivarren jatke (tuotenro 127637)* malleihin CSA 130 MT ja HTA 130 MT

**: Hankittava erikseen.*

Peruslaite ja lisälaitteet on tarkoitettu ainoastaan yksityskäyttöön ulkona: Kaikenlainen muu käyttö ja laitteeseen tehtävät muutokset ja lisäykset katsotaan käyttötarkoituksesta poikkeavaksi käytöksi, jonka seurauksena on takuun raukeaminen, vaatimustenmukaisuuden menettäminen (CE-merkki) sekä valmistajan kaikenlaisen vastuun raukeaminen käyttäjälle tai ulkopuolisille aiheutuvista vahingoista.

2.2 Mahdollinen ennakoitavissa oleva väärä käyttö

Laitetta ei ole tarkoitettu ammattimaiseen käyttöön julkissa puistoissa ja urheilukentillä eikä maa- ja metsätaloudessa.

Peruslaite:

- Älä käytä muita kuin hyväksyttyjä lisälaitteita!

Raivauspää/ruohotrimmeri:

- Laitteella ei saa leikata pensaita, pensasaitoja, puita tai kukkia.
- Laitetta ei saa nostaa irti maasta leikkaamisen aikana.
- Vain valmistajan alkuperäisterien käyttö varaosina on sallittu (terä, siimakela).

2.3 Jäännösriskit

Asianmukaisesti käytettynäkin laitteeseen liittyy aina tiettyjä jäännösriskejä, joita ei voida kokonaan sulkea pois. Laitteen tyypin ja rakenteen vuoksi seuraavia jäännösriskejä voi esiintyä käyttötavan mukaan:

Peruslaite:

- Terveyshaittojen vaara käden ja käsivarren tärinän vuoksi, jos laitetta käytetään pitkään keskeytyksettä eikä sitä huolleta asianmukaisesti
- Palovammojen vaara koskettaessa kuumiin osiin
- Tulipalovaara

Raivauspää/ruohotrimmeri:

- Leikattavan materiaalin sinkoutuminen ja leikattavan materiaalin hiukkasten hengittäminen

- Viiltovammat raajojen osuessa pyörivään siimaan.
- Jalkavammojen vaara, jos ne koskevat käynnissä olevaan leikkuriin.

2.4 Turva- ja suojalaitteet

⚠ VAROITUS! Loukkaantumisvaara. Vialliset turvalaitteet ja suojukset sekä turvalaitteiden ja suojusten poistaminen käytöstä voivat aiheuttaa vakavia vammoja.

- Korjauta vialliset turvalaitteet ja suojukset.
- Älä koskaan poista turvalaitteita tai suojuksia toiminnasta.

Hätäpysäytys

Sammuta moottori hätätapauksessa virtakytkimellä. Vapauta kaasukahva.

Suojakilpi

Suojakilpi suojaa käyttäjää pyörivän siiman ja sinkoavien kappaleiden kosketukselta.

Lenkkikahva ja välikappale

Lenkkikahva estää käyttäjän jalkoja päätymästä pyörivän siiman tai terän läheisyyteen.

Pikalaukaisumekanismi

Kaksoiskantohihnassa on hätätilanteita varten pikalaukaisumekanismi, jotta voit irrottaa laitteen ja poistua työskentelypaikalta nopeasti.

2.5 Laitteessa käytettävät merkinnät

2.5.1 Turvamerkinnät

Symboli	Merkitys
	Käsittele erityisen varovasti!
	Lue käyttöohje ennen käyttöönottoa!
	Käytä suojakypärää, kuulonsuojaimia ja silmäsuojusta!
	Käytä tukevia kenkiä!

Symboli	Merkitys
	Käytä suojakäsineitä!
	Sinkoilevien kappaleiden aiheuttama vaara!
	Muiden ihmisten kuin käyttäjän oleskelu laitteen läheisyydessä alle 15 metrin säteellä on kielletty.
	Jälkikäynnin aiheuttama vaara.
	Ruohoraivaussahaan ei missään tapauksessa saa asentaa sahanterää!
	Kuumia pintoja. Älä koske!
	Tulipalovaara! Käsittele bensiiniä erityisen varovasti!

2.5.2 Käyttömerkinnät

Symboli	Merkitys
	Rikastimen nupin käyttö: Kun käännät rikastimen nuppia vastapäivään, rikastin sulkeutuu. Kun rikastin on kiinni, voit avata sen myötäpäivään kääntämällä.

2.6 Tuotteen yleiskuva (01)

Nro	Osa
Peruslaite	
1	Moottorilohko, osat:
2	■ Ilmansuodatinkotelo
3	■ Ilmansuodatinruuvi
4	■ Rikastinpumppu
5	■ Polttoainesäiliö

Nro	Osa
6	■ Polttoainesäiliön korkki
7	■ Käynnistyskahva
8	■ Sytytystulpan suojus
9	■ Rikastinvipu
10	Yhdistelmäkytkin:
11	■ Moottorin virtakytkin
12	■ Lukituspainike
13	■ Kaasukahva
14	Kantohihnan silmukka
15	Lenkkikahva
16	Kaksiosaisen varren kiinnitysosa ja varmistussokka
17	Kaksoiskantohihna
18	Yksinkertainen kantohihna (oksasahaa ja pensasleikkuria varten)
Raivauspää/ruohotrimmeri	
19	Kaksiosainen varsi
20	Suojakilpi
21	Kulmavaihde
22	Siiman katkaisin
23	Siimapää
24	Kaksihampainen biosilppuamisterä
25	Kolmihampainen terä

2.7 Sallitut leikkuutyökalut

Vain tässä mainittujen valmistajan alkuperäisten leikkuutyökalujen käyttö on sallittua:

- Fast and Easy -siimapää, puoliammattilaismalli 115 mm: Tuotenro127619
- Fast and Easy -siimapää, ammattilaismalli 130 mm: Tuotenro 127620*
- Kolmihampainen terä: Tuotenro 112906
- Kaksihampainen biosilppuamisterä: Tuotenro 127641

** Ei sisälly toimitukseen, voidaan hankkia erikseen.*

⚠ VAARA! Leikkuutyökalujen aiheuttama hengenvaara! Ei-sallittujen leikkuutyökalujen (esim. moniosaisten, riippuketjuja tai varrellisia teriä sisältävien metallityökalujen) sekä vaurioituneiden (esim. murtuneiden tai hilseilevien) leikkuutyökalujen käyttö voi aiheuttaa erittäin vakavia vammoja ja jopa kuoleman.

- Käytä vain valmistajan hyväksyttyjä alkuperäisiä leikkuutyökaluja.
- Vaihda vaurioituneet leikkuutyökalut välittömästi.

Muiden kuin hyväksyttyjen leikkuutyökalujen käyttö peruslaitteessa ei ole käyttötarkoituksen mukaista käyttöä.

2.8 Toimituksen sisältö

Toimitus sisältää tässä mainitut osat. Tarkista, ovatko kaikki osat mukana:

- Peruslaite
- Raivauspää/ruohotrimmeri
- Lenkkikahva, sis.:
  - Vastakappale
  - Kumimansetti
  - 4 kuusiokoloruuvia
  - 4 mutteria
- Suojakilpi, sis.:
  - Suojalista ja integroitu siiman katkaisin
  - 4 ristikantaruuvia M5x16
  - 4 mutteria
- Fast & Easy -siimapää (puoliammattilaismalli) ja siimakela
- Kolmihampainen terä
- Kaksihampainen biosilppuamisterä
- Yksinkertainen kantohihna (oksasahaa ja pensasleikkuria varten)
- Kaksoiskantohihna
- Työkalusarja:
  - Yhdistetty hehkutulppa-avain ja ristikantaruuvitaltta
  - Kaksipäinen kiintoavain/ruuvitaltta
  - 3 kuusiokoloavainta
  - 2 sokkaa terän/biosilppuamisterän kiinnitystä varten (niistä toinen on varasokka)
  - Polttoaineen sekoituskanisteri

3 TURVALLISUUSOHJEET

⚠ VARO! Kuulovaurion vaara. Laitteesta lähtee käytön aikana erittäin kova ääni. Se voi vaurioittaa käyttäjän tai lähistöllä olevien ihmisten tai eläinten kuuloa.

- Käytä kuulonsuojaimia.
- Noudata turvaetäisyyttä ihmisiin ja eläimiin. Kytke laite pois päältä, jos ihmisiä tai eläimiä tulee lähietäisyydelle.

ℹ HUOMAUTUS Tutustu ehdottomasti laitteen käyttöohjeeseen. Opettele erityisesti, miten laite pysäytetään välittömästi.

3.1 Käyttäjät

- Laitetta eivät saa käyttää alle 16-vuotiaat nuoret tai henkilöt, jotka eivät ole lukeneet käyttöohjetta. Noudata mahdollisia käyttäjän vähimmäisikää koskevia kansallisia turvallisuusmääräyksiä.
- Jos käytät tämän kaltaista laitetta ensimmäistä kertaa: Pyydä laitteen myyjää tai muuta asiantuntijaa opettamaan, miten laitetta käsitellään. Voit myös osallistua käyttökoulutukseen.
- Laitetta käyttävän henkilön on oltava levännyt, terve ja toimintakykyinen. Jos käyttäjä ei terveydellisistä syistä saa rasittaa itseään, on kysyttävä lääkäriltä, voiko hän käyttää laitetta.
- Laitetta ei saa käyttää alkoholin, huumeiden tai lääkkeiden vaikutuksen alaisena.

3.2 Henkilönsuojaimet

- Pään ja raajojen vammojen sekä kuulovaurioiden välttämiseksi on käytettävä määräysten mukaista vaatetusta ja suojavarustusta.
- Vaatetuksen on oltava tarkoituksenmukainen (ihonmyötäinen), eikä se saa estää liikkumista.
- Käytettäviä henkilönsuojaimia ovat:
  - kuulonsuojaimet (esim. kupusuojaimet), erityisesti päivittäisen työajan ylittäessä 2,5 tuntia
  - suojalasit
  - tärinää ja iskuja vaimentavat, pitävät työkäsineet
  - turvajalkineet, joissa on pitävä pohja ja teräskärki.

3.3 Turvalliset työolosuhteet

- Käytä laitetta aina ulkosalla, ei koskaan suljetuissa sisätiloissa.
- Työskentele vain päivänvalossa tai erittäin kirkkaassa keinovalaistuksessa.
- Poista ennen työskentelyn aloittamista työskentelyalueelta vaaralliset tuotteet ja esineet, kuten oksat, lasinkappaleet, teräväreunaiset esineet, metallinkappaleet ja kivet.
- Varmista tukeva asento. Vältä märkää ja liukasta maata.
- Liiku työskennellessäsi hitaasti ja varovasti. Älä juokse. Varo esteitä.

3.4 Laiteturvallisuus

- Käytä laitetta vain seuraavin edellytyksin:
  - Laite ei ole likainen eikä varsinkaan bensiinin tai öljyn likaama.
  - Laitteessa ja varsinkaan suojaritilöissä ei näy vaurioita tai kulumia.
  - Kaikki hallintalaitteet toimivat.
  - Laitteeseen on asennettu kaikki käyttötavan edellyttämät tarvikkeet.
- Älä ylikuormita laitetta. Se on tarkoitettu kevyeen työskentelyyn yksityiskäytössä. Ylikuormitus vaurioittaa laitetta.
- Älä koskaan tuki imu- ja tuuletusritilää käytön aikana, jotta moottori ei ylikuormitu.
- Kytke laite välittömästi pois päältä, jos moottori alkaa täristä epätavallisesti ja voimakkaasti. Laitteessa on silloin vika.
- Älä käytä laitetta, jos siinä on kuluneita tai vioittuneita osia. Vaihda vioittuneiden osien tilalle aina valmistajan alkuperäiset varaosat. Jos laitetta käytetään, vaikka siinä on kuluneita tai viallisia osia, valmistajalle ei voida esittää takuuvaatimuksia.

3.5 Ihmisten ja eläinten turvallisuus sekä omaisuuden varjeleminen

- Käytä laitetta vain niihin töihin, joihin se on tarkoitettu. Käyttötarkoituksesta poikkeava käyttö voi aiheuttaa vammoja ja aineellisia vahinkoja.
- Kytke laite päälle vain, kun työskentelyalueella ei ole henkilöitä tai eläimiä.
- Noudata turvaetäisyyttä ihmisiin ja eläimiin. Kytke laite pois päältä, jos ihmisiä tai eläimiä tulee lähietäisyydelle.
- Älä koskaan suuntaa moottorin pakoputkea ihmisiin tai eläimiin taikka herkästi syttyviin aineisiin tai esineisiin.

- Älä tartu imu- ja tuuletusritilään moottorin ollessa käynnissä. Pyörivät laitteen osat voivat aiheuttaa vammoja.
- Kytke laite pois päältä aina, kun et käytä sitä – esimerkiksi siirtyessäsi työskentelyalueelta toiselle, huolto- ja puhdistustöiden ajaksi sekä bensiini-öljyseoksen lisäämistä varten.
- Tapaturman sattuessa kytke laite välittömästi pois päältä lisävammojen ja -vaurioiden välttämiseksi.
- Älä käytä laitetta, jos siinä on kuluneita tai vioittuneita osia. Kuluneet tai vioittuneet laitteen osat voivat aiheuttaa vakavia vammoja.
- Säilytä laite lasten ulottumattomissa.

3.6 Tärinäkuormitus

- Tärinän aiheuttama vaara
  Laitetta käytettäessä esiintyvä todellinen tärinätaso voi poiketa valmistajan ilmoittamasta arvosta. Ota huomioon seuraavat tärinään vaikuttavat seikat ennen laitteen käyttöä ja laitetta käytettäessä:
  - Käytetäänkö laitetta sen käyttötarkoituksen mukaisesti?
  - Leikataanko tai työstetäänkö kasviainesta oikein?
  - Onko laite asianmukaisessa käyttökunnossa?
  - Onko terä teroitettu kunnolla ja onko laitteessa paikallaan oikeanlainen terä?
  - Ovatko kahvat ja mahdolliset tärinänvaimennuskahvat (lisävaruste) paikallaan, ja onko ne liitetty laitteeseen pitävästi?
- Käytä laitetta ainoastaan kunkin työtehtävän vaatimalla polttomoottorin kierrosluvulla. Vältä enimmäiskierrosluvun käyttöä melun ja tärinän vähentämiseksi.
- Epäasianmukainen käyttö ja huolto voivat lisätä laitteen synnyttämää melua ja tärinää. Ne aiheuttavat haittaa terveydelle. Kytke laite tällöin välittömästi pois päältä ja korjauta se valtuutetussa huoltokorjaamossa.
- Tärinän aiheuttama kuormitus määräytyy suoritettavan työn ja laitteen käyttötavan mukaan. Arvioi sopiva käyttötapa ja pidä tarvittavat tauot. Tämä vähentää työn aikana syntyvää tärinäkuormituksen kokonaismäärää huomattavasti.
- Laitteen pitkäaikainen käyttö altistaa käyttäjän tärinälle ja voi aiheuttaa verenkiertohäiriöitä (valkosormisuutta). Riskin pienentämiseksi käytä käsineitä ja pidä kätesi lämpimimnä. Jos valkosormisuuden oireita esiintyy, hakeudu välittömästi lääkärin hoitoon. Oireita ovat mm. tunnottomuus, herkkyyden häviäminen, pistely, kutina, särky, voimien väheneminen sekä ihon värin tai kunnon muuttuminen. Tavallisesti oireet ilmenevät sormissa, kämmenissä tai pulssissa. Mitä matalampi lämpötila (alle n. 10 °C), sitä suurempi vaara.
- Pidä työpäivien aikana riittävän pitkiä taukoja, jotta ehdit toipua melun ja tärinän vaikutuksista. Suunnittele työt niin, että voimakkaasti tärisevien laitteiden käyttö jakautuu useille päiville.
- Jos laitetta käyttäessäsi havaitset käsissäsi epämiellyttäviä tuntemuksia tai värimuutoksia, keskeytä työskentely välittömästi. Pidä riittävästi taukoja. Jos taukoja ei ole tarpeeksi, seurauksena voi olla kämmenien ja käsivarsien tärinäoireyhtymä.
- Minimoi tärinälle altistumisen riskit. Huolla laitetta käyttöohjeen mukaisesti.
- Jos laitetta käytetään usein, tiedustele jälleenmyyjältäsi tärinää vaimentavia tarvikkeita, kuten erikoiskahvoja.
- Kirjaa työsuunnitelmaan tärinäkuormitusta rajoittavat toimenpiteet.

3.7 Bensiinin ja öljyn käsittely

- Räjähdys- ja palovaara:
  Bensiini-ilmaseoksen pääsy ilmaan synnyttää räjähtävän ilmaseoksen. Jos polttoainetta käsitellään epäasianmukaisesti, sen leimahtaminen, räjähtäminen tai syttyminen voivat aiheuttaa vakavia vammoja tai kuoleman. Ota huomioon seuraavat ohjeet:
  - Älä tupakoi bensiiniä käsitellessäsi.
  - Käsittele bensiiniä aina ulkosalla, ei koskaan suljetuissa sisätiloissa.
  - Seuraavia toimintaohjeita on ehdottomasti noudatettava.
- Kuljeta ja säilytä bensiiniä ja öljyä ainoastaan niille tarkoitetuissa astioissa. Varmista, että lapset eivät pääse käsiksi varastoituun bensiiniin tai öljyyn.
- Maaston saastumisen estämiseksi eli ympäristön suojelemiseksi varmista, ettei bensiiniä tai öljyä pääse tankkaamisen yhteydessä maahan. Käytä tankkaamiseen suppiloa.
- Älä koskaan tankkaa laitetta suljetussa tilassa. Lattialle voi kerääntyä bensiinihöyryjä, ja ne voivat leimahtaa tai jopa räjähtää.

- Jos bensiiniä läikkyy, pyyhi se välittömästi pois laitteen päältä ja maasta. Anna bensiinin pyyhkimiseen käyttämiesi kangaskappaleiden kuivua hyvin tuuletetussa paikassa ja hävitä ne vasta sitten. Muuten ne voivat syttyä äkillisesti itsestään.
- Läikkyneestä bensiinistä muodostuu bensiinihöyryjä. Sen vuoksi älä käynnistä moottoria läikkymispaikassa vaan vähintään 3 metrin päässä siitä.
- Vältä ihokosketusta mineraaliöljytuotteisiin. Älä hengitä bensiinihöyryjä. Käytä tankatessasi aina suojakäsineitä. Vaihda ja puhdista suojavaatetus säännöllisesti.
- Varmista, ettei bensiiniä päädy vaatteillesi. Jos bensiiniä on päässyt vaatteillesi, vaihda ne välittömästi.
- Älä koskaan tankkaa laitetta moottorin käydessä tai ollessa kuumentunut.

4 ASENNUS

⚠ VAROITUS! Puutteellisen asennuksen aiheuttama loukkaantumisvaara! Puutteellisesti asennetun laitteen käyttö voi aiheuttaa vakavia vammoja.

- Käytä laitetta vain, kun se on asennettu kokonaan!
- Tarkista aina ennen turva- ja suojalaitteiden kytkemistä toimintaan, että ne ovat paikallaan ja toimintakykyiset!

⚠ VAROITUS! Löystyvien laitteen osien aiheuttama loukkaantumisvaara. Käytön aikana löystyvät laitteen osat voivat aiheuttaa vakavia vammoja.

- Kiinnitä leikkuutyökalut niin, etteivät ne pääse irtoamaan käytön aikana.

4.1 Lenkkikahvan asennus (02)

1. Työnnä kumimansetti (02/1) varteen (02/2).
2. Työnnä lenkkikahva (02/3) yläkautta ja vastakappale (02/4) alakautta kumimansetin ympärille.
3. Pistä kuusiokoloruuvi (02/5) yläkautta ja mutteri (02/6) alakautta paikalleen ja kiristä ruuvia hiukan, niin että kahva pysyy koossa. Laita muut kuusiokoloruuvit ja mutterit vastaavasti paikalleen.
4. Kiristä kaikki kuusiokoloruuvit.

4.2 Suojakilven asennus (03, 04)

1. Työnnä 4 ristikantaruuvia M5x16 (03/1) suojakilvessä (03/2) olevien reikien läpi.
2. Kiinnitä suojakilpi ruuveilla tiukasti kiinnikkeeseen (03/3).
3. Pistä suojalista (04/1) siiman katkaisimineen (04/2) suojakilpeen (04/3) ja kierrä sitten muovinen lukitusruuvi (04/4) kiinni.

4.3 Siimapään asennus (05)

1. Aseta vääntiölevy (05/1) kulmavaihteen ohjaustuurnaan (05/2).
2. Laita kiinnittämistä varten kuusikulma-avain (05/3) vääntiölevyn aukkoon.
3. Kierrä siimapää (05/4) kulmavaihteeseen ja kiristä se.
   Huomautus: *Vasen kierre! Kiristä siimakela kiertämällä sitä vastapäivään!*

4.4 Terän/biosilppuamisterän asentaminen (06)

⚠ VAROITUS! Vakavien vammojen vaara! Kulunut lukkoaluslevy (06/5) voi aiheuttaa terän/biosilppuamisterän irtoamisen käytön aikana, ja siitä voi olla seurauksena vakavia vammoja.

- Mukana toimitettu sokka (06/8) on ehdottomasti asennettava.

1. Laita ruohoraivaussaha maahan niin, että leikkuupää osoittaa ylöspäin.
2. Aseta vääntiölevy (06/1) kulmavaihteen ohjaustuurnaan (06/2).
3. Aseta terä/biosilppuamisterä (06/3) vääntiölevyyn (06/1) niin, että terän/biosilppuamisterän aukko on tarkalleen vääntiölevyn ohjausympyrällä.
4. Aseta laippa (06/4) terälle/biosilppuamisterälle (06/3) niin, että tasainen puoli on terää/biosilppuamisterää kohti.
5. Kiinnitä lukkoaluslevy (06/5).
6. Kiristä kiinnitysmutteri (06/6) ohjaustuurnaan (06/2). Laita kuusiokulma-avain (06/7) sille tarkoitettuihin aukkoihin ja kiristä sytytystulppa-avaimella.
   Huomautus: *Vasen kierre!*
7. Varmista kiinnitysmutteri (06/6) sokalla (06/8).

5 KÄYTTÖÖNOTTO

HUOMAUTUS Tarkista laite päivittäin ennen käyttöä sekä laitteen putoamisen tai muiden iskujen jälkeen silmämääräisesti vaurioiden varalta. Korjauta vauriot ennen käyttöä.

5.1 Lisälaitteen kiinnittäminen ja irrottaminen (07, 08)

Leikkuriosat kiinnitetään kaksiosaiseen varteen.

Lisälaitteen kiinnittäminen

1. Avaa mutteri (07/1) ja vedä sokkaa (07/2) hieman ulospäin (07/a).
2. Työnnä kaksiosainen varsi (07/3) kiinnitysosaan (07/4) vasteeseen saakka (07/b).
3. Työnnä sokka takaisin paikalleen (07/c) ja kiristä mutteri.

Lisälaitteen irrottaminen

1. Avaa mutteri (08/1) ja vedä sokkaa (08/2) hieman ulospäin (08/a).
2. Vedä kaksiosainen varsi (08/3) kiinnitysosasta (08/4) (08/b).
3. Työnnä sokka takaisin paikalleen (08/c).

5.2 Kantohihnan säätäminen

1. Pue kantohihna yllesi (katso *Luku 6.1 "Kaksoiskantohihnan pukeminen (10)", sivu 268*).
2. Pujota kantohihnan karbiinihaka laitteen silmukkaan (01/14).
3. Ohjaa laitetta muutaman kerran edestakaisin vaakatasossa maanpinnan yläpuolella moottorin ollessa sammuksissa. Leikkuupään on pysyttävä koko ajan yhtä kaukana maanpinnasta.
4. Jos ei: Säädä kantohihnan pituutta ja toista liike.

5.3 Bensiini-öljyseoksen valmistaminen ja tankkaaminen (09)

HUOMAUTUS! Moottorivaurioiden vaara. Pelkän bensiinin käyttö vaurioittaa moottoria ja tuhoaa sen. Valmistajalle ei tällöin voi esittää takuuvaateita.

- Käytä moottoria aina oikealla sekoitussuhteella valmistetulla bensiini-öljyseoksella.

Bensiini-öljyseoksen valmistaminen

Kaksitahtimoottoria varten tarvittavat aineosat:

- lyijytön, tuore bensiini, oktaaniluku vähintään 90; yli 2 kuukautta varastoitu bensiini sakkaantuu ja aiheuttaa moottorin toimintahäiriöitä.
- korkealaatuinen synteettinen kaksitahtiöljy.

Valmista näistä aineista bensiini-öljyseos sekoitussuhteessa 50:1:

Sekoitussuhde	Bensiini [litraa]	Kaksitahti-öljy [ml]
50 osaa bensiiniä : 1 osa kaksitahtiöljyä	1 l	20 ml
	3 l	60 ml
	5 l	100 ml

1. Kaada bensiiniä ja kaksitahtiöljyä polttoaineen sekoituskanisteriin (katso määrä taulukosta mukauttaen se sekoituskanisterin tilavuuteen).
2. Sulje polttoaineen sekoituskanisteri ja ravista sitä useita kertoja voimakkaasti, jotta bensiini ja öljy sekoittuvat kunnolla.

Bensiini-öljyseoksen tankkaaminen (09)

1. Aseta laite suoralle ja tasaiselle alustalle. Polttoainesäiliön korkin (09/1) on osoitettava ylöspäin.
2. Pyyhi polttoainesäiliön korkki (09/1), polttoainesäiliö (09/2) ja niiden ympärillä olevat laitteen osat puhtaaksi, jotta polttoainesäiliöön ei pääse likaa bensiini-öljyseosta tankattaessa.
3. Kierrä polttoainesäiliön korkki hitaasti auki, jotta paineistunut bensiini-ilmaseos pääsee purkautumaan säiliöstä hitaasti. Jätä korkki riippumaan polttoainesäiliön viereen.
4. Pistä suppilo (09/3) polttoainesäiliön täyttöistukkaan (09/4).
5. Tankkaa polttoainesäiliöön bensiini-öljyseosta polttoaineen sekoituskanisterista (09/5) sen verran, että neste ulottuu täyttöistukan alareunaan, mutta ei sitä ylemmäs.
6. Poista suppilo ja kierrä korkki käsikireyteen.
7. Pyyhi läikkynyt bensiini-öljyseos pois laitteen pinnoilta ja alustalta.

6 KÄYTTÖ

⚠ VAROITUS! Löystyvien laitteen osien aiheuttama loukkaantumisvaara. Käytön aikana löystyvät laitteen osat voivat aiheuttaa vakavia vammoja.

- Tarkista ennen laitteen päälle kytkemistä, että kaikki laitteen osat ovat kunnolla paikallaan.
- Kiinnitä leikkuutyökalut niin, etteivät ne pääse irtoamaan käytön aikana.

6.1 Kaksoiskantohihnan pukeminen (10)

Pue kaksoiskantohihna kuvan (10) mukaisesti.

- Käytä työskentelyn aikana aina kantohihnaa.
- Kiinnitä laite kantohihnaan vasta, kun moottori on käynnistetty ja käy tyhjäkäynnillä.

6.2 Moottorin käynnistäminen/ sammuttaminen

6.2.1 Moottorin käyttöä koskevia tietoja

Ennen käynnistämistä

- Laske ruohoraivaussaha maahan suoraan ja siten, ettei sen ympärillä ole esteitä. Leikkuutyökalu ei saa koskettaa maahan eikä mihinkään kappaleisiin.

Käynnistämisen aikana

- Älä seiso laitteen varren päällä, jotta varsi tai siinä sijaitseva kulmavaihde eivät vaurioidu.
- Asetu tukevaan asentoon ja tartu ruohoraivaussahaan tukevasti kotelolaipasta.

Rikastinvivun asennot

CHOKE	RUN

Kylmäkäynnistys (rikastinvipu asennossa CHOKE)

Jos moottori on kylmä eli kun laitetta ei ole käytetty yli 5 minuuttiin, suoritetaan kylmäkäynnistys.

Lämminkäynnistys (rikastinvipu asennossa RUN)

Kun moottori on vielä lämmin käytön jäljiltä eli se on sammutettu vasta hetki sitten, suoritetaan lämminkäynnistys. Siinä ei käytetä rikastinta.

6.2.2 Kylmä-/lämminkäynnistys (11, 12)

HUOMAUTUS **Käynnistysvalmiustoimintoa käytettäessä virtakytkin on aina päällä.** Sammuta laite siirtämällä virtakytkin pois päältä. Kytkin palaa käytön jälkeen automaattisesti takaisin päällä-asentoon.

HUOMAUTUS **Rikastinvivun automaattinen palautus.** Jos moottori käynnistetään heti, kaasukahvan käyttö palauttaa rikastinvivun automaattisesti takaisin RUN-asentoon.

Kylmäkäynnistys

1. Käännä rikastinvipu (11/1) asentoon CHOKE (11/a).
2. Paina rikastinpainiketta (11/2) n. 7–10 kertaa lyhyesti ja voimakkaasti.
3. Moottorin käynnistäminen:
   - Paina laite toisella kädelläsi tiukasti maata vasten.
   - Vedä toisella kädelläsi käynnistyskahvaa (11/3) ensin hitaasti ja varovasti, kunnes tunnet selvää vastustusta, ja sen jälkeen nopeasti ja napakasti ylöspäin, kunnes tunnet jälleen selvää vastustusta (n. käsivarren mitan verran).
   - Anna käynnistysnarun kelautua takaisin, mutta älä päästä käynnistyskahvasta irti.
   - Toista edellinen menettely useita kertoja, kunnes moottori käynnistyy.
4. Käytä moottoria lämpimäksi muutaman minuutin ajan.
5. Käännä rikastinvipu asentoon RUN (11/b).

Lämminkäynnistys

Kun moottori on vielä lämmin käytön jäljiltä eli se on sammutettu vasta hetki sitten, suoritetaan lämminkäynnistys. Siinä ei käytetä rikastinta.

1. Käännä rikastinvipu (11/1) (lisätarvike) asentoon CHOKE ja heti takaisin asentoon RUN. Kaasu on automaattisesti puolikaasuasennossa.
   - Paina laite toisella kädelläsi tiukasti maata vasten.
   - Vedä toisella kädelläsi käynnistyskahvaa (11/3) ensin hitaasti ja varovasti, kunnes tunnet selvää vastustusta, ja sen jälkeen nopeasti ja napakasti ylöspäin, kunnes tunnet jälleen selvää vastustusta (n. käsivarren mitan verran).
   - Anna käynnistysnarun kelautua takaisin, mutta älä päästä käynnistyskahvasta irti.
   - Toista edellinen menettely useita kertoja, kunnes moottori käynnistyy ja pyörii tasaisesti.

Moottori käy

Moottori käy tyhjäkäynnillä.
Huomautus: *Paina kaasukahvaa (12/1), kun moottori ei enää käy tasaisesti.* Lukituspainikkeella (12/3) voit pitää moottorin kierrosluvun tasaisena.

Moottorin sammuttaminen

1. Vapauta kaasukahva (12/1) ja anna moottorin käydä tyhjäkäynnillä.
2. Aseta virtakytkin (12/2) asentoon STOP ja pidä sitä kiinni muutaman sekunnin ajan.

3. Odota, kunnes leikkuutyökalu on pysähtynyt.

6.3 Pikalaukaisumekanismin käyttö (17)

1. Vedä voimakkaasti oranssinvärisestä hihnasta (17/1) (17/a).

Laite irtoaa yhdessä karbiinihaan (17/2) kanssa pidikkeestä ja putoaa maahan.

7 TYÖSKENTELYTAPA JA -TEKNIIKKA

7.1 Työskentely siimapäällä

7.1.1 Leikkaaminen

- Kallista laitetta hieman eteenpäin ja liikuta sitä hallituin ja tasaisin liikkein vasemmalta oikealle.
- Parhaan leikkuutuloksen saat, kun leikkaat kuivaa ruohoa.
- Älä vie siimaa aivan seinää tai kivetyksiä pitkin, sillä ne kuluttavat siiman nopeasti.
- Jos ruoho on pitkää tai kasvusto tiheää, leikkaa kerroksittain. Näin siimakela ei tukkeudu.
- Käytä olosuhteisiin sopivaa moottorin kierroslukua ja leikkuukorkeutta. Jos moottorin kierrosluku on liian pieni, varpuja voi tarttua kiinni leikkuriin.
- Jos leikkuriin tarttuu ruohoa tai oksia tai muuta sellaista tai jos laite alkaa täristä oudosti, sammuta moottori heti ja tarkasta laite.
- Jos pyörästö jumittaa, kytkin voi vaurioitua.
- Siima pyörii vielä hetken, kun kelayksikkö on sammutettu. Odota, että siimaleikkuri pysähtyy ennen kuin käynnistät laitteen uudelleen.
- Jos siimakela on tyhjä, vaihda siima.

7.1.2 Siiman pidentäminen leikkaamisen aikana (13)

Siima lyhenee käytössä ja kuluu poikki.

1. Anna moottorin käydä täydellä teholla.
2. Napauta siimapäällä (13/1) nurmikkoa aika ajoin (13/a). Silloin siimakelalta purkautuu uutta siimaa, ja siiman katkaisin (13/2) katkaisee siiman kuluneen pään.

7.2 Työskentely terällä

7.2.1 Takapotkun välttäminen

- Seiso tukevasti laitetta käyttäessäsi. Työasento on tukeva, kun jalat ovat hieman harallaan. Ota aina huomioon laitteen takapotkuvaara.
- Aloita leikkuu vasta, kun terä on saavuttanut täydet kierrokset.

7.2.2 Niittäminen

- Kallista laitetta hieman eteenpäin, ja liikuta sitä hallituin ja tasaisin liikkein oikealta vasemmalle. Niitetty ruoho tippuu leikatulle alueelle.
- Jos ruoho on pitkää tai kasvusto tiheää, leikkaa kerroksittain. Lyhennä ensin ylhäältä liikuttamalla laitetta oikealle. Liikuta laitetta sitten vasemmalle, ja leikkaa alaosa.
- Niitä mäessä kaistale kerrallaan. Niitä ensin mäensuuntainen kaistale, palaa sitten takaisin alkuun ja niitä kaistale sen vierestä.
- Käytä olosuhteisiin sopivaa moottorin kierroslukua ja leikkuukorkeutta. Jos moottorin kierrosluku on liian pieni, varpuja voi tarttua kiinni leikkuriin.
- Jos leikkuriin tarttuu ruohoa tai oksia tai muuta sellaista tai jos laite alkaa täristä oudosti, sammuta moottori heti ja tarkasta laite.
- Jos kulmavaihde jumiutuu, kytkin voi vaurioitua.
- Älä koskaan irrota tarttuneita oksia tms. terän ollessa käynnissä. Odota, kunnes terä pysähtyy.
- Jos terä on tylsä, rikki tai vääntynyt, vaihda sen tilalle alkuperäinen varaosa.

8 HUOLTO JA HOITO

⚠ VAARA! Epäasianmukaisen huollon aiheuttama hengenvaara. Epäpätevien henkilöiden suorittamat huoltotyöt ja muiden kuin sallittujen varaosien käyttö voivat aiheuttaa käytön aikana vakavia vammoja ja jopa kuoleman.

- Älä poista suojuksia tai turvalaitteita äläkä ohita niitä.
- Käytä vain hyväksyttyjä alkuperäisvaraosia.
- Varmista säännöllisen ja asianmukaisen huollon avulla, että laite on toimintakuntoinen ja puhdas.

⚠ VARO! Loukkaantumisvaara. Laitteen teräväreunaiset ja liikkuvat osat voivat aiheuttaa loukkaantumisia.

- Käytä huolto-, hoito- ja puhdistustöiden aikana aina suojakäsineitä!

Asianmukainen huolto ja hoito ovat välttämättömiä laitteen toimivuuden ja turvallisuuden kannalta. Toimi seuraavasti:

- Tee huolto- ja hoitotöitä vain, jos käytettävissäsi on tarvittavat tiedot ja työvälineet.
- Odota, kunnes moottori on kokonaan jäähtynyt.

- Vaihda kuluneiden tai vioittuneiden laitteen osien tilalle aina valmistajan alkuperäisvaraosat.
- Et saa suorittaa itse muita kuin tässä käyttöohjeessa kuvattuja huolto- ja hoitotöitä. Teetä muut työt valtuutetussa huoltokorjaamossa. Jos kieltoa ei noudateta, valmistajan takuu raukeaa.

Tässä mainittujen huolto- ja hoitotöiden suoritusvälit ilmenevät huoltotaulukosta (Huoltokaavio).

Käytä vain hyväksyttyjä leikkuutyökaluja (Sallitut leikkuutyökalut)!

8.1 Siiman vaihtaminen (14)

1. Kierrä kääntönuppia (14/1) niin, että nuolet (14/2, 14/3) ovat samassa linjassa.
2. Työnnä siimaa aukkoon (14/4), kunnes se on siimapään kummallakin puolella yhtä pitkä.
3. Kierrä siima siimapäähän: Kierrä kääntönuppia (14/1) nuolten (14/5) mukaisesti, kunnes siimaa näkyy kummallakin puolella n. 10 cm siimapäästä ulos.

8.2 Ilmansuodattimen puhdistaminen ja vaihtaminen (15)

HUOMAUTUS! Moottorivaurioiden vaara.
Moottorin käyttäminen ilman ilmansuodatinta aiheuttaa pahoja moottorivaurioita!

- Älä koskaan käytä laitetta ilman ilmansuodatinta.
- Puhdista ilmansuodatin säännöllisesti.
- Jos ilmansuodatin on vaurioitunut, vaihda se.

1. Ilmansuodattimen irrottaminen:
   - Avaa ilmansuodattimen ruuvia (15/1), kunnes ilmansuodatinkotelon kansi (15/2) irtoaa.
   - Vedä ilmansuodatinkotelon kansi pois paikaltaan.
   - Vedä suodatinsieni (15/3) pois rungosta (15/4).
2. Suodatinsienen (15/3) puhdistaminen:
   - Purista suodatinsieni kuivaksi ja pese se sitten lämpimässä saippuavedessä. Älä käytä puhdistamiseen bensiiniä tai muita liuottimia!
   - Anna suodatinsienen kuivua kokonaan, niin ettei siinä ole enää lainkaan vettä. Kostea suodatin voi aiheuttaa moottorin käynnistysvaikeuksia.
3. Pyyhi ilmansuodatinkotelo täysin puhtaaksi siivousliinalla.
4. Suodatinsienen (15/3) vaihtaminen:
   - Vaihda suodatinsieni, jos se ei enää ole joustava tai jos se murenee.
5. Ilmansuodattimen asentaminen:
   - Laita suodatinsieni (15/3) paikalleen runkoon (15/4).
   - Laita ilmansuodatinkotelon kansi (15/2) paikalleen ja pidä siitä kiinni.
   - Kierrä ilmansuodattimen ruuvia (15/1) kiinni, kunnes ilmansuodatinkotelon kansi pysyy kunnolla paikallaan.

8.3 Polttoainesuodattimen tarkistaminen/vaihtaminen

Huopamainen polttoainesuodatin sijaitsee polttoainesäiliön imupäässä. Kun polttoainesuodatin kovettuu, likaantuu tai tukkiutuu, moottoriin virtaa aiempaa vähemmän polttoainetta. Tällöin polttoainesuodatin on vaihdettava.

On suositeltavaa vaihdattaa se valtuutetussa huoltokorjaamossa.

8.4 Sytytystulpan huolto (16)

1. Sytytystulpan irrottaminen:
   - Irrota sytytystulpan liitin (16/1).
   - Kierrä sytytystulppa (16/3) pois paikaltaan sytytystulppa-avaimella (16/2).
2. Sytytystulpan kunnon arvioiminen:
   - Jos sytytystulppa on suklaanruskea: Moottori toimii oikein ja sytytystulppa on kunnossa. Tarvittaessa: Harjaa sytytystulppa varovasti puhtaaksi ohutharjaksisella teräsharjalla (16/4).
   - Jos sytytystulppa on nokinen, öljyinen tai sulanut tai siihen on muodostunut kuori tai sen kärjet ovat yhteydessä toisiinsa: Sytytystulppa on vioittunut. Vaihda tilalle uusi sytytystulppa. Käytä määrätyn tyyppistä sytytystulppaa (ks. tekniset tiedot).
   - Jos sytytystulppa vioittuu uudelleen lyhyen käytön jälkeen, moottori ja kaasuttimen säädöt on tarkistettava valtuutetussa huoltokorjaamossa.
3. Kärkivälin mittaaminen:
   - Mittaa rakotulkin lehdellä (16/5), onko kärkiväli (16/6) 0,6–0,7 mm. Jos ei ole, kopauta kärkiä varovasti toisiaan kohti tai taivuta niitä varovasti erilleen.

4. Jos vaihtoväli on saavutettu tai sytytystulppa on vioittunut:
   - Vaihda tilalle uusi sytytystulppa. Käytä määrätyn tyyppistä sytytystulppaa (ks. tekniset tiedot).
5. Sytytystulpan asentaminen:
   - Varmista, että sytytystulpan tiiviste (16/7) on paikallaan tulpan ympärillä.
   - Kierrä sytytystulppa käsin takaisin paikalleen ja kiristä se sytytystulppa-avaimella (vääntömomentti 12–15 Nm).
   - Liitä sytytystulpan liitin tiiviisti.

8.5 Tyhjäkäyntiasento

Leikkuuterä ei saa liikkua, kun moottori on tyhjäkäynnillä. Jos leikkuuterä liikkuu, kun moottori on tyhjäkäynnillä, ota ehdottomasti yhteyttä jälleenmyyjään moottorin oikeaa säätöä varten.

8.6 Huoltosuunnitelma

Käyttäjä saa suorittaa itse seuraavassa kuvattavat työt. Kaikki muut huolto- ja kunnossapitotyöt on suoritettava valtuutetussa huoltokorjaamossa.

HUOMAUTUS Kovassa kuormituksessa ja korkeissa lämpötiloissa huoltovälejä voi olla tarpeen lyhentää tässä taulukossa annetuista arvoista.

Toimenpide	Kerran 5 h:n käytön jälkeen	Aina ennen käyttöä	Viikoittain	50 käyttötunnin välein	100 käyttö-tunnin välein	Tarvittaessa	Ennen leikkuukautta, vuosittain	5 vuoden välein
Kaasutin								
Tyhjäkäynnin tarkistus		X						
Ilmansuodatin								
Puhdistus		X						
Vaihto						X		
Sytytystulppa								
Kärkivälin tarkistus ja tarvittaessa säätö				X				
Vaihto					X	X		
Jäähdytysilman tulo								
Puhdistus			X			X	X	
Äänenvaimennin								
Silmämääräinen tarkistus, kunnon tarkistus		X						
Polttoainesäiliö								
Puhdistus				X			X	
Polttoainesuodatin								
Vaihto								X
Hallintalaitteet								
Virtakytkin, lukituspainike, kaasukahva, käynnistysnaru		X						
Kaikki saavutettavissa olevat ruuvit (paitsi säätöruuvit)								

Toimenpide	Kerran 5 h:n käytön jälkeen	Aina ennen käyttöä	Viikoittain	50 käyttötunnin välein	100 käyttötunnin välein	Tarvittaessa	Ennen leikkuukautta, vuosittain	5 vuoden välein
Kiristys	X					X	X	
Koko laite								
Silmämääräinen tarkistus, kunnon tarkistus		X						
Puhdistus			X			X	X	

9 OHJEET HÄIRIÖTILANTEISSA

⚠ VARO! Loukkaantumisvaara. Laitteen teräväreunaiset ja liikkuvat osat voivat aiheuttaa loukkaantumisia.

- Käytä huolto-, hoito- ja puhdistustöiden aikana aina suojakäsineitä!
- Sammuta laite!

HUOMAUTUS Jos häiriötä ei ole mainittu tässä taulukossa tai et saa korjattua sitä itse, ota yhteyttä asiakaspalveluumme.

Häiriö	Syy	Korjaus
Moottori ei käynnisty tai käynnistyy vaivoin.	Moottoria ei ole käynnistetty oikein.	katso *Luku 6.2 "Moottorin käynnistäminen/sammuttaminen", sivu 268*
	Sytytystulppa on likainen tai vioittunut tai kärkiväli väärä.	katso *Luku 8.4 "Sytytystulpan huolto (16)", sivu 270*
	Ilmansuodatin on likainen.	katso *Luku 8.2 "Ilmansuodattimen puhdistaminen ja vaihtaminen (15)", sivu 270*
	Polttoainesuodatin on kulunut.	Polttoainesuodattimen tarkistaminen ja vaihtaminen (16)
	Kaasuttimen säädöt eivät ole kohdallaan.	Ota yhteys valtuutettuun huoltokorjaamoon.
	Rikastinvipu on CHOKE-asennossa.	Työnnä rikastinvipu RUN-asentoon.
Moottori käynnistyy mutta käy pienellä teholla.	Rikastinvipu on CHOKE-asennossa.	Työnnä rikastinvipu RUN-asentoon.
	Ilmansuodatin on likainen.	katso *Luku 8.2 "Ilmansuodattimen puhdistaminen ja vaihtaminen (15)", sivu 270*
	Polttoainesuodatin on kulunut.	Polttoainesuodattimen tarkistaminen ja vaihtaminen (16)
	Kaasuttimen säädöt eivät ole kohdallaan.	Ota yhteys valtuutettuun huoltokorjaamoon.

Häiriö	Syy	Korjaus
Moottori ei käy tasaisesti eikä kierrosluku kasva kaasutettaessa.	Sytytystulppa on likainen tai vioittunut tai kärkiväli väärä.	katso *Luku 8.4 "Sytytystulpan huolto (16)", sivu 270*
	Kaasuttimen säädöt eivät ole kohdallaan.	Ota yhteys valtuutettuun huoltokorjaamoon.
Moottorin pakokaasu haisee pahalta ja on sinertävää.	Bensiini-öljyseoksessa on liikaa öljyä.	Tankkaa sekoitussuhteeltaan oikeaa bensiini-öljyseosta, Bensiini-öljyseoksen valmistaminen ja tankkaus
	Kaasuttimen säädöt eivät ole kohdallaan.	Ota yhteys valtuutettuun huoltokorjaamoon.
Moottori tärisee epätavallisesti ja voimakkaasti.	Laitteen/moottorin osia on irronnut tai vaurioitunut.	1. Sammuta moottori. 2. Tarkista laite vaurioiden varalta. 3. Tarkista sytytystulppa, katso *Luku 8.4 "Sytytystulpan huolto (16)", sivu 270*. 4. Ota yhteys valtuutettuun huoltokorjaamoon.

10 KULJETUS

Laitteen kuljettaminen kahden käsiteltävän alueen välillä

1. Sammuta moottori.
2. Laita terän kuljetussuojus paikalleen.
3. Ota pitävä ote ruohoraivaussahan moottorilohkosta ja kahvasta.
4. Kävele varovasti seuraavalle työskentelyalueelle. Älä aiheuta vaaraa ihmisille tai eläimille.

Laitteen kuljettaminen ajoneuvossa

1. Jos mahdollista: Tyhjennä polttoainesäiliö tyhjäksi antamalla moottorin käydä.
2. Sammuta moottori.
3. Laita terän kuljetussuojus paikalleen.
4. Estä laitteen kaatuminen kuljetuksen aikana ja bensiini-öljyseoksen valuminen:
   - Laita laite lattialle niin, että polttoainesäiliön korkki osoittaa ylöspäin. Polttoainesäiliön korkin on oltava kiinni.
   - Kiinnitä laite lattiaan.

11 SÄILYTYS

Jos laitetta ei käytetä 2–3 kuukauteen tai pitempään, on suoritettava seuraavat toimenpiteet vaurioiden välttämiseksi:

1. Polttoainesäiliön tyhjentäminen:
   - Anna moottorin käydä niin kauan, että se sammuu itsestään. Silloin polttoainesäiliössä ei enää ole bensiini-öljyseosta eikä sakkaa voi muodostua.
2. Laitteen puhdistaminen:
   - Pyyhi koko laite tarvikkeineen puhtaaksi siivousliinalla. Älä käytä puhdistamiseen bensiiniä tai muita liuottimia.
   - Poista lika kaikista laitteen aukoista (mm. moottorin jäähdytysaukot).
3. Sylinterin öljyäminen:
   - Anna laitteen jäähtyä kokonaan.
   - Irrota sytytystulppaliitin ja kierrä sytytystulppa pois paikaltaan.
   - Tiputa hieman öljyä sytytystulppa-aukkoon.
   - Vedä käynnistyskahvasta hitaasti, jotta mäntä liikkuu ja öljy levittyy sylinteriin.
   - Kierrä sytytystulppa takaisin paikalleen, kiristä se ja pistä sytytystulppaliitin paikalleen.
4. Laita terän kuljetussuojus paikalleen.

5. Säilytä laite mahdollisimman kuivassa paikassa.

⚠ **VARO! Loukkaantumisvaara.** Jos laite on säilytyksen aikana lasten tai asiattomien henkilöiden ulottuvilla, seurauksena voi olla loukkaantumisia.

- Säilytä laite lasten ja asiattomien ulottumattomissa.

12 HÄVITTÄMINEN

- Bensiini ja moottoriöljyt eivät kuulu kotitalousjätteisiin, vaan ne on toimitettava erilliseen keräykseen!
- Ennen laitteen hävittämistä polttoainesäiliö ja moottoriöljysäiliö on tyhjennettävä!
- Pakkaus, laite ja lisävarusteet on valmistettu kierrätettävistä materiaaleista, ja ne voidaan vastaavasti hävittää.

13 CO2-ARVOIHIN LIITTYVIÄ LISÄTIETOJA

Asetuksen (EU) 2016/1628 43 artiklan 4. kappaleen mukaan olemme velvoitettuja antamaan saataville tiedot EU-tyyppihyväksyntämenettelyn aikana mitatusta CO_2-arvosta.

EU-tyyppihyväksyttyjen moottorien CO_2-arvot on julkaistu osoitteessa https://www.al-ko.com/shop/media/al-ko-engines/co2.pdf.

Tämä CO_2-mittaustulos on saatu moottorityyppiä (moottoriperhettä) edustavalle (kanta)moottorille laboratorio-olosuhteissa tehdyssä kiinteässä testijaksossa, eikä se ole tae yksittäisen moottorin suorituskyvystä.

14 ASIAKASPALVELU JA HUOLTO

Tuotevastuuta, korjauksia ja varaosia koskevissa kysymyksissä ota yhteyttä lähimpään AL-KO-huoltopisteeseen. Niiden yhteystiedot löydät internet-osoitteesta www.al-ko.com/service-contacts

15 TAKUU JA TUOTEVASTUU

Jos laitteessa esiintyy lakisääteisenä takuuaikana materiaali- tai valmistusvirheitä, meillä on oikeus valintamme mukaan joko korjata ne tai vaihtaa virheellinen osa uuteen. Takuun voimassaoloaika määräytyy laitteen ostomaan lainsäädännön mukaan.

Takuu on voimassa vain, kun:

- tätä käyttöohjetta noudatetaan
- laitetta käsitellään asianmukaisesti
- käytetään alkuperäisvaraosia.

Takuu raukeaa, jos:

- laitetta yritetään korjata omavaltaisesti
- laitteeseen tehdään omavaltaisia teknisiä muutoksia
- laitetta käytetään sen käyttötarkoituksen vastaisesti.

Takuu ei koske:

- tavallisesta käytöstä johtuvia maalipinnan vaurioita
- kulutusosia, joita ei ole kehystetty xxxxxx (x) varaosaluettelossa,
- Polttomoottorit (niitä koskevat vastaavien moottorin valmistajien takuuehdot)

Takuuaika alkaa siitä, kun ensimmäinen loppukäyttäjä ostaa laitteen. Ratkaiseva on ostokuitin päivämäärä. Ota yhteys laitteen myyjään tai lähimpään valtuutettuun huoltopisteeseen ja esitä takuutodistus ja alkuperäinen ostokuitti. Nämä ehdot eivät koske ostajan lakisääteisiä oikeuksia, jotka perustuvat virhevastuuseen.

ORIGINALIOS NAUDOJIMO INSTRUKCIJOS VERTIMAS

Turinys

1 Apie šią naudojimo instrukciją 275
1.1 Tituliniame puslapyje esantys simboliai 276
1.2 Simbolių paaiškinimai ir signaliniai žodžiai 276
2 Gaminio aprašymas 276
2.1 Naudojimas pagal paskirtį 276
2.2 Galimi numatomi netinkamo naudojimo būdai 276
2.3 Liekamoji rizika 276
2.4 Saugos ir apsauginiai įtaisai 277
2.5 Ant įrenginio esantys simboliai 277
2.5.1 Saugos ženklas 277
2.5.2 Valdymo ženklas 278
2.6 Gaminio apžvalga (01) 278
2.7 Leistini pjovimo įrankiai 278
2.8 Komplektacija 278
3 Saugos nuorodos 279
3.1 Operatoriai 279
3.2 Asmens apsaugos priemonės 279
3.3 Sauga darbo vietoje 279
3.4 Įrenginio sauga 279
3.5 Asmenų, gyvūnų ir daiktų sauga 280
3.6 Vibracinė apkrova 280
3.7 Elgsena su benzinu ir alyva 280
4 Montavimas 281
4.1 Lenktos rankenos montavimas (02) 281
4.2 Apsauginio skydo montavimas (03, 04) 281
4.3 Valo galvutės montavimas (05) 281
4.4 Diskinio peilio arba mulčiavimo peilio montavimas (06) 281
5 Paleidimas 282
5.1 Antgalio uždėjimas ir nuėmimas (07, 08) 282
5.2 Nešimo diržo nustatymas 282
5.3 Benzino ir alyvos mišinio sumaišymas ir pripildymas (09) 282
6 Valdymas 283
6.1 Dvigubo nešimo diržo uždėjimas (10) 283
6.2 Variklio paleidimas / sustabdymas 283
6.2.1 Informacija apie variklio režimą 283
6.2.2 Šaltasis / šiltasis variklio paleidimas (11, 12) 283
6.3 Greito aktyvinimo mechanizmo aktyvinimas (17) 284
7 Darbinė elgsena ir darbo metodika 284
7.1 Darbas su valo galvute 284
7.1.1 Apipjovimas 284
7.1.2 Pjovimo valo pailginimas eksploatavimo metu (13) 284
7.2 Darbas su diskiniu peiliu 284
7.2.1 Atgalinio smūgio vengimas 284
7.2.2 Pjovimas 284
8 Techninė priežiūra 285
8.1 Pjovimo valo pakeitimas (14) 285
8.2 Oro filtro valymas / keitimas (15) 285
8.3 Degalų filtro tikrinimas / keitimas 285
8.4 Uždegimo žvakės techninė priežiūra (16) 286
8.5 Tuščiosios eigos nustatymas 286
8.6 Techninės priežiūros darbų planas 286
9 Trikčių šalinimas 287
10 Transportuodami 288
11 Laikymas 289
12 Išmetimas 289
13 Papildoma informacija apie CO2 vertes 289
14 Klientų aptarnavimo tarnyba / techninės priežiūros punktas 289
15 Garantija 289

1 APIE ŠIĄ NAUDOJIMO INSTRUKCIJĄ

- Vokiška versija yra originali naudojimo instrukcija. Visos kitos kalbų versijos yra originalios naudojimo instrukcijos vertimai.

- Visada laikykite šią naudojimo instrukciją taip, kad visada galėtumėte ją paskaityti, kai reikės informacijos apie įrenginį.
- Perduokite įrenginį kitiems asmenims tik kartu su šia naudojimo instrukcija.
- Perskaitykite ir laikykitės šioje naudojimo instrukcijoje pateiktų saugos ir įspėjamųjų nurodymų.

1.1 Tituliniame puslapyje esantys simboliai

Simbolis	Reikšmė
	Prieš eksploatuodami būtinai atidžiai perskaitykite šią naudojimo instrukciją. Tai yra saugaus darbo ir sklandaus valdymo sąlyga.
	Naudojimo instrukcija
	Neeksploatuokite benzininio įrenginio šalia atviros liepsnos arba šilumos šaltinių.

1.2 Simbolių paaiškinimai ir signaliniai žodžiai

⚠ PAVOJUS! Nurodo gresiančią pavojingą situaciją, kurios neišvengus galimas mirtinas arba sunkus sužalojimas.

⚠ ĮSPĖJIMAS! Nurodo galimą pavojingą situaciją, kurios neišvengus galimas mirtinas arba sunkus sužalojimas.

⚠ ATSARGIAI! Nurodo galimą pavojingą situaciją, kurios neišvengus galimas lengvas arba vidutinio sunkumo sužalojimas.

DĖMESIO! Nurodo situaciją, kurios neišvengus galima materialinė žala.

ℹ NUORODA Specialios nuorodos dėl geresnio suprantamumo ir valdymo.

2 GAMINIO APRAŠYMAS

2.1 Naudojimas pagal paskirtį

Su „Multitool“ pagrindiniu įrenginiu MT 130 galima naudoti šiuos antgalius:

- Dalgio / nešiojamosios žoliapjovės antgalį kaip:
  - variklinį dalgį: skirtas storesniems nežydintiems augalams ir panašiai augmenijai pjauti
  - nešiojamąją žoliapjovę: skirta minkštai žolei ir panašiai augmenijai pjauti
- Aukštapjovės antgalį CSA 130 MT (gam. Nr. 127635)*: skirtas šakoms pjauti nuo stovinčių medžių ir kitų medingų augalų. Reikia naudoti nuo žemės.
- Gyvatvorių žirklių antgalį HTA 130 MT (gam. Nr. 127636)*: skirtas nuo gyvatvorių ir krūmų nukirpti plonas šakeles bei šviežius ūglius. Reikia naudoti nuo žemės.
- Koto vamzdžio ilginamąjį elementą (gam. Nr. 127637)* für CSA 130 MT ir HTA 130 MT

**: galima įsigyti atskirai.*

Pagrindinis įrenginys ir antgaliai skirti naudoti tik privačioje srityje ir lauke: Bet koks kitoks naudojimas ir neleistinas permontavimas arba primontavimas laikomas naudojimu ne pagal paskirtį, todėl garantija tampa negaliojanti ir netenkama atitikties (CE ženklo) bei gamintojas neprisiima atsakomybės už naudotojo arba trečiųjų asmenų patirtą žalą.

2.2 Galimi numatomi netinkamo naudojimo būdai

Įrenginys neskirtas naudoti nei komerciniais tikslais viešuose parkuose ir sporto aikštėse nei žemės ir miškų ūkyje.

Pagrindinis įrenginys:

- Naudokite tik leidžiamus antgalius!

Dalgio / nešiojamosios žoliapjovės antgalis:

- Nepjaukite krūmų, gyvatvorių, medžių arba gėlių.
- Eksploatuodami nekelkite įrenginio nuo žemės.
- Naudokite tik originalius gamintojo pjovimo įrankius (diskinis peilis, valo ritė).

2.3 Liekamoji rizika

Net ir prietaisą naudojant pagal paskirtį negalima visiškai garantuoti, kad neliks jokios liekamosios

rizikos. Dėl prietaiso konstrukcijos, priklausomai nuo naudojimo, galimi tokie potencialūs pavojai:

Pagrindinis įrenginys:

- Sveikatos sutrikdymas dėl rankas veikiančios vibracijos dirbant ilgesnį laiką be pertraukų ir netinkamai atliekant techninę priežiūrą
- Nudegimo pavojus prisilietus prie karštų konstrukcinių dalių
- Gaisro pavojus.

Dalgio / nešiojamosios žoliapjovės antgalis:

- Pjaunamos medžiagos nusviedimas ir pjaunamos medžiagos dalelių įkvėpimas
- Pjautiniai sužalojimai įkišus rankas į besisukantį pjovimo valą
- Pavojus susižaloti kojas prisilietus prie veikiančio pjovimo įrankio.

2.4 Saugos ir apsauginiai įtaisai

ĮSPĖJIMAS! Pavojus susižaloti. Dėl pažeistų ir išjungtų saugos bei apsauginių įtaisų galima sunkiai susižaloti.

- Sugedusius saugos ir apsauginius įtaisus paveskite suremontuoti.
- Niekada neatjunkite saugos ir apsauginių įtaisų.

Avarinis sustabdymas

Avariniu atveju išjunkite variklį įjungimo / išjungimo jungikliu. Atleiskite greičio svirtį.

Apsauginis skydelis

Apsauginis skydelis apsaugo operatorių nuo sąlyčio su besisukančiu pjovimo valu ir išsviedžiamais objektais.

Lenkta rankena su tarpikliu

Lenkta rankena apsaugo, kad operatoriaus kojos nepatektų arti besisukančio pjovimo valo arba diskinio peilio.

Greitojo aktyvinimo mechanizmas

Ant dvigubo nešimo diržo yra greitojo aktyvinimo mechanizmas avariniam atvejui, kad galėtumėte atsilaisvinti nuo įrenginio ir greitai pasišalinti iš darbo vietos.

2.5 Ant įrenginio esantys simboliai

2.5.1 Saugos ženklas

Simbolis	Reikšmė
	Ypatingas atsargumas valdant!
	Prieš eksploatacijos pradžią perskaitykite naudojimo instrukciją!
	Naudokite apsauginį šalmą, klausos apsaugą ir akių apsaugą!
	Avėkite tvirtą avalynę!
	Mūvėkite apsaugines pirštines!
	Pavojus dėl išsviedžiamų daiktų!
	Atstumas tarp įrenginio ir nesusijusių asmenų visame perimetre aplink naudotoją turi būti bent 15 m.
	Pavojus dėl inercinės eigos.
	variklinio dalgio jokiu būdu nenaudokite su diskiniu peiliu!
	Karštas paviršius. Nesilieskite!
	Gaisro pavojus! Būkite ypač atsargūs dirbdami su benzinu!

2.5.2 Valdymo ženklas

Simbolis	Reikšmė
	Reguliavimo rankenėlės „Choke“ aktyvinimas Jei reguliavimo rankenėlę „Choke“ suksite prieš laikrodžio rodyklę, „Choke“ užsidarys. Kai „Choke“ užsidarys, pasukite „Choke“ pagal laikrodžio rodyklę, kad atidarytumėte „Choke“ iš naujo.

2.6 Gaminio apžvalga (01)

Nr.	Konstrukcinė dalis
Pagrindinis įrenginys	
1	Variklio blokas su:
2	■ Oro filtro korpusas
3	■ Oro filtro varžtas
4	■ Pagalbinis jungiklis
5	■ Degalų bakas
6	■ Degalų bako užsukamas dangtelis
7	■ Starterio rankena
8	■ Uždegimo žvakės dangtelis
9	■ „Choke“ svirtis
10	Kombinuotasis jungiklis su:
11	■ Variklio įj.-/išj. jungiklis
12	■ Blokavimo mygtukas
13	■ Greičio svirtis
14	Kilpa nešimo diržui
15	Lenkta rankena
16	Išardomojo koto tvirtinimo elementas su apsauginiu vielokaiščiu
17	Dvigubas nešimo diržas
18	Paprastas nešimo diržas (aukštapjovės ir gyvatvorių žirklių antgaliui)
Dalgio / nešiojamosios žoliapjovės antgalis	
19	Išardomasis kotas
20	Apsauginis skydelis
21	Kampinė pavara
22	Valo kirptuvas
23	Valo galvutė
24	2 dantų mulčiavimo peilis
25	3 dantų diskinis peilis

2.7 Leistini pjovimo įrankiai

Leidžiama naudoti tik išvardintus originalius gamintojo pjovimo įrankius:

- Valo galvutė „Fast and Easy“, įskaitant „Semiprofi“, 115 mm: gam. Nr. 127619
- Valo galvutė „Fast and Easy Profi“, 130 mm: gam. Nr. 127620*
- 3 dantų diskinis peilis: gam. Nr. 112906
- 2 dantų mulčiavimo peilis: gam. Nr. 127641

** Neįeina į komplektą, galima įsigyti atskirai.*

⚠ PAVOJUS! Pavojus gyvybei dėl pjovimo įrankių! Neleistini pjovimo įrankiai (pvz., kelių dalių metaliniai pjovimo įrankiai su pasukimo grandinėmis ir šarnyriniais peiliai) bei pažeisti pjovimo įrankiai (pvz., įtrūkę, atsisluoksniavę) gali sunkiai arba netgi mirtinai sužaloti.

- Naudokite tik leistinus originalius gamintojo pjovimo įrankius.
- Nedelsdami pakeiskite pažeistus pjovimo įrankius.

Eksploatuojant su pagrindiniu įrenginiu neleidžiamus pjovimo įrankius, toks eksploatavimas laikomas neatitinkančiu paskirties.

2.8 Komplektacija

Komplektą sudaro čia nurodytos dalys. Patikrinkite, ar viskas yra:

- Pagrindinis įrenginys
- Dalgio / nešiojamosios žoliapjovės antgalis
- Lenkta rankena su:
  - priešpriešine sąvarža
  - guminiu manžetu
  - 4 varžtai su vidiniais šešiabriauniais
  - 4 veržlėmis
- Apsauginis skydas su:
  - apsaugine juostele su integruotu valo kirptuvu
  - 4 varžtais su kryžminėmis išdrožomis M5x16
  - 4 veržlėmis
- Valo galvutė „Fast & Easy Semiprofi“, su valo rite

- 3 dantų diskinis peilis
- 2 dantų mulčiavimo peilis
- Paprastas nešimo diržas (aukštapjovės ir aukštuminių gyvatvorių žirklių antgaliui)
- Dvigubas nešimo diržas
- Įrankių rinkinys:
  - kombinuotasis uždegimo žvakės raktas su varžtų su kryžminėmis išdrožomis atsuktuvu
  - veržliaraktis su dvigubomis žiotimis
  - 3 raktai su vidiniu šešiabriauniu
  - 2 vielokaiščiai, skirti diskiniam arba mulčiavimo peiliui užfiksuoti (iš jų 1 atsarginis vielokaištis)
  - Degalų maišymo butelis

3 SAUGOS NUORODOS

ATSARGIAI! Klausos sutrikdymo pavojus. Eksploatuojant prietaisas veikia ypač garsiai. Dėl to gali būti sutrikdyta operatoriaus ir šalia esančių asmenų bei gyvūnų klausa.

- Dirbkite tik su klausos apsauga.
- Laikykitės saugaus atstumo iki asmenų ir gyvūnų arba, jei artinasi asmenys arba gyvūnai, išjunkite prietaisą.

NUORODA Būtinai susipažinkite su prietaiso valdymu. Ypač išmokite, kaip sustabdyti prietaisą akimirksniu.

3.1 Operatoriai

- Jaunuoliams iki 16 metų arba asmenims, nesusipažinusiems su naudojimo instrukcija, naudoti įrenginį yra draudžiama. Laikykitės galimų šalyje galiojančių saugos reikalavimų dėl naudotojo amžiaus cenzo.
- Jei su tokio tipo prietaisu dirbate pirmą kartą: Paprašykite, kad pardavėjas arba kitas specialistas paaiškintų, kaip elgtis su prietaisu. Arba apsilankykite mokymuose.
- Su šiuo prietaisu dirbantys asmenys turi būti pailsėję, sveiki ir geros nuotaikos. Tie, kas dėl sveikatos negali persitempti, turėtų pasiteirauti gydytojo, ar galima dirbti su šiuo prietaisu.
- Nevaldykite įrenginio, jei vartojote alkoholio, narkotikų arba medikamentų.

3.2 Asmens apsaugos priemonės

- Siekiant išvengti galvos ir galūnių sužalojimų bei klausos organų pažeidimų, būtina vilkėti taisyklėse numatytus drabužius ir naudoti apsaugos priemones.
- Drabužiai privalo būti tikslingi (priglundantys) ir nekliudyti judesių.
- Asmenines apsaugines priemones sudaro:
  - klausos apsauga (pvz., apsauginiai ausų kištukai), ypač, kai kasdien dirbama ilgiau nei 2,5 valandos
  - apsauginiai akiniai
  - tvirtos darbinės pirštinės, slopinančios vibraciją ir smūgius
  - apsauginiai batai su kibiu padu ir plienine nosimi

3.3 Sauga darbo vietoje

- Naudokite benziną tik lauke ir niekada uždarose patalpose.
- Dirbkite dienos šviesoje arba esant labai šviesiam dirbtiniam apšvietimui.
- Iš darbo zonos prieš darbus pašalinkite pavojingus produktus ir daiktus, pvz., šakas, stikline ir metalines dalis, aštriabriaunius objektus, akmenis.
- Atkreipkite dėmesį į savo stabilumą. Venkite šlapios, slidžios žemės.
- Dirbdami judėkite atsargiai ir lėtai. Nebėkite. Atkreipkite dėmesį į kliūtis.

3.4 Įrenginio sauga

- Naudokite įrenginį tik šiomis sąlygomis:
  - Prietaisas neužterštas, ypač benzinu ir alyva.
  - Prietaisas neapgadintas, ypač apsauginės grotelės.
  - Visi valdymo elementai veikia.
  - Prietaise sumontuoti visi tam tikram darbo režimui numatyti priedai.
- Neperkraukite įrenginio. Jis skirtas lengviems darbams privačiame sektoriuje. Dėl perkrovos įrenginys apgadinamas.
- Eksploatuodami niekada neužblokuokite įsiurbimo ir vėdinimo grotelių, kad neperkaistų variklis.
- Kai variklis pradeda neįprastai ir stipriai vibruoti, prietaisą nedelsdami išjunkite. Tokiu atveju yra prietaiso gedimas.
- Niekada nenaudokite įrenginio su nudėvėtomis arba sugedusiomis dalimis. Sugedusias dalis visada pakeiskite tik gamintojo originaliomis atsarginėmis dalimis. Jei įrenginys naudojamas su nudėvėtomis arba sugedusio-

mis dalimis, pretenzija dėl garantijos gamintojui negalioja.

3.5 Asmenų, gyvūnų ir daiktų sauga

- Naudokite įrenginį tik tiems darbams, kuriems jis numatytas. Naudojant ne pagal paskirtį, galima susižaloti ir apgadinti daiktus.
- Junkite įrenginį tik tada, kai darbo zonoje nėra žmonių ir gyvūnų.
- Laikykitės saugaus atstumo iki asmenų ir gyvūnų arba, jei artinasi asmenys arba gyvūnai, išjunkite prietaisą.
- Nenukreipkite variklio išmetamųjų dujų srauto į asmenis ir gyvūnus bei į degius produktus ir daiktus.
- Niekada nelieskite įsiurbimo ir vėdinimo grotelių veikiant varikliui. Besisukančios prietaiso dalys gali sužaloti.
- Kai įrenginio nereikia, jį visada išjunkite, pvz., keisdami darbo zoną, atlikdami techninės priežiūros ir priežiūros darbus, pildydami benzino ir alyvos mišinį.
- Įvykus nelaimingam atsitikimui, nedelsdami išjunkite prietaisą, kad išvengtumėte kitų sužalojimų arba materialinės žalos.
- Niekada nenaudokite įrenginio su nudėvėtomis arba sugedusiomis dalimis. Nusidėvėjusios arba sugedusios prietaiso dalys gali sunkiai sužaloti.
- Laikykite prietaisą vaikams neprieinamoje vietoje.

3.6 Vibracinė apkrova

- Pavojus dėl vibracijos
  Tikroji vibracijos emisijos vertė naudojant prietaisą gali skirtis nuo tos, kurią nurodė gamintojas. Prieš naudodami arba naudojimo metu atsižvelkite į šiuos įtakos turinčius veiksnius:
  - Ar prietaisas naudojamas pagal paskirtį?
  - Ar medžiaga pjaunama arba apdirbama tinkamai?
  - Ar prietaisas yra tvarkingos būklės?
  - Ar pjovimo įrankis tinkamai pagaląstas arba ar sumontuotas tinkamas pjovimo įrankis?
  - Ar sumontuotos rankenos ir, jei reikia, vibracinės rankenos, bei ar jos tvirtai sujungtos su prietaisu?
- Eksploatuokite prietaisą tik su tam tikram darbui reikalingu vidaus degimo variklio sūkių skaičiumi. Venkite maksimalaus sūkių skaičiaus, kad sumažintumėte triukšmą ir vibraciją.
- Netinkamai naudojant ir atliekant techninę priežiūrą, gali padidėti prietaiso keliamas triukšmas ir vibracija. Tai sutrikdys sveikatą. Tokiu atveju nedelsdami išjunkite prietaisą ir paveskite jį suremontuoti įgaliotoms techninės priežiūros dirbtuvėms.
- Apkrovos laipsnis dėl vibracijos priklauso nuo darbo, kurį reikia atlikti, arba nuo prietaiso naudojimo. Įvertinkite apkrovos laipsnį ir darykite atitinkamas pertraukas tarp darbų. Taip per visą darbo laiką gerokai sumažės vibracinė apkrova.
- Ilgesnį laiką naudojant prietaisą, operatorių veikia vibracija, kuri gali sukelti kraujotakos problemų („baltas pirštas“). Norėdami išvengti šios rizikos, mūvėkite pirštines ir stebėkite, kad rankos būtų šiltos. Jei atpažįstami „balto piršto“ simptomai, nedelsdami kreipkitės į gydytoją. Prie šių simptomų priskiriami: nejausmingumas, jautrumo praradimas, peršėjimas, niežėjimas, skausmas, jėgų sumažėjimas, odos spalvos arba būsenos pasikeitimas. Paprastai šie simptomai būdingi pirštams, plaštakoms arba pulsui. Žemoje temperatūroje (žemesnėje nei 10 °C) padidėja pavojus.
- Savo darbo dieną darykite ilgesnes pertraukas, kad galėtumėte pailsėti nuo triukšmo ir vibracijos. Suplanuokite savo darbą taip, kad prietaisų, kurie sukelia stiprią vibraciją, naudojimas būtų paskirstytas per kelias dienas.
- Jei naudodami prietaisą savo plaštakose juntate nemalonų jausmą arba ant jų pastebite spalvos pokyčius, nedelsdami nutraukite darbus. Darykite pakankamas pertraukas tarp darbų. Dirbant be pakankamų pertraukų, gali atsirasti rankų vibracijos sindromas.
- Sumažinkite vibracijos Jums keliamą riziką. Prižiūrėkite prietaisą pagal nurodymus naudojimo instrukcijoje.
- Jei prietaisas dažnai naudojamas, susisiekite su savo prekybos atstovu, kad galėtumėte įsigyti nuo vibracijos apsaugančių priedų (pvz., rankenas).
- Savo darbo plane nustatykite, kaip galima apriboti vibracinę apkrovą.

3.7 Elgsena su benzinu ir alyva

- Sprogimo ir gaisro pavojus:
  dėl išeinančio benzino ir oro mišinio susidaro potencialiai sprogi atmosfera. Netinkamai naudojant degalus, pliūpsnis, sprogimas arba

gaisras gali sunkiai arba netgi mirtinai sužaloti. Atkreipkite dėmesį į tokius dalykus:
  - Kai naudojate benziną, nerūkykite.
  - Naudokite benziną tik lauke ir niekada uždarose patalpose.
  - Būtinai laikykitės toliau pateiktų elgsenos taisyklių.
- Transportuokite ir laikykite benziną bei alyvą tik tam skirtuose rezervuaruose. Įsitikinkite, kad vaikai neturi prieigos prie laikomo benzino ir alyvos.
- Kad neužterštumėte žemės (aplinkos apsauga), užtikrinkite, kad pilant degalus į žemę nepatektų benzino ir alyvos. Degalams pilti naudokite piltuvą.
- Niekada nepilkite degalų į įrenginį uždarose patalpose. Ant grindų gali kauptis benzino garai arba taip įvykti išmetimas arba netgi sprogimas.
- Nedelsdami nuvalykite išlietą benziną nuo įrenginio ir nuo žemės. Tekstilę, kuria valėte benziną, prieš ją utilizuodami, palikite išdžiūti gerai vėdinamoje vietoje. Priešingu atveju ji gali savaime užsidegti.
- Jei išliejote benzino, susidaro benzino garai. Todėl nepaleiskite variklio toje pačioje vietoje, o ne mažiau nei 3 m nuo jos.
- Venkite odos sąlyčio su mineraliniais produktais. Neįkvėpkite benzino garų. Pildami degalus, visada mūvėkite apsaugines pirštines. Reguliariai keiskite ir valykite apsauginius drabužius.
- Atkreipkite dėmesį į tai, kad ant Jūsų drabužių nepatektų benzino. Patekus benzino ant drabužių, nedelsdami juos persirenkite.
- Niekada nepilkite degalų į įrenginį veikiant arba esant karštam varikliui.

4 MONTAVIMAS

⚠ ĮSPĖJIMAS! Pavojai nevisiškai sumontavus! Eksploatuojant nevisiškai sumontuotą įrenginį, galima sunkiai susižaloti.

- Įrenginį eksploatuokite tik tada, kai jis visiškai sumontuotas!
- Prieš jungdami patikrinkite, ar yra it, ar veikia visi saugos ir apsauginiai įtaisai!

⚠ ĮSPĖJIMAS! Pavojus susižaloti dėl atsilaisvinančių prietaiso dalių. Naudojant atsilaisvinančios prietaiso dalys gali sunkiai sužaloti.

- Pritvirtinkite pjovimo įrankius taip, kad jie eksploatuojant negalėtų atsilaisvinti.

4.1 Lenktos rankenos montavimas (02)

1. Užmaukite ant koto (02/2) guminį manžetą (02/1).
2. Uždėkite lenktą rankeną (02/3) iš viršaus, o priešpriešinę sąvaržą (02/4) iš apačios apie guminį manžetą.
3. Įkiškite varžtą su vidiniu šešiabriauniu (02/5) iš viršaus, o veržlę (02/6) iš apačios bei laisvai užsukite. Šį veiksmą pakartokite su likusiais varžtais su vidiniais šešiabriauniais ir veržlėmis.
4. Priveržkite visus varžtus su vidiniais šešiabriauniais.

4.2 Apsauginio skydo montavimas (03, 04)

1. Prakiškite 4 varžtais su kryžminėmis išdrožomis M5x16 (03/1) pro skyles apsauginiame skyde (03/2).
2. Tvirtai prisukite apsauginį skydą prie apsauginio skydo tvirtinimo elementą (03/3).
3. Apsauginę juostelę (04/1) su integruotu valo kirptuvu (04/2) užmaukite ant apsauginio skydelio (04/3), tada įsukite plastikinį fiksavimo varžtą (04/4).

4.3 Valo galvutės montavimas (05)

1. Užmaukite pavalkėlio diską (05/1) ant kampinės pavaros kreipiamojo piršto (05/2).
2. Norėdami užfiksuoti, įkiškite šešiabriaunį raktą (05/3) į pavalkėlio disko kiaurymę.
3. Užsukite valo galvutę (05/4) ant kampinės pavarosg ir priveržkite.
   Nuoroda: *Kairinis sriegis! Priveržkite valo ritę prieš laikrodžio rodyklę!*

4.4 Diskinio peilio arba mulčiavimo peilio montavimas (06)

⚠ ĮSPĖJIMAS! Sunkių sužalojimų pavojus! Dėl nusidėvėjusios fiksavimo veržlės (06/5) diskinis arba mulčiavimo peilis eksploatuojant gali atsilaisvinti ir sunkiai sužaloti.

- Būtinai sumontuokite komplektacijoje esantį vielokaištį (06/8).

1. Variklinį dalgį padėkite taip, kad pjovimo galvutė būtų nukreipta į viršų.
2. Užmaukite pavalkėlio diską (06/1) ant kampinės pavaros kreipiamojo piršto (06/2).
3. Diskinį arba mulčiavimo peilį (06/3) uždėkite ant varomojo disko (06/1) taip, kad diskinio / mulčiavimo peilio skylė būtų tiksliai ant varomojo disko kreipiamojo apskritimo.

4. Įstatykite jungę (06/4) į diskinį arba mulčiavimo peilį (06/3) taip, kad plokščioji pusė būtų nukreipta į diskinį / mulčiavimo peilį.
5. Užmaukite fiksavimo poveržlę (06/5).
6. Prisukite tvirtinimo veržlę (06/6) prie kreipiamojo piršto (06/2). Tuo tikslu įkiškite šešiabriaunį raktą (06/7) į tam numatytą kiaurymes ir priveržkite uždegimo žvakės raktu.
   Nuoroda: *Kairinis sriegis!*
7. Užfiksuokite tvirtinimo veržlę (06/6) vielokaiščiu (06/8).

5 PALEIDIMAS

NUORODA Prieš kasdienę eksploatacijos pradžią, prietaisui nukritus arba po kitokių smūgių patikrinkite prietaisą, ar jis nepažeistas. Prieš naudodami pažeidimus pašalinkite.

5.1 Antgalio uždėjimas ir nuėmimas (07, 08)

Su išardomuoju kotu yra tvirtinamos galvutės.

Antgalio užmovimas

1. Atsukite fiksavimo veržlę (07/1) ir šiek tiek ištraukite vielokaištį (07/2) (07/a).
2. Įkiškite išardomąjį kotą (07/3) iki galo į išardomojo koto tvirtinimo elementą (07/4) (07/b).
3. Vėl įkiškite vielokaištį (07/c) ir prisukite fiksavimo veržlę.

Antgalio nuėmimas

1. Atsukite fiksavimo veržlę (08/1) ir šiek tiek ištraukite vielokaištį (08/2) (08/a).
2. Ištraukite išardomąjį kotą (08/3) iš išardomojo koto tvirtinimo elemento (08/4) (08/b).
3. Vėl įkiškite vielokaištį (08/c).

5.2 Nešimo diržo nustatymas

1. Užsidėkite nešimo diržą (žr. *Skyrius 6.1 "Dvigubo nešimo diržo uždėjimas (10)", puslapis 283*).
2. Nešimo diržo karabino kablį įkabinkite į įrenginio ąsą (01/14).
3. Atlikite virš žemės horizontalius mosikuojančius judesius, nepaliesdami variklio. Pjovimo galvutė visada turi judėti virš žemės tokiame pačiame aukštyje.
4. Jei ne: pakeiskite nešimo diržo ilgį ir pakartokite mosikuojančius judesius.

5.3 Benzino ir alyvos mišinio sumaišymas ir pripildymas (09)

DĖMESIO! Variklio pažeidimo pavojus. Pripildžius gryno benzino, variklis pažeidžiamas ir visiškai sugenda. Tokiu atveju gamintojas garantinių pretenzijų nepriima.

- Visada eksploatuokite variklį su benzino ir alyvos mišiniu, sumaišytu nurodytu maišymo santykiu.

Benzino ir alyvos mišinio paruošimas

2 taktų varikliui Jums reikia:

- Bešvinio, šviežio benzino, kurio oktaninis skaičius būtų ne mažesnis nei 90. Dėl ilgiau nei 2 mėnesius laikyto benzino variklyje atsiranda nuosėdų ir veikimo sutrikimų.
- Aukštos kokybės, sintetinės alyvos 2 taktų varikliams

Iš šių abiejų sudėtinių dalių padarykite 50:1 benzino ir alyvos mišinį:

Maišymo santykis	Benzinas (litrų)	2 taktų alyva (mililitrų)
50 dalys benzino: 1 dalis 2 taktų alyvos	1 l	20 ml
	3 l	60 ml
	5 l	100 ml

1. Pripildykite benzino ir 2 taktų alyvos į degalų maišymo butelį (kiekius žr. lentelėje, priklausomai nuo degalų maišymo butelio dydžio).
2. Uždarykite degalų maišymo butelį ir kelis kartus stipriai pakratykite, kad benzinas ir alyva galėtų gerai susimaišyti.

Benzino ir alyvos pylimas (09)

1. Pastatykite įrenginį ant lygaus, stabilaus paviršiaus. Degalų bako užsukamas dangtelis (09/1) turi būti nukreiptas į viršų.
2. Švariai nuvalykite degalų bako užsukamą dangtelį (09/1), degalų baką (09/2) ir aplink gulinčias įrenginio dalis, kad pildant benzino ir alyvos mišinį į degalų baką negalėtų patekti nešvarumų.
3. Lėtai atsukite degalų bako užsukamą dangtelį, kad slėginis benzino ir oro mišinys iš degalų bako galėtų lėtai išbėgti į aplinką. Palikite užsukamą dangtelį kaboti ant degalų bako.
4. Įkiškite į degalų bako pripildymo atvamzdį (09/4) piltuvą (09/3).
5. Paruoštą benzino ir alyvos mišinį iš degalų maišymo butelio (09/5) pripildykite į degalų

baką iki pripildymo atvamzdžio apatinio krašto, tačiau neperpildykite.

6. Išimkite piltuvą ir ranka tvirtai užsukite užsukamą dangtelį.
7. Išlietą benzino ir alyvos mišinį nuvalykite nuo įrenginio ir nuo stovėjimo paviršiaus.

6 VALDYMAS

⚠ ĮSPĖJIMAS! Pavojus susižaloti dėl atsilaisvinančių prietaiso dalių. Naudojant atsilaisvinančios prietaiso dalys gali sunkiai sužaloti.

- Prieš įjungdami prietaisą patikrinkite, ar visos prietaiso dalys tvirtai prisuktos.
- Pritvirtinkite pjovimo įrankius taip, kad jie eksploatuojant negalėtų atsilaisvinti.

6.1 Dvigubo nešimo diržo uždėjimas (10)

Kaip užsidėti dvigubą nešimo diržą, parodyta (10) pav.

- Dirbdami visada naudokite nešimo diržą.
- Įkabinkite įrenginį tik tada, kai variklis bus paleistas ir veiks tuščiaja eiga.

6.2 Variklio paleidimas / sustabdymas

6.2.1 Informacija apie variklio režimą

Prieš paleidžiant

- Padėkite variklinį dalgį lygiai ir be kliūčių ant žemės. Pjovimo įrankis negali liesti jokių daiktų, taip pat ir žemės.

Paleidžiant

- Nestatykite ant koto, kad nepažeistumėte koto arba kote esančios kampinės pavaros.
- Stabiliai atsistokite ir variklinį dalgį tvirtai laikykite už korpuso jungės.

„Choke“ svirties padėtys

CHOKE	RUN

Šaltasis paleidimas („Choke“ svirtis padėtyje CHOKE)

Kai variklis šaltas, t. y. jei jis nebuvo eksploatuojamas ilgiau nei 5 minutes, atliekamas „šaltasis paleidimas“.

Šiltasis paleidimas („Choke“ svirtis padėtyje RUN)

Kol variklis dar darbinės temperatūros, t. y. iš karto po to, kai jis buvo išjungtas, atliekamas „šiltasis paleidimas“. Tuo metu „Choke“ nenaudojama.

6.2.2 Šaltasis / šiltasis variklio paleidimas (11, 12)

ℹ NUORODA Su „Read to Start“ funkcija įj./išj. jungiklis visada yra padėtyje ĮJ. Norėdami sustabdyti įrenginį, paspauskite įj./išj. jungiklį į padėtį IŠJ. Aktyvinus jungiklį, jis vėl automatiškai grįžta į padėtį ĮJ.

ℹ NUORODA Automatinis „Choke“ svirties atstatymas. Iš karto paleidus variklį, aktyvinus greičio svirtį, „Choke“ svirtis automatiškai grįžta į padėtį RUN.

Šaltasis paleidimas

1. Pasukite „Choke“ svirtį (11/1) į padėtį CHOKE (11/a).
2. Apie 7–10 kartų trumpai ir stipriai paspauskite pagalbinį jungiklį (11/2).
3. Variklio užvedimas:
   - Įrenginį viena ranka tvirtai spauskite prie žemės.
   - Kita ranka starterio rankeną (11/3) iš pradžių atsargiai ir lėtai patraukite iki juntamo pasipriešinimo, tada – ryžtingai ir greitai į viršų, kol vėl pajusite pasipriešinimą (maždaug 1 rankos ilgis).
   - Starterio lynui vėl leiskite susivynioti, tačiau nepaleiskite starterio rankenos.
   - Ankstesnius žingsnius pakartokite kelis kartus, kol variklis užsives.
4. Kelias minutes palaukite, kol variklis įšils.
5. Pasukite „Choke“ svirtį į padėtį RUN (11/b).

Šiltasis paleidimas

Kol variklis dar darbinės temperatūros, t. y. iš karto po to, kai jis buvo išjungtas, atliekamas „šiltasis paleidimas“. Tuo metu „Choke“ nenaudojama.

1. (Pasirinktinai) Pasukite „Choke“ svirtį (11/1) į padėtį CHOKE ir iš karto vėl atsukite atgal į padėtį RUN. Automatinis pusinis greitis nustatytas.
   - Įrenginį viena ranka tvirtai spauskite prie žemės.
   - Kita ranka starterio rankeną (11/3) iš pradžių atsargiai ir lėtai patraukite iki juntamo pasipriešinimo, tada – ryžtingai ir

greitai į viršų, kol vėl pajusite pasipriešinimą (maždaug 1 rankos ilgis).
- Starterio lynui vėl leiskite susivynioti, tačiau nepaleiskite starterio rankenos.
- Ankstesnius žingsnius pakartokite kelis kartus, kol variklis užsives ir suksis ratu.

Variklis veikia

Variklis veikia tuščiosios eigos sūkių skaičiumi. ***Nuoroda:*** *Kai variklis nebesisuks ratu, paspauskite greičio svirtį (12/1).* Blokavimo mygtuku (12/3) galima užfiksuoti variklio sūkių skaičių.

Variklio sustabdymas

1. Atleiskite greičio svirtį (12/1) ir leiskite varikliui veikti tuščiąja eiga.
2. Nustatykite jj./išj. jungiklį (12/2) į padėtį SUSTABDYTI ir laikykite kelias sekundes.
3. Palaukite, kol pjovimo įrankis sustos.

6.3 Greito aktyvinimo mechanizmo aktyvinimas (17)

1. Stipriai patraukite oranžinę juostą (17/1) (17/a).

Įrenginys išslysta kartu su karabino kabliu (17/2) iš laikiklio ir nukrenta ant žemės.

7 DARBINĖ ELGSENA IR DARBO METODIKA

7.1 Darbas su valo galvute

7.1.1 Apipjovimas

- Šiek tiek pakreipkite įrenginį į priekį ir judinkite jį tinkamu vienodu greičiu iš kairės į dešinę.
- Geriausių pjovimo rezultatų pasieksite, kai pjausite sausą žolę.
- Pjovimo valo neveskite tiesiai palei mūrus ir grindinio plokštes, kad šis per stipriai nesusidėvėtų.
- Aukštesnę žolę ir tankesnę žaliąją dangą pjaukite pakopomis, kad neužsikimštų valo ritė.
- Priderinkite variklio sukimosi greitį ir pjovimo gylį prie atitinkamų sąlygų. Jei variklio sukimasis per lėtas, pjovimo įrankyje gali įsipainioti arba įstrigti krūmokšniai.
- Jei pjovimo įrankyje įsipainioja žolė, šakos ar kiti daiktai, arba jei įrenginys neįprastai vibruoja, nedelsdami išjunkite variklį ir patikrinkite įrenginį.
- Dėl užblokuotos kampinės pavaros gali būti pažeista sankaba.
- Pjovimo valas po valo ritės antgalio išjungimo nesustoja iš karto. Todėl, prieš vėl įjungdami įrenginį, palaukite, kol valas sustos.
- Jei valo ritė tuščia, pakeiskite pjovimo volą.

7.1.2 Pjovimo valo pailginimas eksploatavimo metu (13)

Eksploatuojant pjovimo valas pailgėja ir pasišiaušia.

1. Palikite variklį veikti visu greičiu.
2. Laikas nuo laiko paspauskite valo galvutę (13/1) prie vejos (13/a). Todėl nuo valo ritės nuvyniojamas naujo pjovimo valo gabalas ir panaudotas valo galas nukerpamas valo kirptuvu (13/2).

7.2 Darbas su diskiniu peiliu

7.2.1 Atgalinio smūgio vengimas

- Pasirūpinkite stabilia stovėsena. Laikykite kojas patogiai praskėtę ir visada tikėkitės, kad gali įvykti atatranka.
- Prieš pamainos pradžią diskinis peilis turėtų būti pasiekęs visą darbinį sūkių skaičių.

7.2.2 Pjovimas

- Šiek tiek pakreipkite įrenginį į priekį ir judinkite jį tinkamu vienodu greičiu iš dešinės į kairę. Taip nupjauta medžiaga kris ant jau nupjauto ploto.
- Aukštesnę žolę ir tankesnę žaliąją dangą pjaukite pakopomis. Tam pirmiausia patrumpinkite viršutinę pjaunamos medžiagos dalį, įrenginį judindami į dešinę. Tada priešingu judesiu kreipkite įrenginį į kairę ir pjaukite apatinę dalį.
- Dirbdami ant šlaitų, judėkite juostomis. Nupjaukite vieną juostą, lygiagrečią šlaitui, tada grįžkite per nupjautą zoną ir pjaukite kitą juostą.
- Priderinkite variklio sukimosi greitį ir pjovimo gylį prie atitinkamų sąlygų. Jei variklio sukimasis per lėtas, pjovimo įrankyje gali įsipainioti arba įstrigti krūmokšniai.
- Jei pjovimo įrankyje įsipainioja žolė, šakos ar kiti daiktai, arba jei įrenginys neįprastai vibruoja, nedelsdami išjunkite variklį ir patikrinkite įrenginį.
- Dėl užblokuotos kampinės pavaros gali būti pažeista sankaba.
- Niekada nešalinkite įstrigusios pjaunamos medžiagos veikiant diskiniam peiliui. Todėl palaukite, kol diskinis peilis sustos.

- Jei diskinis peilis atšipęs, lūžęs ar deformuotas, pakeiskite jį originalia atsargine dalimi.

8 TECHNINĖ PRIEŽIŪRA

⚠ PAVOJUS! Pavojus gyvybei dėl netinkamos techninės priežiūros. Kai techninės priežiūros darbus atlieka nekvalifikuoti asmenys ir naudojamos neleistinos atsarginės dalys, eksploatuojant galima patirti sunkių arba netgi mirtinų sužalojimų.

- Neišmontuokite saugos įtaisų ir jų neišjunkite.
- Naudokite tik leistinas originalias atsargines dalis.
- Reguliariai ir tinkamai atlikite techninę priežiūrą bei taip pasirūpinkite, kad prietaisas veiktų ir būtų švarus.

⚠ ATSARGIAI! Pavojus susižaloti. Aštriabriaunės ir judančios įrenginio dalys gali sužeisti.

- Techninės apžiūros, priežiūros ir valymo darbų metu visada dėvėkite apsaugines pirštines!

Tinkamos techninės priežiūros ir priežiūros reikia, norint užtikrinti prietaiso funkcionalumą ir saugą. Atkreipkite dėmesį į šiuos punktus:

- Atlikite techninės priežiūros ir priežiūros darbus tik tada, jei turite reikalingų žinių ir įrankių.
- Palaukite, kol variklis visiškai atvės.
- Nusidėvėjusias arba pažeistas prietaiso dalis keiskite tik gamintojo originaliomis atsarginėmis dalimis.
- Techninės priežiūros ir priežiūros darbus, kurie neaprašyti šioje naudojimo instrukcijoje, Jums atlikti draudžiama. Patikėkite tai atlikti įgaliotoms techninės priežiūros dirbtuvėms. Nesilaikant nurodymų, netenkama gamintojo garantijos.

Čia nurodytų techninės priežiūros ir priežiūros darbų intervalus rasite techninės priežiūros plane (Techninės priežiūros darbų planas).

Naudokite tik leidžiamus pjovimo įrankius (Leistini pjovimo įrankiai)!

8.1 Pjovimo valo pakeitimas (14)

1. Sukite reguliavimo rankenėlę (14/1) taip, kad rodyklės (14/2, 14/3) būtų vienoje linijoje.
2. Pjovimo valą stumkite į angą (14/4) tol, kol jis abiejose valo galvutės pusėse bus vienodo ilgio.
3. Pjovimo valo įsukimas į volo galvutę: sukite reguliavimo rankenėlę (14/1) pagal rodykles (14/5), kol pjovimo valas abiejose pusėse dar maždaug 10 cm išlys iš valo galvutės.

8.2 Oro filtro valymas / keitimas (15)

DĖMESIO! Variklio pažeidimo pavojus. Eksploatuojant variklį be oro filtro, stipriai pažeidžiamas variklis!

- Niekada neeksploatuokite prietaiso be oro filtro.
- Reguliariai valykite oro filtrą.
- Pakeiskite pažeistą oro filtrą.

1. Oro filtro išmontavimas:
   - Atlaisvinkite oro filtro varžtą (15/1), kol atsilaisvins oro filtro korpuso dangtis (15/2).
   - Nutraukite oro filtro korpuso dangtį.
   - Nutraukite filtro kempinėlę (15/3) nuo rėmo (15/4).
2. Filtro kempinėlės (15/3) valymas:
   - Išspauskite filtro kempinėlę ir tada išplaukite ją muilu bei vandeniu. Nenaudokite benzino arba kitų tirpiklių!
   - Filtro kempinėlę kruopščiai džiovinkite tol, kol joje nebebus vandens. Dėl šlapio filtro gali sunkiai užsivesti variklis.
3. Oro filtro korpusą kruopščiai išvalykite šluoste.
4. Filtro kempinėlės (15/3) keitimas:
   - Pakeiskite filtro kempinėlę, kai ji nebebus elastinga arba byrės.
5. Oro filtro montavimas:
   - Filtro kempinėlę (15/3) uždėkite ant rėmo (15/4).
   - Užmaukite oro filtro korpuso dangtį (15/2) ir tvirtai laikykite.
   - Įsukite oro filtro varžtą (15/1), kol oro filtro korpuso dangtis tvirtai laikysis.

8.3 Degalų filtro tikrinimas / keitimas

Veltinio tipo degalų filtras yra degalų bake ir užmautas ant įsiurbimo galvutės. Kai degalų filtras sukietėja, tampa nešvarus arba užsikišęs, į variklį bėga mažiau benzino. Tokiu atveju degalų filtrą reikia pakeisti.

Rekomenduojama šį darbą pavesti atlikti įgaliotoms techninės priežiūros dirbtuvėms.

8.4 Uždegimo žvakės techninė priežiūra (16)

1. Uždegimo žvakės išmontavimas:
   - Ištraukite uždegimo žvakės kištuką (16/1).
   - Uždegimo žvakės raktu (16/2) išsukite uždegimo žvakę (16/3).
2. Uždegimo žvakės vaizdo vertinimas:
   - Jei uždegimo žvakė yra rusvai ruda: Variklis veikia tinkamai ir uždegimo žvakė yra be sutrikimų. Jei reikia: Uždegimo žvakę atsargiai nuvalykite vieliniu šepetėliu (16/4).
   - Jei uždegimo žvakė yra pasidengusi suodžiais, alyva, su plutele, išsilydžiusi arba šuntuota: Uždegimo žvakė yra sugedusi. Uždegimo žvakę pakeiskite nauja. Naudokite nurodyto tipo uždegimo žvakę (žr. techninius duomenis).
   - Jei po trumpo eksploatavimo laiko uždegimo žvakė sugenda vėl, variklį ir karbiuratoriaus nustatymus turi patikrinti įgaliotos techninės priežiūros dirbtuvės.
3. Atstumo tarp elektrodų tikrinimas:
   - Šablonu (16/5) patikrinkite, ar atstumas tarp elektrodų (16/6) yra 0,6 – 0,7 mm. Jei taip nėra, atsargiai pastuksendami priartinkite elektrodus vieną prie kito arba atsargiai juos atitraukite vieną nuo kito lenkdami.
4. Jei pasiektas nurodytas intervalas arba uždegimo žvakė yra sugedusi:
   - Uždegimo žvakę pakeiskite nauja. Naudokite nurodyto tipo uždegimo žvakę (žr. techninius duomenis).
5. Uždegimo žvakės montavimas:
   - Atkreipkite dėmesį į tai, kad uždegimo žvakės sandarinimo žiedas (16/7) būtų uždėtas ant uždegimo žvakės.
   - Uždegimo žvakę vėl įsukite ranka ir priveržkite uždegimo žvakės raktu (sukimo momentas – 12–15 Nm).
   - Vėl tvirtai užmaukite uždegimo žvakės kištuką.

8.5 Tuščiosios eigos nustatymas

Varikliui veikiant tuščiąja eiga, pjovimo įrankis neturi judėti. Jei varikliui veikiant tuščiąja eiga pjovimo įrankis juda, būtinai pasikonsultuokite su savo prekybos atstovu, kad variklis būtų tinkamai nustatytas.

8.6 Techninės priežiūros darbų planas

Toliau nurodytus darbus naudotojas gali atlikti pats. Visus likusius techninės priežiūros ir remonto darbus leidžiama atlikti įgaliotoms techninės priežiūros dirbtuvėms.

NUORODA Esant didelei apkrovai ir aukštai temperatūrai, gali reikėti trumpesnių techninės priežiūros intervalų nei nurodyta šioje lentelėje.

Darbas	Vieną kartą po 5 darbo valandų	Prieš kiekvieną naudojimą	Vieną kartą per savaitę	Kas 50 darbo valandų	Kas 100 darbo valandų	Prireikus	Prieš žolės pjovimo sezoną, vieną kartą per metus	kas 5 metus
Karbiuratorius								
Patikrinkite veikimą tuščiąja eiga		X						
Oro filtras								
Išvalykite		X						
Pakeiskite						X		
Uždegimo žvakė								
Patikrinkite ir, prireikus, sureguliuokite atstumą tarp elektrodų				X				
Pakeiskite					X	X		

Darbas	Vieną kartą po 5 darbo valandų	Prieš kiekvieną naudojimą	Vieną kartą per savaitę	Kas 50 darbo valandų	Kas 100 darbo valandų	Prireikus	Prieš žolės pjovimo sezoną, vieną kartą per metus	kas 5 metus
Aušinti skirto oro įleidimo anga								
Išvalykite			X			X	X	
Duslintuvas								
Patikra apžiūrint ir būklės patikra		X						
Degalų bakas								
Išvalykite				X			X	
Degalų filtras								
Pakeiskite								X
Valdymo elementai								
Įjungimo / išjungimo jungiklis, blokavimo mygtukas, greičio svirtis, starterio lynas		X						
Visi pasiekiami varžtai (išskyrus reguliavimo varžtus)								
Priveržkite	X					X	X	
Visas įrenginys								
Patikra apžiūrint ir būklės patikra		X						
Išvalykite			X			X	X	

9 TRIKČIŲ ŠALINIMAS

ATSARGIAI! Pavojus susižaloti. Aštriabriaunės ir judančios įrenginio dalys gali sužeisti.

- Techninės apžiūros, priežiūros ir valymo darbų metu visada dėvėkite apsaugines pirštines!
- Išjunkite įrenginį!

NUORODA Esant sutrikimų, kurie nėra nurodyti šioje lentelėje arba kurių negalite pašalinti savarankiškai, kreipkitės į mūsų klientų aptarnavimo tarnybą.

Sutrikimas	Priežastis	Šalinimas
Variklis nepasileidžia arba pasileidžia sunkiai.	Variklis buvo blogai paleistas.	žr. *Skyrius 6.2 "Variklio paleidimas / sustabdymas", puslapis 283*
	Nešvari, sugedusi uždegimo žvakė arba netinkamas elektrodų atstumas.	žr. *Skyrius 8.4 "Uždegimo žvakės techninė priežiūra (16)", puslapis 286*

Sutrikimas	Priežastis	Šalinimas
	Nešvarus oro filtras.	žr. *Skyrius 8.2 "Oro filtro valymas / keitimas (15)", puslapis 285*
	Susidėvėjęs degalų filtras.	Degalų filtro tikrinimas / keitimas (16)
	Neteisingai nustatytas karbiuratorius.	Susisiekite su įgaliotomis techninės priežiūros dirbtuvėmis.
	„Choke“ svirtis nustatyta ties CHOKE.	Perstumkite „Choke“ svirtį ties RUN.
Variklis pasileidžia, tačiau variklio galia yra maža.	„Choke“ svirtis nustatyta ties CHOKE.	Perstumkite „Choke“ svirtį ties RUN.
	Nešvarus oro filtras.	žr. *Skyrius 8.2 "Oro filtro valymas / keitimas (15)", puslapis 285*
	Susidėvėjęs degalų filtras.	Degalų filtro tikrinimas / keitimas (16)
	Neteisingai nustatytas karbiuratorius.	Susisiekite su įgaliotomis techninės priežiūros dirbtuvėmis.
Variklis veikia netolygiai ir didinant greitį variklio sūkių skaičius nedidėja.	Nešvari, sugedusi uždegimo žvakė arba netinkamas elektrodų atstumas.	žr. *Skyrius 8.4 "Uždegimo žvakės techninė priežiūra (16)", puslapis 286*
	Neteisingai nustatytas karbiuratorius.	Susisiekite su įgaliotomis techninės priežiūros dirbtuvėmis.
Variklio išmetamosios dujos stipriai dūmina, atrodo melsvos.	Benzino ir alyvos mišinyje per didelis kiekis alyvos.	Pripildykite tinkamu maišymo santykiu sumaišyto benzino ir alyvos mišinio, Benzino ir alyvos sumaišymas bei pripildymas
	Neteisingai nustatytas karbiuratorius.	Susisiekite su įgaliotomis techninės priežiūros dirbtuvėmis.
Variklis pradeda neįprastai ir stipriai vibruoti.	Atsilaisvino ir (arba) pažeistos įrenginio / variklio dalys.	1. Sustabdykite variklį. 2. Patikrinkite, ar įrenginys nepažeistas. 3. Patikrinkite uždegimo žvakę, žr. *Skyrius 8.4 "Uždegimo žvakės techninė priežiūra (16)", puslapis 286*. 4. Susisiekite su įgaliotomis techninės priežiūros dirbtuvėmis.

10 TRANSPORTUODAMI

Įrenginio transportavimas tarp dviejų darbo zonų

1. Išjunkite variklį.
2. Uždėkite ant diskinio peilio transportavimo apsaugą.
3. Variklinį dalgį tvirtai laikykite už variklio bloko ir rankenos.
4. Atsargiai eikite prie kitos darbo zonos. Nekelkite pavojaus asmenims ir gyvūnams.

Įrenginio transportavimas transporto priemone

1. Jei įmanoma: Ištuštinkite baką, palikdami veikti variklį.
2. Išjunkite variklį.
3. Uždėkite ant diskinio peilio transportavimo apsaugą.
4. Stenkitės, kad važiuojant prietaisas neapvirstų ir neišbėgtų benzino ir alyvos mišinys:
   - Padėkite įrenginį ant žemės taip, kad degalų bako užsukamas dangtelis būtų nukreiptas į viršų. Degalų bakas turi būti uždarytas.
   - Užfiksuokite prietaisą ant žemės.

11 LAIKYMAS

Jei įrenginio planuojate nenaudoti ilgiau nei 2–3 mėnesius, pažeidimams išvengti reikia atlikti toliau nurodytus darbus:

1. Ištuštinkite degalų baką:
   - Palikite variklį veikti tol, kol jis išsijungs savaime. Tada degalų bake ir karbiuratoriuje nebeliks benzino ir alyvos mišinio bei negalės susidaryti nuosėdų.
2. Išvalykite įrenginį:
   - Visą įrenginį ir priedus nuvalykite šluoste. Nenaudokite benzino arba kitų tirpiklių.
   - Iš visų įrenginio angų pašalinkite nešvarumus (taip pat iš variklio aušinimo angų).
3. Sutepkite cilindrą:
   - Leiskite įrenginiui visiškai atvėsti.
   - Ištraukite uždegimo žvakės kištuką ir išsukite uždegimo žvakę.
   - Į uždegimo žvakės angą įlašinkite šiek tiek alyvos.
   - Lėtai traukite už starterio rankenos, kad stūmoklis judėtų ir cilindre galėtų pasiskirstyti alyva.
   - Vėl tvirtai įsukite uždegimo žvakę ir užmaukite uždegimo žvakės kištuką.
4. Uždėkite ant diskinio peilio transportavimo apsaugą.
5. Įrenginį laikykite kuo sausesnėje vietoje.

⚠ **ATSARGIAI! Pavojus susižaloti.** Jei įrenginys laikymo metu prieinamas vaikams ir pašaliniams, galima susižeisti.

- Laikykite įrenginį vaikams ir pašaliniams asmenims nepasiekiamoje vietoje.

12 IŠMETIMAS

- Benzinas ir variklinė alyva nėra buitinės atliekos arba nuotekos, todėl jiems priskiriamos atskiros taisyklės arba išmetimas!
- Prieš utilizuojant įrenginį, reikia ištuštinti degalų baką ir variklinės alyvos rezervuarą!
- Pakuotė, įrenginys ir priedai pagaminti iš perdirbamų medžiagų ir juos reikia atitinkamai šalinti.

13 PAPILDOMA INFORMACIJA APIE CO2 VERTES

Pagal Reglamento (ES) 2016/1628 43 str. 4 d. mes privalome garantuoti ES tipo patvirtinimo procedūros metu nustatytą CO_2 vertę.

Variklių CO_2 vertės su ES tipo patvirtinimu nurodytos ties https://www.al-ko.com/shop/media/al-ko-engines/co2.pdf.

Šis CO_2 matavimas yra variklio tipą arba variklių šeimą atstovaujančio (pagrindinio) variklio bandymo fiksuotame bandymo cikle laboratorijos sąlygomis rezultatas ir nėra tam aiški arba paslėpta tam tikro variklio galios garantija.

14 KLIENTŲ APTARNAVIMO TARNYBA / TECHNINĖS PRIEŽIŪROS PUNKTAS

Iškilus klausimų dėl garantijos, remonto ir atsarginių dalių, kreipkitės į savo artimiausią AL-KO techninės priežiūros skyrių. Jį rasite internete tokiu adresu:
www.al-ko.com/service-contacts

15 GARANTIJA

Galimus įrenginio medžiagų ar gamybos defektus įstatymų numatytu pretenzijų dėl trūkumų reiškimo senaties termino laikotarpiu mes šaliname savo nuožiūra remonto arba keitimo būdu. Senaties terminas nustatomas kiekvienu konkrečiu atveju pagal šalies, kurioje įrenginys buvo įsigytas, teisės aktus.

Mūsų garantinis įsipareigojimas galioja tik šiais atvejais:

- laikomasi šios naudojimo instrukcijos
- įrenginys tinkamai naudojamas;
- naudojamos originalios atsarginės dalys

Garantija nustoja galioti šiais atvejais:

- bandoma savarankiškai remontuoti įrenginį;
- savarankiškai atliekami techniniai pakeitimai
- įrenginys naudojamas ne pagal paskirtį.

Garantija netaikoma:

- dažų pažeidimams, atsiradusiems dėl normalaus dėvėjimosi
- susidėvinčiosioms dalims, atsarginių dalių kortelėje xxxxxx (x) pažymėtoms rėmeliu.
- vidaus degimo varikliams (jiems taikomos atitinkamų variklių gamintojų garantinės nuostatos)

Garantinis laikotarpis prasideda nuo dienos, kurią įrenginį pirmą kartą įsigyja galutinis vartotojas. Lemiama yra pirkimo dokumente nurodyta data. Kreipkitės su šia garantijos deklaracija ir originaliu pirkimo dokumentu į savo pardavėją arba artimiausią įgaliotąjį klientų aptarnavimo skyrių. Ši deklaracija nedaro įtakos įstatymais pagrįstoms pirkėjo pretenzijoms, kurias jis gali pareikšti pardavėjui.

ORIĢINĀLĀS LIETOŠANAS INSTRUKCIJAS TULKOJUMS

Saturs

1 Par šo lietošanas instrukciju 291
1.1 Simboli titullapā 292
1.2 Zīmju skaidrojums un signālvārdi 292
2 Izstrādājuma apraksts 292
2.1 Mērķim atbilstoša lietošana 292
2.2 Iepriekš paredzama potenciāli nepareiza izmantošana 292
2.3 Atlikušie riski 292
2.4 Drošības un aizsardzības ierīces 293
2.5 Simboli uz iekārtas 293
2.5.1 Drošības zīmes 293
2.5.2 Vadības zīmes 294
2.6 Izstrādājuma pārskats (01) 294
2.7 Atļautie griezējinstrumenti 294
2.8 Piegādes komplektācija 294
3 Drošības norādījumi 295
3.1 Lietotājs 295
3.2 Personiskie aizsardzības līdzekļi 295
3.3 Drošība darba vietā 295
3.4 Ierīces drošība 295
3.5 Cilvēku, dzīvnieku un īpašuma drošība 296
3.6 Vibrācijas slodze 296
3.7 Rīkošanās ar benzīnu un eļļu 297
4 Montāža 297
4.1 Cilpveida roktura uzstādīšana (02) 297
4.2 Aizsarga uzstādīšana (03, 04) 297
4.3 Auklas galvas uzstādīšana (05) 297
4.4 Griezējasmens vai smalcināšanas asmens montāža (06) 298
5 Ekspluatācijas sākšana 298
5.1 Uzgaļa uzstādīšana un noņemšana (07, 08) 298
5.2 Plecu siksnas regulēšana 298
5.3 Benzīna-eļļas maisījuma sagatavošana un iepildīšana (09) 298
6 Lietošana 299
6.1 Dubultās plecu siksnas uzlikšana (10) 299
6.2 Motora ieslēgšana/apturēšana 299
6.2.1 Informācija par motora darbību 299
6.2.2 Aukstās iedarbināšanas/karstās iedarbināšanas veikšana (11, 12) 299
6.3 Ātrās atvienošanas mehānisma lietošana (17) 300
7 Uzvedība darba laikā un darba tehnika 300
7.1 Strādāšana ar auklas galvu 300
7.1.1 Pļaušana ar trimmeri 300
7.1.2 Griezējauklas pagarināšana ekspluatācijas laikā (13) 300
7.2 Strādāšana ar griezējasmeni 301
7.2.1 Izvairīšanās no atsitieniem 301
7.2.2 Pļaušana 301
8 Tehniskā apkope un tīrīšana 301
8.1 Griezējauklas ievietošana (14) 301
8.2 Gaisa filtra tīrīšana/nomaiņa (15) 302
8.3 Degvielas filtra pārbaude/nomaiņa 302
8.4 Aizdedzes sveces apkope (16) 302
8.5 Tukšgaitas iestatījums 302
8.6 Apkopes plāns 302
9 Palīdzība traucējumu gadījumā 304
10 Transportēšana 305
11 Glabāšana 305
12 Utilizācija 306
13 Papildu informācija par CO2 vērtībām 306
14 Klientu apkalpošanas dienests/serviss 306
15 Garantija 306

1 PAR ŠO LIETOŠANAS INSTRUKCIJU

- Vācu valodā izdotā versija ir oriģinālā lietošanas instrukcija. Visas pārējās dokumentu versijas citās valodās ir oriģinālo lietošanas instrukciju tulkojumi.

- Vienmēr saglabājiet šo lietošanas instrukciju tādā stāvoklī, lai vēlāk varat tajā ieskatīties, ja būs nepieciešama informācija par ierīci.
- Nododiet ierīci citām personām tikai kopā ar šo lietošanas instrukciju.
- Izlasiet un ievērojiet šajā lietošanas instrukcijā sniegtos drošības un brīdinājuma norādījumus.

1.1 Simboli titullapā

Simbols	Skaidrojums
	Pirms lietošanas obligāti uzmanīgi izlasiet šo lietošanas instrukciju. Tas ir priekšnoteikums drošam darbam un lietošanai bez traucējumiem.
	Lietošanas instrukcija
	Neizmantojiet benzīna ierīci atklātu liesmu vai karstuma avotu tuvumā.

1.2 Zīmju skaidrojums un signālvārdi

⚠ BĪSTAMI! Norāda uz tiešu, bīstamu situāciju, kuras rezultātā, ja vien no tās neizvairīsieties, iestāsies nāve vai gūsiet smagas traumas.

⚠ BRĪDINĀJUMS! Norāda uz potenciāli bīstamu situāciju, kuras rezultātā, ja vien no tās neizvairīsieties, var iestāties nāve vai iespējams gūt smagas traumas.

⚠ ESIET PIESARDZĪGI! Norāda uz potenciāli bīstamu situāciju, kuras rezultātā, ja vien no tās neizvairīsieties, iespējams gūt vieglas vai vidēji smagas traumas.

UZMANĪBU! Norāda uz potenciāli bīstamu situāciju, kuras rezultātā, ja vien no tās neizvairīsieties, iespējams materiālo zaudējumu risks.

ℹ NORĀDĪJUMS Īpaši norādījumi labākai izpratnei un manipulēšanai.

2 IZSTRĀDĀJUMA APRAKSTS

2.1 Mērķim atbilstoša lietošana

Uz Multitool pamata ierīces MT 130 iespējams lietot šādus uzgaļus:

- Pļāvēja/zāliena trimmera uzgalis, kas ir lietojams kā:
  - Motora zāles pļāvējs: stingrāku zālaugu un līdzīgas augu segas pļaušanai.
  - Zāliena trimmeris: mīkstas zāles un līdzīgas augu segas pļaušanai.
- Atzarotāja uzgalis CSA 130 MT (preces Nr. 127635)*: brīvi stāvošu koku un citas kokaugu zaru zāģēšanai. Lietojams no zemes.
- Dzīvžoga šķēru uzgalis HTA 130 MT (preces Nr. 127636)*: zariņu un svaigo dzīvžogu un krūmu dzinumu griešanai. Lietojams no zemes.
- Vārpstas caurules pagarinātājs (prec Nr. 127637)* modeļiem CSA 130 MT un HTA 130 MT

**: iespējams iegādāties atsevišķi.*

Pamata ierīce, kā arī uzgaļi ir paredzēti tikai lietošanai privātām vajadzībām. Jebkurš atšķirīgs lietojums, kā arī neatļauta modifikācija un papildināšana, tiek uzskatīts par ierīces nepareizu lietojumu un padarīs nederīgu garantiju, kā arī atbilstības deklarāciju (CE marķējums) un šādā gadījumā ražotājs neuzņemas atbildību par kaitējumu, kas nodarīta lietotājam vai kādai trešajai pusei.

2.2 Iepriekš paredzama potenciāli nepareiza izmantošana

Ierīce nav paredzēta komerciāliem nolūkiem ne sabiedriskos parkos vai sporta laukumus, ne arī izmantošanai lauksaimniecībā vai mežsaimniecībā.

Pamata ierīce:

- Lietojiet tikai atļautos uzgaļus!

Pļāvēja/zāliena trimmera uzgalis:

- Nepļaujiet krūmus, dzīvžogus, kokus vai puķes.
- Kamēr ierīce darbojas, neceliet to no zemes uz augšu.
- Neizmantojiet citu ražotāju, vienīgi oriģinālos griezējinstrumentus (griezējasmeni, auklas spoli).

2.3 Atlikušie riski

Arī tad, ja ierīce tiek izmantota atbilstoši tās lietojumam, vienmēr saglabājas zināms risks, kuru nav iespējams paredzēt. Arī ierīces tips un kons-

trukcija atkarībā no lietojuma var būt saistīta ar turpmāk tekstā uzskaitītajiem potenciālajiem riskiem:

Pamata ierīce:

- Kaitējums veselībai, ko rada plaukstas-rokas vibrācijas ilgstoša nepārtraukta darba laikā un nepareiza apkope.
- Apdegumu gūšanas risks, saskaroties ar karstām detaļām.
- Ugunsgrēka draudi

Pļāvēja/zāliena trimmera uzgalis:

- Nogriezto daļiņu izmešana un sasmalcināto daļiņu ieelpošana
- Sagriešanās risks, sniedzoties pie rotējošās griezējauklas.
- Pēdu traumu gūšanas risks, pieskaroties ieslēgtam griezējinstrumentam.

2.4 Drošības un aizsardzības ierīces

⚠ **BRĪDINĀJUMS! Traumu risks.** Bojātas un atslēgtas drošības un aizsardzības ierīces var būt iemesls smagām traumām.

- Bojātas drošības un aizsardzības ierīces ir jāsaremontē.
- Nekādā gadījumā neveidojiet drošības ierīču un aizsargierīču apvadus.

Avārijas apture

Ārkārtas situācijā, apturiet motoru ar ieslēgšanas/izslēgšanas slēdzi. Atlaidiet akseleratora sviru.

Aizsargs

Aizsargs pasargā operatoru no saskares ar rotējošo griezējauklu un izsviestajiem priekšmetiem.

Cilpveida rokturis ar stāvokļa fiksatoru

Cilpveida rokturis nodrošina operatora kāju aizsardzību, lai tās nenonāktu vai saskarē ar rotējošo griezējauklu vai griezējasmeni.

Ātrās atvienošanas mehānisms

Pie dubultās plecu siksnas atrodas ātrās atvienošanas mehānisms ārkārtas gadījumiem, lai jūs varētu atvienot ierīci un ātri pamest darba vietu.

2.5 Simboli uz iekārtas

2.5.1 Drošības zīmes

Simbols	Skaidrojums
	Izmantojot ierīci, ievērojiet īpašu piesardzību!

Simbols	Skaidrojums
	Pirms lietošanas izlasiet lietošanas instrukciju!
	Lietot aizsargķiveri, dzirdes un acu aizsardzības līdzekļus!
	Izmantot neslīdošus apavus!
	Valkājiet aizsargcimdus!
	Risks, ko rada izsviestie priekšmeti!
	Attālumam starp ierīci un nepiederošām personām ap lietotāju jābūt 15 m.
	Apdraudējums, ko rada inerce.
	Nekādā gadījumā neizmantojiet ar motora zāles pļāvēju zāģa ripu!
	Karstas virsmas. Nepieskarieties!
	Ugunsgrēka draudi! Esiet īpaši piesardzīgi, rīkojoties ar benzīnu!

2.5.2 Vadības zīmes

Simbols	Skaidrojums
	Gaisa padeves aizbīdņa grozāmās pogas lietošana: Griežot gaisa padeves aizbīdņa grozāmo pogu pretēji pulksteņa rādītāju virzienam gaisa vārsts aizveras. Ja gaisa padeves aizbīdnis aizveras, pagrieziet gaisa padeves aizbīdņa grozāmo pogu pulksteņa rādītāju virzienā, lai gaisa padeves aizbīdni atvērtu atkārtoti.

2.6 Izstrādājuma pārskats (01)

Nr.	Detaļa
Pamata ierīce	
1	Motora bloks ar:
2	■ Gaisa filtra korpusu
3	■ Gaisa filtra skrūvi
4	■ Uzsūknēšanas poga
5	■ Degvielas tvertne
6	■ Degvielas tvertnes vāciņu
7	■ Startera rokturi
8	■ Aizdedzes sveces vāciņu
9	■ Gaisa padeves aizbīdņa sviru
10	Kombinētais slēdzis ar:
11	■ Ieslēgšanas/izslēgšanas slēdzis motoram
12	■ Bloķēšanas spiedpoga
13	■ Akseleratora svira
14	Plecu siksnas cilpas
15	Cilpveida rokturis
16	Galeņa stiprinājums ar fiksācijas šķelttapu
17	Dubultā plecu siksna
18	Viendaļīga plecu siksna (atzarotāja un dzīvžogu šķēru uzgalim)
Pļāvēja/zāliena trimmera uzgalis	
19	Galenis
20	Aizsargs
21	Leņķveida pārvads
22	Auklas saīsināšanas asmens
23	Auklas galva
24	2 zobu smalcināšanas asmens
25	3 zobu griezējasmens

2.7 Atļautie griezējinstrumenti

Atļauts izmantot tikai oriģinālos ražotāja griezējinstrumentus, kas uzskaitīti turpmāk tekstā:

- Auklas galva “Fast and Easy Semiprofi” 115 mm: det. Nr.127619
- Auklas galva “Fast and Easy Profi” 130 mm: det. Nr. 127620*
- 3 zobu griezējasmens: det. Nr. 112906
- 2 zobu smalcināšanas asmens: det. Nr. 127641

** Neietilpst piegādes komplektācijā, bet iespējams iegādāties atsevišķi.*

⚠ **BĪSTAMI! Griezējinstrumenti ir bīstami dzīvībai!** Neatļauti griezējinstrumenti (piem., metāliskie griezējinstrumenti no vairākām daļām ar rotējošām ķēdēm un smalcinātājnažiem), kā arī bojāti griezējinstrumenti (piem., ieplīsuši, aizlūzuši) var izraisīt smagas un pat letālas traumas.

- Izmantojiet tikai oriģinālos ražotāja atļautos griezējinstrumentus.
- Bojātus griezējinstrumentu nekavējoties ir jānomaina.

Neapstiprinātu griezējinstrumentu lietošana pamata ierīcei neatbilst paredzētajam lietojumam.

2.8 Piegādes komplektācija

Piegādes komplektācijā ietilpst turpmāk uzskaitītās detaļas. Pārbaudiet, vai komplektācijā ir iekļautas visas uzskaitītās detaļas:

- Pamata ierīce
- Pļāvēja/zāliena trimmera uzgalis
- Cilpveida rokturis ar:
  - Attures skava
  - Gumijas uzmava
  - 4 seškanšu gremdgalvas skrūves
  - 4 uzgriežņi
- Aizsargs ar:
  - Aizsargplāksne ar integrētu auklas saīsināšanas asmeni
  - 4 krustveida rievas skrūves M5x16

- 4 uzgriežņi
- Auklas galva Fast & Easy Semiprofi ar auklas spoli:
- 3 zobu griezējasmens
- 2 zobu smalcināšanas asmens
- Viendaļīga plecu siksna (atzarotāja un augstu dzīvžogu šķēru uzgalim)
- Dubultā plecu siksna
- Instrumentu komplekts:
  - Kombinētā aizdedzes sveces atslēga ar krustiņa skrūvgriezi
  - Dubultā uzgriežņu atslēga
  - 3 sešstūra atslēgas
  - 2 šķelttapas griezējasmens vai smalcināšanas asmens fiksācijai (no tām 1 rezerves šķelttapa)
  - Degvielas maisīšanas pudele

3 DROŠĪBAS NORĀDĪJUMI

⚠ ESIET PIESARDZĪGI! Pastāv dzirdes bojājumu risks. Ierīce lietošanas laikā darbojas ļoti skaļi. Šādi var rasties dzirdes bojājumi lietotājam, kā arī tuvumā esošajiem cilvēkiem un dzīvniekiem.

- Strādājiet tikai izmantojot dzirdes aizsardzības līdzekļus.
- Ievērojiet drošu attālumu no cilvēkiem un dzīvniekiem un gadījumā, ja tuvojas cilvēki vai dzīvnieki, ierīci izslēdziet.

NORĀDĪJUMS Obligāti iepazīstieties individuāli, kā lietojama ierīce. Īpašu vērību pievērsiet tam, kā uzreiz apturēt ierīci.

3.1 Lietotājs

- Ierīci nedrīkst lietot jaunieši, kuriem nav 16 gadu, vai personas, kas nezina lietošanas instrukciju. Ievērojiet valstī spēkā esošos drošības noteikumus par lietotāja minimālo vecumu.
- Gadījumā, ja šāda veida ierīci lietojat pirmo reizi, rīkojieties, kā norādīts turpmāk tekstā: Lūdziet pārdevējam vai citam profesionālim paskaidrot, kā strādāt ar ierīci. Varat apmeklēt arī apmācības.
- Ikvienam, kas strādā ar šo ierīci, jābūt attiecīgam aprīkojumam, jābūt labam veselības un fiziskajam stāvoklim. Ikvienam, kas nedrīkst strādāt veselības problēmu dēļ, ir jājautā savam ārstējošam ārstam, vai ir atļauts strādāt ar šo ierīci.
- Nedarbiniet ierīci, esot alkoholisko dzērienu, narkotisko vielu vai medikamentu ietekmē.

3.2 Personiskie aizsardzības līdzekļi

- Lai nesavainotu galvu un ekstremitātes, kā arī nebojātu dzirdi, lietojiet speciālu apģērbu un aizsardzības līdzekļus.
- Apģērbam ir jābūt piemērotam (cieši jāpieguļ), un tas nedrīkst traucēt darbam.
- Individuālais aizsargaprīkojums ir šāds:
  - Dzirdes aizsarglīdzekļi (piem., dzirdes aizsargaustiņas) jo īpaši ieteicams lietot, ja darba laiks dienas laikā pārsniedz 2,5 stundas
  - Aizsargbrilles
  - Izturīgi, vibrācijas un triecienus slāpējoši darba cimdi
  - Aizsargapavi ar neslīdošu zoli un tērauda pārklājumu

3.3 Drošība darba vietā

- Darbiniet ierīci tikai ārpus telpām un nekādā gadījumā slēgtās telpās.
- Strādājiet tikai dienas gaisma vai ar ļoti gaišu mākslīgo apgaismojumu.
- Pirms darba novāciet no darba zonas bīstamus priekšmetus, piemēram, zarus, stikla gabalus, priekšmetus ar asām šķautnēm, metāla detaļas un akmeņus.
- Nodrošiniet stabilitāti. Izvairieties no mitrām un slidenām virsmām.
- Strādājot, pārvietojieties lēnām un uzmanīgi. Neskrieniet. Uzmanieties no šķēršļiem.

3.4 Ierīces drošība

- Izmantojiet ierīci tikai, ievērojot turpmāk tekstā norādītos nosacījumus:
  - Ierīce nedrīkst būt netīrai, jo īpaši uz tās nedrīkst būt benzīns un eļļa.
  - Ierīcei nedrīkst būt bojājumi, jo īpaši aizsargrežģim.
  - Visiem vadības elementiem jābūt darba kārtībā.
  - Ierīcei jābūt uzstādītiem visiem attiecīgajam darba režīmam nepieciešamajiem piederumiem.
- Nepārslogojiet iekārtu. Tā ir paredzēta tikai viegliem darbiem privātai lietošanai. Pārslodze rada ierīces bojājumus.
- Lai nepieļautu motora pārkaršanu, kamēr tas darbojas, neaizsprostojiet ieplūdes un ventilācijas atveres.

- Ja motors sāk neparasti un spēcīgi vibrēt, nekavējoties apturiet ierīci. Šāda situācija liecina par ierīces nepareizu darbību.
- Nekad nelietojiet ierīci ar nolietotām vai bojātām detaļām. Vienmēr nomainiet bojātās detaļas pret ražotāja oriģinālajām rezerves daļām. Lietojot ierīci ar nolietotām vai bojātām detaļām, ražotājam nevar izvirzīt garantijas prasības.

3.5 Cilvēku, dzīvnieku un īpašuma drošība

- Izmantojiet ierīci tikai tādiem darbiem, kam tā ir paredzēta. Paredzētajam mērķim neatbilstošas lietošanas rezultātā var gūt traumas, kā arī rasties materiāli zaudējumi.
- Ieslēdziet ierīci tikai tad, ja darba zonā neatrodas cilvēki un dzīvnieki.
- Ievērojiet drošu attālumu no cilvēkiem un dzīvniekiem un gadījumā, ja tuvojas cilvēki vai dzīvnieki, ierīci izslēdziet.
- Raugieties, lai motora izplūdes gāzes neplūstu uz cilvēkiem un dzīvniekiem, kā arī uz uzliesmojošiem materiāliem un priekšmetiem.
- Nekādā gadījumā, darbojoties motoram, nesniedzieties iesūkšanas un ventilācijas atverēs. Uz rotējošajām detaļām var gūt traumas.
- Ja ierīce nav nepieciešama, vienmēr to izslēdziet, piem., pārvietojoties uz citu darba zonu, veicot ierīces apkopi un kopšanu, uzpildot benzīna-eļļas maisījumu.
- Gadījumā, ja notiek nelaimes gadījums, nekavējoties izslēdziet ierīci, lai novērstu vēl citu traumu gūšanas un īpašuma bojājumu risku.
- Nekad nelietojiet ierīci ar nolietotām vai bojātām detaļām. Nodilušas vai bojātas detaļas var būt nopietnu traumu gūšanas iemesls.
- Glabājiet ierīci bērniem nepieejamā vietā.

3.6 Vibrācijas slodze

- Vibrācijas radīts risks
  Faktiskā vibrāciju emisijas rādītājs ierīces ekspluatācijas laikā var atšķirties no ražotāja norādītās vērtības. Pirms lietošanas un lietošanas laikā ievērojiet turpmāk uzskaitītos ietekmējošos faktorus:
  - Vai ierīce tiek izmantota atbilstoši lietošanas nolūkam?
  - Vai apstrādājamais materiāls tiek nogriezts vai apstrādāts pareizi?
  - Vai ierīce ir labā darba stāvoklī?
  - Vai griešanas aprīkojums ir pareizi uzasināts un ir uzstādīts pareizs griešanas darbarīks?
  - Vai ir uzstādīti rokturi un, ja tas ir nepieciešams, ir uzstādīti vibrācijas slāpējoši rokturi, kā arī, vai tie ir kārtīgi piestiprināti pie ierīces?
- Darbiniet ierīci tikai ar nepieciešamo iekšdedzes motora apgriezienu skaitu, kas nepieciešams attiecīgā darba veikšanai. Izvairieties no ierīces darbināšanas ar maksimālajiem apgriezieniem, lai samazinātu troksni un vibrāciju.
- Nepareizas ekspluatācijas un apkopes dēļ var palielināties ierīces radītais troksnis un vibrācijas. Tas rada kaitējumu veselībai. Šādā situācijā nekavējoties izslēdziet ierīci un veiciet tās remontu pilnvarotā servisa centrā.
- Vibrāciju radītais slodzes līmenis ir atkarīgs no veicamā darba vai ierīces izmantošanas veida. Novērtējiet šo līmeni un paredziet pietiekami ilgus darba pārtraukumus. Šādi rīkojoties, ievērojami samazināsiet vibrācijas slodzi kopumā visā darba laikā.
- Pārāk ilgi lietojot ierīci, tā izraisīs operatora ķermeņa vibrācijas, kas var būt iemesls asins cirkulācijas problēmām (pazīme — „pirksti kļūst balti”). Lai mazinātu šo risku, uzvelciet cimdus un nodrošiniet, lai rokas būtu siltas. Ja konstatējat pazīmi „balti pirksti”, nekavējoties konsultējieties pie ārsta. Šī pazīme ietver: Jūtīguma samazināšanās, tirpšana, nieze, sāpes, spēka zudums, ādas krāsas vai stāvokļa izmaiņas. Parasti šie simptomi ietekmē pirkstus, rokas vai pulsu. Zemā temperatūrā (mazākā nekā 10 °C) šie riski samazinās.
- Darba dienas laikā centieties ievērot garākus darba pārtraukumus, lai jūsu ķermenis varētu atgūties no trokšņa un vibrācijām. Plānojiet savu darbu tā, lai, strādājot ar ierīcēm, kam ir augsts vibrāciju līmenis, darba laiks būtu sadalīts uz vairākām dienām.
- Ja darba laikā, turot ierīci rokās, sajūtat diskomfortu vai notiek ādas krāsas izmaiņas, nekavējoties pārtrauciet darbu. Izmantojiet pietiekami ilgus darba pārtraukumus. Nepārtraucot darbu pietiekami ilgi, var iestāties roku-plaukstu vibrācijas sindroms.
- Samaziniet vibrācijas iedarbības risku līdz minimumam. Veiciet ierīces kopšanu atbilstoši norādījumiem lietošanas instrukcijā.

- Ja ierīci nākas izmantot bieži, sazinieties ar vietējo izplatītāju, lai iegādātos pretvibrācijas piederumus (piem., rokturus).
- Plānojot darbu, novērtējiet, kā var samazināt vibrācijas ietekmi.

3.7 Rīkošanās ar benzīnu un eļļu

- Eksplozijas vai aizdegšanās risks: noplūstot benzīna-gāzu maisījumam, veidojas eksplozīva vide. Nepareizi rīkojoties ar degvielu, var notikt pēkšņa aizdegšanās, eksplozija un izcelties ugunsgrēks, kura rezultātā var gūt smagas un pat nāvējošas traumas. Ievērojiet turpmāk uzskaitītos norādījumus:
  - Rīkojoties ar benzīnu, nekādā gadījumā nesmēķējiet.
  - Rīkojieties ar benzīnu tikai brīvā dabā un nekad slēgtās telpās.
  - Obligāti ievērojiet turpmāk minētos rīcības noteikumus.
- Transportējiet un glabājiet benzīnu un eļļu vienīgi šim nolūkam paredzētos traukos. Nodrošiniet, lai glabāšanā novietotajam benzīnam un eļļai nevarētu piekļūt bērni.
- Lai nepieļautu augsnes piesārņošanu (vides aizsardzība), nodrošiniet, lai atkārtotas uzpildes laikā benzīns vai eļļa nenoplūstu zemē. Uzpildei izmantojiet piltuvi.
- Nekad neveiciet ierīces uzpildi slēgtās telpās. Pie grīdas var uzkrāties benzīna tvaiki un rezultātā var notikt pēkšņa aizdegšanās vai pat eksplozija.
- Uz ierīces vai uz zemes izšļakstījies benzīns nekavējoties ir jānoslauka. Novietojiet slaucīšanai izmantoto audumu labi vēdinātā vietā, lai tie izžūtu, un tikai tad to izmetiet. Pretējā gadījumā tas var pēkšņi pašuzliesmot.
- Ja ir izšļakstījies benzīns, no tā izdalās benzīna tvaiki. Tādēļ dzinēju nedarbiniet tajā pašā vietā, bet vismaz 3 m attālumā no šīs vietas.
- Izvairieties no ādas saskares ar minerāleļļas produktiem. Neieelpojiet benzīna tvaikus. Veicot uzpildi, vienmēr uzvelciet aizsargcimdus. Regulāri nomainiet un izmazgājiet aizsargapģērbu.
- Raugieties, lai apģērbs nenonāktu saskarē ar benzīnu. Ja benzīns ir nonācis uz apģērba, nekavējoties nomainiet apģērbu.
- Nekad neveiciet degvielas uzpildi, kamēr darbojas dzinējs vai tas ir karsts.

4 MONTĀŽA

⚠ BRĪDINĀJUMS! Nepilnīga montāža ir bīstama! Pilnībā nesamontētas ierīces darbība var izraisīt smagas traumas.

- Darbiniet ierīci tikai tad, ja tā ir pilnībā samontēta!
- Pirms ierīces ieslēgšanas pārbaudiet, vai visas drošības ierīces un aizsargmehānismi ir uzstādīti un darbojas!

⚠ BRĪDINĀJUMS! Pastāv traumu risks detaļām negaidīti atdaloties no ierīces. Ekspluatācijas laikā atdalījušās detaļas var izraisīt nopietnas traumas.

- Nostipriniet griešanas instrumentus tā, lai tie ekspluatācijas laikā nevarētu atdalīties.

4.1 Cilpveida roktura uzstādīšana (02)

1. Aplieciet ap kātu (02/2) gumijas uzmavu (02/1).
2. Uzlieciet uz gumijas uzmavas no virspuses cilpveida rokturi (02/3) un no apakšas attures skavu (02/4).
3. Ievietojiet no virspuses seškanšu gremdgalvas skrūvi (02/5) un no apakšas uzgriezni (02/6) un brīvi saskrūvējiet. Atkārtojiet šo darbību ar atlikušajām seškanšu gremdgalvas skrūvēm un uzgriežņiem.
4. Pievelciet visas seškanšu gremdgalvas skrūves.

4.2 Aizsarga uzstādīšana (03, 04)

1. Ievietojiet 4 krustveida rievas skrūves M5x16 (03/1) aizsarga (03/2) urbumos.
2. Cieši pieskrūvējiet aizsargu pie aizsarga stiprinājuma (03/3).
3. Aizsargplāksni (04/1) ar komplektā esošo auklas saīsināšanas asmeni (04/2) uzstādiet uz aizsarga (04/3), pēc tam ieskrūvējiet plastmasas drošības skrūvi (04/4).

4.3 Auklas galvas uzstādīšana (05)

1. Līdzņēmējdisku (05/1) uzstādiet uz leņķveida pārvada vadstieņa (05/2).
2. Lai nofiksētu, ievietojiet sešstūratslēgu (05/3) līdzņēmējdiska urbumā.
3. Uzskrūvējiet auklas galvu (05/4) uz leņķveida pārvada un kārtīgi to pievelciet.
   Norādījums: *Kreisā vītne! Lai pieskrūvētu auklas spoli, grieziet to pretēji pulksteņrādītāju kustības virzienam!*

4.4 Griezējasmens vai smalcināšanas asmens montāža (06)

⚠ BRĪDINĀJUMS! Nopietnu traumu risks! Ja fiksējošā paplāksne (06/5) ir nolietota, ekspluatācijas vai laikā var atdalīties griezējasmens vai smalcināšanas asmens un izraisīt smagas traumas.

- Obligāti uzstādiet ar komplektā esošo šķelttapu (06/8).

1. Novietojiet motora zāles pļāvēju tā, lai griezējgalva būtu vērsta uz augšu.
2. Līdzņēmējdisku (06/1) uzstādiet uz leņķveida pārvada vadstieņa (06/2).
3. Uzlieciet griezējasmeni vai smalcināšanas asmeni (06/3) uz līdzņēmējdiska (06/1) tā, lai griezējasmens/smalcināšanas asmens atvere atrastos / precīzi uz līdzņēmējdiska vadības kontūra.
4. Uzlieciet atloku (06/4) uz vai griezējasmens vai smalcināšanas asmens (06/3) tā, lai plakanā puse būtu pavērsta pret griezējasmeni/smalcināšanas asmeni.
5. Uzstādiet fiksējošo paplāksni (06/5).
6. Uzskrūvējiet fiksējošo uzgriezni (06/6) uz vadstieņa (06/2). Lai to izdarītu, ievietojiet sešstūra atslēgu (06/7) tam paredzētajos urbumos un pievelciet ar aizdedzes sveces atslēgu.
   Norādījums: *Kreisā vītne!*
7. Fiksējošo uzgriezni (06/6) nostipriniet ar šķelttapu (06/8).

5 EKSPLUATĀCIJAS SĀKŠANA

NORĀDĪJUMS Pārbaudiet, vai ierīcei nav bojājumu, katru dienu, sākot darbu, pēc tam, kad ierīce ir nokritusi, vai pēc cita veida triecieniem. Vajadzības gadījumā nodrošiniet pirms lietošanas remontu.

5.1 Uzgaļa uzstādīšana un noņemšana (07, 08)

Uz galeņa nostiprina uzgaļus.

Uzgaļa uzstādīšana

1. Atskrūvējiet fiksējošo uzgriezni (07/1) un pavelciet (07/a) šķelttapu (07/2) mazliet uz āru.
2. Ievietojiet (07/b) galeni (07/3) galeņa stiprinājumā (07/4) līdz atdurei.
3. Atkārtoti ievietojiet šķelttapu (07/c) un pievelciet fiksācijas uzgriezni.

Uzgaļa noņemšana

1. Atskrūvējiet fiksējošo uzgriezni (08/1) un pavelciet (08/a) šķelttapu (08/2) mazliet uz āru.
2. Galeni (08/3) izvelciet (08/b) no galeņa stiprinājuma (08/4).
3. Atkārtoti ievietojiet šķelttapu (08/c).

5.2 Plecu siksnas regulēšana

1. Uzlieciet plecu siksnu (skatīt *Nodaļa 6.1 "Dubultās plecu siksnas uzlikšana (10)", lappuse 299*).
2. Plecu siksnas karabīnes āķi saāķējiet ar cilpu (01/14) pie ierīces.
3. Veiciet dažus horizontālus vēzienus, griežot ķermeni, neiedarbinot motoru. Griezējgalvai visu laiku virs zemes jāatrodas vienādā augstumā.
4. Situācijā, kad tā nav. Mainiet plecu siksnas garumu un atkārtojiet pārbaudi, veicot vēzienus.

5.3 Benzīna-eļļas maisījuma sagatavošana un iepildīšana (09)

UZMANĪBU! Motora bojājumu risks. Darbinot motoru tikai ar benzīnu, radīsies tā bojājumi, un rezultātā to nevarēs saremontēt. Šādā situācijā būs zaudētas tiesības iesniegt garantijas prasības ražotājam.

- Darbiniet motoru tikai ar benzīna-eļļas maisījumu ar noteiktu sajaukšanas attiecību.

Benzīna-eļļas maisījuma sagatavošana

Divtaktu motoram jums būs nepieciešams viss, kas uzskaitīts turpmāk tekstā:

- Neilgi glabāts bezsvina benzīns ar oktānskaitli vismaz 90. Ilgāk par 2 mēnešiem glabāts benzīns var izraisīt apdegumu veidošanos un tas var būt motora darbības problēmu iemesls.
- Augstas kvalitātes sintētiskā eļļa divtaktu motoriem

Sagatavojiet no šīm divām sastāvdaļām benzīna-eļļas maisījumu attiecībā 50:1:

Maisījuma attiecība	Benzīns (litri)	Divtaktu motoreļļa (mililitri)
50 daļas benzīna: 1 daļa divtaktu motoreļļas	1 l	20 ml
	3 l	60 ml
	5 l	100 ml

1. Ielejiet benzīnu un divtaktu motoreļļu degvielas maisījuma pagatavošanas pudelē (daudzumu skatiet tabulā atbilstoši degvielas maisījuma pagatavošanas pudeles tilpumam).
2. Aizveriet degvielas pagatavošanas pudeles vāciņu un vairākas reizes trauku kārtīgi sakratiet, lai pilnībā samaisītos benzīnu ar eļļu.

Benzīna-eļļas maisījuma iepildīšana (09)

1. Novietojiet ierīci uz gludas un stabilas virsmas. Degvielas tvertnes vāciņam (09/1) jābūt vērstam uz augšu.
2. Noslaukiet degvielas tvertnes vāciņu (09/1), degvielas tvertni (09/2) un ierīces blakusesošās detaļas, lai, iepildot benzīna-eļļas maisījumu, degvielas tvertnē neiekļūtu nekādi netīrumi.
3. Lēnām atskrūvējiet degvielas tvertnes vāciņu, lai benzīna un benzīna gāzu maisījums varētu pakāpeniski izplūst vidē. Novietojiet vāciņu iekārtu pie degvielas tvertnes.
4. Ievietojiet piltuvi (09/3) degvielas tvertnes uzpildes īscaurulē (09/4).
5. Lejiet caur piltuvi iepriekš sagatavoto benzīna-eļļas maisījumu no degvielas maisījuma pagatavošanas pudeles (09/5) degvielas tvertnē, lai degvielas līmenis nebūtu augstāks par īscaurules apakšējo malu.
6. Izņemiet piltuvi un ar roku cieši uzskrūvējiet vāciņu.
7. Noslaukiet izšļakstījušos benzīna-eļļas maisījumu no ierīces un virsmas.

6 LIETOŠANA

⚠ BRĪDINĀJUMS! Pastāv traumu risks detaļām negaidīti atdaloties no ierīces. Ekspluatācijas laikā atdalījušās detaļas var izraisīt nopietnas traumas.

- Pirms ierīces ieslēgšanas pārliecinieties, vai visas ierīces detaļas ir kārtīgi pieskrūvētas.
- Piestipriniet griezējinstrumentus tā, lai tie ekspluatācijas laikā nevarētu atdalīties.

6.1 Dubultās plecu siksnas uzlikšana (10)

Lai uzliktu dubulto plecu siksnu, rīkojieties, kā norādīts attēlā (10).

- Strādājot, vienmēr izmantojiet plecu siksnu.
- Neiekariet ierīci, kamēr tā nav iedarbināta un nedarbojas tukšgaitā.

6.2 Motora ieslēgšana/apturēšana

6.2.1 Informācija par motora darbību

Pirms iedarbināšanas

- Nolieciet motora zāles pļāvēju uz zemes vietā, kur nav nekādu šķēršļu. Griezējinstruments nedrīkst pieskarties priekšmetiem, kā arī saskarties ar zemi.

Iedarbināšanas laikā

- Lai izvairītos no kāta bojājumiem vai kāta iekšpusē esošā leņķveida pārvada bojājumiem, nekāpiet uz kāta.
- Nostājieties stabilā pozā un stingri satveriet motora zāles pļāvēju aiz korpusa atloka.

Gaisa padeves aizbīdņa sviras stāvokļi

CHOKE (SŪKŠANA)	RUN (DARBĪBA)

Aukstā iedarbināšana (gaisa padeves aizbīdņa svira pozīcijā CHOKE (SŪKŠANA))

Kad motors ir auksts (nav darbināts ilgāk par 5 minūtēm), to iedarbina ar „aukstās iedarbināšanas” paņēmienu.

Siltā iedarbināšana (gaisa padeves aizbīdņa svira pozīcijā RUN (DARBĪBA)).

Ja motors vēl ir karsts (neilgi pēc tā apturēšanas), to iedarbina ar „karstās iedarbināšanas” paņēmienu. Gaisa padeves aizbīdņa sviru tādā gadījumā neizmanto.

6.2.2 Aukstās iedarbināšanas/karstās iedarbināšanas veikšana (11, 12)

ℹ NORĀDĪJUMS Ar funkciju „Ready to Start“ ieslēgšanas/izslēgšanas slēdzis vienmēr atrodas pozīcijā IESLĒGTS. Lai apturētu ierīci, nospiediet ieslēgšanas/izslēgšanas slēdzi pozīcijā IZSLĒGTS. Pēc slēdža nospiešanas tas automātiski atgriežas pozīcijā IESLĒGTS.

ℹ NORĀDĪJUMS Gaisa padeves aizbīdņa sviras automātiska atiestatīšana. Motora tūlītējas iedarbināšanas gadījumā, nospiežot akseleratora sviru, gaisa padeves aizbīdņa svira automātiski atgriežas pozīcijā RUN (DARBĪBĀ).

Aukstā iedarbināšana

1. Pagrieziet (11/a) gaisa padeves aizbīdņa sviru (11/1) pozīcijā CHOKE (SŪKŠANA).
2. Īsi un intensīvi spiediet uzsūknēšanas pogu (11/2) aptuveni 7 līdz 10 reizes.

3. Motora iedarbināšana:
   - Ierīci ar vienu roku stingri piespiediet pie zemes.
   - Ar otru roku velciet lēnām un uzmanīgi startera rokturi (11/3) līdz sajūtat stingru pretestību un tajā brīdī ātri un strauji paraujiet to uz augšu līdz atkal sajūtat pretestību (aptuveni 1 rokas garums).
   - Neatlaižot startera rokturi, ļaujiet startera auklai satīties startera mehānismā.
   - Atkārtojiet iepriekš norādītās darbības vairākas reizes, līdz motors uzsāk darboties.
4. Ļaujiet motoram dažas minūtes uzsilt.
5. Pagrieziet (11/b) gaisa padeves aizbīdņa sviru pozīcijā RUN (DARBĪBA).

Karstā iedarbināšana

Ja motors vēl ir karsts (neilgi pēc tā apturēšanas), to iedarbina ar „karstās iedarbināšanas" paņēmienu. Gaisa padeves aizbīdņa sviru tādā gadījumā neizmanto.

1. (Pēc izvēles) pagrieziet padeves aizbīdņa sviru (11/1) pozīcijā CHOKE (SŪKŠANA) un tūlīt atkārtoti pagrieziet atpakaļ pozīcijā RUN (DARBĪBA). Automātiskā akseleratora pusatvērtā pozīcija ir atvērta.
   - Ierīci ar vienu roku stingri piespiediet pie zemes.
   - Ar otru roku velciet lēnām un uzmanīgi startera rokturi (11/3) līdz sajūtat stingru pretestību un tajā brīdī ātri un strauji paraujiet to uz augšu līdz atkal sajūtat pretestību (aptuveni 1 rokas garums).
   - Neatlaižot startera rokturi, ļaujiet startera auklai satīties startera mehānismā.
   - Atkārtojiet iepriekš norādītās darbības vairākas reizes, līdz motoru izdodas iedarbināt un tas sāk stabili darboties.

Motors darbojas

Motors darbojas ar tukšgaitas apgriezieniem. ***Norādījums:*** *Ja motors darbojas nevienmērīgi, nospiediet akseleratora sviru (12/1).* Ar bloķēšanas spiedpogu (12/3) iespējams nofiksēt motora apgriezienu skaitu.

Motora apturēšana

1. Atlaidiet akseleratora sviru (12/1) un ļaujiet motoram darboties tukšgaitā.
2. Pārslēdziet ieslēgšanas/izslēgšanas slēdzi (12/2) stāvoklī STOP un nogaidiet dažas sekundes.
3. Pagaidiet līdz griezējinstruments apstājas.

6.3 Ātrās atvienošanas mehānisma lietošana (17)

1. Spēcīgi pavelciet (17/a) oranžo lenti (17/1).

Ierīce kopā ar karabīnes āķi (17/2) izslīd no stiprinājuma un nokrīt zemē.

7 UZVEDĪBA DARBA LAIKĀ UN DARBA TEHNIKA

7.1 Strādāšana ar auklas galvu

7.1.1 Pļaušana ar trimmeri

- Sasveriet ierīci mazliet uz priekšu un virziet to ar vienmērīgu ātrumu no kreisās puses uz labo.
- Vislabāko pļaušanas rezultātu panāksiet, ja pļausiet sausu zāli.
- Neļaujiet trimmera auklai saskarties tieši ar mūriem un akmens plāksnēm, jo šādi pārmērīgi ātri nodils griezējauklas.
- Garu zāli un biezāk noaugušu zemsedzi pļaujiet pakāpeniski, lai auklas spole neiesprūstu.
- Pielāgojiet motora apgriezienus un pļaušanas dziļumu attiecīgajiem darba apstākļiem. Ja motora apgriezieni ir mazi, pļaujamo augu fragmenti var ieķerties vai iesprūst darbinstrumentā.
- Ja griešanas darbinstrumentā ieķeras zāle, zari vai citi objekti, vai arī parādās neparasta ierīces vibrācija, nekavējoties apturiet motoru un pārbaudiet ierīci.
- Nobloķēts leņķveida reduktors var izraisīt sajūga bojājumu.
- Pēc ierīces izslēgšanas auklas spole un aukla turpina griezties. Tādēļ pirms ierīces atkārtotas iedarbināšanas nogaidiet, līdz auklas spole pārstāj griezties.
- Kad auklas spole ir tukša, nomainiet griezējauklu.

7.1.2 Griezējauklas pagarināšana ekspluatācijas laikā (13)

Griezējaukla lietošanas laikā dilst un paliek īsāka.

1. Darbiniet motoru ar pilnībā atvērtu droseļvārstu.
2. Auklas galvu (13/1) vairākas reizes piesitiet pret zālienu (13/a). Šādi no griezējspoles tiek iztīta jauna griezējaukla un uz auklas griezēja (13/2) tiek nogriezti nolietojušies auklas gali.

7.2 Strādāšana ar griezējasmeni

7.2.1 Izvairīšanās no atsitieniem

- Vienmēr pievērsiet uzmanību stabilai stājai. Turiet kājas komfortablā attālumā vienu no otras un rēķinieties ar atsitiena iespēju.
- Pirms pļaušanas sākšanas jānodrošina, lai griezējasmens darbotos ar pilnu darba griešanās ātrumu.

7.2.2 Pļaušana

- Sasveriet ierīci mazliet uz priekšu un virziet to ar vienmērīgu ātrumu no labās puses uz kreiso. Tādējādi nopļautie augi krīt uz jau nopļautās virsmas.
- Garu zāli un spēcīgi aizaugušu zemsedzi pļaujiet pakāpeniski. Vispirms nopļaujiet pļaujamā materiāla augšdaļu, virzot ierīci no kreisās puses uz labo. Pēc tam virziet ierīci no labās puses uz kreiso un nopļaujiet atlikušo daļu.
- Veicot pļaušanas darbus uz slīpuma, virzieties uz priekšu joslu pa joslai. Nopļaujiet joslu paralēli nogāzei, dodieties atpakaļ pāri nopļautajai joslai un nopļaujiet nākamo joslu.
- Pielāgojiet motora apgriezienus un pļaušanas dziļumu attiecīgajiem darba apstākļiem. Ja motora apgriezieni ir mazi, pļaujamo augu fragmenti var ieķerties vai iesprūst griezējinstrumentā.
- Ja griešanas griezējinstrumentā ieķeras zāle, zari vai citi objekti, vai arī parādās neparasta ierīces vibrācija, nekavējoties apturiet motoru un pārbaudiet ierīci.
- Nobloķēts leņķveida pārvads var izraisīt sajūga bojājumu.
- Nekādā gadījumā nedrīkst mēģināt izņemt iesprūdušās augu atliekas, ja griezējasmens atrodas kustībā. Tādēļ nogaidiet, līdz griezējasmens apstāsies.
- Ja griezējasmens palicis truls, ir bojāts vai saliekts, nomainiet to, izmantojot oriģinālu rezerves daļu.

8 TEHNISKĀ APKOPE UN TĪRĪŠANA

⚠ BĪSTAMI! Veicot nepareizi apkopi, pastāv risks dzīvībai. Ja apkopi veic nekvalificēti darbinieki, kā arī, izmantojot neoriģinālās rezerves daļas, rezultātā var gūt smagas vai pat nāvējošas traumas.

- Nenoņemiet drošības ierīces un nepārveidojiet tā, lai tās nedarbotos.
- Izmantojiet tikai atļautās oriģinālās rezerves daļas.
- Nodrošiniet ierīcei regulāras un pienācīgas apkopes, lai ierīce būtu labā darba stāvoklī un tīra.

⚠ ESIET PIESARDZĪGI! Traumu risks. Asas un rotējošas ierīces daļas var radīt traumas.

- Veicot apkopes, kopšanas un remontdarbus, vienmēr lietojiet aizsargcimdus!

Pareiza apkope un kopšana ir nepieciešama, lai nodrošinātu korektu un drošu ierīces ekspluatāciju. Ievērojiet turpmāk tekstā uzskatītos norādījumus.

- Veiciet apkopes un tīrīšanas darbus tikai tad, ja jums ir vajadzīgās zināšanas un nepieciešamie darba instrumenti.
- Uzgaidiet, līdz motors pilnībā atdziest.
- Aizstājiet nodilušas vai bojātas detaļas tikai ar oriģinālajām ražotāja detaļām.
- Neveiciet nekādus apkopes vai kopšanas darbus, kas nav aprakstīti šajā lietošanas instrukcijā. Lai paveiktu šos darbus, griezieties pilnvarotos servisa centros. Šī nosacījuma neievērošanas gadījumā, tiks zaudētas ražotāja nodrošinātās garantijas tiesības.

Apkopes un kopšanas darbu veikšanas intervālus jūs atradīsiet apkopju plānā (Tehniskās apkopes plāns).

Izmantojiet tikai atļautos griezējinstrumentus (Atļautie griezējinstrumenti)!

8.1 Griezējauklas ievietošana (14)

1. Grieziet grozāmo galvu (14/1) tā, lai bultiņas (14/2, 14/3) būtu vienā līnijā.
2. Iebīdiet griezējauklu atverē (14/4) līdz brīdim, kamēr abās auklas galvas pusēs aukla ir vienādā garumā.
3. Iegrieziet griezējauklu aukla galvā: Grieziet grozāmo pogu (14/1) bultiņu virzienā (14/5) līdz brīdim, kad griezējaukla abās pusēs izvirzās apm. 10 cm no auklas galvas.

8.2 Gaisa filtra tīrīšana/nomaiņa (15)

UZMANĪBU! Motora bojājumu risks. Darbinot dzinēju bez gaisa filtra, rezultātā var rasties nopietni motora bojājumi!

- Nekādā gadījumā nedarbiniet ierīci bez gaisa filtra.
- Regulāri iztīriet gaisa filtru.
- Nomainiet bojātu gaisa filtru.

1. Gaisa filtra noņemšana:
   - Atskrūvējiet gaisa filtra skrūvi (15/1), lai atbrīvotu gaisa filtra korpusa vāciņu (15/2).
   - Noņemiet gaisa filtra korpusa vāciņu.
   - Izņemiet no turētāja (15/4) filtra elementu (15/3).
2. Iztīriet filtra elementu (15/3):
   - Izspiediet filtra elementu un pēc tam izmazgājiet ar ziepēm un ūdeni. Nelietojiet tīrīšanai benzīnu vai citus šķīdinātājus!
   - Filtra elementu žāvējiet tik ilgi, līdz tajā vairs nav ūdens. Mitrs gaisa filtrs var apgrūtināt dzinēja iedarbināšanu.
3. Izslaukiet rūpīgi gaisa filtra korpusu ar tīrīšanai piemērotu drānu.
4. Filtra elementa nomaiņa (15/3):
   - Filtra elementu ir jānomaina, kad tas vairs nav elastīgs vai no tā sāk atdalīties gabali.
5. Gaisa filtra uzstādīšana:
   - Ievietojiet filtra elementu (15/3) turētājā (15/4).
   - Uzstādiet un nostipriniet gaisa filtra korpusa vāciņu (15/2).
   - Ieskrūvējiet gaisa filtra skrūvi (15/1), lai gaisa filtra korpusa vāciņš būtu stingri nofiksēts.

8.3 Degvielas filtra pārbaude/nomaiņa

Filca tipa degvielas filtrs atrodas degvielas tvertnē un tas ir uzstādīts uz iesūkšanas uzgaļa. Ja degvielas filtrs sacietē, aizsērējas vai aizsprostojas, tiek traucēta benzīna padeve motoram. Šajā gadījumā degvielas filtrs ir jānomaina.

Šo darbu ieteicams veikt pilnvarotā servisa centrā.

8.4 Aizdedzes sveces apkope (16)

1. Aizdedzes sveces izskrūvēšana
   - Noņemiet aizdedzes sveces vada uzgali (16/1).
   - Izmantojot aizdedzes sveces atslēgu (16/2), izskrūvējiet aizdedzes sveci (16/3).
2. Pārbaudiet aizdedzes sveces izskatu:
   - Ja aizdedzes svece ir brūnā krāsā: motors darbojas pareizi un aizdedzes svece ir darba kārtībā. Ja ir nepieciešams: aizdedzes sveci rūpīgi notīriet ar smalku stiepļu suku (16/4).
   - Ja aizdedzes svece ir pārklājusies ar netīrumiem, ir eļļaina, ar kvēpiem, apdegumiem vai aizsērējusi: aizdedzes svece ir bojāta. Nomainiet aizdedzes sveci, aizstājot to ar jaunu. Izmantojiet norādītā tipa aizdedzes sveci (skat. tehniskos datus).
   - Ja pēc neilga darba perioda aizdedzes svece atkal ir bojāta, nepieciešams veikt motora un karburatora iestatījumu pārbaudi pilnvarotā servisa centrā.
3. Pārbaudiet elektroda atstarpi:
   - Pārbaudiet ar vīles tipa mērtaustu (16/5), vai elektroda atstarpe (16/6) ir 0,6-0,7 mm. Ja atstarpe nav atbilstoša, uzmanīgi piesitot, samaziniet atstarpi vai atliecot, palieliniet atstarpi.
4. Ja ir pagājis ekspluatācijas laika intervāls vai aizdedzes svecei ir bojājums, rīkojieties, kā norādīts turpmāk tekstā:
   - Nomainiet aizdedzes sveci, aizstājot to ar jaunu. Izmantojiet norādītā tipa aizdedzes sveci (skat. tehniskos datus).
5. Aizdedzes sveces ieskrūvēšana:
   - Pārliecinieties, vai uz aizdedzes sveces ir uzstādīts blīvgredzens (16/7).
   - Ieskrūvējiet aizdedzes sveci ar roku un pieskrūvējiet ar aizdedzes sveces atslēgu (griezes moments 12–15 Nm).
   - Uzlieciet aizdedzes sveces vada uzgali.

8.5 Tukšgaitas iestatījums

Ja motors darbojas tukšgaitā, griezējinstruments nedrīkst griezties. Ja, motoram darbojoties tukšgaitā, griezējinstruments griežas, obligāti konsultējieties ar savu tirgotāju, lai motors tiktu iestatīts pareizi.

8.6 Apkopes plāns

Šos darbus var paveikt pats lietotājs. Visi tehniskās apkopes, servisa un remonta darbi ir veicami tikai pilnvarotā servisa centrā.

NORĀDĪJUMS Intensīvas izmantošanas un augstas temperatūras ekspluatācijas apstākļos, tehniskās apkopes intervāli var būt mazāki par tabulā norādītajiem.

Darbība	Vienu reizi ik pēc 5 darba stundām	Pirms katras lietošanas reizes	Reizi nedēļā	Ik pēc 50 darba stundām	Ik pēc 100 darba stundām	pēc nepieciešamības	pirms pļaušanas sezonas, ik gadu	Ik pēc 5 gadiem
Karburators								
Pārbaudīt tukšgaitu		X						
Gaisa filtrs								
iztīriet		X						
nomainiet						X		
Aizdedzes svece								
pārbaudiet elektrodu atstarpes, nepieciešamības gadījumā noregulējiet				X				
nomainiet					X	X		
Dzesēšanas atvere								
iztīriet			X			X	X	
Klusinātājs								
Vizuālā un stāvokļa pārbaude		X						
Degvielas tvertne								
iztīriet				X			X	
Degvielas filtrs								
nomainiet								X
Vadības elementi								
Ieslēgšanas/izslēgšanas slēdzis, bloķēšanas spiedpoga, akseleratora svira, startera aukla		X						
Visas pieejamās skrūves (izņemot noregulēšanas skrūves)								
pievelciet	X					X	X	
Visa ierīce								
Vizuālā un stāvokļa pārbaude		X						

Darbība	Vienu reizi ik pēc 5 darba stundām	Pirms katras lietošanas reizes	Reizi nedēļā	Ik pēc 50 darba stundām	Ik pēc 100 darba stundām	pēc nepieciešamības	pirms pļaušanas sezonas, ik gadu	Ik pēc 5 gadiem
iztīriet			X			X	X	

9 PALĪDZĪBA TRAUCĒJUMU GADĪJUMĀ

⚠ ESIET PIESARDZĪGI! Traumu risks. Asas un rotējošas ierīces daļas var radīt traumas.

- Veicot apkopes, kopšanas un remontdarbus, vienmēr lietojiet aizsargcimdus!
- Izslēdziet ierīci!

NORĀDĪJUMS Ja rodas bojājumi, kas nav uzskaitīti šajā tabulā, vai bojājumi, kurus nevarat novērst patstāvīgi, lūdzam sazināties ar mūsu servisa centru.

Problēma	Cēlonis	Novēršana
Motoru nevar iedarbināt vai var iedarbināt ar grūtībām.	Motora iedarbināšana tiek veikta nepareizi.	skatīt *Nodaļa 6.2 "Motora ieslēgšana/apturēšana", lappuse 299*
	Netīra vai bojāta aizdedzes svece, vai nepareiza elektrodu atstarpe.	skatīt *Nodaļa 8.4 "Aizdedzes sveces apkope (16)", lappuse 302*
	Netīrs gaisa filtrs.	skatīt *Nodaļa 8.2 "Gaisa filtra tīrīšana/nomaiņa (15)", lappuse 302*
	Nolietots degvielas filtrs.	Degvielas filtra pārbaude/nomaiņa (16)
	Nepareizi veikta karburatora regulēšana.	Sazinieties ar pilnvarotu servisa centru.
	Gaisa padeves aizbīdņa svira atrodas pozīcijā CHOKE (SŪKŠANA).	Gaisa padeves aizbīdņa sviru pavirziet uz pozīciju RUN (DARBĪBA).
Motors sāk darboties, taču tā jauda nav pietiekama.	Gaisa padeves aizbīdņa svira atrodas pozīcijā CHOKE (SŪKŠANA).	Gaisa padeves aizbīdņa sviru pavirziet uz pozīciju RUN (DARBĪBA).
	Netīrs gaisa filtrs.	skatīt *Nodaļa 8.2 "Gaisa filtra tīrīšana/nomaiņa (15)", lappuse 302*
	Nolietots degvielas filtrs.	Degvielas filtra pārbaude/nomaiņa (16)
	Nepareizi veikta karburatora regulēšana.	Sazinieties ar pilnvarotu servisa centru.

Problēma	Cēlonis	Novēršana
Motors nedarbojas vienmērīgi un, nospiežot akseleratoru, nepalielinās motora apgriezieni.	Netīra vai bojāta aizdedzes svece, vai nepareiza elektrodu atstarpe.	skatīt *Nodaļa 8.4 "Aizdedzes sveces apkope (16)", lappuse 302*
	Nepareizi veikta karburatora regulēšana.	Sazinieties ar pilnvarotu servisa centru.
Motora izplūdes gāzu ir pārāk daudz un tās ir zilā krāsā.	Pārāk liels eļļas saturs benzīna-eļļas maisījumā.	Pareizas maisīšanas attiecības benzīna-eļļas maisījuma iepildīšana, Benzīna-eļļas maisījuma sagatavošana un iepildīšana
	Nepareizi veikta karburatora regulēšana.	Sazinieties ar pilnvarotu servisa centru.
Motors sāk netipiski un spēcīgi vibrēt.	Ierīces/motora detaļas ir kļuvušas vaļīgas un/vai ir bojātas.	1. Apturiet motoru. 2. Pārbaudiet, vai ierīcei nav bojājumu. 3. Pārbaudiet aizdedzes sveci, skatīt *Nodaļa 8.4 "Aizdedzes sveces apkope (16)", lappuse 302* 4. Sazinieties ar pilnvarotu servisa centru.

10 TRANSPORTĒŠANA

Ierīces transportēšana starp divām darba vietām

1. Izslēdziet dzinēju.
2. Uzstādiet griezējnazim transportēšanai paredzēto aizsargu.
3. Motora zāles pļāvēju satveriet aiz motora korpusa un roktura.
4. Uz nākamo darba zonu pārvietojieties uzmanīgi. Nepakļaujiet riskam cilvēkus un dzīvniekus.

Ierīces vešana transportlīdzeklī

1. Ja iespējams, rīkojieties kā norādīts turpmāk tekstā: Iztukšojiet tvertni, darbinot motoru.
2. Izslēdziet dzinēju.
3. Uzstādiet griezējnazim transportēšanai paredzēto aizsargu.
4. Nodrošiniet, lai vešanas laikā ierīce nevarētu apgāzties, kā arī, lai nevarētu izlīt benzīna-eļļas maisījums:
   - Novietojiet ierīci uz zemes tā, lai degvielas tvertnes vāciņš būtu vērsts uz augšu. Degvielas tvertnei ir jābūt aizvērtai.
   - Ierīce ir jāpiestiprina pie transportlīdzekļa grīdas.

11 GLABĀŠANA

Ja ierīci plānojat nelietot ilgāk par 2-3 mēnešiem, lai ierīcei nerastos bojājumi, tai ir jāveic turpmāk tekstā uzskaitītie darbi:

1. Jāiztukšo degvielas tvertne:
   - Darbiniet motoru tik ilgi, līdz tiek izlietota visa degviela. Pēc tam degvielas tvertnē un karburatorā vairs nav benzīna-eļļas maisījuma, līdz ar to nevar veidoties aplikumi.
2. Notīriet ierīci.
   - Visu ierīci un aprīkojuma detaļas noslaukiet ar tīrīšanai piemērotu drānu. Nelietojiet tīrīšanai benzīnu vai citus šķīdinātājus.
   - Iztīriet netīrumus no visām ierīces spraugām (piemēram, motora dzesēšanas spraugām).
3. Ieeļļojiet cilindru:
   - Ļaujiet, lai ierīce pilnībā atdziest.
   - Noņemiet aizdedzes sveces uzgali un atskrūvējiet aizdedzes sveci.
   - Ielejiet pa aizdedzes sveces atveri nedaudz eļļas.

- Lēnām pavelciet startera rokturi, lai pārvietotu motora virzuli un izlīdzinātu cilindrā eļļu.
- Ieskrūvējiet aizdedzes sveci un uzlieciet aizdedzes sveces vada uzgali.

4. Uzstādiet griezējasmenim transportēšanai paredzēto aizsargu.
5. Glabājiet ierīci pēc iespējas sausākā vietā.

⚠ ESIET PIESARDZĪGI! Traumu risks. Ja ierīce glabāšanas laikā ir pieejama bērniem un nepiederošām personām, iespējama traumu gūšana.

- Glabājiet ierīci vietā, kas nav pieejama bērniem un nepiederošām personām.

12 UTILIZĀCIJA

- Benzīnu un motoreļļu aizliegts izmest sadzīves atkritumos vai izliet kanalizācijā, tos ir jānodod atsevišķā atkritumu savākšanas vai likvidēšanas vietā!
- Pirms ierīces utilizācijas iztukšojiet degvielas tvertni un motoreļļas tvertni!
- Ierīce, tās iepakojums un piederumi ir izgatavoti no otrreiz pārstrādājamiem izejmateriāliem un tādēļ ir atbilstoši jāutilizē.

13 PAPILDU INFORMĀCIJA PAR CO2 VĒRTĪBĀM

Saskaņā ar Regulas (ES) 2016/1628 43. panta 4. punktu ES tipa apstiprinājuma procesa laikā mūsu pienākums ir norādīt noteikto CO_2 vērtību.

Motoru ar ES tipa apstiprinājumu CO_2 vērtības ir publicētas vietnē https://www.al-ko.com/shop/media/al-ko-engines/co2.pdf.

Šis CO_2 mērījums ir motoru tipu vai motoru klāstu simbolizējoša (pamata) motora pārbaudes rezultāts fiksētā pārbaudes ciklā laboratorijas apstākļos, un tas nesniedz precīzu vai viennozīmīgu garantiju par noteikta motora jaudu.

14 KLIENTU APKALPOŠANAS DIENESTS/SERVISS

Jautājumu gadījumā par garantiju, remontu vai rezerves daļām sazinieties ar tuvāko AL-KO servisa centru. Informāciju par tiem meklējiet šādā vietnē:
www.al-ko.com/service-contacts

15 GARANTIJA

Iespējamos materiāla vai ražošanas brāķus iekārtā mēs novērsīsim atbilstoši likumā noteiktajam noilguma termiņam attiecībā uz garantijas prasībām, paturot tiesības izvēlēties remontu vai jaunas preces piegādi. Noilguma termiņš tiek noteikts, vadoties pēc tās valsts spēkā esošās likumdošanas, kurā ierīce tika nopirkta.

Mūsu garantijas pakalpojumi ir spēkā tikai tad, ja:

- ievērojat šo lietošanas instrukciju
- ierīce tiek izmantota atbilstoši mērķim
- tiek izmantotas oriģinālās rezerves daļas

Garantija zaudē savu spēku, ja:

- tiek veikti patstāvīgi remontēšanas mēģinājumi
- tiek veikta patvaļīga pārbūve
- ierīce netiek lietota atbilstoši paredzētajam mērķim

Garantija neattiecas uz:

- krāsas bojājumiem, kas radušies normāla nolietojuma rezultātā
- dilstošajām detaļām, kas rezerves daļu kartē ir atzīmētas ar rāmīti xxxxxx (x)
- Iekšdedzes motoriem (uz tiem attiecas attiecīgo motoru ražotāju garantijas noteikumi)

Garantijas periods sākas no ierīces pirmreizējās pārdošanas pirmās dienas. Noteicošais ir datums uz pirkuma čeka. Lūdzam jūs ar šo garantijas deklarāciju un pirkuma čeku doties pie sava tirdzniecības pārstāvja vai uz tuvāko oficiālo klientu apkalpošanas centru. Šī deklarācija neskar pircēja likumā noteiktās garantijas prasības pret pārdevēju.

ПЕРЕВОД ОРИГИНАЛЬНОГО РУКОВОДСТВА ПО ЭКСПЛУАТАЦИИ

Оглавление

1 Информация о руководстве по эксплуатации ... 308
1.1 Символы на титульной странице ... 308
1.2 Условные обозначения и сигнальные слова ... 308
2 Описание продукта ... 308
2.1 Использование по назначению ... 308
2.2 Примеры неправильного использования ... 308
2.3 Остаточные риски ... 309
2.4 Предохранительные и защитные устройства ... 309
2.5 Символы на устройстве ... 309
2.5.1 Метки безопасности ... 309
2.5.2 Символы эксплуатации ... 310
2.6 Обзор продукта (01) ... 310
2.7 Разрешенные режущие инструменты ... 310
2.8 Комплект поставки ... 311
3 Указания по технике безопасности ... 311
3.1 Операторы ... 311
3.2 Средства индивидуальной защиты 311
3.3 Безопасность на рабочем месте ... 312
3.4 Безопасность устройства ... 312
3.5 Безопасность людей, животных и имущества ... 312
3.6 Вибрационная нагрузка ... 312
3.7 Обращение с бензином и маслом ... 313
4 Монтаж ... 314
4.1 Монтаж ручки с петлей (02) ... 314
4.2 Монтаж защитных щитов (03, 04) ... 314
4.3 Установка режущей головки с леской (05) ... 314
4.4 Установка режущего полотна или ножа для мульчирования (06) ... 314
5 Ввод в эксплуатацию ... 315
5.1 Установка и снятие насадки (07, 08) ... 315
5.2 Установка наплечного ремня ... 315
5.3 Подготовка бензо-масляной смеси и заполнение (09) ... 315
6 Управление ... 316
6.1 Надевание двойного наплечного ремня (10) ... 316
6.2 Запуск/останов двигателя ... 316
6.2.1 Информация о работе двигателя ... 316
6.2.2 Выполнение холодного/горячего пуска (11, 12) ... 316
6.3 Активация механизма быстрой разблокировки (17) ... 317
7 Рабочее поведение и способ работы ... 317
7.1 Работа с режущей головкой с леской ... 317
7.1.1 Функция триммера ... 317
7.1.2 Регулировка длины режущей лески в процессе эксплуатации (13) ... 317
7.2 Работа с режущим полотном ... 318
7.2.1 Предотвращение отдачи ... 318
7.2.2 Кошение ... 318
8 Техобслуживание и уход ... 318
8.1 Замена режущей лески (14) ... 318
8.2 Очистка/замена воздушного фильтра (15) ... 319
8.3 Проверка/замена топливного фильтра ... 319
8.4 Уход за свечей заживания (16) ... 319
8.5 Настройка холостого хода ... 320
8.6 График технического обслуживания ... 320
9 Устранение неисправностей ... 321
10 Транспортировка ... 322
11 Хранение ... 323
12 Утилизация ... 323
13 Дополнительная информация для значений CO2 ... 323
14 Сервисное обслуживание ... 323
15 Гарантия ... 324

1 ИНФОРМАЦИЯ О РУКОВОДСТВЕ ПО ЭКСПЛУАТАЦИИ

- Немецкая версия содержит оригинальное руководство по эксплуатации. Все остальные языковые версии — это переводы оригинального руководства по эксплуатации.
- Всегда держите это руководство по эксплуатации под рукой, чтобы прочитать его, если вам потребуется информация об устройстве.
- Передавайте устройство другим лицам только вместе с этим руководством по эксплуатации.
- Прочтите и соблюдайте указания по технике безопасности и предупреждения, приведенные в данном руководстве по эксплуатации.

1.1 Символы на титульной странице

Символ	Значение
	Обязательно прочитайте данное руководство по эксплуатации перед вводом в эксплуатацию. Это необходимо для безопасной и безотказной работы.
	Руководство по эксплуатации
	Не следует эксплуатировать бензиновое устройство вблизи открытого пламени или источников тепла.

1.2 Условные обозначения и сигнальные слова

⚠ ОПАСНОСТЬ! Указывает на опасную ситуацию, которая, если ее не избежать, приводит к смерти или серьезным травмам.

⚠ ПРЕДУПРЕЖДЕНИЕ! Указывает на потенциально опасную ситуацию, которая, если ее не избежать, может привести к смерти или серьезным травмам.

⚠ ОСТОРОЖНО! Указывает на потенциально опасную ситуацию, которая, если ее не избежать, может привести травмам легкой и средней тяжести.

ВНИМАНИЕ! Указывает на ситуацию, которая, если ее не избежать, может привести к имущественному ущербу.

ПРИМЕЧАНИЕ Специальные указания для облегчения понимания и эксплуатации.

2 ОПИСАНИЕ ПРОДУКТА

2.1 Использование по назначению

На основном устройстве мультитула MT 130 можно использовать следующие насадки:

- насадка-коса для травы или триммерная насадка, может использоваться в качестве:
  - Мотокосы: для стрижки густых зеленых растений и другого подобного растительного покрова
  - Триммерная насадка: для стрижки мягкой травы и другого подобного растительного покрова
- Высоторезная насадка CSA 130 MT (арт. № 127635)*: обрезка сучков неподвижных деревьев и другой древесины. Для использования на земле.
- Кусторезная насадка HTA 130 MT (арт. № 127636)*: Удаление тонких веток и свежих отростков с живых изгородей и кустов. Для использования на земле.
- Удлинитель вала (арт. № 127637)* для CSA 130 MT и HTA 130 MT

**: приобретается отдельно.*

Базовый прибор, а также насадки предназначены исключительно для использования в частном секторе и вне помещений: Любое другое использование или несанкционированные изменения и дополнения считаются использованием не по назначению и приводят к аннулированию гарантии, а также потери соответствия (знак CE) и отказ от какой-либо ответственности за ущерб, нанесенный пользователю или третьей стороне изготовителя.

2.2 Примеры неправильного использования

Устройство не предназначено для коммерческого использования в общественных парках, на спортивных площадках, в сельском и лесном хозяйствах.

Основное устройство:

- разрешается использовать только одобренные приспособления!

Насадка-коса для травы или триммерная насадка:

- Не подрезайте кусты, живые изгороди, деревья или цветы.
- Не поднимайте устройство с земли во время эксплуатации.
- Не используйте другие средства, кроме оригинальных режущих инструментов изготовителя (режущее полотно, шпулька с леской)

2.3 Остаточные риски

Даже если устройство используется надлежащим образом, всегда существует определенный остаточный риск, который не может быть исключен. Возможны следующие потенциальные опасности на основе типа и конструкции устройства в зависимости от использования:

Основное устройство:

- Ущерб здоровью из-за вибрации рук при длительной непрерывной работе и ненадлежащем обслуживании
- Опасность ожога при прикосновении к горячим деталям
- Пожароопасность

Насадка-коса для травы или триммерная насадка:

- Отбрасывание и вдыхание срезанного материала
- Нанесение порезов при контакте с острыми движущимися деталями режущей лески
- Опасность травмы ног при прикосновении к работающему режущему инструменту.

2.4 Предохранительные и защитные устройства

⚠ **ПРЕДУПРЕЖДЕНИЕ! Опасность травмирования.** Неисправность или бездействие предохранительных и защитных устройств могут стать причиной травм.

- Неисправные предохранительные и защитные устройства подлежат ремонту.
- Никогда не выводите из строя предохранительные и защитные устройства.

Аварийный останов

В случае экстренной ситуации отключите двигатель с помощью кнопки ВКЛ./ВЫКЛ. Отпустите рычаг газа.

Защитный щит

Защитный щит защищает пользователя от вращающегося режущего элемента и предметов, которые могут быть отброшены вращающимся режущим элементом.

Ручка с петлей с проставкой

Ручка с петлей защищает ноги оператора от вращающейся катушки с режущей леской или режущего полотна.

Механизм быстрой разблокировки

На двойном наплечном ремне есть механизм быстрой разблокировки на случай чрезвычайных ситуаций, чтобы вы могли отсоединиться от устройства и быстро покинуть рабочее место.

2.5 Символы на устройстве

2.5.1 Метки безопасности

Символ	Значение
	Следует соблюдать особую осторожность при использовании устройства!
	Перед вводом в эксплуатацию прочтите руководство по эксплуатации!
	Носите защитные каску, беруши и очки!
	Используйте прочную обувь!
	Носите защитные перчатки!
	Опасность от отбрасываемых предметов!
	Безопасное расстояние от устройства до людей, находящихся поблизости, должно составлять минимум 15 м.

Символ	Значение
	Опасность от инерционного движения.
	Ни в коем случае не используйте мотокосу с пильным полотном!
	Горячая поверхность. Не трогайте!
	Пожароопасность! Соблюдайте особую осторожность при работе с бензином!

2.5.2 Символы эксплуатации

Символ	Значение
	Приведение в действие рукоятки дросселя: Если поворачивать рукоятку дросселя против часовой стрелки, дроссельная заслонка закрывается. Когда дроссельная заслонка закрыта, поверните дроссель по часовой стрелке, чтобы снова открыть дроссельную заслонку.

2.6 Обзор продукта (01)

Номер	компонента
Основное устройство	
1	Блок цилиндров двигателя и:
2	■ Корпус воздушного фильтра
3	■ Винт воздушного фильтра
4	■ Насос подкачки
5	■ Топливный бак
6	■ Крышка топливного бака
7	■ Рукоятка стартера
8	■ Крышка свечи зажигания
9	■ Рукоятка подсоса
10	Комбинированный переключатель с:
11	■ Кнопка ВКЛ./ВЫКЛ. двигателя
12	■ Кнопка блокировки
13	■ Рычаг газа
14	Петля наплечного ремня
15	Ручка с петлей
16	Крепление сегментной штанги с предохранительным шплинтом
17	Двойной наплечный ремень
18	Простой наплечный ремень (для высотореза и кусторезной насадки)
Насадка-коса для травы или триммерная насадка	
19	Сегментная штанга
20	Защитный щит
21	Приводной вал
22	Лескообрезчик
23	Режущая головка с леской
24	2-зубчатый нож для мульчирования
25	3-зубчатое режущее полотно

2.7 Разрешенные режущие инструменты

Разрешается использовать только оригинальные режущие инструменты производителя, перечисленные здесь:

- Полупрофессиональная режущая головка с леской «Fast and Easy», 115 мм: Арт. № 127619
- Профессиональная режущая головка с леской «Fast and Easy», 130 мм: Арт. № 127620*
- 3-зубчатое режущее полотно: Арт. № 112906
- 2-зубчатый нож для мульчирования: Арт. № 127641

** Не входит в комплект поставки, можно приобрести отдельно.*

⚠ ОПАСНОСТЬ! Опасность для жизни из-за режущих инструментов! Неразрешенные режущие инструменты (например, многоэлементные металлические режущие инструменты с помощью шарнирных цепей и ножей), а также поврежденные режущие инструменты (например, трещины, разрывы) могут привести к серьезным травмам и даже к смерти.

- Используйте только разрешенные оригинальные режущие инструменты изготовителя.
- Немедленно замените поврежденные режущие инструменты!

Использование неодобренных режущих инструментов на основном устройстве не соответствует предполагаемому использованию.

2.8 Комплект поставки

Комплект поставки включает в себя перечисленные позиции. Проверьте, включены ли все позиции:

- Основное устройство
- Насадка-коса для травы или триммерная насадка
- Ручка с петлей, вкл.:
  - Контрзажим
  - Резиновая манжета
  - 4 винта с внутренним шестигранником
  - 4 гайки
- Защитный щит, вкл.:
  - Защитная накладка со встроенным лескообрезчиком
  - 4 винта с крестообразным шлицем M5x16
  - 4 гайки
- Полупрофессиональная режущая головка с леской «Fast and Easy», вкл. шпульку с леской
- 3-зубчатое режущее полотно
- 2-зубчатый нож для мульчирования
- Простой наплечный ремень (для высотореза и кусторезной насадки)
- Двойной наплечный ремень
- Комплект инструментов:
  - Комбинированный свечной ключ с крестовой отверткой
  - Двойной гаечный ключ
  - 3 шестигранных ключа
  - 2 шплинта для фиксации режущего полотна или ножа для мульчирования (1 из которых запасной шплинт)
  - Бутылка для смешивания топлива

3 УКАЗАНИЯ ПО ТЕХНИКЕ БЕЗОПАСНОСТИ

⚠ ОСТОРОЖНО! Опасность потери слуха. Устройство издает сильный шум во время работы. Это может привести к ухудшению слуха оператора, а также людей и животных, которые находятся поблизости.

- Используйте беруши во время работы.
- Держите устройство на безопасном расстоянии от людей и животных или выключите его в случае приближения людей или животных.

ПРИМЕЧАНИЕ Убедитесь, что вы знаете, как управлять устройством. Узнайте, в частности, как немедленно остановить устройство.

3.1 Операторы

- Устройство запрещается использовать детям в возрасте до 16 лет и лицам, не ознакомленным с руководством по эксплуатации. Соблюдайте все местные правила безопасности относительно минимального возраста оператора.
- Если вы работаете с таким устройством впервые: Разрешите продавцу или любому другому специалисту разъяснить принцип обращения с устройством. Или посетите курсы.
- Любой человек, работающий с этим устройством, должен быть отдохнувшим, здоровым и находиться в хорошей форме. Если по состоянию здоровья утомление запрещается, необходимо спросить у врача, можно ли работать с этим устройством.
- Запрещается работать с устройством под воздействием алкоголя, наркотических средств или лекарственных препаратов.

3.2 Средства индивидуальной защиты

- Во избежание травм головы и конечностей, а также повреждения органов слуха необходимо носить предписанную одежду и средства защиты.
- Одежда должна быть подходящей (облегающей) и не стеснять движения.

- Средства индивидуальной защиты включают:
  - средства защиты слуха (например, беруши), особенно, когда рабочий день составляет более 2,5 часов
  - защитные очки;
  - крепкие амортизирующие и демпфирующие рабочие перчатки
  - безопасная обувь с нескользящей подошвой и стальным носком.

3.3 Безопасность на рабочем месте

- Работайте с устройством только на открытом воздухе, а не в помещении.
- Работайте только при дневном свете или ярком искусственном освещении.
- Перед выполнением работ с опасными продуктами предметами удалите из рабочей зоны, например, ветви, осколки стекла и остроконечные предметы, куски металла, камни.
- Обратите внимание на вашу устойчивость. Избегайте мокрой, скользкой поверхности.
- При работе ведите себя осторожно и медленно. Не бегите. Избегайте препятствий.

3.4 Безопасность устройства

- Используйте устройство только при следующих условиях:
  - если оно не загрязнено, особенно бензином и маслом.
  - если оно не имеет повреждений, особенно предохранительной решетки.
  - если все элементы управления работают.
  - если все дополнительные компоненты для определенного вида работ установлены на устройстве.
- Не перегружайте устройство. Оно предназначено для выполнения нетяжелых работ в частном секторе. Перегрузки приводят к повреждению устройства.
- Не блокируйте заборную и вентиляционную решетки во избежание перегрева двигателя.
- Немедленно выключите устройство в случае неправильного пуска двигателя и сильной вибрации. Это указывает на неисправность устройства.
- Не эксплуатируйте устройство с изношенными или поврежденными деталями. Всегда заменяйте все неисправные детали на оригинальные запасные части от производителя. Если устройство эксплуатируется с изношенными или поврежденными деталями, к производителю не могут быть заявлены гарантийные требования.

3.5 Безопасность людей, животных и имущества

- Используйте устройство только для тех задач, для которых оно предусмотрено. Нецелевое использование может привести к травмам и материальному ущербу.
- Не включайте устройство, если в рабочей зоне находятся люди и животные.
- Держите устройство на безопасном расстоянии от людей и животных или выключите его в случае приближения людей или животных.
- Не направляйте выхлопную газовую струю двигателя на людей и животных, а также на воспламеняющиеся продукты и предметы.
- Не прикасайтесь к заборной и вентиляционной решеткам, если двигатель работает. Вращающиеся детали оборудования могут нанести травмы.
- Всегда выключайте устройство, когда оно не требуется, например при изменении рабочей зоны, в случае проведения работ по техническому обслуживанию и уходу, при заполнении бензо-масляной смеси.
- Немедленно выключайте устройство при несчастном случае, чтобы предотвратить дальнейшие травмы и материальный ущерб.
- Не эксплуатируйте устройство с изношенными или поврежденными деталями. Изношенные или поврежденные детали могут привести к серьезным травмам.
- Храните устройство в недоступном для детей месте.

3.6 Вибрационная нагрузка

- Опасность вибрации
  Фактическое значение вибрационной эмиссии при использовании устройства может отличаться от заявленного производителем значения. Наблюдайте следующие факторы воздействия до или во время использования:
  - Используется ли устройство по назначению?

- Материал разрезан или обработан правильно?
- Находится ли устройство в хорошем рабочем состоянии?
- Правильно ли заострен или установлен режущий инструмент?
- Установлены ли кронштейны и, если требуется, дополнительные вибрационными ручки, и плотно ли они соединены с устройством?

- Эксплуатируйте устройство только с частотой вращения двигателя внутреннего сгорания, необходимой для отдельной работы. Избегайте максимальной частоты вращения, чтобы снизить уровень шума и вибрации.
- Из-за неправильного использования и технического обслуживания шум и вибрация устройства могут повыситься. Это наносит вред здоровью человека. В таких случаях немедленно выключайте устройство и обратитесь за его ремонтом в авторизованный сервисный центр.
- Степень вибрационного напряжения зависит от выполняемой работы или использования устройства. Оцените и установите соответствующие перерывы в работе. В результате вибрационная нагрузка в течение всего рабочего времени будет значительно снижена.
- Длительная эксплуатация устройства подвергает оператора вибрации и может вызвать проблемы с кровообращением (симптом «белого пальца»). Чтобы уменьшить этот риск, носите перчатки и держите руки в тепле. В случае обнаружения симптома «белого пальца» немедленно обратитесь к врачу. Эти симптомы включают в себя: онемение, потерю чувствительности, покалывание, зуд, боль, слабость, изменение цвета или состояния кожи. Обычно эти симптомы влияют на пальцы, руки или пульс. При низких температурах (примерно ниже 10 °C) опасность повышается.
- Делайте во время рабочего дня длительные перерывы, чтобы отдохнуть от шума и вибраций. Планируйте свою работу таким образом, чтобы разделить эксплуатация устройств, которые создают сильные вибрации, на несколько дней.
- Если вы почувствуете дискомфорт или дисхромию кожи при использовании устройства в руках, немедленно прекратите работу. Установите достаточные перерывы в работе. Работа без достаточных перерывов может привести к местной вибрационной болезни.
- Минимизируйте риск воздействия вибрации. Выполняйте обслуживание прибора в соответствии с инструкциями в руководстве по эксплуатации.
- Если оборудование используется часто, обратитесь к дилеру, чтобы приобрести антивибрационные аксессуары (например, ручки).
- В плане работы определите, как можно ограничить вибрационную нагрузку.

3.7 Обращение с бензином и маслом

- Взрыво- и пожароопасность:
  Утечка бензина / воздушной смеси приводит к возникновению взрывоопасной атмосферы. Воспламенение, взрыв и пожар могут возникнуть в результате неправильного обращения с топливом к серьезным травмам и даже смерти. Соблюдайте следующие указания:
  - Не курите при обращении с бензином.
  - Выполняйте работы с бензином только на открытом воздухе, а не в помещении.
  - Обязательно соблюдайте перечисленные ниже нормы поведения.
- Транспортируйте и храните бензин и масло только в разрешенных контейнерах. Убедитесь, что дети не имеют доступа к хранящемуся бензину и маслу.
- Чтобы избежать загрязнения почвы (охрана окружающей среды), убедитесь, что при заполнении бензин и масло не попадает непосредственно на землю. Используйте воронку для заполнения.
- Заправляйте устройство в закрытом помещении. Попадание на пол может привести к накоплению паров бензина, и, таким образом, вызвать воспламенение или даже взрыв.
- Немедленно удалите пролитый бензин с устройства и земли. Оставьте ткани, которыми вы вытерли бензин, сушиться в сухом и хорошо вентилируемом месте, прежде чем их утилизировать. В противном случае может возникнуть внезапное самовозгорание.
- В случае пролития бензина возникают пары бензина. Поэтому не запускайте двига-

тель в том же месте, а на расстоянии не менее 3 м от него.

- Избегайте контакта кожи с нефтепродуктами. Не вдыхайте пары бензина. Всегда носите защитные перчатки во время дозаправки. Регулярно заменяйте и очищайте защитную одежду.
- Следите за тем, чтобы одежда не контактировала с бензином. В случае попадания бензина на одежду замените ее.
- Не заправляйте включенное устройство при работающем или горячем двигателе.

4 МОНТАЖ

⚠ ПРЕДУПРЕЖДЕНИЕ! Опасность из-за неполного монтажа! Эксплуатация неполного устройства может привести к серьезным травмам.

- Устройство разрешается эксплуатировать только в полностью установленном состоянии!
- Перед включением следует проверять наличие и исправность всех предохранительных и защитных устройств!

⚠ ПРЕДУПРЕЖДЕНИЕ! Опасность травмирования в результате ослабления деталей устройства. Во время эксплуатации ослабленные детали устройства могут привести к серьезным травмам.

- Прикрепите режущие инструменты так, чтобы они не могли отсоединиться во время работы.

4.1 Монтаж ручки с петлей (02)

1. Установите резиновую манжету (02/1) на вал (02/2).
2. Поместите ручку с петлей (02/3) сверху, а контрзажим (02/4) снизу на резиновую манжету.
3. Вставьте шестигранный винт (02/5) сверху, а гайку (02/6) снизу и свободно закрутите. Повторите этот шаг с оставшимися винтами с внутренним шестигранником и гайками.
4. Затяните все винты с внутренним шестигранником.

4.2 Монтаж защитных щитов (03, 04)

1. Вставьте 4 винта с крестообразным шлицем M5x16 (03/1) через отверстия в защитном щите (03/2).
2. Плотно прикрутите защитный щит к креплению (03/3).
3. Вставьте защитную накладку (04/1) со встроенным лескообрезчиком (04/2) на защитный щит (04/3), а затем вставьте пластмассовый фиксирующий винт (04/4).

4.3 Установка режущей головки с леской (05)

1. Наденьте опорный диск (05/1) на направляющий стержень (05/2) приводного вала.
2. Вставьте шестигранный ключ (05/3) в отверстие опорного диска, чтобы зафиксировать его.
3. Прикрутите режущую головку с леской (05/4) на приводной вал и затяните.
   Примечание: *Левая резьба! Затягивайте шпульку с леской в направлении по часовой стрелке!*

4.4 Установка режущего полотна или ножа для мульчирования (06)

⚠ ПРЕДУПРЕЖДЕНИЕ! Опасность серьезных травм! Изношенная зубчатая стопорная шайба (06/5) может ослабить режущее полотно или нож для мульчирования во время работы и стать причиной серьезных травм.

- Обязательно установите прилагаемый шплинт (06/8).

1. Поставьте мотокосу режущей головкой вверх.
2. Наденьте опорный диск (06/1) на направляющий стержень (06/2) приводного вала.
3. Уложите режущее полотно или нож для мульчирования (06/3) на опорный или в диск (06/1) так, чтобы отверстие режущего полотна / ножа для мульчирования находилось точно на направляющей окружности опорного диска.
4. Наденьте фланец (06/4) на режущее полотно / нож для мульчирования (06/3) плоской стороной в сторону режущего полотна / ножа для мульчирования.
5. Наденьте стопорную шайбу (06/5).
6. Затяните крепежную гайку (06/6) на направляющем стержне (06/2). Для этого вставьте шестигранный ключ (06/7) в предусмотренные для этого отверстия и затяните с помощью свечного ключа.
   Примечание: *Левая резьба!*
7. Закрепите крепежную гайку (06/6) с помощью штифта (06/8).

5 ВВОД В ЭКСПЛУАТАЦИЮ

ПРИМЕЧАНИЕ Проверяйте устройство на предмет повреждений перед ежедневным вводом в эксплуатацию, после падения или других взаимодействий. Обеспечьте его ремонт перед использованием.

5.1 Установка и снятие насадки (07, 08)

На сегментной штанге крепятся насадки.

Прикрепите насадку

1. Выкрутите стопорную гайку (07/1) и (07/2) и слегка вытяните (07/a) шплинт.
2. Вставьте (07/b) сегментную штангу (07/3) до упора в крепление сегментной штанги (07/4).
3. Снова вставьте (07/c) шплинт и затяните стопорную гайку.

Снимите насадку

1. Выкрутите стопорную гайку (08/1) и (08/2) и слегка вытяните (08/a) шплинт.
2. Выньте (08/b) сегментную штангу (08/3) из крепления сегментной штанги (08/4).
3. Снова вставьте (08/c) шплинт.

5.2 Установка наплечного ремня

1. Наденьте наплечный ремень (см. *глава 6.1 "Надевание двойного наплечного ремня (10)", Стр. 316*).
2. Вставить крюк-карабин в петлю (01/14) на приборе.
3. Выполните несколько горизонтальных колебательных движений над землей без запуска двигателя. Режущая головка должна всегда двигаться на одной высоте над землей.
4. Если нет: Измените длину наплечного ремня и повторите колебательные движения.

5.3 Подготовка бензо-масляной смеси и заполнение (09)

ВНИМАНИЕ! Опасность повреждения двигателя. Чистый бензин может привести к повреждению и полному отказу двигателя. В этом случае производителю не могут быть заявлены какие-либо претензии по гарантии.

- Всегда эксплуатируйте двигатель с бензо-масляной смесью в установленном соотношении смешивания.

Приготовьте бензо-масляную смесь

Для 2-тактного двигателя потребуется:

- чистый, свежий бензин с октановым числом ниже 90. Бензин, которых хранился более 2 месяцев, приводит к образованию отложений в двигателе и его неисправности.
- высококачественное, синтетическое масло для 2-тактных двигателей

Сделайте бензо-масляную смесь 50:1 из этих двух компонентов:

Соотношение смешивания	Бензин [литры]	2-тактное масло [миллилитры]
50 частей бензина: 1 часть 2-тактного масла	1 л	20 мл
	3 л	60 мл
	5 л	100 мл

1. Заполните бензином и масло для 2-тактных двигателей в бутылку для смешивания топлива
   (см. в таблице количество в зависимости от размера бутылки для смешивания топлива).
2. Закройте бутылку для смешивания топлива и сильно встряхните несколько раз, чтобы бензо-масляная смесь тщательно перемешалась.

Залейте бензо-масляную смесь (09)

1. Поставьте прибор на ровную стабильную поверхность. Крышка (09/1) топливного бака должна быть обращена вверх.
2. Протрите крышку (09/1) топливного бака (09/2), топливный бак и поверхность вокруг него, чтобы при заливании бензо-масляной смеси в топливный бак не попала грязь.
3. Медленно поднимите крышку топливного бака, чтобы бензо-масляная смесь, находящаяся под давлением в топливном баке, могла медленно проникнуть в окружающую среду. Закрепите крышку топливного бака.
4. Вставьте воронку (09/3) в заправочный штуцер (09/4) топливного бака.
5. Заполните подготовленную бензо-масляную смесь из бутылки для смешивания топлива (09/5) до нижнего края заправочного штуцера, но не превышайте его.

6. Уберите воронку и крепко закрутите крышку.
7. Протрите пролитую бензо-масляную смесь с устройства и устойчивой поверхности.

6 УПРАВЛЕНИЕ

⚠ ПРЕДУПРЕЖДЕНИЕ! Опасность травмирования в результате ослабления деталей устройства. Во время эксплуатации ослабленные детали устройства могут привести к серьезным травмам.

- Перед переключением устройства убедитесь, что все детали устройства прочно привинчены.
- Прикрепите режущие инструменты так, чтобы они не могли отсоединиться во время работы.

6.1 Надевание двойного наплечного ремня (10)

Продолжайте надевать двойной наплечный ремень, как показано на рисунке (10).

- Во время работы всегда пользуйтесь наплечный ремень.
- Не навешивайте устройство, пока двигатель не запустится и не начнет работать на холостом ходу.

6.2 Запуск/останов двигателя

6.2.1 Информация о работе двигателя

Перед запуском

- Положите мотокосу на землю ровно и без препятствий. Режущий инструмент не должен касаться предметов или земли.

Во время запуска

- Не наступайте на вал, чтобы избежать повреждения вала или приводного вала, который находится в вале.
- Примите безопасное положение и надежно закрепите мотокосу на фланце корпуса.

Положения рукоятки подсоса

CHOKE (Подсос)	RUN (Работа)

Холодный пуск (рукоятка подсоса в положении CHOKE (Подсос))

Если двигатель холодный, то есть если он не эксплуатировался более 5 минут, выполняется «холодный пуск».

Горячий пуск (рукоятка подсоса в положении RUN (Работа))

Когда двигатель все еще прогрет, то есть вскоре после выключения, выполняется «горячий пуск». Подсос не используется.

6.2.2 Выполнение холодного/горячего пуска (11, 12)

ПРИМЕЧАНИЕ С функцией «Готовность к запуску» кнопка ВКЛ./ВЫКЛ. всегда находится в положении ВКЛ. Чтобы остановить устройство, установите кнопку ВКЛ./ВЫКЛ. в положение ВЫКЛ. После нажатия выключателя он автоматически возвращается в положение ВКЛ.

ПРИМЕЧАНИЕ Автоматический возврат в исходное состояние рычага воздушной заслонки. Если двигатель запускается немедленно, рычаг воздушной заслонки автоматически возвращается в положение (RUN) РАБОТА при нажатии на рычаг дроссельной заслонки.

Холодный пуск

1. Переведите (11/a) рукоятку подсоса (11/1) в положение CHOKE (Подсос).
2. Быстро и сильно нажмите — насос подкачки (11/2) приблизительно 7-10 раз.
3. Запуск двигателя:
   - Сильно прижмите устройство к земле рукой.
   - Потяните другой рукой за рукоятку стартера (11/3) сначала осторожно и медленно, пока не почувствуете сопротивление, а затем сильно и быстро вверх, пока вы снова не почувствуете сопротивление (примерно 1 длина руки).
   - Снова отпустите трос стартера, не отпуская рукоятку стартера.
   - Повторите предыдущий шаг несколько раз до тех пор, пока двигатель не запустится.
4. Дайте двигателю прогреться в течение нескольких минут.

5. Установите (11/b) рукоятку подсоса в положение RUN (Работа).

Горячий пуск

Когда двигатель все еще прогрет, то есть вскоре после выключения, выполняется «горячий пуск». Подсос не используется.

1. (Дополнительно) переведите рукоятку подсоса (11/1) в положение CHOKE (Подсос) и немедленно верните ее в положение RUN (Работа). Установленоавтоматическое положение полугаза.
   - Сильно прижмите устройство к земле рукой.
   - Потяните другой рукой за рукоятку стартера (11/3) сначала осторожно и медленно, пока не почувствуете сопротивление, а затем сильно и быстро вверх, пока вы снова не почувствуете сопротивление (примерно 1 длина руки).
   - Снова отпустите трос стартера, не отпуская рукоятку стартера.
   - Повторите предыдущий шаг несколько раз до тех пор, пока двигатель не запустится и будет работать без перебоев.

Двигатель работает

Двигатель начнет работать на холостом ходу. ***Примечание:*** *Рычаг газа (12/1), если двигатель перестанет работать.* Частоту вращения двигателя можно зафиксировать с помощью кнопки блокировки (12/3).

Останов двигателя

1. Отпустите рычаг газа (12/1), чтобы двигатель работал на холостом ходу.
2. Переместите кнопку ВКЛ./ВЫКЛ. (12/2) в положение STOP (Останов) и удерживайте несколько секунд.
3. Подождите, пока режущий инструмент не остановится.

6.3 Активация механизма быстрой разблокировки (17)

1. Сильно потяните (17/a) за оранжевую ленту (17/1).

Устройство выскальзывает из держателя (17/2) вместе с крюком-карабином и падает на землю.

7 РАБОЧЕЕ ПОВЕДЕНИЕ И СПОСОБ РАБОТЫ

7.1 Работа с режущей головкой с леской

7.1.1 Функция триммера

- Слегка наклоните устройство вперед и равномерно, не спеша водите слева направо.
- Можно получить наилучшие результаты при стрижке сухой травы.
- Не косите в непосредственной близости от стен и каменных плит, в противном случае режущая леска сильно изнашивается.
- Косите высокую траву и густые заросли поэтапно, чтобы не забивать шпульку.
- Выбирайте частоту вращения двигателя и глубину резки в соответствии с конкретными условиями. При очень низких оборотах двигателя кустарник может запутаться или застрять в режущем инструменте.
- Если трава, ветви или иные предметы застревают в режущем инструменте или от устройства исходят необычные вибрации, немедленно выключите двигатель и проверьте устройство.
- Заблокированная угловая передача может повредить муфту.
- Режущая леска продолжает работать по инерции после отключения шпулечной насадки. Перед повторным включением устройства подождите, пока леска остановится.
- Когда шпулька с леской пуста, заправьте новую леску.

7.1.2 Регулировка длины режущей лески в процессе эксплуатации (13)

В процессе эксплуатации устройства режущая леска укорачивается и расщепляется.

1. Оставьте двигатель работать на полный газ.
2. Режущая головка с леской (13/1) должна время от времени касаться газона (13/a). В результате этого происходит подача дополнительной порции режущей лески из шпульки с леской (13/2) и автоматическое подрезание лескообрезчиком расщепленных концов лески.

7.2 Работа с режущим полотном

7.2.1 Предотвращение отдачи

- Следите за устойчивым положением. Держите ноги в удобном положении и всегда ожидайте возможной отдачи.
- Перед началом резки режущее полотно должно набрать полную рабочую скорость.

7.2.2 Кошение

- Слегка наклоните устройство вперед и равномерно, не спеша водите его справа налево. Так срезанный материал будет падать на уже выкошенную поверхность.
- Косите высокую траву и густые заросли поэтапно. Сначала скосите верхнюю часть травы, перемещая устройство вправо. Затем, перемещая устройство в противоположном направлении, скосите нижнюю часть.
- При работах на склоне косите полосами. Скосите одну полосу параллельно склону, затем по скошенному участку отойдите назад и косите следующую полосу.
- Выбирайте частоту вращения двигателя и глубину резки в соответствии с конкретными условиями. При очень низких оборотах двигателя кустарник может запутаться или застрять в режущем инструменте.
- Если трава, ветви или иные предметы застревают в режущем инструменте или от устройства исходят необычные вибрации, немедленно выключите двигатель и проверьте устройство.
- Заблокированный приводной вал может повредить муфту.
- Никогда не удаляйте застрявшие обрезки при работающем режущем полотне. Подождите, пока режущее полотно остановится.
- Если режущее полотно затупился, сломался или деформировался, замените его оригинальной запасной частью.

8 ТЕХОБСЛУЖИВАНИЕ И УХОД

⚠ ОПАСНОСТЬ! Угроза жизни из-за ненадлежащего обслуживания. Обслуживание неквалифицированными лицами, а также использование неразрешенных запчастей могут привести к серьезным травмам и даже к смерти во время работы.

- Не удаляйте предохранительные приспособления и не выводите их из строя.
- Используйте только разрешенные оригинальные запчасти.
- Убедитесь, что устройство находится в рабочем и чистом состоянии путем регулярного и надлежащего обслуживания.

⚠ ОСТОРОЖНО! Опасность травмирования. Движущиеся части и детали с острыми краями могут привести к травмам.

- Всегда носите защитные перчатки во время технического обслуживания, ухода и очистки!

Правильное техобслуживание и уход необходимы для поддержания работоспособности и безопасности устройства. Обратите внимание на следующие моменты:

- Выполняйте работы по техническому обслуживанию и уходу, только если у вас есть необходимые знания и инструменты.
- Дождитесь, пока двигатель не остынет полностью.
- Заменяйте изношенные или неисправные детали оборудования только на оригинальные запасные части от производителя.
- Запрещается выполнять работы по техническому обслуживанию, которые не описаны в данном руководстве. Обратитесь для этого в авторизованный сервисный центр. Неразрешенные действия приводят к аннулированию гарантии производителя.

Периодичность работ по техническому обслуживанию и уходу приведена в графике технического обслуживания (График технического обслуживания).

Используйте только разрешенные режущие инструменты (Разрешенные режущие инструменты)!

8.1 Замена режущей лески (14)

1. Поверните поворотную кнопку так (14/1), чтобы стрелки (14/2, 14/3) совместились.

2. Вставьте режущую леску в отверстие (14/4) так, чтобы ее длина была одинаковой с обеих сторон режущей головки.
3. Вставьте режущую леску в режущую головку: Поворачивайте поворотную кнопку (14/1) в соответствии со стрелками (14/5) до тех пор, пока режущую леску не будет выступать примерно на 10 см с обеих сторон режущей головки.

8.2 Очистка/замена воздушного фильтра (15)

ВНИМАНИЕ! Опасность повреждения двигателя. Эксплуатация двигателя без воздушного фильтра приведет к серьезному повреждению двигателя!

- Ни в коем случае не используйте устройство без воздушного фильтра.
- Регулярно очищайте воздушный фильтр.
- Замените поврежденный воздушный фильтр.

1. Демонтаж воздушного фильтра:
   - Ослабьте винт воздушного фильтра (15/1), пока крышка корпуса воздушного фильтра (15/2) не будет ослаблена.
   - Снимите крышку корпуса воздушного фильтра.
   - Снимите губчатый фильтр (15/3) с рамы (15/4).
2. Очистите губчатый фильтр (15/3):
   - Выжмите губчатый фильтр и промойте водой с мылом. Не используйте бензин или другие растворители!
   - Оставьте губчатый фильтр сушиться до тех пор, пока он больше не будет содержать воду. Влажный фильтр может привести к работе двигателя с перебоями.
3. Тщательно очистите корпус воздушного фильтра тряпкой для чистки.
4. Замена губчатого фильтра (15/3):
   - Замените губчатый фильтр, если он потерял упругость или распался на части.
5. Монтаж воздушного фильтра:
   - Вставьте губчатый фильтр (15/3) в раму (15/4).
   - Установите крышку корпуса воздушного фильтра (15/2) и удерживайте его.
   - Вкручивайте винт воздушного фильтра (15/1) до тех пор, пока крышка корпуса воздушного фильтра не будет надежно закреплена.

8.3 Проверка/замена топливного фильтра

Войлокоподобный топливный фильтр расположен внутри топливного бака и установлен на всасывающей головке. Если топливный фильтр затвердел, загрязнен или забит, в двигатель попадает меньшее количество топлива. В этом случае топливный фильтр необходимо заменить.

Рекомендуется проводить такие работы в авторизованном сервисном центре.

8.4 Уход за свечей заживания (16)

1. Демонтаж свечи зажигания:
   - Отсоедините колпачок свечи зажигания (16/1).
   - С помощью счетного ключа (16/2) отвинтите свечу зажигания (16/3).
2. Оценка схемы свечи зажигания:
   - Если цвет свечи зажигания рыже-коричневый: Двигатель работает нормально, свеча зажигания в порядке. При необходимости: Тщательно очистите свечу зажигания тонкой проволочной щеткой (16/4).
   - Если свеча зажигания грязная, жирная, покрытая коркой, оплавленная или в случае ее замыкания: Свеча зажигания повреждена. Замените свечу зажигания на новую. Используйте свечу зажигания указанного типа (см. технические характеристики).
   - Если через короткое время свеча зажигания снова придет в неисправность, двигатель и настройки карбюратор необходимо проверить в авторизованном сервисном центре.
3. Проверьте межэлектродное расстояние:
   - С помощью щупа (16/5) проверьте, соответствует ли межэлектродное расстояние (16/6) значению 0,6–0,7 мм. Если нет, то тщательно сожмите электроды или осторожно согните их в направлении друг от друга.

4. В случае достижения предписанного интервала или неисправности свечи зажигания:
   - Замените свечу зажигания на новую. Используйте свечу зажигания указанного типа (см. технические характеристики).
5. Монтаж свечи зажигания:
   - При этом убедитесь, что уплотнение (16/7) установлено на свече зажигания.
   - Замените свечу зажигания вручную и затяните свечным ключом (крутящий момент 12-15 Нм).
   - Снова вставьте штекер свечи зажигания.

8.5 Настройка холостого хода

Режущий инструмент не должен двигаться при работе двигателя на холостом ходу. Если режущий инструмент движется при работе двигателя на холостом ходу, обязательно проконсультируйтесь с дилером, чтобы двигатель можно было правильно настроить.

8.6 График технического обслуживания

Приведенные ниже работы пользователь может выполнять самостоятельно. Все прочие работы по техническому обслуживанию, обслуживанию и ремонту должны осуществляться в авторизованном сервисном центре.

ПРИМЕЧАНИЕ При тяжелых нагрузках и высоких температурах могут потребоваться более короткие интервалы обслуживания, чем в приведенной выше таблице.

Операция	1 раз каждые 5 раб.ч.	перед каждым использованием	еженедельно	каждые 50 раб.ч.	каждые 100 раб.ч.	по необходимости	перед началом сезона, ежегодно	раз в 5 года
Карбюратор								
Проверка холостого хода		X						
Воздушный фильтр								
выполнить очистку		X						
заменить						X		
Свеча зажигания								
проверить межэлектродное расстояния, при необходимости отрегулировать				X				
заменить					X	X		
Впуск охлаждающего воздуха								
выполнить очистку			X			X	X	
Шумоглушители								
Осмотр, проверка состояния		X						
Топливный бак								
выполнить очистку				X			X	

Операция	1 раз каждые 5 раб.ч.	перед каждым использованием	еженедельно	каждые 50 раб.ч.	каждые 100 раб.ч.	по необходимости	перед началом сезона, ежегодно	раз в 5 года
Топливный фильтр								
заменить								X
Элементы управления								
Кнопка ВКЛ./ВЫКЛ., кнопка блокировки, рычаг газа, ручка стартера		X						
Все доступные винты (кроме установочных)								
подтянуть	X					X	X	
Все устройство								
Осмотр, проверка состояния		X						
выполнить очистку			X			X	X	

9 УСТРАНЕНИЕ НЕИСПРАВНОСТЕЙ

⚠ **ОСТОРОЖНО! Опасность травмирования.** Движущиеся части и детали с острыми краями могут привести к травмам.

- Всегда носите защитные перчатки во время технического обслуживания, ухода и очистки!
- Выключите устройство!

ПРИМЕЧАНИЕ В случае возникновения неисправностей, которые не указаны в данной таблице или с которыми вы не можете справиться самостоятельно, обращайтесь в нашу сервисную службу.

Неисправность	Причина	Способы устранения
Двигатель не запускается или запускается с трудом.	Запуск двигателя был выполнен неправильно.	см. *глава 6.2 "Запуск/останов двигателя", Стр. 316*
	Свеча зажигания загрязнена, неисправна или межэлектродное расстояние неправильное.	см. *глава 8.4 "Уход за свечей зажигания (16)", Стр. 319*
	Воздушный фильтр загрязнен.	см. *глава 8.2 "Очистка/замена воздушного фильтра (15)", Стр. 319*
	Топливный фильтр изношен.	Проверка/замена топливного фильтра (16)
	Настройки карбюратора неправильные.	Обратитесь в авторизованный сервисный центр.

Неисправность	Причина	Способы устранения
	Рукоятка подсоса в положении CHOKE (Подсос).	Установите рукоятку подсоса в положение RUN (Работа).
Двигатель запускается, однако его частота вращения низкая.	Рукоятка подсоса в положении CHOKE (Подсос).	Установите рукоятку подсоса в положение RUN (Работа).
	Воздушный фильтр загрязнен.	см. *глава 8.2 "Очистка/замена воздушного фильтра (15)", Стр. 319*
	Топливный фильтр изношен.	Проверка/замена топливного фильтра (16)
	Настройки карбюратора неправильные.	Обратитесь в авторизованный сервисный центр.
Двигатель работает не плавно и частота вращения двигателя увеличивается, когда газ не поступает.	Свеча зажигания загрязнена, неисправна или межэлектродное расстояние неправильное.	см. *глава 8.4 "Уход за свечей заживания (16)", Стр. 319*
	Настройки карбюратора неправильные.	Обратитесь в авторизованный сервисный центр.
Отработавшие газы двигателя сильно дымятся и имеют синеватый оттенок.	Содержание масла в бензо-масляной смеси слишком высокое.	Залейте бензо-масляную смесь с правильным соотношением смешивания, Подготовка бензо-масляной смеси и заполнение
	Настройки карбюратора неправильные.	Обратитесь в авторизованный сервисный центр.
Двигатель начинает ненормально и сильно вибрировать.	Детали устройства/двигателя отсоединены и (или) повреждены.	1. Остановите двигатель. 2. Проверьте устройство на отсутствие повреждений. 3. Проверьте свечу зажигания, см. *глава 8.4 "Уход за свечей заживания (16)", Стр. 319* 4. Обратитесь в авторизованный сервисный центр.

10 ТРАНСПОРТИРОВКА

Транспортировка устройства между двумя рабочими зонами

1. Выключить двигатель.
2. Наденьте защитный чехол для транспортировки на режущее полотно.
3. Хорошо удерживайте мотокосу на блоке цилиндров двигателя за ручку.
4. Аккуратно перейдите к следующей рабочей области. Не ставить подвергайте опасности людей и животных.

Транспортируйте устройство в транспортном средстве

1. По возможности: Опорожните бак, запустив двигатель.
2. Выключить двигатель.
3. Наденьте защитный чехол для транспортировки на режущее полотно.
4. Предотвратите опрокидывание устройства во время транспортировки и утечку бензо-масляной смеси.
   - Установите устройство на пол так, чтобы крышка топливного бака была повернута вверх. Топливный бак должен быть закрыт.

- Закрепите устройство на земле.

11 ХРАНЕНИЕ

Если устройство не будет использоваться более 2-3 месяцев, необходимо выполнить следующие действия, чтобы избежать повреждений:

1. Опорожнение топливного бака:
   - Оставьте двигатель работать, пока он не остановится сам по себе. После этого в топливном баке и карбюраторе не останется бензо-масляной смеси, и в них не смогут возникнуть отложения.
2. Очистка устройства:
   - Протрите все устройство и принадлежности с помощью тряпки для чистки. Не используйте бензин или другие растворители.
   - Удалите грязь со всех отверстий устройства (включая отверстия для охлаждения двигателя).
3. Смажьте маслом цилиндры:
   - Дайте прибору полностью остыть.
   - Снимите колпачок свечи зажигания и отвинтите свечу зажигания.
   - Капните немного масла в отверстие свечи зажигания.
   - Медленно потяните рукоятку стартера, чтобы поршни двигались, а масло распределялось по цилиндру.
   - Замените свечу зажигания и вставьте штекер свечи зажигания.
4. Наденьте защитный чехол для транспортировки на режущее полотно.
5. Храните устройство по возможности в сухом месте.

⚠ **ОСТОРОЖНО! Опасность травмирования.** Если во время хранения устройство доступно для детей и неуполномоченных пользователей, это может привести к травмам.

- Исключите возможность доступа к устройству детей и посторонних лиц.

12 УТИЛИЗАЦИЯ

- Использованные бензин и моторное масло не относятся к бытовому мусору. Их необходимо собирать и утилизировать отдельно!
- Перед утилизацией устройства необходимо опорожнить топливный бак и масляный бак двигателя!
- Упаковка, устройство и принадлежности изготовлены из пригодных для переработки материалов и подлежат соответствующей утилизации.

13 ДОПОЛНИТЕЛЬНАЯ ИНФОРМАЦИЯ ДЛЯ ЗНАЧЕНИЙ CO2

В соответствии со статьей 43, абзацем 4 Регламента ЕС 2016/1628, мы обязаны предоставить значения CO_2, полученные с помощью процедуры ЕС по лицензированию типа изделия.

Значения CO_2 для двигателей, полученные с помощью процедуры ЕС по лицензированию типа изделия, опубликованы в следующем документе:
https://www.al-ko.com/shop/media/al-ko-engines/co2.pdf.

Эти значения CO_2 являются результатом испытания основного двигателя, представляющего тип двигателя или семейство в фиксированном цикле испытаний в лабораторных условиях, и не является явной или подразумеваемой гарантией производительности для конкретного двигателя.

14 СЕРВИСНОЕ ОБСЛУЖИВАНИЕ

Если у вас есть вопросы относительно гарантии, ремонта или запасных частей, обратитесь в ближайший сервисный центр AL-KO. Адрес можно найти в Интернете по следующему адресу:
www.al-ko.com/service-contacts

15 ГАРАНТИЯ

Мы устраняем возможные дефекты материалов или производства в течение срока давности, установленного законом в отношении рекламаций по качеству, путем ремонта или замены изделия. Срок давности определяется законодательством страны, в которой было приобретено устройство.

Наше гарантийное обязательство действительно только при:

- Соблюдайте данное руководство по эксплуатации
- надлежащем обращении;
- использовании оригинальных запасных частей.

Гарантия аннулируется при:

- самостоятельных попытках ремонта;
- самостоятельных технических изменениях;
- использовании не по назначению.

Гарантия не распространяется на:

- повреждения лакокрасочного покрытия, вызванные нормальным износом;
- изнашивающиеся части, обозначенные в ведомости запасных частей рамкой xxxxxx (x).
- двигатели внутреннего сгорания (на них распространяются гарантийные положения соответствующего производителя).

Гарантийный срок начинается после покупки первым конечным пользователем. Определяющим фактором служит дата на документе, подтверждающем покупку. Обращайтесь с настоящим сертификатом и документом, подтверждающим покупку, к своему дилеру или в ближайший авторизованный сервисный центр. Настоящий сертификат не касается гарантируемых законом прав на претензии покупателя к продавцу.

ПЕРЕКЛАД ОРИГІНАЛУ ПОСІБНИКА З ЕКСПЛУАТАЦІЇ

Зміст

1 Інформація про посібник із експлуатації 326
1.1 Символи на титульній сторінці 326
1.2 Умовні позначення та сигнальні слова 326
2 Опис пристрою 326
2.1 Використання за призначенням 326
2.2 Приклади неправильного використання 326
2.3 Залишкові ризики 327
2.4 Запобіжні та захисні елементи 327
2.5 Умовні позначення на пристрої 327
2.5.1 Мітки безпеки 327
2.5.2 Символи експлуатації 328
2.6 Огляд виробу (01) 328
2.7 Дозволені ріжучі інструменти 328
2.8 Комплект поставки 328
3 Правила техніки безпеки 329
3.1 Оператори 329
3.2 Засоби індивідуального захисту 329
3.3 Безпека на робочому місці 329
3.4 Безпека пристрою 329
3.5 Безпека людей, тварин і майна 330
3.6 Вібраційне навантаження 330
3.7 Поводження з бензином і маслом 331
4 Монтаж 331
4.1 Установлення ручки з петлею (02) 331
4.2 Монтаж захисних щитів (03, 04) 331
4.3 Установлення ріжучої голівки (05) 332
4.4 Встановлення ріжучого елемента або ножа для мульчування (06) 332
5 Введення в експлуатацію 332
5.1 Кріплення і зняття насадки (07, 08) 332
5.2 Регулювання плечового ременя 332
5.3 Приготування та заливання бензомасляної суміші (09) 332
6 Експлуатація 333
6.1 Одягання подвійного плечового ременя (10) 333
6.2 Запуск та зупинка двигуна 333
6.2.1 Інформація про роботу двигуна 333
6.2.2 Здійснення холодного/гарячого пуску (11, 12) 334
6.3 Приведення в дію швидкознімного механізму (17) 334
7 Робоча поведінка та спосіб роботи 334
7.1 Роботи з ріжучою головкою 334
7.1.1 Функція тримера 334
7.1.2 Регулювання довжини ріжучої волосіні під час експлуатації (13) 335
7.2 Роботи з ріжучим елементом 335
7.2.1 Запобігання віддачі 335
7.2.2 Косіння 335
8 Технічне обслуговування та догляд 335
8.1 Заміна ріжучої волосіні (14) 336
8.2 Очищення/заміна повітряного фільтра (15) 336
8.3 Перевірка/заміна паливного фільтра 336
8.4 Догляд за свічкою запалювання (16) 336
8.5 Регулювання мінімуму 337
8.6 Графік технічного обслуговування 337
9 Усунення несправностей 338
10 Транспортування 339
11 Зберігання 340
12 Утилізація 340
13 Додаткова інформація для значень CO2 340
14 Сервісне обслуговування 340
15 Гарантія 340

1 ІНФОРМАЦІЯ ПРО ПОСІБНИК ІЗ ЕКСПЛУАТАЦІЇ

- Німецька версія містить оригінальний посібник із експлуатації. Всі інші мовні версії — це переклади оригінального посібника з експлуатації.
- Завжди тримайте цей посібник із експлуатації під рукою, щоб прочитати його, якщо вам знадобиться інформація про пристрій.
- Передавайте пристрій іншим особам тільки разом з цим посібником із експлуатації.
- Прочитайте та дотримуйтеся вказівок з техніки безпеки та попереджень, що містяться в цьому посібнику з експлуатації.

1.1 Символи на титульній сторінці

Символ	Значення
	Обов'язково прочитайте цей посібник із експлуатації перед введенням в експлуатацію. Це є необхідною умовою безпечної та безвідмовної роботи.
	Посібник з експлуатації
	Не використовуйте бензиновий пристрій поблизу відкритого полум'я або джерел тепла.

1.2 Умовні позначення та сигнальні слова

⚠ НЕБЕЗПЕКА! Вказує на небезпечну ситуацію, яка, якщо її не уникнути, призводить до смерті або серйозних травм.

⚠ ПОПЕРЕДЖЕННЯ! Вказує на потенційно небезпечну ситуацію, яка, якщо її не уникнути, може призвести до смерті або серйозних травм.

⚠ ОБЕРЕЖНО! Вказує на потенційно небезпечну ситуацію, яка, якщо її не уникнути, може призвести травмування легкої та середньої тяжкості.

УВАГА! Вказує на ситуацію, яка, якщо її не уникнути, може призвести до майнового збитку.

ПРИМІТКА Спеціальні вказівки для кращого розуміння та полегшення роботи.

2 ОПИС ПРИСТРОЮ

2.1 Використання за призначенням

На базовому агрегаті мультитул MT 130 можна працювати з наступними насадками:

- Насадка для коси / тримера для трави може використовуватися як:
  - Мотокоса: Скошування більших рослин і подібних заростей
  - Тример для трави: Підстригання м'якіших рослин і подібних заростей
- Насадка висоторіза CSA 130 MT (Арт. № 127635)*: Обрізка стійких дерев і схожих чагарників Для користування з землі.
- Кущорізна насадка HTA 130 MT (Арт. № 127636)*: Зрізання тонких гілок і молодих пагонів з живоплотів і кущів. Для користування з землі.
- Подовжувач труби вала (Арт. № 127637)* для CSA 130 MT і HTA 130 MT

**: Можна придбати окремо.*

Базовий агрегат, а також навісні пристрої призначені виключно для використання в приватному секторі та поза приміщеннями: Будь-яке інше використання або несанкціоновані зміни та доповнення вважаються використанням не за призначенням і призводять до анулювання гарантії, а також втрати відповідності (знак CE) і відмови від будь-якої відповідальності за шкоду, завдану користувачеві або третій стороні виробника.

2.2 Приклади неправильного використання

Пристрій не призначений для комерційного використання в громадських парках, на спортивних майданчиках, у сільському та лісовому господарствах.

Базовий агрегат:

- Не використовуйте жодних насадок, окрім дозволених.

Насадка для коси / тримера для трави:

- Не підрізуйте кущі, живоплоти, дерева або квіти.
- Не піднімайте пристрій з землі під час експлуатації.
- Не використовуйте інші засоби, окрім оригінальних ріжучих інструментів виробника (різальний елемент, шпулька з волосінню)

2.3 Залишкові ризики

Навіть якщо пристрій використовується належним чином, завжди існує певний залишковий ризик, який не можна виключити. Можливі наведені нижче потенційні небезпеки на основі типу та конструкції пристрою залежно від використання:

Базовий агрегат:

- Загроза для здоров'я через вібрації кисті руки у разі довготривалого використання в несправному вигляді чи без належного обслуговування.
- Небезпека отримання опіків у разі контакту з гарячими компонентами
- Пожежонебезпека

Насадка для коси / тримера для трави:

- Відкидання і вдихання зрізаного матеріалу
- Нанесення порізів у разі контакту з гострими рухомими деталями ріжучої волосіні
- Небезпека травмування ніг у разі контакту з рухомим ріжучим інструментом.

2.4 Запобіжні та захисні елементи

⚠ **ПОПЕРЕДЖЕННЯ! Небезпека травмування.** Несправність або відсутність запобіжних та захисних елементів можуть призвести до серйозних травм.

- Несправні запобіжні та захисні елементи слід відремонтувати.
- У жодному разі не виводьте з ладу запобіжні та захисні елементи.

Аварійна зупинка

У разі екстреної ситуації вимкніть двигун за допомогою вимикача. Відпустіть важіль газу.

Захисний щит

Захисний щит захищає користувача від ріжучого елемента, що обертається, та предметів, які можуть бути відкинуті обертовим ріжучим елементом.

Ручка з петлею з проставкою

Ручка з петлею гарантує, що ноги оператора не опиняться поруч з ріжучою волосінню або ріжучим елементом.

Швидкознімний механізм

На подвійному плечовому ремені знаходиться швидкознімний механізм на випадок екстреної ситуації, що дозволить вам швидко зняти пристрій і покинути місце роботи.

2.5 Умовні позначення на пристрої

2.5.1 Мітки безпеки

Символ	Значення
	Будьте особливо обережні під час роботи!
	Перед введенням в експлуатацію прочитайте посібник з експлуатації!
	Носіть захисну каску, захисні навушники та окуляри!
	Використовуйте неслизьке взуття!
	Надягайте захисні рукавиці!
	Небезпека: під час роботи від пристрою можуть відлітати сторонні предмети!
	Безпечна відстань від пристрою до людей, які знаходяться поблизу, має становити мінімум 15 м.
	Бережись: рух по інерції.
	У жодному разі не використовуйте мотокосу з пильним елементом!
	Гарячі поверхні. Не торкайтеся!
	Пожежонебезпека! Будьте особливо обережні під час роботи з бензином!

2.5.2 Символи експлуатації

Символ	Значення
	Приведення в дію ручки дроселя: Якщо повертати ручку дроселя проти годинникової стрілки, дросельна заслінка закривається. Коли дросельна заслінка закрита, поверніть дросель за годинниковою стрілкою, щоб знову відкрити дросельну заслінку.

2.6 Огляд виробу (01)

Номер	компонента
Базовий агрегат	
1	Блок циліндрів двигуна з:
2	■ Корпус повітряного фільтра
3	■ Гвинт повітряного фільтра
4	■ Насос підкачки
5	■ Паливний бак
6	■ Кришка паливного бака
7	■ Ручка стартера
8	■ Кришка свічки запалювання
9	■ Важіль підкачки
10	Універсальний вимикач з:
11	■ Вимикач двигуна
12	■ Кнопка блокування
13	■ Важіль газу
14	Петля плечового ременя
15	Ручка з петлею
16	Кріплення сегментної штанги з запобіжним шплінтом
17	Подвійний плечовий ремінь
18	Звичайний плечовий ремінь (для насадок висоторіза й кущоріза)
Насадка для коси / тримера для трави	
19	Сегментна штанга
20	Захисний щит
21	Кутова передача
22	Відрізний ніж волосіні
23	Ріжуча головка
24	2-зубчастий ніж для мульчування
25	3-зубчастий ріжучий елемент

2.7 Дозволені ріжучі інструменти

Дозволено використовувати тільки оригінальні ріжучі інструменти виробника, перелічені тут:

- Напівпрофесійна ріжуча головка «Fast and Easy», 115 мм Арт. № 127619
- Професійна ріжуча головка «Fast and Easy», 130 мм Арт. № 127620*
- 3-зубчастий ріжучий елемент: Арт. № 112906
- 2-зубчастий ніж для мульчування: Арт. № 127641

** Не входить до комплекту постачання. Можна придбати окремо.*

⚠ **НЕБЕЗПЕКА! Небезпека для життя через ріжучі інструменти!** Недозволені ріжучі інструменти (наприклад, багатоелементні металеві ріжучі інструменти з шарнірними ланцюгами та ножами), а також пошкоджені ріжучі інструменти (наприклад, тріщини, розриви) можуть привести до серйозних травм і навіть до смерті.

- Використовуйте тільки дозволені оригінальні ріжучі інструменти виробника.
- Негайно замініть пошкоджені ріжучі інструменти!

Використання недозволених ріжучих інструментів на базовому агрегаті не відповідає належному призначенню.

2.8 Комплект поставки

Комплект постачання включає в себе перелічені позиції. Перевірте наявність усіх позицій:

- Базовий агрегат
- Насадка для коси / тримера для трави
- Ручка з петлею вкл. з:
  - Контрзатискач
  - Гумова манжета
  - 4 гвинти із внутрішніми шестигранниками
  - 4 гайки

- Захисний щит вкл. з:
  - Захисна накладка з інтегрованим відрізним ножем волосіні
  - 4 гвинти з хрестоподібним шліцом M5x16
  - 4 гайки
- Ріжуча головка «Fast and Easy», напівпроф.ес., вкл. з шпулькою
- 3-зубчастий ріжучий елемент
- 2-зубчастий ніж для мульчування
- Звичайний плечовий ремінь (для насадок висоторіза й кущоріза високих живоплотів)
- Подвійний плечовий ремінь
- Комплект інструментів:
  - Комбінований свічковий ключ з хрестоподібною викруткою
  - Подвійний розвідний гайковий ключ
  - 3 шестигранні ключі
  - 2 шплінти для кріплення ріжучого елемента або ножа для мульчування (1 з яких запасний шплінт)
  - Пляшка для змішування пального

3 ПРАВИЛА ТЕХНІКИ БЕЗПЕКИ

⚠ ОБЕРЕЖНО! Небезпека втрати слуху. Пристрій видає сильний шум під час роботи. Це може привести до погіршення слуху оператора, а також людей і тварин, які знаходяться поблизу.

- Використовуйте беруші під час роботи.
- Тримайте пристрій на безпечній відстані від людей та тварин або вимкніть його в разі наближення людей або тварин.

ПРИМІТКА Переконайтеся, що ви знаєте, як керувати пристроєм. Дізнайтеся, зокрема, як негайно зупинити пристрій.

3.1 Оператори

- Особам, які не досягли 16-річного віку або не ознайомлені з посібником з експлуатації, заборонено використовувати прилад. Дотримуйтеся всіх місцевих норм безпеки щодо мінімального віку оператора.
- Якщо ви працюєте з таким пристроєм вперше: Дозвольте продавцеві або будь-якому іншому фахівцю роз'яснити принцип роботи пристрою. Або пройдіть навчання.
- Будь-яка людина, що працює з цим пристроєм, повинна бути відпочилим, здоровим і перебувати в хорошій формі. Якщо за станом здоров'я не можна втомлюватися, слід запитати у лікаря, чи можна працювати з цим пристроєм.
- Не використовуйте прилад, перебуваючи під впливом алкоголю, наркотичних речовин або медикаментів.

3.2 Засоби індивідуального захисту

- Щоб уникнути травм голови і кінцівок, а також пошкодження органів слуху, необхідно носити відповідний одяг і засоби захисту.
- Одяг має бути відповідним (облягати) і не заважати руху.
- До засобів індивідуального захисту належать:
  - засоби захисту слуху (наприклад, беруші), особливо, коли робочий день становить понад 2,5 годин;
  - захисні окуляри;
  - міцні амортизуючі та демпфуючі робочі рукавички;
  - безпечне взуття з нековзкою підошвою і сталевим носком.

3.3 Безпека на робочому місці

- Експлуатуйте пристрій лише на відкритому повітрі, а не в приміщенні.
- Працюйте тільки за денного світла або яскравого штучного освітлення.
- Перед виконанням робіт з небезпечними продуктами предметами видаліть з робочої зони, наприклад, гілки, уламки скла та гострі предмети, шматки металу, каміння.
- Зверніть увагу на вашу стійкість. Уникайте мокрої, слизької поверхні.
- Працюйте обережно та повільно. Не біжіть. Уникайте перешкод.

3.4 Безпека пристрою

- Використовуйте пристрій тільки за таких умов:
  - якщо він не забруднений, особливо бензином і маслом.
  - якщо він не має пошкоджень, особливо запобіжної решітки.
  - якщо всі елементи керування працюють справно.
  - якщо всі елементи керування для певного виду робіт встановлено на пристрої.

- Не перевантажуйте прилад. Він призначений для виконання легких робіт у приватному секторі. Перевантаження призводить до порушень нормальної роботи.
- Не блокуйте решітку повітрозабирача та вентиляційну решітку, щоб уникнути перегрівання двигуна.
- Негайно вимкніть пристрій в разі неправильного запуску двигуна та сильної вібрації. Це вказує на несправність пристрою.
- Не використовуйте пристрій зі зношеними або пошкодженими деталями. Завжди замінюйте всі несправні деталі на оригінальні запасні частини від виробника. Якщо пристрій експлуатується зі зношеними або пошкодженими деталями, до виробника не можуть бути заявлені гарантійні вимоги.

3.5 Безпека людей, тварин і майна

- Використовуйте пристрій лише для тих завдань, для яких він передбачений. Використання не за призначенням може призвести до травм і матеріальних збитків.
- Не вмикайте пристрій, якщо в робочій зоні перебувають люди та тварини.
- Тримайте пристрій на безпечній відстані від людей та тварин або вимкніть його в разі наближення людей або тварин.
- Не спрямовуйте вихлопний газовий струмінь двигуна на людей і тварин, а також на займисті речовини та предмети.
- Не торкайтеся решітки повітрозабірника і вентиляційної решітки, якщо двигун працює. Деталі пристрою, що обертаються, можуть завдавати травми.
- Завжди вимикайте пристрій, коли він вам не потрібен, наприклад у разі зміни робочої зони, проведення робіт з техобслуговування та догляду, під час заповнення бензо-масляної суміші.
- Негайно вимикайте пристрій у разі нещасного випадку, щоб запобігти подальшим травмам і матеріальним збиткам.
- Не використовуйте пристрій зі зношеними або пошкодженими деталями. Зношені або пошкоджені деталі можуть призвести до серйозних травм.
- Зберігайте пристрій у недосяжному для дітей місці.

3.6 Вібраційне навантаження

- Небезпека через вібрацію
  Фактичне значення вібраційної емісії під час використання пристрою може відрізнятися від заявленого виробником значення. Спостерігайте за наведеними нижче факторами впливу до або під час використання:
  - Чи використовується пристрій за призначенням?
  - Чи матеріал розрізаний або оброблений правильно?
  - Чи пристрій перебуває в робочому стані?
  - Чи правильно загострений або встановлений різальний інструмент?
  - Чи встановлені кронштейни і, якщо потрібно, додаткові вібраційні ручки, і чи щільно вони з'єднані з пристроєм?
- Експлуатуйте пристрій тільки з частотою обертання двигуна внутрішнього згоряння, необхідною для виконання окремої роботи. Уникайте максимальної частоти обертання, щоб знизити рівень шуму і вібрації.
- Через неправильну експлуатацію та технічне обслуговування шум і вібрація пристрою можуть підвищитися. Це завдає шкоди здоров'ю людини. У таких випадках негайно вимкніть пристрій і зверніться за його ремонтом в авторизований сервісний центр.
- Ступінь вібраційного навантаження залежить від виконуваної роботи або використання пристрою. Оцініть і встановіть відповідні перерви в роботі. У результаті вібраційне навантаження протягом усього робочого часу буде значно знижено.
- Тривала експлуатація пристрою наражає оператора на вібрації та може викликати проблеми з кровообігом (симптом «білого пальця»). Щоб зменшити цей ризик, носіть рукавиці та тримайте руки в теплі. У разі виявлення симптому «білого пальця» негайно зверніться до лікаря. До цих симптомів належать: оніміння, втрата чутливості, поколювання, свербіж, біль, слабкість, зміна кольору або стану шкіри. Зазвичай ці симптоми впливають на пальці, руки або пульс. За низьких температур (приблизно нижче 10 °C) ризик зростає.
- Робіть під час робочого дня тривалі перерви, щоб відпочити від шуму і вібрацій. Плануйте свою роботу так, щоб розділити експлуатацію пристроїв, які створюють сильні вібрації, на кілька днів.

- Якщо ви відчуваєте дискомфорт або якщо виникає дисхромія шкіри під час використання пристрою в руках, негайно припиніть роботу. Встановіть достатні перерви в роботі. Робота без достатніх перерв може призвести до місцевої вібраційної хвороби.
- Мінімізуйте ризик впливу вібрації. Виконуйте обслуговування пристрою відповідно до інструкцій в посібнику з експлуатації.
- Якщо обладнання використовується часто, зверніться до дилера, щоб придбати антивібраційні аксесуари (наприклад, ручки).
- У плані роботи визначте, як можна обмежити вібраційне навантаження.

3.7 Поводження з бензином і маслом

- Вибухо- та пожежонебезпека:
  Витік бензо-повітряної суміші призводить до виникнення вибухонебезпечної атмосфери. Займання, вибух і пожежа можуть виникнути в результаті неправильного поводження з пальним та призвести до серйозних травм і навіть смерті. Дотримуйтеся таких вказівок:
  - Не паліть під час поводження з бензином.
  - Працюйте з паливом лише на відкритому повітрі, а не в приміщенні.
  - Обов'язково дотримуйтеся перелічених нижче норм поведінки.
- Транспортуйте та зберігайте бензин та масло тільки у призначених для цього каністрах. Переконайтеся, що у дітей немає доступу до бензину та мастила, яке ви зберігаєте.
- Щоб уникнути забруднення ґрунту (охорона довкілля), зробіть усе можливе, щоб уникнути протікання бензину та мастила під час заповнення на землю. Для заповнення використовуйте лійку.
- У жодному разі не заправляйте пристрій у закритих приміщеннях. Є імовірність накопичення пари бензину і як наслідок спалаху чи навіть вибуху.
- Негайно витріть пролитий бензин з пристрою та ґрунту. Перед утилізацією ганчірок, які ви використовували для витирання бензину, дайте їм висохнути у місці, яке добре провітрюється. В іншому разі можливе раптове самозаймання.
- У разі пролиття бензину виникають пари бензину. Тому не запускайте двигун в тому ж місці, а на відстані не менше 3 м від нього.
- Уникайте потрапляння мінерального масла на шкіру. Не вдихайте пару бензину. Перед заправлянням пристрою завжди надягайте захисні рукавиці. Регулярно змінюйте та очищайте захисний одяг.
- Стежте, щоб бензин не потрапив на ваш одяг. У разі потрапляння бензину на одяг негайно переодягніться.
- У жодному разі не заправляйте пристрій під час роботи двигуна і тоді, коли він гарячий.

4 МОНТАЖ

⚠ ПОПЕРЕДЖЕННЯ! Небезпека через неповний монтаж! Використання пристрою, змонтованого не в повному обсязі, може призвести до серйозних травм.

- Експлуатуйте пристрій лише тоді, коли його повністю зібрано!
- Перед увімкненням перевірте наявність і функціональність всіх запобіжних і захисних пристроїв!

⚠ ПОПЕРЕДЖЕННЯ! Небезпека травмування в результаті ослаблення деталей пристрою. Під час експлуатації ослаблені деталі пристрою можуть привести до серйозних травм.

- Прикріпіть ріжучі інструменти так, щоб вони не могли від'єднатися під час роботи.

4.1 Установлення ручки з петлею (02)

1. Установіть гумову манжету (02/1) на вал (02/2).
2. Встановіть ручку з петлею (02/3) над і контрзатискач (02/4) під гумову манжету.
3. Вставте шестигранний гвинт (02/5) зверху, а гайку (02/6) знизу і вільно закрутіть. Повторіть цей крок з рештою гвинтів із внутрішніми шестигранниками та гайок.
4. Затягніть усі гвинти із внутрішніми шестигранниками.

4.2 Монтаж захисних щитів (03, 04)

1. Вставте 4 гвинти з хрестоподібним шліцом M5x16 (03/1) в отвір на захисному щиті (03/2).
2. Надійно прикрутіть захисний щит до кріплення захисного щита (03/3).

3. Встановіть захисну накладку (04/1) з інтегрованим відрізним ножем волосіні (04/2) на захисний щит (04/3), потім вкрутіть стопорний гвинт (04/4).

4.3 Установлення ріжучої голівки (05)

1. Надягніть опорний диск (05/1) на спрямовуючий стрижень (05/2) кутової передачі.
2. Для фіксування вставте шестигранний ключ (05/3) в отвір опорного диска.
3. Пригвинтіть ріжучу головку (05/4) на кутову передачу і затягніть її.
   Примітка: *Ліва різьба! Затягуйте шпульку з волосінню в напрямку за годинниковою стрілкою!*

4.4 Встановлення ріжучого елемента або ножа для мульчування (06)

⚠ ПОПЕРЕДЖЕННЯ! Небезпека серйозних травм! Зношена стопорна шайба (06/5) може призвести до від'єднання ріжучого елемента або ножа для мульчування і спричинити серйозні травми.

- Обов'язково встановіть шплінт, що входить у комплект поставки (06/8).

1. Поставте мотокосу ріжучою головкою донизу.
2. Надягніть опорний диск (06/1) на спрямовуючий стрижень (06/2) кутової передачі.
3. Встановіть ріжучий елемент або ніж для мульчування (06/3) на опорний диск (06/1) таким чином, щоб отвір ріжучого елемента /ножа для мульчування знаходилися точно на напрямній окружності опорного диска.
4. Встановіть фланець (06/4) на ріжучий елемент або ніж для мульчування (06/3) пласкою стороною до ріжучого елемента або ножа для мульчування.
5. Установіть стопорну шайбу (06/5).
6. Затягніть кріпильну гайку (06/6) на спрямовуючому стрижні (06/2). Для цього вставте шестигранний ключ (06/7) у передбачений для цього отвір і затягніть за допомогою свічкового ключа.
   Примітка: *Ліва різьба!*
7. Закріпіть кріпильну гайку (06/6) за допомогою шплінта (06/8).

5 ВВЕДЕННЯ В ЕКСПЛУАТАЦІЮ

ПРИМІТКА Перевіряйте пристрій на предмет пошкоджень перед щоденним введенням в експлуатацію, після падіння або інших взаємодій. Забезпечте його ремонт перед використанням.

5.1 Кріплення і зняття насадки (07, 08)

На сегментній штанзі кріпляться насадки.

Кріплення насадки

1. Відкрутіть стопорну гайку (07/1) і трохи витягніть (07/a) шплінт (07/2).
2. Вставте (07/b) сегментну штангу (07/3) в кріплення сегментної штанги до упору (07/4).
3. Знову вставте шплінт (07/c) й затягніть стопорну гайку.

Зняття насадки

1. Відкрутіть стопорну гайку (08/1) та трохи витягніть (08/a) шплінт (08/2).
2. Витягніть (08/b) сегментну штангу (08/3) з кріплення сегментної штанги (08/4).
3. Знову встановіть шплінт (08/c).

5.2 Регулювання плечового ременя

1. Одягніть плечовий ремінь (див. *розділ 6.1 "Одягання подвійного плечового ременя (10)", сторінка 333*).
2. Навісьте гаки карабіна плечового ременя через петлі (01/14) на пристрої.
3. Виконайте кілька горизонтальних коливальних рухів над землею без запуску двигуна. Ріжуча головка повинна завжди рухатися на одній висоті над землею.
4. Якщо ні: Змініть довжину плечового ременя і повторіть коливальні рухи.

5.3 Приготування та заливання бензомасляної суміші (09)

УВАГА! Небезпека пошкодження двигуна. Чистий бензин може привести до пошкодження та повної відмови двигуна. В цьому разі виробнику не можуть бути заявлені будь-які претензії по гарантії.

- Завжди використовуйте двигун з бензомасляною сумішшю в установленому коефіцієнті змішування.

Приготуйте бензо-масляну суміш

Для 2-тактного двигуна потрібно:

- чистий, свіжий бензин з октановим числом нижче 90. Бензин, який зберігався понад 2 місяці, призводить до утворення відкладень у двигуні та його несправності.
- високоякісне, синтетичне масло для 2-тактних двигунів

Приготуйте бензо-масляну суміш 50:1 із цих двох компонентів:

Коефіцієнт змішування	Бензин [літри]	Масло для 2-тактних двигунів [мілілітри]
50 частин бензину: 1 частина масла для 2-тактних двигунів	1 л	20 мл
	3 л	60 мл
	5 л	100 мл

1. Заповніть бензин і масло для 2-тактних двигунів у пляшку
   для змішування палива (див. кількість у таблиці залежно від розміру пляшки для змішування палива).
2. Закрийте пляшку для змішування палива і сильно струсіть кілька разів, щоб бензо-масляна суміш ретельно перемішалася.

Заливання бензо-масляної суміші (09)

1. Поставте пристрій на рівну стабільну поверхню. Кришка (09/1) паливного бака повинна бути звернена вгору.
2. Протріть кришку (09/1) паливного бака (09/2), паливний бак і поверхню навколо нього, щоб під час заливання бензо-масляної суміші в паливний бак не потрапив бруд.
3. Повільно підніміть кришку паливного бака, щоб бензо-масляна суміш, яка перебуває під тиском в паливному баку, могла повільно проникнути в навколишнє середовище. Закріпіть кришку паливного бака.
4. Вставте лійку (09/3) в заправний штуцер (09/4) паливного бака.
5. Залийте підготовану бензо-масляну суміш з пляшки для змішування палива (09/5) у паливний бак до нижнього краю заправного штуцера, але не перевищуйте його.
6. Приберіть воронку і міцно закрутіть кришку.
7. Витріть розлиту бензо-масляну суміш з пристрою і стійкої поверхні.

6 ЕКСПЛУАТАЦІЯ

⚠ ПОПЕРЕДЖЕННЯ! Небезпека пошкодження в результаті ослаблення деталей пристрою. Під час експлуатації ослаблені деталі пристрою можуть привести до серйозних травм.

- Перед перемиканням пристрою переконайтеся, що всі деталі пристрою міцно закріплені.
- Прикріпіть ріжучі інструменти так, щоб вони не могли від'єднатися під час роботи.

6.1 Одягання подвійного плечового ременя (10)

Щоб надягти подвійний плечовий ремінь, виконуйте дії як показано на рисунку (10).

- Під час експлуатації завжди використовуйте плечовий ремінь.
- Чи не навішувати пристрій, доки двигун не запуститься і не почне працювати на холостому ходу.

6.2 Запуск та зупинка двигуна

6.2.1 Інформація про роботу двигуна

Перед запуском

- Покладіть мотокосу на землю рівно і без перешкод. Ріжучий інструмент не повинен торкатися предметів або землі.

Під час запуску

- Не наступайте на вал, щоб уникнути пошкодження вала або кутової передачі, яка знаходиться на валу.
- Прийміть безпечне положення і надійно закріпіть мотокосу на фланці корпусу.

Положення важеля підкачки

CHOKE (Підкачка)	RUN (Робота)

Холодний пуск (важіль підкачки в положенні CHOKE (Підкачка))

Якщо двигун холодний, тобто якщо він не експлуатувався понад 5 хвилин, виконують «холодний пуск».

Гарячий пуск (важіль підкачки в положенні RUN (Робота))

Коли двигун все ще прогрітий, тобто незабаром після вимкнення, виконують «гарячий пуск». Підкачка не використовується.

6.2.2 Здійснення холодного/гарячого пуску (11, 12)

ПРИМІТКА **Із функцією «Готовність до запуску» вимикач завжди знаходиться в положенні УВІМК.** Щоб зупинити пристрій, переведіть вимикач у положення ВИМК. Після натискання вимикача він автоматично повертається в положення УВІМК.

ПРИМІТКА **Автоматичне повернення в початковий стан важеля повітряної заслінки.** Якщо двигун запускається негайно, важіль повітряної заслінки автоматично повертається в положення (RUN) РОБОТА при натисканні на важіль дросельної заслінки.

Холодний пуск

1. Переведіть важіль підкачки (11/1) у положення CHOKE (Підкачка) (11/a).
2. Короткочасно та сильно натискайте на насос підкачки (11/2) прибл. 7–10 разів.
3. Запускання двигуна:
   - Сильно притисніть пристрій до землі рукою.
   - Потягніть іншою рукою за ручку стартера (11/3) спочатку обережно і повільно, доки не відчуєте опір, а потім сильно і швидко вгору, доки ви знову не відчуєте опір (приблизно 1 довжина руки).
   - Знову відпустіть трос стартера, не відпускаючи ручку стартера.
   - Повторіть попередній крок кілька разів, доки не запуститься двигун.
4. Дайте двигуну прогрітися протягом декількох хвилин.
5. Переведіть важіль підкачки у положення RUN (Робота) (11/b).

Гарячий пуск

Коли двигун все ще прогрітий, тобто незабаром після вимкнення, виконують «гарячий пуск». Підкачка не використовується.

1. (Опціонально) Переведіть важіль підкачки (11/1) у положення CHOKE (Підкачка) і одразу назад у положення RUN (Робота). Встановлено автоматичне положення півгазу.
   - Сильно притисніть пристрій до землі рукою.
   - Потягніть іншою рукою за ручку стартера (11/3) спочатку обережно і повільно, доки не відчуєте опір, а потім сильно і швидко вгору, доки ви знову не відчуєте опір (приблизно 1 довжина руки).
   - Знову відпустіть трос стартера, не відпускаючи ручку стартера.
   - Повторіть попередній крок кілька разів, доки двигун не запуститься та працюватиме без перебоїв.

Двигун працює

Після цього двигун почне працювати на холостому ходу.
Примітка: *Натисніть важіль газу (12/1), якщо двигун працює з перебоями.* Частоту обертання двигуна можна зафіксувати за допомогою кнопки блокування (12/3).

Зупинка двигуна

1. Відпустіть важіль газу (12/1), щоб двигун працював на холостому ході.
2. Встановіть вимикач (12/2) у положення STOP (Зупинка) та утримуйте протягом декількох секунд.
3. Зачекайте, доки різальний інструмент не зупиниться.

6.3 Приведення в дію швидкознімного механізму (17)

1. Оранжеву стрічку (17/1) потягніть з силою (17/a).

Пристрій вислизає з кріплення разом із гаками карабіна (17/2) і падає на землю.

7 РОБОЧА ПОВЕДІНКА ТА СПОСІБ РОБОТИ

7.1 Роботи з ріжучою головкою

7.1.1 Функція тримера

- Трохи нахиліть пристрій вперед і рівномірно, не поспішаючи, водіть зліва направо.
- Найкращий результат досягається під час косіння сухої трави.
- Не косіть у безпосередній близькості від стін і кам'яних плит, в іншому випадку ріжуча волосінь сильно зношується.
- Косіть високу траву і густі зарості поетапно, щоб не забивати шпульку.
- Вибирайте частоту обертання двигуна і глибину різання відповідно до конкретних

умов. У разі дуже низьких обертів двигуна чагарник може заплутатися або застрягти в різальному інструменті.

- Якщо трава, гілки чи інші предмети застрягають у різальному інструменті або від пристрою виходять незвичайні вібрації, негайно вимкніть двигун і перевірте пристрій.
- Блокування кутового редуктора може призвести до пошкодження муфти.
- Ріжуча волосінь продовжує працювати за інерцією після відключення шпульної насадки. Перед повторним включенням пристрою почекайте, поки волосінь зупиниться.
- Коли котушка з волосінню порожня, заправте нову волосінь.

7.1.2 Регулювання довжини ріжучої волосіні під час експлуатації (13)

Під час експлуатації пристрою ріжуча волосінь коротшає та розщеплюється.

1. Залиште двигун працювати на повний газ.
2. Ріжуча головка (13/1) повинна час від часу торкатися газону (13/a). Внаслідок цього відбувається подача додаткової порції ріжучої волосіні зі шпульки та автоматичне підрізання відрізним ножем (13/2) розщеплених кінців волосіні.

7.2 Роботи з ріжучим елементом

7.2.1 Запобігання віддачі

- Слідкуйте за стійким положенням. Розставте ноги так, щоб вам було зручно, і завжди будьте готові до віддачі.
- Перед початком зрізання необхідно, щоб ріжучий елемент досяг повної робочої швидкості.

7.2.2 Косіння

- Злегка нахиліть пристрій вперед і рівномірно, не поспішаючи, водіть його справа наліво. Так зрізаний матеріал буде падати на вже викошену поверхню.
- Косіть високу траву і густі зарості поетапно. Спочатку скосіть верхню частину трави, переміщаючи пристрій вправо. Потім, переміщаючи пристрій у протилежному напрямку, скосіть нижню частину.
- При роботах на схилі косіть смугами. Скосіть одну смугу паралельно схилу, потім по скошеній ділянці відійдіть назад і косіть наступну смугу.
- Вибирайте частоту обертання двигуна і глибину різання відповідно до конкретних умов. У разі дуже низьких обертів двигуна чагарник може заплутатися або застрягти в різальному інструменті.
- Якщо трава, гілки чи інші предмети застрягають у різальному інструменті або від пристрою виходять незвичайні вібрації, негайно вимкніть двигун і перевірте пристрій.
- Блокування кутової передачі може призвести до пошкодження муфти.
- Ніколи не видаляйте зрізаний матеріал, що застряг, під час роботи ріжучого елемента. Для цього зачекайте повної зупинки ріжучого елемента.
- У разі, якщо ріжучий елемент затупився, зламався або погнувся, замініть його оригінальною запасною частиною.

8 ТЕХНІЧНЕ ОБСЛУГОВУВАННЯ ТА ДОГЛЯД

⚠ НЕБЕЗПЕКА! Загроза життю через неналежне обслуговування. Обслуговування некваліфікованими особами, а також використання недозволених запасних частин можуть привести до серйозних травм і навіть до смерті під час роботи.

- Не знімайте запобіжні пристосування і не виводьте їх з ладу.
- Використовуйте тільки дозволені оригінальні запасні частини.
- Переконайтеся, що пристрій знаходиться в робочому і чистому стані шляхом регулярного і належного обслуговування.

⚠ ОБЕРЕЖНО! Небезпека травмування. Рухомі деталі та деталі з гострими краями можуть призвести до травм.

- Завжди носіть захисні рукавиці під час технічного і сервісного обслуговування та очищення!

Правильне технічне обслуговування і догляд необхідні для підтримки працездатності і безпеки пристрою. Зверніть увагу на таке:

- Виконуйте роботи з технічного обслуговування і догляду, тільки якщо у вас є необхідні знання та інструменти.
- Дочекайтеся, доки двигун не охолоне повністю.

- Замінюйте зношені або пошкоджені компоненти обладнання тільки на оригінальні запасні частини від виробника.
- Заборонено виконувати роботи з технічного обслуговування, які не описані в цьому посібнику. Зверніться для цього в авторизований сервісний центр. Невирішені дії призводять до втрати гарантії виробника.

Періодичність робіт з технічного обслуговування і догляду наведено в графіку технічного обслуговування (Графік технічного обслуговування).

Використовуйте тільки дозволені ріжучі інструменти (Дозволені ріжучі інструменти)!

8.1 Заміна ріжучої волосіні (14)

1. Поверніть поворотну кнопку так (14/1), щоб стрілки (14/2, 14/3) сумістилися.
2. Вставте ріжучу волосінь в отвір (14/4) так, щоб її довжина була однаковою з обох сторін ріжучої головки.
3. Вставте ріжучий волосінь в ріжучу головку: Повертайте поворотну кнопку (14/1) відповідно до стрілок (14/5) до тих пір, поки ріжуча волосінь не виступатиме приблизно на 10 см з обох сторін ріжучої головки.

8.2 Очищення/заміна повітряного фільтра (15)

УВАГА! Небезпека пошкодження двигуна.
Експлуатація двигуна без повітряного фільтра призведе до серйозного пошкодження двигуна!

- У жодному разі не використовуйте пристрій без повітряного фільтра.
- Регулярно очищайте повітряний фільтр.
- Замініть пошкоджений повітряний фільтр.

1. Демонтаж повітряного фільтра:
   - Відпустіть гвинт повітряного фільтра (15/1) до ослаблення кришки корпуса повітряного фільтра (15/2).
   - Зніміть кришку корпуса повітряного фільтра.
   - Зніміть губчастий фільтр (15/3) з рами (15/4).
2. Очистіть губчастий фільтр (15/3):
   - Вичавіть губчастий фільтр і промийте водою з милом. Не використовуйте бензин або інші розчинники!
   - Залиште губчастий фільтр сушитися, доки він більше не буде містити воду. Вологий фільтр може призвести до роботи двигуна з перебоями.
3. Ретельно очистіть корпус повітряного фільтра ганчіркою для чищення.
4. Заміна губчастого фільтра (15/3):
   - Замініть губчастий фільтр, якщо він втратив пружність або розпався на частини.
5. Монтаж повітряного фільтра:
   - Вставте губчастий фільтр (15/3) в раму (15/4).
   - Установіть кришку корпуса повітряного фільтра (15/2) і зафіксуйте її.
   - Вкручуйте гвинт повітряного фільтра (15/1), доки кришка корпуса повітряного фільтра не буде надійно закріплена.

8.3 Перевірка/заміна паливного фільтра

Повстистий паливний фільтр розташовано всередині паливного бака та встановлено на всмоктувальній голівці. Якщо паливний фільтр затвердів, забруднений або забитий, у двигун потрапляє менша кількість палива. У цьому разі паливний фільтр слід замінити.

Рекомендовано проводити такі роботи в авторизованому сервісному центрі.

8.4 Догляд за свічкою запалювання (16)

1. Демонтаж свічки запалювання:
   - Зніміть наконечник свічки запалювання (16/1).
   - За допомогою ключа свічки запалювання (16/2) відкрутіть свічку запалювання (16/3).
2. Оцінка схеми свічки запалювання:
   - Якщо колір свічки запалювання рудо-коричневий: Двигун працює нормально, свічка запалювання в порядку. За потреби: Ретельно очистіть свічку запалювання тонкої дротяною щіткою (16/4).
   - Якщо свічка запалювання забруднена, жирна, покрита кіркою, оплавлена або в разі її замикання: Свічку запалювання пошкоджено. Замініть свічку запалювання на нову. Використовуйте свічки запалювання вказаного типу (див. технічні дані).
   - Якщо через короткий час свічка запалювання знову стане несправною, двигун і налаштування карбюратора слід

перевірити в авторизованому сервісному центрі.

3. Перевірте відстань між електродами:
   - За допомогою щупа (16/5) перевірте, чи відповідає відстань між електродами (16/6) значенню 0,6–0,7 мм. Якщо ні, то ретельно стисніть електроди або обережно зігніть їх в напрямку один від одного.
4. У разі досягнення встановленого інтервалу або несправності свічки запалювання:
   - Замініть свічку запалювання на нову. Використовуйте свічки запалювання вказаного типу (див. технічні дані).
5. Монтаж свічки запалювання:
   - При цьому переконайтеся, що ущільнення (16/7) встановлено на свічці запалювання.
   - Замініть свічку запалювання вручну і затягніть за допомогою свічкового ключа (крутний момент 12-15 Нм).
   - Знову вставте штекер свічки запалювання.

8.5 Регулювання мінімуму

Під час роботи двигуна на холостому ходу ріжучий інструмент не повинен рухатися. Якщо ріжучий інструмент переміщується під час роботи двигуна на холостому ходу, обов'язково проконсультуйтеся з дистриб'ютором, щоб правильно відрегулювати двигун.

8.6 Графік технічного обслуговування

Наведені нижче роботи користувач може виконувати самостійно. Всі інші роботи з технічного обслуговування, обслуговування і ремонту повинні здійснюватися в авторизованому сервісному центрі.

ПРИМІТКА У разі сильного навантаження та за високих температур інтервали обслуговування можуть знадобитися коротші інтервали обслуговування, ніж зазначені в таблиці.

Операція	один раз через 5 годин роботи	перед кожним використанням	щотижня	кожні 50 годин роботи	кожні 100 годин роботи	у разі потреби	перед початком сезону, щороку	Кожні 5 років
Карбюратор								
Перевірка холостого ходу		X						
Повітряний фільтр								
Очищення		X						
Заміна						X		
Свічка запалювання								
Перевірка відстані між електродами, у разі потреби коригування				X				
Заміна					X	X		
Впуск повітря для охолодження								
Очищення			X			X	X	
Глушник								
Огляд і перевірка стану		X						
Паливний бак								

Операція	один раз через 5 годин роботи	перед кожним використанням	щотижня	кожні 50 годин роботи	кожні 100 годин роботи	у разі потреби	перед початком сезону, щороку	Кожні 5 років
Очищення				X			X	
Паливний фільтр								
Заміна								X
Елементи керування								
Вимикач, кнопка блокування, важіль газу, ручка стартера		X						
Усі доступні гвинти (окрім регулювальних)								
Підтягування	X					X	X	
Увесь пристрій								
Огляд і перевірка стану		X						
Очищення			X			X	X	

9 УСУНЕННЯ НЕСПРАВНОСТЕЙ

⚠ ОБЕРЕЖНО! Небезпека травмування.
Рухомі деталі та деталі з гострими краями можуть призвести до травм.

- Завжди носіть захисні рукавиці під час технічного і сервісного обслуговування та очищення!
- Вимкніть пристрій!

ПРИМІТКА У разі виникнення пошкоджень, які не зазначені в цій таблиці, або пошкоджень, з якими користувач не може впоратися сам, слід звернутися до нашої служби підтримки.

Несправність	Причина	Усунення
Двигун не запускається або запускається важко.	Запуск двигуна було виконано неправильно.	див. *розділ 6.2 "Запуск та зупинка двигуна", сторінка 333*
	Свічка запалювання забруднена, несправна або відстань між електродами неправильна.	див. *розділ 8.4 "Догляд за свічкою запалювання (16)", сторінка 336*
	Повітряний фільтр забруднений.	див. *розділ 8.2 "Очищення/заміна повітряного фільтра (15)", сторінка 336*
	Паливний фільтр зношений.	Перевірка/заміна паливного фільтра (16)
	Налаштування карбюратора неправильні.	Зверніться в авторизований сервісний центр.

Несправність	Причина	Усунення
	Важіль підкачки в положенні CHOKE (Підкачка).	Переведіть важіль підкачки в положення RUN (Робота).
Двигун запускається, однак його частота обертання низька.	Важіль підкачки в положенні CHOKE (Підкачка).	Переведіть важіль підкачки в положення RUN (Робота).
	Повітряний фільтр забруднений.	див. *розділ 8.2 "Очищення/заміна повітряного фільтра (15)", сторінка 336*
	Паливний фільтр зношений.	Перевірка/заміна паливного фільтра (16)
	Налаштування карбюратора неправильні.	Зверніться в авторизований сервісний центр.
Двигун працює не плавно і частота обертання двигуна збільшується, коли газ не надходить.	Свічка запалювання забруднена, несправна або відстань між електродами неправильна.	див. *розділ 8.4 "Догляд за свічкою запалювання (16)", сторінка 336*
	Налаштування карбюратора неправильні.	Зверніться в авторизований сервісний центр.
Відпрацьовані гази двигуна сильно димлять і мають синюватий відтінок.	Вміст масла в бензо-масляної суміші зависокий.	Залийте бензо-масляну суміш із правильним співвідношенням компонентів, Підготування бензо-масляної суміші та заповнення
	Налаштування карбюратора неправильні.	Зверніться в авторизований сервісний центр.
Двигун починає ненормально і сильно вібрувати.	Складові пристрою/двигуна від'єднано і (або) пошкоджено.	1. Зупиніть двигун. 2. Перевірте пристрій на наявність пошкоджень. 3. Перевірте свічку запалювання, див. *розділ 8.4 "Догляд за свічкою запалювання (16)", сторінка 336*. 4. Зверніться в авторизований сервісний центр.

10 ТРАНСПОРТУВАННЯ

Транспортування пристрою між двома робочими зонами

1. Вимкніть двигун.
2. Одягніть захисний чохол для транспортування на ріжучий елемент.
3. Добре утримуйте мотокосу на блоці циліндрів двигуна за ручку.
4. Акуратно перейдіть до наступної робочої області. Не наражайте на небезпеку людей і тварин.

Транспортування пристрою в транспортному засобі

1. По можливості: Спорожніть бак, запустивши двигун.
2. Вимкніть двигун.
3. Одягніть захисний чохол для транспортування на ріжучий елемент.
4. Запобігайте перекиданню пристрою під час транспортування і витоку бензо-масляної суміші.
   - Встановіть пристрій на підлогу так, щоб кришка паливного бака була обер-

нута догори. Паливний бак повинен бути закритим.

- Закріпіть пристрій на землі.

11 ЗБЕРІГАННЯ

Якщо ви не маєте наміру використовувати пристрій протягом понад 2-3 місяців, слід виконати наступні роботи, щоб уникнути пошкоджень:

1. Спорожнення паливного бака:
   - Залиште двигун працювати, доки він не зупиниться сам по собі. Після цього в паливному баку та карбюраторі не залишиться бензо-масляної суміші, і в них не зможуть виникнути відкладення.
2. Очищення пристрою:
   - Протріть весь пристрій, а також приладдя, ганчіркою. Не використовуйте бензин або інші розчинники.
   - Видаліть бруд з усіх отворів обладнання (в тому числі з отворів для охолодження двигуна).
3. Змастіть маслом циліндри:
   - Дозвольте пристрою повністю охолонути.
   - Від'єднайте штекер свічки запалювання та відкрутіть свічку запалювання.
   - Крапніть трохи масла в отвір свічки запалювання.
   - Повільно потягніть ручку стартера, щоб поршні рухалися, а масло розподілялося по циліндру.
   - Замініть свічку запалювання і вставте штекер свічки запалювання.
4. Одягніть захисний чохол для транспортування на ріжучий елемент.
5. Зберігайте пристрій по можливості в сухому місці.

⚠ ОБЕРЕЖНО! Небезпека травмування.
Якщо під час зберігання пристрій доступний для дітей та неуповноважених користувачів, це може призвести до травм.

- Пристрій слід зберігати у недоступному для дітей та некомпетентних осіб місці.

12 УТИЛІЗАЦІЯ

- Використані бензин і моторне мастило не відносяться до побутового сміття. Їх слід збирати і утилізувати окремо!
- Перед утилізацією пристрою слід спорожнити паливний бак і масляний бак двигуна!
- Упаковка, прилад і приладдя виготовлені з придатних для переробки матеріалів і підлягають відповідній утилізації.

13 ДОДАТКОВА ІНФОРМАЦІЯ ДЛЯ ЗНАЧЕНЬ CO2

Відповідно до статті 43, абзацові 4 Регламенту ЄС 2016/1628, ми зобов'язані надати значення CO_2, отримані за допомогою процедури ЄС із ліцензування типу виробу.

Значення CO_2 двигунів, затверджені за процедурою ЄС, доступні за посиланням https://www.al-ko.com/shop/media/al-ko-engines/co2.pdf.

Ці значення CO_2 є результатом випробування основного двигуна, що представляє тип двигуна або сімейство в фіксованому циклі випробувань в лабораторних умовах, і не є явною або непрямою гарантією продуктивності для конкретного двигуна.

14 СЕРВІСНЕ ОБСЛУГОВУВАННЯ

Якщо у вас є питання щодо гарантії, ремонту або запасних частин, зверніться в найближчий сервісний центр AL-KO. Адресу можна знайти в Інтернеті за посиланням:
www.al-ko.com/service-contacts

15 ГАРАНТІЯ

До закінчення строку давності рекламацій, установленого за законом, виробник усуває можливі дефекти матеріалу чи виробничий брак шляхом ремонту або заміни (на свій вибір). Строк давності визначається законодавством країни, у якій прилад було куплено.

Гарантія зберігається лише за таких умов:

- Дотримуйтеся цього посібника з експлуатації
- Використання приладу за призначенням
- Використання оригінальних запчастин

Гарантія анулюється за таких умов:

- Самовільний ремонт
- Самовільна зміна технічних характеристик
- Використання не за призначенням

Гарантія не поширюється на:

- Пошкодження лакофарбового покриття, спричинене звичайним зношуванням
- частини, що зношуються, позначені у відомості запасних частин рамкою; xxxxxx (x)
- Двигуни внутрішнього згоряння (діє гарантія виробника двигуна)

Відлік гарантійного терміну розпочинається з дати придбання виробу першим кінцевим споживачем. Дата придбання вказана в чеку. У разі виникнення гарантійного випадку зверніться з цією заявою та оригіналом квитанції, що підтверджує покупку, до свого дилера або в найближчу авторизовану сервісну службу. Це гарантійне зобов’язання не змінює встановлені законом претензії покупця до продавця.

ISEKI France S.A.S - ZAC des Ribes
27, avenue des frères Montgolfier - CS 20024
63178 Aubière Cedex
Tél. 04 73 91 93 51 - Fax. 04 73 90 23 11
E-mail : info@iseki.fr - www.iseki.fr